www.europart.net

Trailer

Ersatzteile und Zubehör für Auflieger und Anhänger

- Achse und Fahrwerk
- Druckluftkomponenten und Zubehör
- Chassis
- Anbauteile
- Fahrzeugverbindungen
- Aufbauteile
- Beleuchtung
- Ladungssicherung
- Ersatzeile für PKW-/ Transporter-Anhänger
- Werkstattbedarf



EUROPART – Europas Nr. 1 für Truck-, Trailer-, Transporter- und Bus-Ersatzteile!

www.europart.net

EUROPART

Leserwahl 2016

WIR SAGEN DANKE

Bester Lkw-/ Bus-Teilehändler

lastauto omnibus, trans aktuell und Fernfahrer

★ ★ ★ ★

2012 · 2014 · 2015 · 2016

VIER STERNE FÜR EUROPART

Zum vierten Mal ausgezeichnet! Sie haben uns als Branchen-Profi zum besten Lkw- und Bus-Teilehändler in Deutschland gewählt:

Herzlichen Dank für Ihr Vertrauen!
Wir geben jeden Tag unser Bestes für Sie, versprochen!

lastauto omnibus TEST · TECHNIK · TRENDS

trans aktuell DIE ZEITUNG FÜR TRANSPORT, VERKEHR UND MANAGEMENT

FERNFAHRER DAS INTERNATIONALE TRUCK-MAGAZIN

EUROPART – Europas Nr. 1 für Truck-, Trailer-, Transporter- und Bus-Ersatzteile!

Sehr geehrte Kundinnen und Kunden,

wir freuen uns, Ihnen die Neuauflage unseres Trailer-Katalogs vorstellen zu dürfen. Der Katalog richtet den Fokus speziell auf unser Sortiment rund um die gezogenen Einheiten.
Auf den folgenden Seiten haben wir für Sie rund 6.300 Ersatzteile und Fahrzeugbauartikel – passend für Ihre Auflieger und Anhänger – zusammengestellt.

Alles für Auflieger und Anhänger in einem Katalog – übersichtlich gegliedert in die Produktbereiche:

- Achse und Fahrwerk
- Druckluftkomponenten und Zubehör
- Chassis
- Anbauteile
- Fahrzeugverbindungen
- Aufbauteile
- Beleuchtung
- Ladungssicherung
- Ersatzteile für PKW-/Transporter-Anhänger
- Werkstattbedarf

Sie haben Fragen? Wir haben die Antworten!
Suchen Sie ein bestimmtes Produkt, das nicht im Katalog aufgeführt ist? Haben Sie Fragen zu einem Artikel? Dann stehen wir Ihnen gerne mit Rat und Tat zur Seite – ob direkt vor Ort in unseren Niederlassungen oder online:

- im EUROPART Werkstatt-Online-System EWOS **www.ewos.net**
- auf unserer Homepage **www.europart.net**

EUROPART – Ihre Nummer 1

Soweit Marken von Fahrzeug- und Achsherstellern im Katalog verwendet werden, sind diese als Bestimmungshinweise zu verstehen. Die Marken weisen darauf hin, dass die entsprechenden Artikel passend für die genannten Fahrzeuge und Achsen sind. Die auf den Katalogseiten angegebenen Vergleichsnummern dienen zu Identifikationszwecken und sind keine Herkunftsbezeichnungen.

www.europart.net



Anforderung gestellt.
Mit Qualität überzeugt.

Die EUROPART Eigenmarke: starke Produkte, orientiert am Herstellerstandard

Top-Qualität, wie man sie sonst nur von Premiummarken kennt, zu günstigen Konditionen: Mit Produkten der **EUROPART Eigenmarke** profitieren Sie von einer preislich attraktiven Alternative. Ob Fahrzeugteile wie Bremsscheiben, Beläge, Batterien und Filter oder Werkstattbedarf wie chemische Produkte, Öle und Werkzeug: Das stetig wachsende und technisch **anspruchsvolle Eigenmarken-Sortiment mit über 6.500 Artikeln** hält für jeden Anspruch und jeden Kundenwunsch eine passende Lösung bereit.

Dabei unterstreicht die strenge und **sorgfältige Auswahl der Lieferanten** unseren hohen Anspruch. Produkte, die selbst unter Extrembedingungen überzeugen, sowie **hochwertige Qualität**, die sich am Standard der Hersteller orientiert. Darauf können Sie sich verlassen – jederzeit.

EUROPART – Europas Nr. 1 für Truck-, Trailer-, Transporter- und Bus-Ersatzteile!

Achse und Fahrwerk
Druckluftkomponenten und Zubehör
Chassis
Anbauteile
Fahrzeugverbindungen
Aufbauteile
Beleuchtung
Ladungssicherung
Ersatzteile für PKW-/Transporter-Anhänger
Werkstattbedarf



Achse und Fahrwerk

Ersatzteile passend für BPW 8–44

Ersatzteile passend für SAF 46–83

Ersatzteile passend für ROR/Meritor 84–175

Ersatzteile passend für Gigant 176–208

Ersatzteile passend für Jost 210–227

Ersatzteile passend für Valx 228–233

Ersatzteile passend für Schmitz Cargobull 234–237

Universelles Achsenzubehör 238–248

Scheibenräder und Reifen 250–259

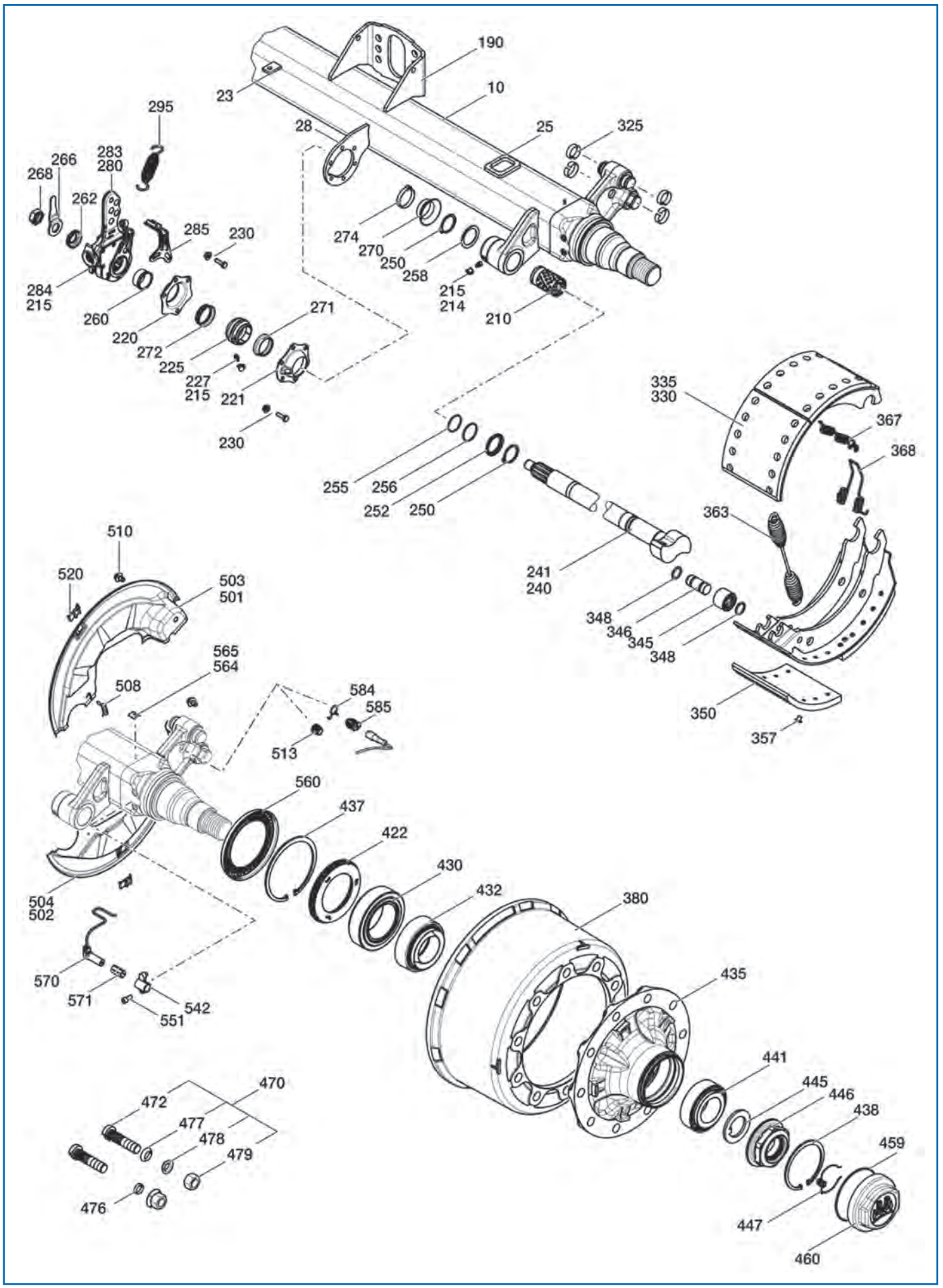
190
10
23
28
25
325
295
283
280
266
268
262
285
230
274
270
250
258
215
214
210
284
215
260
220
272
225
227
215
221
271
230
335
330
367
368
255
256
252
250
363
241
240
348
346
345
348
510
520
503
501
565
564
508
584
585
513
350
357
560
437
422
430
432
380
504
502
570
571
542
551
435
441
445
446
438
459
470
472
477
478
479
476
447
460

Ersatzteile
passend für HSF 9010 ECO Plus 3

Abb.	Beschreibung	Abmessung	Bestell-Nr.
23	Befestigungsplatte		**6032 814 203**
25	Zentrierrahmen	72,5 x 60 x 8 mm	**6032 954 621**
28	Stützlagerplatte		**6032 855 571**
190	Grundplatte		**6031 823 584**
209	Reparatursatz für Bremswellenlagerung, wartungsarm, Abb. 210, 214, 220, 221, 225, 227, 230, 232, 245, 271, 272		**6098 010 609**
210	Lagerbuchse	42/46 x 72,6 mm	**6031 124 434**
214	Schmiernippel	M10 x 1, Form A	**6026 802 035**
215	Schutzkappe		**6023 505 200**
220	Lagerhalter für Bremsnockenwelle		**6032 290 218**
221	Lagerhalter für Bremsnockenwelle		**6032 290 219**
225	Kugelbuchse für Bremsnockenwelle	42/60 x 38 mm	**6031 131 404**
227	Schmiernippel	M8 x 1, Form A	**6026 802 145**
230	Befestigungsschraube, (Schraube, Mutter und Unterlegscheibe)	M8 x 30 - 8.8/Schlüsselweite 13 mm	**6058 650 002**
240	Bremsnockenwelle	Länge 736 (615,5) mm	**6090 970 529**
241	Bremsnockenwelle	Länge 736 (615,5) mm	**6090 970 530**
245	Reparatursatz, Abb. 250-262, 268, 270, 274		**6098 010 043**
250	Sicherungsring	A 42 x 2,5 mm	**6025 676 010**
252	Ring	42/55 x 7 mm	**6033 101 224**
255	O-Ring	∅ 37 x 2,6 mm/schwarz	**6025 677 374**
256	O-Ring	∅ 40 x 2,5 mm/grün	**6025 679 230**
258	Wellendichtring	42/56 x 2 mm	**6031 204 202**
260	Lagerbuchse für Bremsnockenwelle	37,4/45 x 21,3 mm	**6031 130 306**
262	Unterlegscheibe	22,5/42 x 10,5 mm	**6332 011 161**
266	Betätigungshebel für Bremskraftregler	85 mm	**6031 901 407**
268	Sechskantmutter	M22 x 1,5/Höhe 15/Schlüsselweite 32 mm	**6032 601 408**
271	Wellendichtring für Bremsnockenwelle	42 x 15 mm	**6031 204 209**
272	Wellendichtring für Bremsnockenwelle	45 x 13,5 mm	**6031 204 208**
274	Sicherungsklammer	49 x 9 mm	**6033 503 002**
279	Reparatursatz für Gestängesteller, Abb. 230, 232, 262, 266, 280, 285		**6055 748 301**
280	Gestängesteller, Abb. 215, 283, 284	Länge 180/165/150/135/120/Befestigungsbohrungs-∅ 11/14 mm	**6051 748 267**
283	Kappe		**6032 119 015**
284	Schmiernippel	S8 x 1, Form A	**6026 850 010**
295	Rückzugfeder	∅ 26/2,8 x 148 mm	**6053 972 603**
325	Hakensprengring für Trommelbremse mit geteilter Rolle	33/32,5 x 10 mm	**6031 880 202**
327	Reparatursatz für Trommelbremse, mit Zugfedern und Hakensprengring (C-Klammer), Abb. 325, 363, 367, 368		**6098 010 679**
328	Reparatursatz, mit Bremsbacken, Abb. 327, 330		**6098 010 739**
330	Bremsbacke mit Bremsbelag, Abb. 335, 350, 357	SN 4218	**6050 914 632**
335	Bremsbacke, ohne Bremsbelag, Abb. 345-348	SN 4218	**6050 914 636**
344	Reparatursatz für Bremsbackenrolle, Abb. 345-348		**6098 010 291**
345	Bremsbackenrolle	26/45 x 33,5 mm	**6053 314 402**
346	Bremsbackenbolzen	26 x 58,5 mm	**6030 847 524**
348	Ring	24/31 x 3,5 mm	**6033 107 015**
349	Trommelbremsbelag-Satz, für 1 Achse	18 mm	**6098 010 741**
357	Bremsbelagniet	B 8 x 15 mm	**6025 805 803**
363	Rückzugfeder	34,5/5,5 x 274 mm	**6053 975 803**
367	Rückzugfeder, Haken	16,2/3,2 x 36 mm	**6033 973 306**
368	Rückzugfeder, Öse	∅ 16,2/3,2 x 36 mm	**6033 973 307**
380	Bremstrommel	420 x 180/Höhe 226/Naben-∅ 290,00/Lochbild 10 x 23/ Lochkreis-∅ 335 mm	**6031 096 719**

Fortsetzung nächste Seite ...

... Fortsetzung von voriger Seite

Abb.	Beschreibung	Abmessung	Bestell-Nr.
422	Wellendichtring	117/158 x 15 mm	**6002 566 477**
430	Kegelrollenlager, Typ 33118		**6026 410 230**
432	Kartusche	101/130 x 50 mm	**6031 204 708**
437	Sicherungsring	158 x 4 mm	**6025 606 589**
438	Sicherungsring	122 x 4 mm	**6025 606 229**
441	Kegelrollenlager, Typ 33213		**6026 410 220**
448	Hakensprengring	62 x 1,8 mm	**6031 880 410**
449	Sicherungskeil		**6032 770 007**
500	Abdeckblech-Satz, Abb. 501 - 504, 508, 510, 520	SN 4218	**6099 000 123**
508	Zugfeder für Abdeckblech	∅ 12,2/1,8 x 34 mm	**6033 971 102**
520	Stopfen		**6033 790 023**
542	Halter für Sensor	Länge 19,5 mm	**6031 891 461**
551	Sechskantschraube für Sensorhalter	M8 x 20/Schlüsselweite 13 mm	**6025 071 230**
564	Befestigungsschelle		**6023 507 320**
564	Halbrundkerbnagel	∅ 4 x 10 mm	**6026 005 254**
570	Drehzahlsensor		**0210 328 080**
585	Halter für Sensorstecker		**6051 891 559**
900	Silikonfett für ABS-Sensoren		**6021 040 170**

www.europart.net



Produkt identifiziert. Jederzeit bestellt.

Das EUROPART Werkstatt-Online-System: rund um die Uhr suchen, finden und bestellen

Schnell, übersichtlich, umfangreich – zahlreiche registrierte Kunden nutzen diese Vorzüge des EUROPART Werkstatt-Online-Systems (EWOS). Finden auch Sie mit unserem Online-System zuverlässig die gesuchten Produkte und bestellen Sie diese zu jeder Zeit, **rund um die Uhr**.

EWOS leistet einfach mehr: Lassen Sie sich Ihre individuellen Konditionen und auch die **Teileverfügbarkeit direkt anzeigen** und führen Sie selbst Ihre **Fuhrparkverwaltung** mit Teilbestellhistorie über EWOS aus. Weiterhin gewährt die EWOS Technik Zugriff auf **technische Daten und Handbücher**.

Ergänzt um Blätterkataloge mit **intelligenter Suchfunktion** und direkter Verlinkung an das Online-System, sodass Ihre Bestellung schnell und direkt von der Hand geht.

EUROPART – Europas Nr. 1 für Truck-, Trailer-, Transporter- und Bus-Ersatzteile!

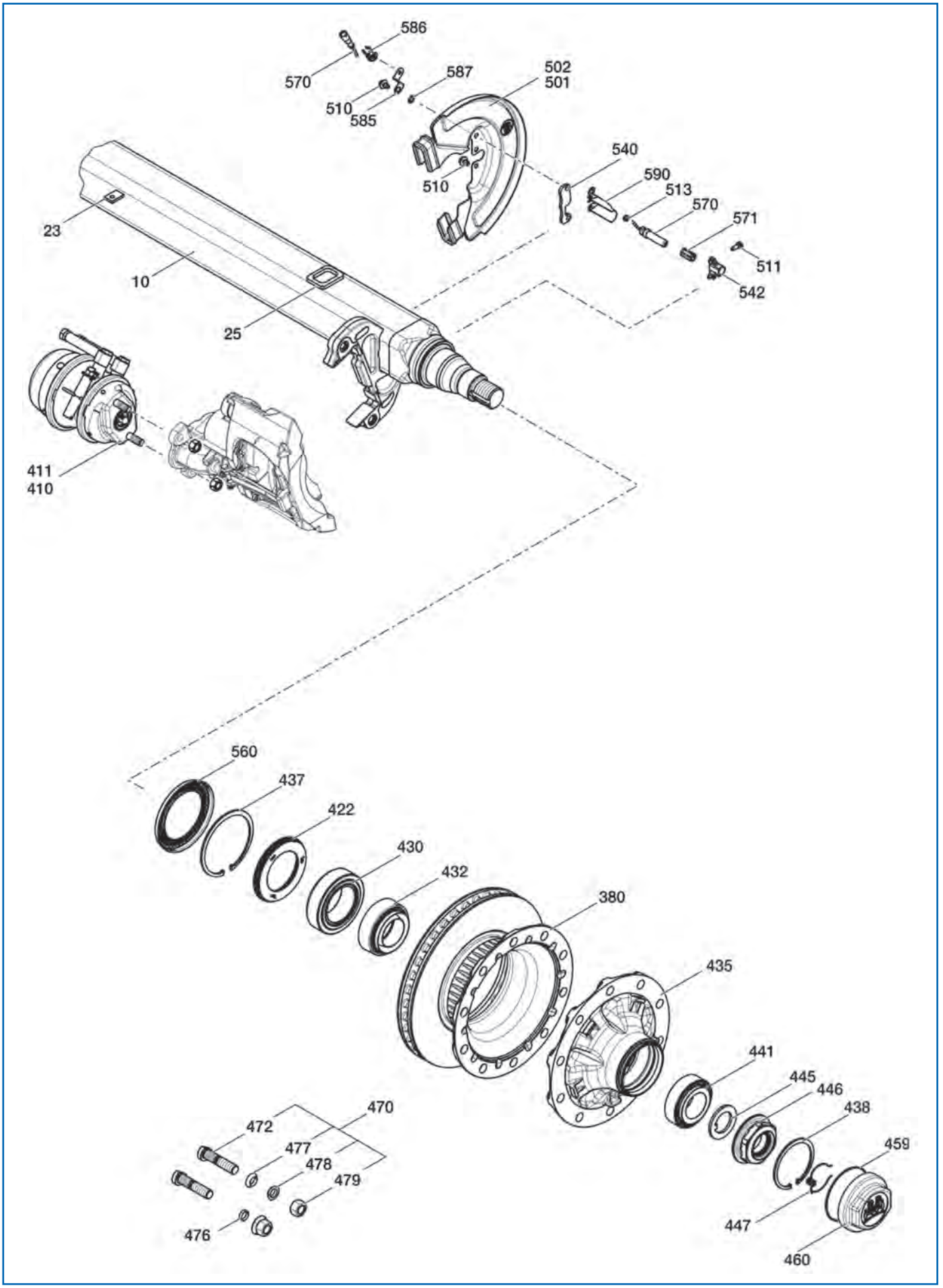
586
570
587
502
501
510
585
510
540
590
513
570
571
511
542
23
10
25
411
410
560
437
422
430
432
380
435
441
445
446
438
459
447
460
470
472
477
478
479
476

Ersatzteile
passend für SHSF 9010 ECO Plus 3

Abb.	Beschreibung	Abmessung	Bestell-Nr.
	Bremssattelgruppe , TSB 4309, BPW 8200, Typ L		**6093 627 201**
	Bremssattelgruppe , TSB 4309, BPW 8200, Typ F		**6093 627 202**
23	Befestigungsplatte		**6032 814 203**
25	Zentrierrahmen	72,5 x 60 x 8 mm	**6032 954 621**
422	Wellendichtring	117/158 x 15 mm	**6002 566 477**
430	Kegelrollenlager, Typ 33118		**6026 410 230**
432	Kartusche	101/130 x 50 mm	**6031 204 708**
437	Sicherungsring	158 x 4 mm	**6025 606 589**
438	Sicherungsring	122 x 4 mm	**6025 606 229**
441	Kegelrollenlager, Typ 33213		**6026 410 220**
448	Hakensprengring	62 x 1,8 mm	**6031 880 410**
447	Sicherungskeil		**6032 770 007**

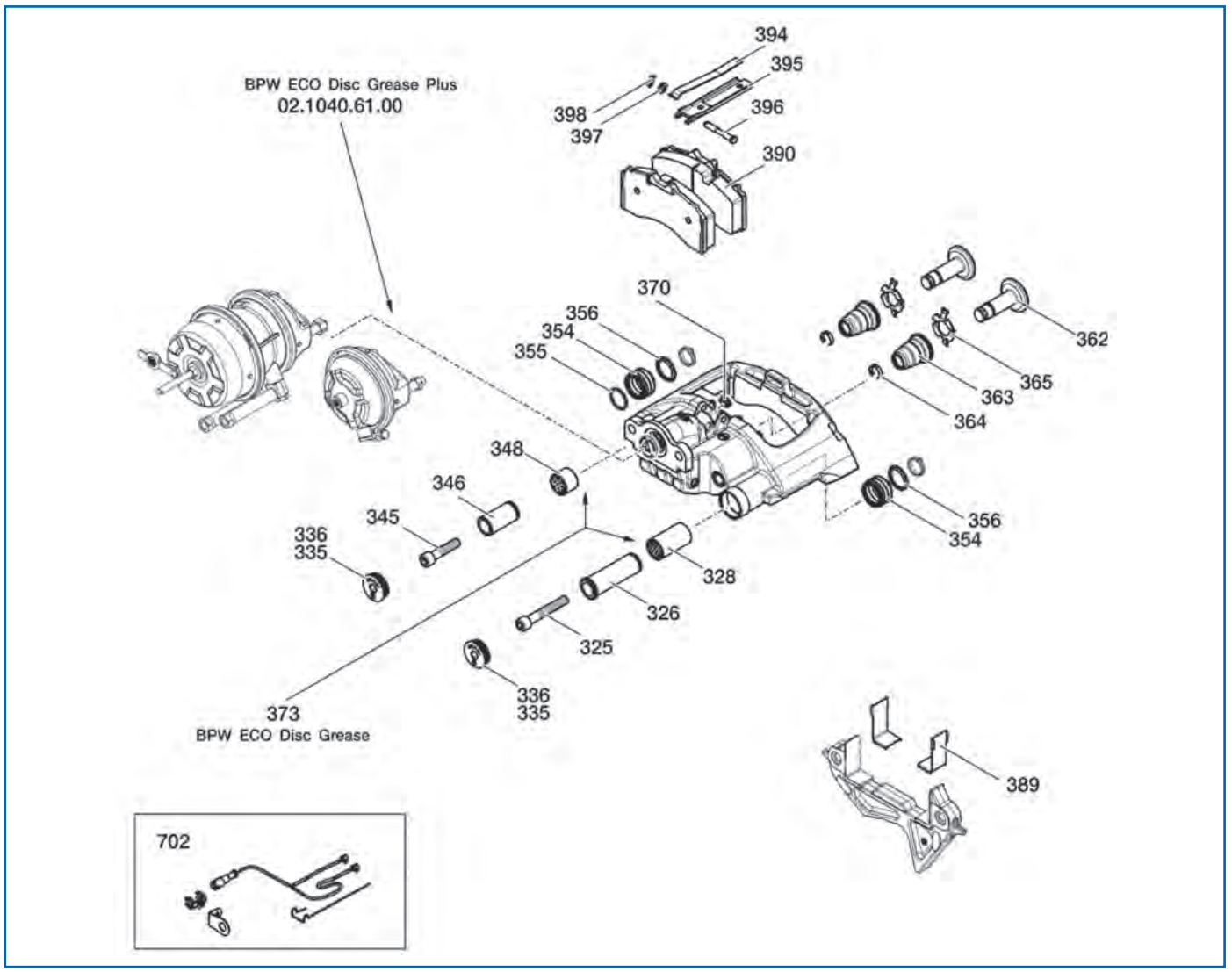

Ersatzteile

passend für Ersatzbremssattel komplett mit Belag BPW 8200, TSB 4309, Typ L

Abb.	Beschreibung	Abmessung	Bestell-Nr.
323	Reparatursatz für Bremssattel-Lagerholme, Abb. 325, 326, 328, 345, 346, 348, 373		**6098 010 761**
324	Reparatursatz für Bremssattel, mit Verschlussschraube, Abb. 325, 335, 345		**6098 010 847**
325	Zylinderschraube	M16 x 1,5 x 100/Schlüsselweite 14 mm	**6025 016 701**
334	Reparatursatz für Bremssattel, mit Verschlussschrauben und Ringen, Abb. 335, 356		**6098 010 787**
352	Reparatursatz für Bremssattel-Dichtung Lagerholme		**6098 010 762**
360	Reparatursatz für Bremssattel-Druckstück, Abb. 362 - 365		**6098 010 763**
388	Scheibenbremsbelag-Satz, Reparatursatz für eine Achse, Abb. 370, 389, 390, 394, 396 - 398		**6098 010 757**
393	Belaghaltebügel, Reparatursatz für eine Achse, Abb. 394 - 398		**6098 010 768**
398	Sicherung		**6023 301 310**
702	Verschleißanzeiger-Satz		**6058 014 950**

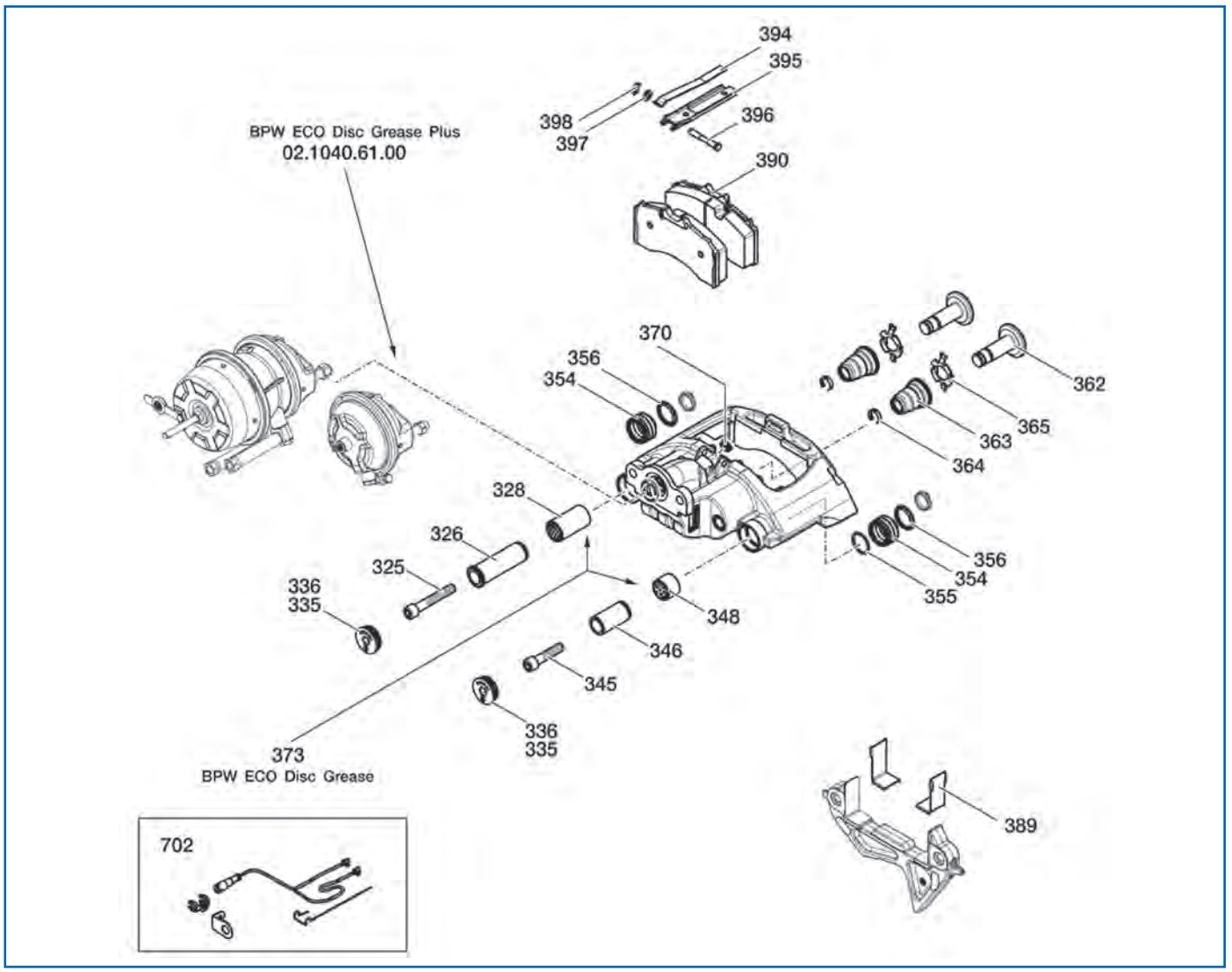

Ersatzteile

passend für Ersatzbremssattel komplett mit Belag BPW 8200, TSB 4309, Typ F

Abb.	Beschreibung	Abmessung	Bestell-Nr.
323	Reparatursatz für Bremssattel-Lagerholme, Abb. 325, 326, 328, 345, 346, 348, 373		**6098 010 761**
324	Reparatursatz für Bremssattel, mit Verschlussschraube, Abb. 325, 335, 345		**6098 010 847**
325	Zylinderschraube	M16 x 1,5 x 100/Schlüsselweite 14 mm	**6025 016 701**
334	Reparatursatz für Bremssattel, mit Verschlussschrauben und Ringen, Abb. 335, 356		**6098 010 787**
352	Reparatursatz für Bremssattel-Dichtung Lagerholme		**6098 010 762**
360	Reparatursatz für Bremssattel-Druckstück, Abb. 362 - 365		**6098 010 763**
388	Scheibenbremsbelag-Satz, Reparatursatz für eine Achse, Abb. 370, 389, 390, 394, 396 - 398		**6098 010 757**
393	Belaghaltebügel, Reparatursatz für eine Achse, Abb. 394 - 398		**6098 010 768**
398	Sicherung		**6023 301 310**
702	Verschleißanzeiger-Satz		**6058 014 950**

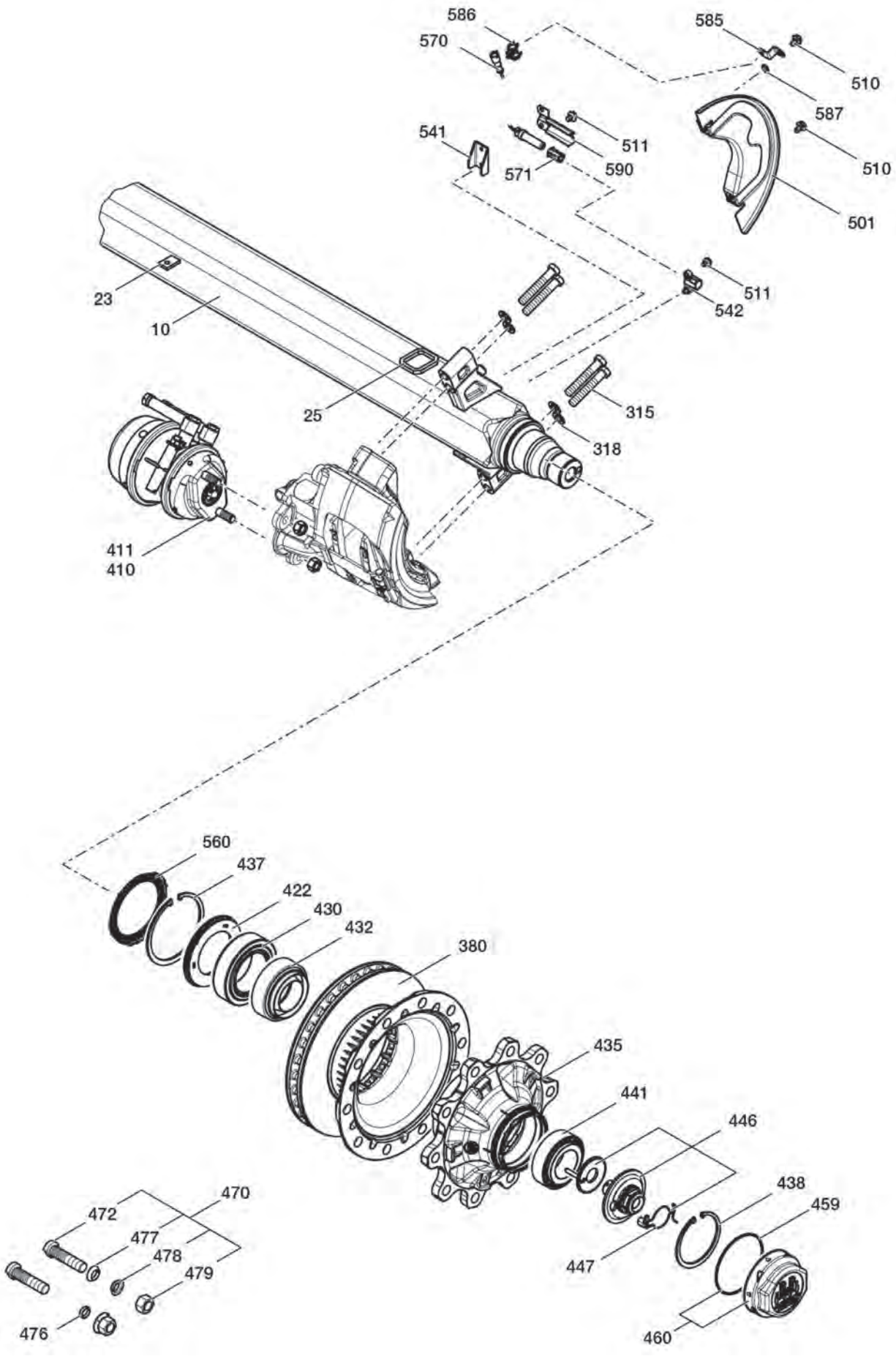
586
570
585
510
587
510
541
511
590
571
501
23
10
511
542
25
315
318
411
410
560
437
422
430
432
380
435
441
446
438
459
447
460
470
472
477
478
479
476

Ersatzteile
passend für SKHZF 9008-15 ECO Plus 2

Abb.	Beschreibung	Abmessung	Bestell-Nr.
	Bremssattel mit Scheibenbremsbelag, Bremssystem SB 3745		**6053 627 060**
	Bremssattel mit Scheibenbremsbelag, Bremssystem SB 3745		**6053 627 061**
23	Befestigungsplatte		**6032 814 203**
25	Zentrierrahmen	72,5 x 60 x 8 mm	**6032 954 621**
315	Sechskantschraube	M16 x 1,5 x 97/12.9/Schlüsselweite 24 mm	**6033 401 226**
318	Unterlegscheibe	∅ 17 mm	**6254 011 608**
380	Bremsscheibe, Lochanzahl 8		**6030 883 401**
416	Reparatursatz für Kegelrollenlager, mit Achsschraube und Kapsel		**6098 010 733**
419	Reparatursatz für Kegelrollenlager, ohne Achsschraube und Kapsel		**6098 010 734**
422	Wellendichtring	117,5/158 x 17,5 mm	**6025 664 740**
430	Kegelrollenlager, Typ 33118		**6026 410 230**
432	Kartusche	101/130 x 50 mm	**6031 204 708**
434	Radnabe mit Radlager und Zubehör		**6098 010 736**
435	Radnabe	Innen-∅ 137/Lochkreis-∅ 275 mm	**6032 724 633**
437	Sicherungsring	158 x 4 mm	**6025 606 589**
438	Sicherungsring	122 x 4 mm	**6025 606 229**
441	Kegelrollenlager, Typ 33213		**6026 410 220**
446	Achsschraube mit Zahnscheibe	M32 x 2/Schlüsselweite 46 mm	**6090 013 703**
447	Hakensprengring komplett mit Sicherungskeil		**6051 880 310**
459	O-Ring	∅ 128 x 3 mm	**6025 678 650**
460	Radnabenkappe, inkl. Abb. 459	∅ 142,6 x 56,3/Schlüsselweite 120 mm	**6052 122 578**
472	Radbolzen	M22 x 1,5/97 x 62 mm	**6032 963 312**
510	Sechskantschraube	M10 x 15/Schlüsselweite 13 mm	**6025 071 220**
551	Sechskantschraube für Sensorhalter	M8 x 20/Schlüsselweite 13 mm	**6025 071 230**
542	Halter für Sensor	Länge 19,5 mm	**6031 891 461**
560	Polrad	Innen-∅ 125/156 x 8,5 mm/Zähnezahl 80	**6033 100 853**
564	Befestigungsschelle		**6023 507 320**
565	Halbrundkerbnagel	∅ 4 x 10 mm	**6026 005 254**
570	Drehzahlsensor	Länge 350 mm	**6023 317 070**
585	Halter für Sensor		**6031 890 772**
586	Halter für Sensorstecker		**6021 421 110**
587	Fächerscheibe	Innen-∅ 10,5 mm	**6025 414 119**
590	Wärmeleitblech für ABS-Sensor		**6031 652 464**
900	Silikonfett für ABS-Sensoren		**6021 040 170**

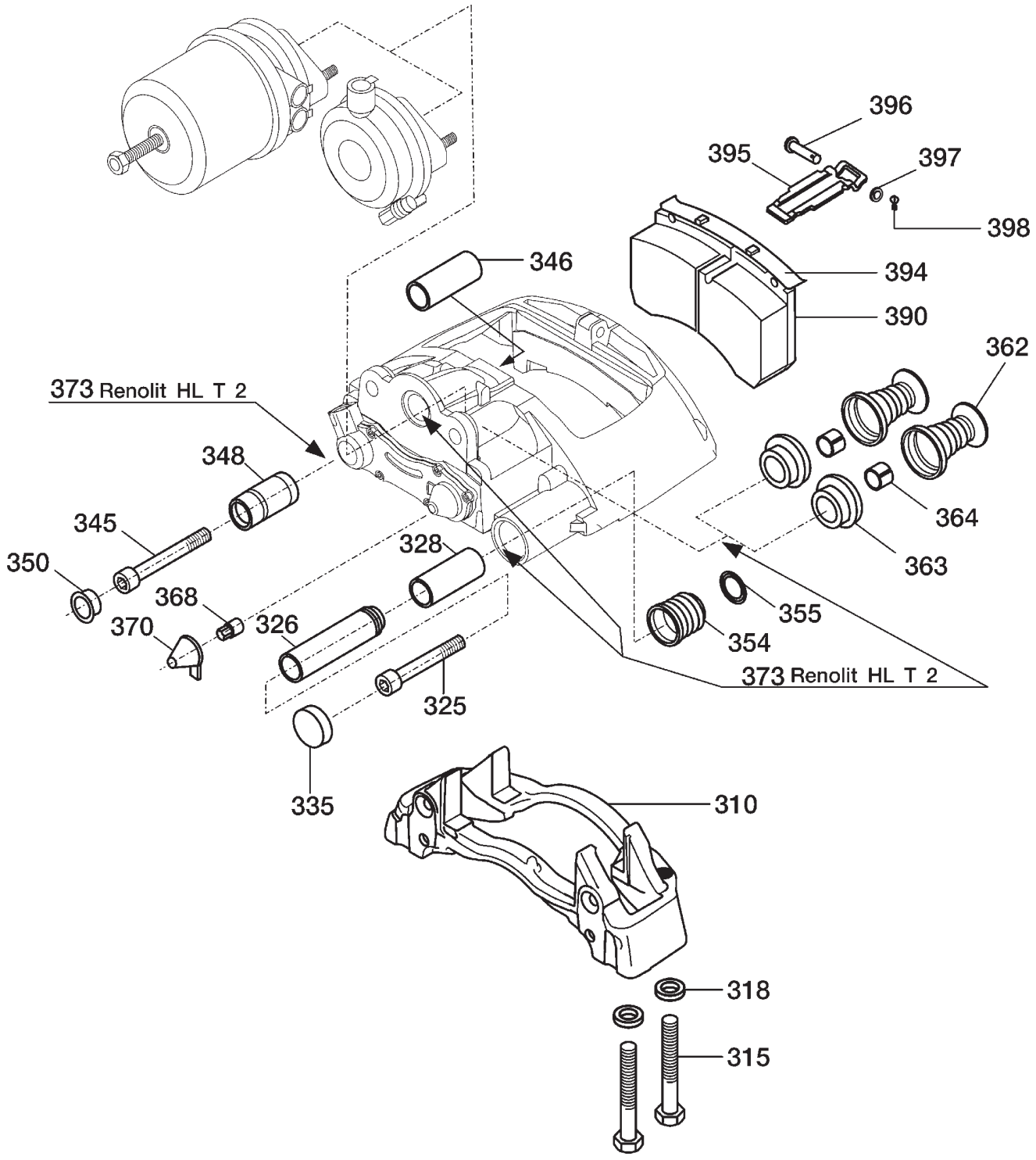
396
395
397
398
346
394
390
362
373 Renolit HL T 2
348
345
328
364
350
368
326
363
370
355
354
373 Renolit HL T 2
325
335
310
318
315

Ersatzteile

passend für Scheibenbremse SB 3745 (SKHZF 9008-15 ECO Plus 2)

Abb.	Beschreibung	Abmessung	Bestell-Nr.
326	Buchse für Bremssattelführung	Innen-∅ 17/26/36 x 116 mm	**6020 316 970**
328	Führungsbuchse	Innen-∅ 36/40 x 82 mm	**6020 315 360**
335	Deckel		**6020 601 190**
346	Buchse	17/32 x 80 mm	**6020 314 060**
350	Kappe		**6021 827 070**
354	Faltenbalg	33/50 x 38 mm	**6021 011 240**
362	Druckstück mit Faltenbalg		**6020 608 150**
364	Buchse für Druckstück	Innen-∅ 16/18 x 10 mm	**6020 315 560**
388	Scheibenbremsbelag-Satz, Abb. 368-370, 390, 394, 396-398, Abb. 368, 370 für Scheibenbremse mit Nachstelladapter		**6098 010 643**
393	Reparatursatz für Belag-Haltebügel, Abb. 395-398		**6098 010 276**
398	Sicherung		**6023 301 310**

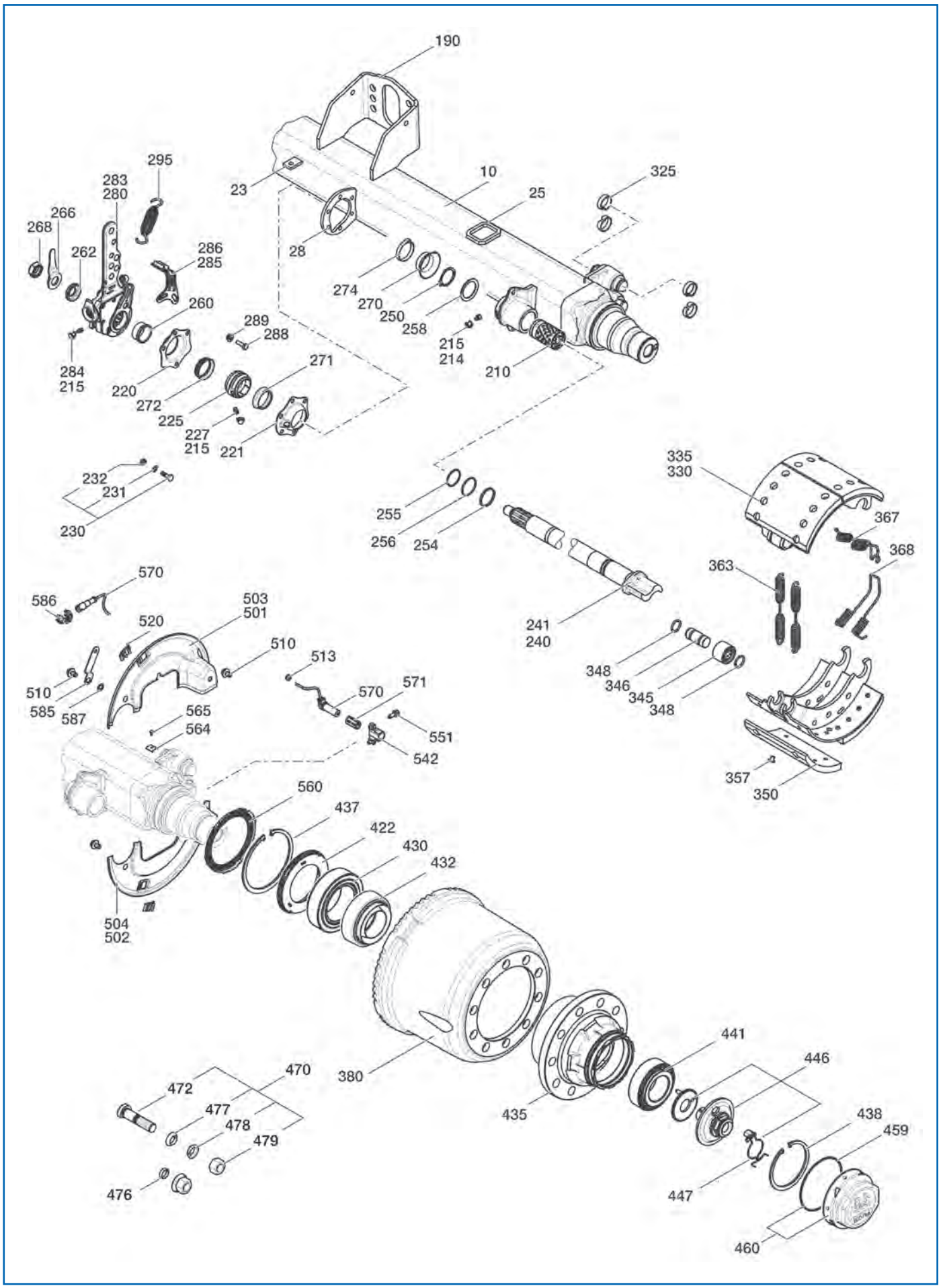
190
295
283
280
266
268
262
286
285
260
289
288
284
215
220
272
225
227
215
221
271
23
10
25
325
28
274
270
250
258
215
214
210
232
231
230
255
256
254
241
240
335
330
367
368
363
348
346
345
348
570
586
503
501
520
510
513
510
585
587
565
564
570
571
551
542
560
437
422
430
432
504
502
380
441
446
435
438
459
447
460
470
472
477
478
479
476

Ersatzteile
passend für NHZF 9010-15 ECO Plus 2

Abb.	Beschreibung	Abmessung	Bestell-Nr.
416	Reparatursatz für Kegelrollenlager, mit Achsschraube und Kapsel		**6098 010 733**
419	Reparatursatz für Kegelrollenlager, ohne Achsschraube und Kapsel		**6098 010 734**
422	Wellendichtring	117,5/158 x 17,5 mm	**6025 664 740**
430	Kegelrollenlager, Typ 33118		**6026 410 230**
432	Kartusche	101/130 x 50 mm	**6031 204 708**
434	Reparatursatz für Nabenlagerung, Abb. 422-460, 560		**6080 108 030**
437	Sicherungsring	158 x 4 mm	**6025 606 589**
438	Sicherungsring	122 x 4 mm	**6025 606 229**
441	Kegelrollenlager, Typ 33213		**6026 410 220**
446	Achsschraube mit Zahnscheibe	M32 x 2/Schlüsselweite 46 mm	**6090 013 703**
447	Hakensprengring komplett mit Sicherungskeil		**6051 880 310**
459	O-Ring	∅ 128 x 3 mm	**6025 678 650**
460	Radnabenkappe, inkl. Abb. 459	∅ 142,6 x 56,3/Schlüsselweite 120 mm	**6052 122 578**
472	Radbolzen	M22 x 1,5/97 x 62 mm	**6032 963 312**

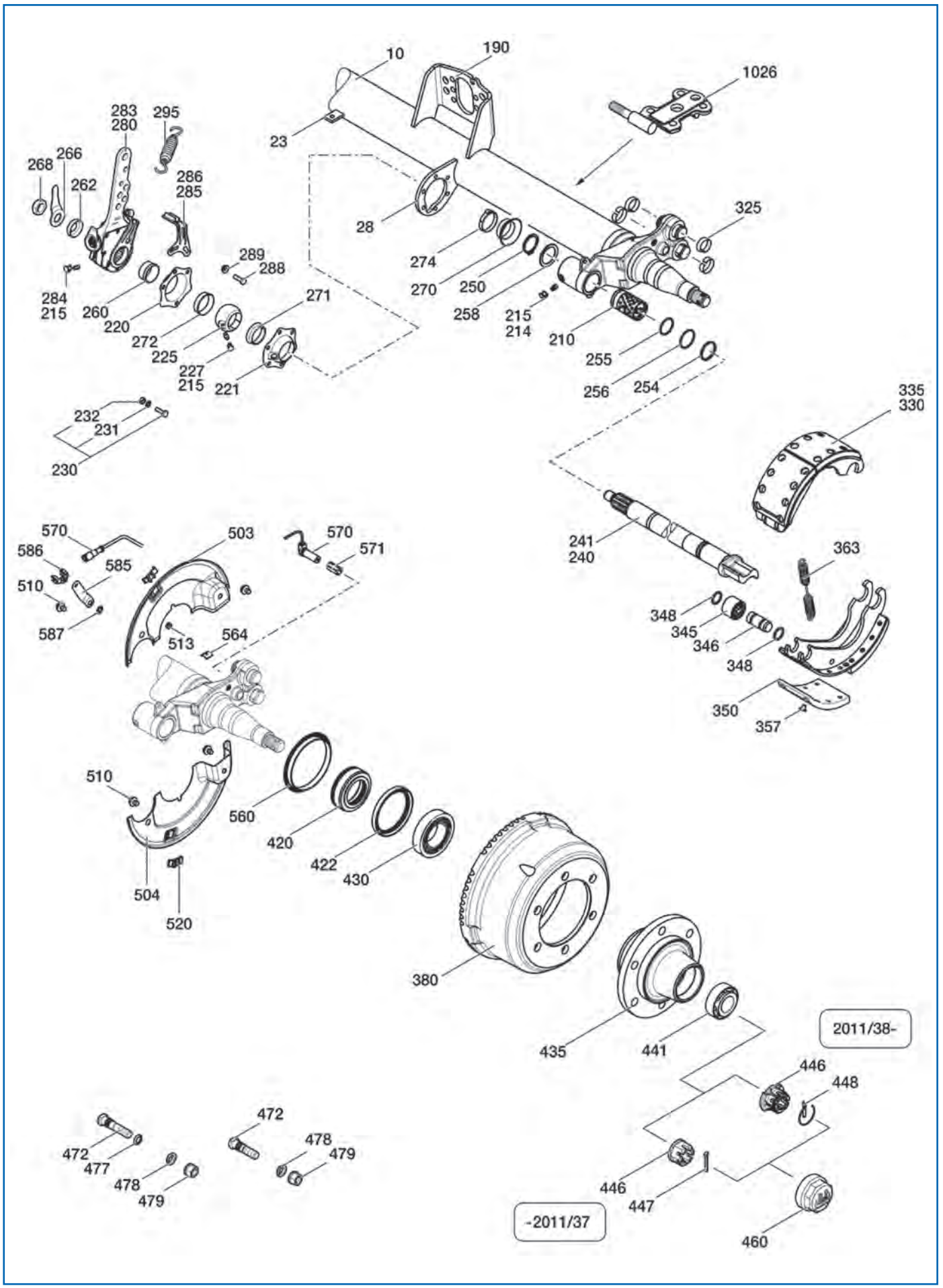
10
190
1026
23
28
283
280
295
268
266
262
286
285
289
288
284
215
260
220
272
225
227
215
221
271
274
270
250
258
215
214
210
325
255
256
254
335
330
241
240
363
348
345
346
348
350
357
570
586
585
510
587
503
513
564
570
571
510
504
520
560
420
422
430
380
435
441
2011/38-
446
448
446
447
460
-2011/37
472
477
478
479
472
478
479
232
231
230

Ersatzteile
passend für NRS 5506-1

Abb.	Beschreibung	Abmessung	Bestell-Nr.
23	Befestigungsplatte		**6032 814 203**
209	Reparatursatz für Bremswellenlagerung, wartungsarm, Abb. 210, 214, 220, 221, 225, 227, 230, 232, 245, 271, 272		**6098 010 609**
210	Lagerbuchse	42/46 x 72,6 mm	**6031 124 434**
215	Schutzkappe		**6023 505 200**
221	Lagerhalter für Bremsnockenwelle		**6032 290 218**
220	Lagerhalter für Bremsnockenwelle		**6032 290 219**
225	Kugelbuchse für Bremsnockenwelle	42/60 x 38 mm	**6031 131 404**
227	Schmiernippel	M8 x 1, Form A	**6026 802 145**
230	Befestigungsschraube, (Schraube, Mutter und Unterlegscheibe)	M8 x 30 - 8.8/Schlüsselweite 13 mm	**6058 650 002**
240	Bremsnockenwelle, Form S, links	Länge 682 mm	**6050 976 005**
241	Bremsnockenwelle, Form Z, rechts	Länge 682 mm	**6050 976 006**
245	Reparatursatz, Abb. 250-262, 268, 270, 274		**6098 010 043**
250	Sicherungsring	A 42 x 2,5 mm	**6025 676 010**
254	Ring für Führungshülse	Innen-∅ 42,1/45,9 x 4 mm	**6033 108 102**
255	O-Ring	∅ 37 x 2,6 mm/schwarz	**6025 677 374**
256	O-Ring	∅ 40 x 2,5 mm/grün	**6025 679 230**
258	Wellendichtring	42/56 x 2 mm	**6031 204 202**
260	Lagerbuchse für Bremsnockenwelle	37,4/45 x 21,3 mm	**6031 130 306**
262	Unterlegscheibe	22,5/42 x 10,5 mm	**6332 011 161**
266	Betätigungshebel für Bremskraftregler	85 mm	**6031 901 407**
268	Sechskantmutter	M22 x 1,5/Höhe 15/Schlüsselweite 32 mm	**6032 601 408**
271	Wellendichtring für Bremsnockenwelle	42 x 15 mm	**6031 204 209**
272	Wellendichtring für Bremsnockenwelle	45 x 13,5 mm	**6031 204 208**
274	Sicherungsklammer	49 x 9 mm	**6033 503 002**
279	Gestängesteller-Satz, Abb. 230, 232, 262, 266, 280, 285		**3400 800 190**
280	Gestängesteller, Abb. 215, 283, 284	Lochabstand 120/135/150/165 mm/Lochanzahl 4	**6051 748 263**
283	Kappe		**6032 119 015**
284	Schmiernippel	S8 x 1, Form A	**6026 850 010**
295	Rückzugfeder	30,8/120 x 2,8 mm	**6053 972 801**
324	Reparatursatz, SN 3010, Abb. 325, 330, 363		**6098 010 774**
325	Hakensprengring für Trommelbremse mit geteilter Rolle	33/32,5 x 10 mm	**6031 880 202**
330	Bremsbacken-Satz, mit Belag, Abb. 335, 350, 357	SN 3010	**6050 911 227**
335	Bremsbacke, ohne Belag, Abb. 345 - 348	SN 3010	**6050 911 228**
344	Reparatursatz für Bremsbackenrolle, Abb. 345-348		**6098 010 291**
345	Bremsbackenrolle	26/45 x 33,5 mm	**6053 314 402**
346	Bremsbackenbolzen	26 x 58,5 mm	**6030 847 524**
348	Ring	24/31 x 3,5 mm	**6033 107 015**
350	Trommelbremsbelag	Stärke 18 mm	**6030 921 251**
357	Bremsbelagniet	B 8 x 15 mm	**6025 805 803**
363	Rückzugfeder	20/180 x 3,6 mm	**6053 973 417**
380	Bremstrommel	Lochkreis-∅ 205/6 x 21 mm	**6031 094 306**
418	Reparatursatz für Radlager, mit Achsmutter, Abb. 420, 422, 430, 441, 446-448, 460		**6098 010 786**
422	Wellendichtring	Innen-∅ 100/120 x 12 mm	**6025 664 510**
430	Kegelrollenlager	32212	**6026 405 600**
435	Radnabe	M84 x 2 mm/6 x 20 mm	**6032 720 959**
441	Kegelrollenlager	33208	**6026 407 400**
446	Achsmutter	M30 x 2/∅ 54/Schlüsselweite 46 mm	**6032 621 504**
446	Achsmutter	M30 x 2/∅ 70/Schlüsselweite 46 mm	**6032 621 506**
448	Hakensprengring	41 x 2 mm	**6051 880 312**
460	Kappe	M84 x 2/Schlüsselweite 70 mm	**6032 122 204**

Fortsetzung nächste Seite ...

... Fortsetzung von voriger Seite

Abb.	Beschreibung	Abmessung	Bestell-Nr.
472	Radbolzen	M18 x 1,5 x 70 mm	**6032 960 122**
478	Federring	18,5 mm	**6256 151 894**
479	Flachbundmutter	M18 x 1,5 x 10 mm/Schlüsselweite 24 mm	**6252 131 214**
500	Abdeckteile-Satz, Abb. 503-520	SN 3010	**6990 000 013**
503	Abdeckblech, links oben/rechts unten		**6030 109 515**
504	Abdeckblech, links unten/rechts oben		**6030 109 516**
510	Sicherungsschraube	M10 x 12/Schlüsselweite 15 mm	**6025 070 600**
513	Wellendichtring	13 x 7 mm	**6025 681 780**
520	Stopfen		**6033 790 023**
560	Polrad	126/144 x 15 mm, Zähnezahl 80	**6033 100 721**
564	Befestigungsschelle		**6023 507 320**
565	Halbrundkerbnagel	∅ 4 x 10 mm	**6026 005 254**
570	Drehzahlsensor		**0210 328 080**
585	Halter für Sensor		**6031 890 772**
586	Halter für Sensorstecker		**6021 421 110**
587	Fächerscheibe	Innen-∅ 10,5 mm	**6025 414 119**
900	Silikonfett für ABS-Sensoren		**6021 040 170**

www.europart.net



EUROPART Premium Parts

- Top-Qualität nach höchsten europäischen Automotive Standards
- Strenger Auswahl- und Qualitätssicherungsprozess
- Jährlich 500 neue Referenzen
- Truck Race Approved

Fragen Sie uns! Telefon **0180 2255 330***

*nur 6 Cent pro Gespräch,
Mobilfunkpreise können abweichen

EUROPART PREMIUM PARTS
TRUCK RACE
Approved
EUROPART PREMIUM PARTS

Mehr als 7.000 EUROPART
Premium Parts.
Fragen Sie uns!



EUROPART – Europas Nr. 1 für Truck-, Trailer-, Transporter- und Bus-Ersatzteile!

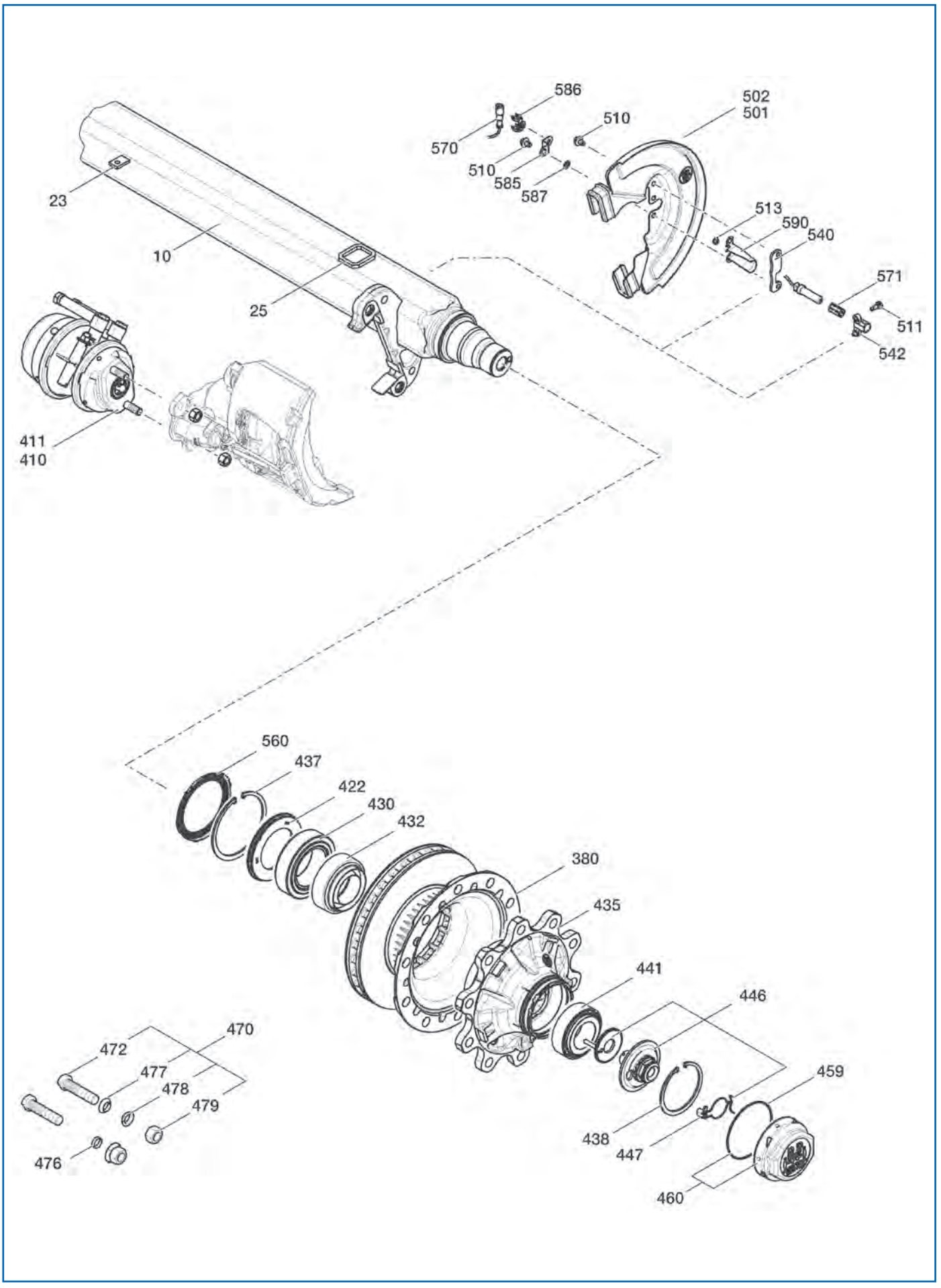
586
570
510
502
501
510
585
587
513
590
540
571
511
542
23
10
25
411
410
560
437
422
430
432
380
435
441
446
459
438
447
460
470
472
477
478
479
476

Ersatzteile
passend für SKHSF 9010 ECO Plus 2

Abb.	Beschreibung	Abmessung	Bestell-Nr.
23	Befestigungsplatte		**6032 814 203**
25	Zentrierrahmen	72,5 x 60 x 8 mm	**6032 954 621**
315	Sechskantschraube	M16 x 1,5 x 97/12.9/Schlüsselweite 24 mm	**6033 401 226**
318	Unterlegscheibe	∅ 17 mm	**6254 011 608**
380	Bremsscheibe, Lochanzahl 10		**6030 883 410**
416	Reparatursatz für Kegelrollenlager, mit Achsschraube und Kapsel		**6098 010 733**
419	Reparatursatz für Kegelrollenlager, ohne Achsschraube und Kapsel		**6098 010 734**
422	Wellendichtring	117,5/158 x 17,5 mm	**6025 664 740**
430	Kegelrollenlager, Typ 33118		**6026 410 230**
432	Kartusche	101/130 x 50 mm	**6031 204 708**
434	Radnabe, Abb. 422-460, 560		**6098 010 735**
435	Radnabe, Radbolzenzahl 10		**6032 724 329**
437	Sicherungsring	158 x 4 mm	**6025 606 589**
438	Sicherungsring	122 x 4 mm	**6025 606 229**
441	Kegelrollenlager, Typ 33213		**6026 410 220**
446	Achsschraube mit Zahnscheibe	M32 x 2/Schlüsselweite 46 mm	**6090 013 703**
447	Hakensprengring komplett mit Sicherungskeil		**6051 880 310**
459	O-Ring	∅ 128 x 3 mm	**6025 678 650**
460	Radnabenkappe, inkl. Abb. 459	∅ 142,6 x 56,3/Schlüsselweite 120 mm	**6052 122 578**
472	Radbolzen	M22 x 1,5/89 x 54 mm	**6032 963 314**
510	Sechskantschraube	M10 x 15/Schlüsselweite 13 mm	**6025 071 220**
551	Sechskantschraube für Sensorhalter	M8 x 20/Schlüsselweite 13 mm	**6025 071 230**
542	Halter für Sensor	Länge 19,5 mm	**6031 891 461**
560	Polrad	Innen-∅ 125/156 x 8,5 mm, Zähnezahl 100	**6033 100 851**
564	Befestigungsschelle		**6023 507 320**
565	Halbrundkerbnagel	∅ 4 x 10 mm	**6026 005 254**
570	Drehzahlsensor	Länge 350 mm	**6023 317 070**
585	Halter für Sensor		**6031 890 772**
586	Halter für Sensorstecker		**6021 421 110**
587	Fächerscheibe	Innen-∅ 10,5 mm	**6025 414 119**
590	Wärmeleitblech für ABS-Sensor		**6031 652 464**
900	Silikonfett für ABS-Sensoren		**6021 040 170**

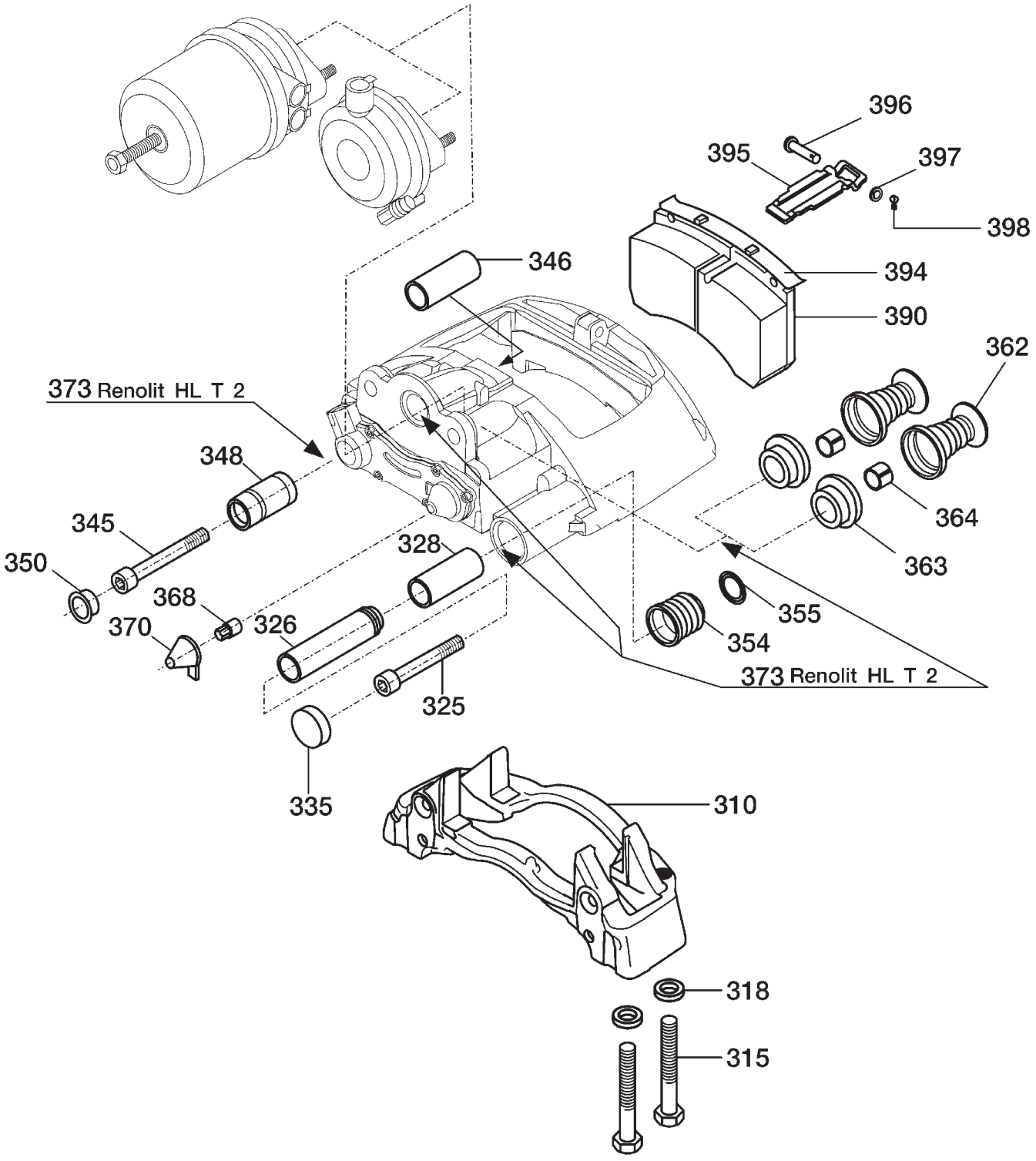
396
395
397
398
346
394
390
362
373 Renolit HL T 2
348
345
328
364
350
368
363
370
326
355
354
373 Renolit HL T 2
325
335
310
318
315

Ersatzteile

passend für Scheibenbremse SB 3745 (SKHSF 9010 ECO Plus 2)

Abb.	Beschreibung	Abmessung	Bestell-Nr.
326	Buchse für Bremssattelführung	Innen-∅ 17/26/36 x 116 mm	**6020 316 970**
328	Führungsbuchse	Innen-∅ 36/40 x 82 mm	**6020 315 360**
335	Deckel		**6020 601 190**
346	Buchse	17/32 x 80 mm	**6020 314 060**
348	Führungshülse		**6021 410 210**
350	Kappe		**6021 827 070**
354	Faltenbalg	33/50 x 38 mm	**6021 011 240**
362	Druckstück mit Faltenbalg		**6020 608 150**
364	Buchse für Druckstück	Innen-∅ 16/18 x 10 mm	**6020 315 560**
388	Scheibenbremsbelag-Satz, Abb. 368-370, 390, 394, 396-398, Abb. 368, 370 für Scheibenbremse mit Nachstelladapter		**6098 010 643**
393	Reparatursatz für Belag-Haltebügel, Abb. 395-398		**6098 010 276**
398	Sicherung		**6023 301 310**

Radmutter

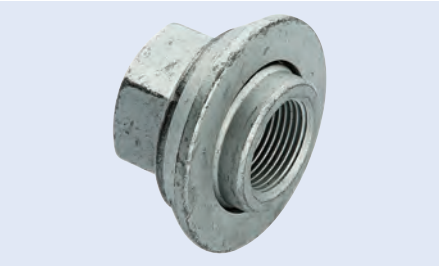

Abbildung entspricht 6136 320 442

Höhe	Schlüsselweite	Gewinde	Bestell-Nr.	Vergleichs-Nr.
25 mm	27 mm	M18 x 1,5	**1303 181 551**	BPW 02.521.91.81.0
26,1 mm	32 mm	M22 x 1,5	**6052 605 410**	BPW 05.260.54.10.0
34 mm	32 mm	M22 x 1,5	**6136 320 442**	BPW 02.5219.33.10
39 mm	32 mm	M22 x 1,5	**6052 605 421**	BPW 05.260.54.21.1
51 mm	33 mm	M22 x 1,5	**6163 713 512**	BPW 05.260.54.19.0
62 mm	32 mm	M22 x 1,5	**6136 320 452**	BPW 02.5219.34.10

Buchse

für Felgenzentrierung

Außen-∅ 25 mm
Innen-∅ 22 mm



Höhe	Abb.	Bestell-Nr.	Vergleichs-Nr.
6,5 mm	1	**6142 231 154**	BPW 03.112.00.43.0
20 mm	2	**6142 231 153**	BPW 03.112.00.42.0

Radbolzen

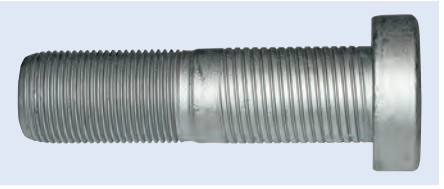

Länge	Gewinde	Bestell-Nr.	Vergleichs-Nr.
80 mm	M22 x 1,5	**6032 963 311**	BPW 03.296.33.11.1
97 mm	M22 x 1,5	**6143 074 423**	BPW 03.296.33.12.1
96 mm	M22 x 2/M22 x 1,5	**6143 073 426**	BPW 03.296.23.15.0

Radbolzen-Satz

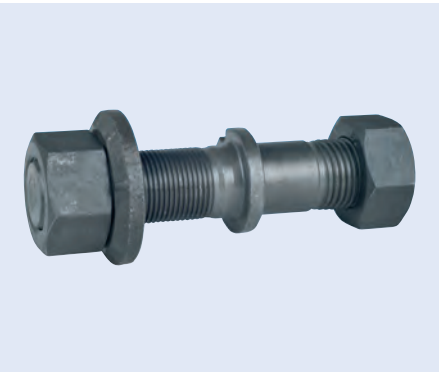

Abbildung entspricht 6109 173 433

Länge	Gewinde	Bestell-Nr.	Vergleichs-Nr.
89 mm	M22 x 1,5	**6098 063 358**	BPW 09.806.33.11.0
97 mm	M22 x 1,5	**6098 063 368**	BPW 09.806.33.68.0
97 mm	M22 x 1,5	**6032 960 128**	BPW 09.806.33.69.0
96 mm	M22 x 2/M22 x 1,5	**6109 173 429**	BPW 09.806.23.29.0
97 mm	M18 x 1,5/M20 x 1,5	**6098 061 111**	BPW 09.806.11.11.0
111 mm	M22 x 2/M22 x 2	**6109 172 413**	BPW 09.806.13.02.0
112 mm	M22 x 2/M22 x 1,5	**6109 173 433**	BPW 09.806.23.21.0



Luftfeder

passender Schrauben-Satz K029 1723 052 754

passend für	Ausführung	Abb.	Bestell-Nr.	Vergleichs-Nr.
BPW 30	mit Kunststoffkolben	1	**6165 305 431**	BPW 05.429.43.20.0
BPW 30 K	mit Kunststoffkolben	2	**6165 305 432**	BPW 05.429.43.21.0
BPW 30 K	mit Platte, ohne Kolben	3	**6165 305 315**	BPW 05.429.42.04.0
BPW 30 K	mit Platte, ohne Kolben	4	**6165 305 288**	BPW 05.429.41.77.0
BPW 30 K	mit Kunststoffkolben	5	**6165 305 434**	BPW 05.429.43.23.0
BPW 30 K	mit Kunststoffkolben	6	**6165 305 435**	BPW 05.429.43.24.0
BPW 36	mit Kunststoffkolben	7	**6165 305 462**	BPW 05.429.43.51.0
BPW 36-1	mit Stahlkolben	8	**6165 305 270**	BPW 05.429.41.69.0
BPW 36 K	mit Kunststoffkolben	9	**6165 305 452**	BPW 05.429.43.41.0



Luftfeder

passender Schrauben-Satz K029

passend für	Ausführung	Abb.	Bestell-Nr.	Vergleichs-Nr.	Bestell-Nr.	Vergleichs-Nr.
BPW 30	mit Kunststoffkolben	1			**6054 294 324**	BPW 05.429.43.24.0
BPW 30	mit Kunststoffkolben	2			**6054 294 329**	BPW 05.429.43.29.0
BPW 30 K	mit Kunststoffkolben	3	**1780 940 030**	Conti 940 MB P 30	**6054 294 219**	BPW 05.429.43.21.0
BPW 30 K	mit Kunststoffkolben	4			**6054 294 323**	BPW 05.429.43.23.0
BPW 30 K	mit Kunststoffkolben	5			**6054 294 327**	BPW 05.429.43.27.0
BPW 30 K	mit Stahlkolben	6			**6054 294 205**	BPW 05.429.42.05.1
BPW 36	mit Kunststoffkolben	7	**1780 941 030**	Conti 941 MB P30	**6054 294 218**	BPW 05.429.43.20.0
BPW 36	mit Kunststoffkolben	8	**1780 881 030**	Conti 881 MB P30	**6054 294 351**	BPW 05.429.43.51.0
BPW 36 K	mit Kunststoffkolben	9	**1780 488 130**	Conti 4881 N P30	**6054 294 341**	BPW 05.429.43.41.0
BPW 36-1	mit Stahlkolben	10			**6054 294 058**	BPW 05.429.41.69.0
BPW 36-2	mit Stahlkolben	11			**6054 294 185**	BPW 05.429.41.85.0
BPW 36-2	mit Stahlkolben	12			**6054 294 186**	BPW 05.429.41.86.0

Continental
The Future in Motion

ContiTech Air Spring Systems. Technology On Your Side.

Das Original!
Made by ContiTech.



ContiTech Luftfedersysteme GmbH
airsprings_replacement@as.contitech.de
www.contitech.de/as-rpl

ContiTech

Schrauben-Satz

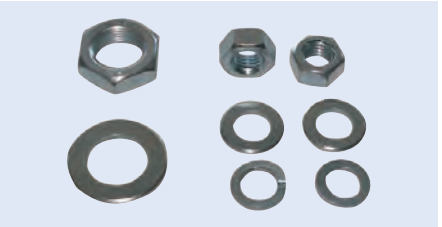

Ausführung	Bestell-Nr.
Phoenix K026	**1722 052 751**

Schrauben-Satz



Ausführung	Bestell-Nr.
BPW K029	**1723 052 754**

Lagerbuchse
für Blattfeder

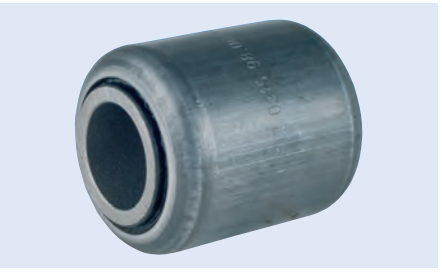

(Abbildung ähnlich)

Außen-∅	Innen-∅	Länge	Bestell-Nr.	Vergleichs-Nr.
57 mm	30,1 mm	102 mm	**6020 316 900**	BPW 02.0316.90.00
60 mm	24,2 mm	72 mm	**6020 314 240**	BPW 02.0314.24.00
60 mm	30,1 mm	72 mm	**6020 315 980**	BPW 02.0315.98.00
60 mm	30,1 mm	102 mm	**6020 316 060**	BPW 02.0316.06.00
66 mm	36 mm	68 mm	**6051 139 303**	BPW 05.113.93.03.0

Lagerbuchse

Innen-∅ 30 mm



Abbildung entspricht 6131 427 171

Außen-∅	Länge	Bestell-Nr.	Vergleichs-Nr.
57 mm	102 mm	**6131 427 011**	BPW 02.0316.90.00
60 mm	102 mm	**6131 427 171**	BPW 02.0316.06.00
60 mm	72 mm	**6131 426 091**	BPW 02.0315.98.00

Lenkerfeder

Breite 70 mm
Blattzahl 1
Buchse vorne 30/60 mm
Länge vorne 500 mm



Abbildung entspricht 1088 156 400

Länge hinten	Paketstärke	Kröpfung	Bestell-Nr.	Vergleichs-Nr.
310 mm	56 mm	30 mm	**1088 156 600**	BPW 05.082.13.90.0
310 mm	62 mm	30 mm	**1088 171 000**	BPW 05.082.14.02.0
380 mm	56 mm	30 mm	**1088 156 500**	BPW 05.082.13.89.0
380 mm	56 mm	110 mm	**1088 156 400**	BPW 05.082.13.88.0
380 mm	56 mm	185 mm	**1088 157 500**	BPW 05.082.14.01.0
380 mm	56 mm	195 mm	**1088 171 400**	BPW 05.082.14.09.0
380 mm	56 mm	170 mm	**1088 172 600**	BPW 05.082.14.17.0
380 mm	60 mm	30 mm	**1088 170 600**	BPW 05.082.13.96.0
380 mm	62 mm	110 mm	**1088 170 800**	BPW 05.082.13.95.0

Lenkerfeder

Breite 100 mm
Blattzahl 1
Buchse vorne 30/57 mm
Länge vorne 500 mm



Abbildung entspricht 1088 134 200

Länge hinten	Paketstärke	Kröpfung	Bestell-Nr.	Vergleichs-Nr.
310 mm	48 mm	30 mm	**1088 150 800**	BPW 05.082.13.51.0
380 mm	48 mm	150 mm	**1088 134 200**	BPW 05.082.12.93.0
380 mm	48 mm	100 mm	**1088 150 600**	BPW 05.082.13.52.0
380 mm	51 mm	150 mm	**1088 136 000**	BPW 05.082.13.19.0
380 mm	51 mm	30 mm	**1088 152 100**	BPW 05.082.13.67.0
380/405 mm	57 mm	163 mm	**1088 158 500**	BPW 05.082.13.83.1
380/405 mm	48 mm	150 mm	**1088 130 500**	BPW 05.082.12.46.0

Lenkerfeder

Breite 100 mm
Blattzahl 2
Buchse vorne 30/57 mm



Abbildung entspricht 1088 138 000

Länge vorne	Länge hinten	Paketstärke	Kröpfung	Bestell-Nr.	Vergleichs-Nr.
470 mm	365/390 mm	72 mm	100 mm	**1088 034 200**	BPW 05.082.02.66.0
500 mm		82 mm	0 mm	**1088 135 700**	BPW 05.082.12.67.0
500 mm	355/380 mm	92 mm	0 mm	**1088 138 100**	BPW 05.082.13.36.0
500 mm	355/380 mm	82 mm	0 mm	**1088 136 100**	BPW 05.082.12.61.0
500 mm	380/405 mm	82 mm	150 mm	**1088 138 600**	BPW 05.082.12.64.0
500 mm	380/405 mm	92 mm	150 mm	**1088 137 700**	BPW 05.082.13.33.0
500 mm	380/405 mm	72 mm	150 mm	**1088 138 000**	BPW 05.082.12.63.0
550 mm	380/405 mm	86 mm	120 mm	**1088 139 900**	BPW 05.082.12.77.0

Lenkerfeder

Breite 70 mm
Länge vorne 500 mm
Länge hinten 380 mm
Paketstärke 56 mm
Buchse vorne 24/60 mm
Kröpfung 195 mm



Bestell-Nr.	Vergleichs-Nr.
1088 171 500	BPW 05.082.14.09.2

Lenkerfeder

Breite 100 mm
Blattzahl 1
Buchse vorne 30/57 mm
Länge vorne 500 mm

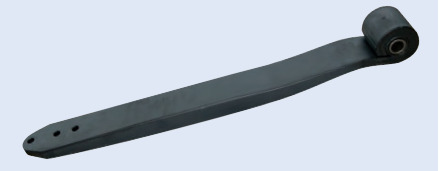

Abbildung entspricht 1088 133 900

Länge hinten	Paketstärke	Bestell-Nr.	Vergleichs-Nr.
310 mm	48 mm	**1088 133 900**	BPW 05.082.12.92.0
355/380 mm	51 mm	**1088 135 900**	BPW 05.082.13.18.0

Lenkerfeder

Breite 100 mm
Blattzahl 2
Buchse vorne 30/57 mm

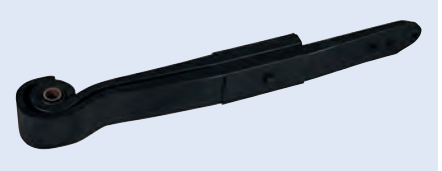

Länge vorne	Paketstärke	Bestell-Nr.	Vergleichs-Nr.
500 mm	82 mm	**1088 135 700**	BPW 05.082.12.67.0
550 mm	92 mm	**1088 137 600**	BPW 05.082.12.83.0

Federbügel

Material Stahl



Abbildung entspricht 6031 383 702

Gewinde	Länge	Breite	Bestell-Nr.	Vergleichs-Nr.
M22	240 mm	150 mm	**6031 383 709**	BPW 03.138.37.09.4
M22	256 mm	150 mm	**6031 383 705**	BPW 03.138.37.05.4
M22	262 mm	150 mm	**6031 383 717**	BPW 03.138.37.17.4
M22	280 mm	92 mm	**6031 383 007**	BPW 03.138.30.07.4
M22	283 mm	150 mm	**6031 383 703**	BPW 03.138.37.03.4
M22	289 mm	150 mm	**6031 383 702**	BPW 03.138.37.02.4
M22	289 mm	150 mm	**6031 383 710**	BPW 03.138.37.10.4
M24	270 mm	125 mm	**6031 384 419**	BPW 03.138.44.19.4
M24	277 mm	152 mm	**6031 384 138**	BPW 03.138.41.38.4
M24	280 mm	125 mm	**6313 844 084**	BPW 03.138.44.08.4
M24	280 mm	152 mm	**6031 384 119**	BPW 03.138.41.19.4
M24	285 mm	152 mm	**6031 384 133**	BPW 03.138.41.33.4
M24	300 mm	152 mm	**6031 384 134**	BPW 03.138.41.34.4
M24	301 mm	125 mm	**6313 844 043**	BPW 03.138.44.04.4
M24	320 mm	152 mm	**6313 841 084**	BPW 03.138.41.08.4
M24	320 mm	125 mm	**6313 844 153**	BPW 03.138.44.15.4
M24	325 mm	152 mm	**6031 384 135**	BPW 03.138.41.35.4
M24	330 mm	152 mm	**6031 384 126**	BPW 03.138.41.26.4
M24	331 mm	125 mm	**6031 384 402**	BPW 03.138.44.02.4
M24	345 mm	152 mm	**6031 384 136**	BPW 03.138.41.36.4

Federbügel

Form 0
Gewinde M24

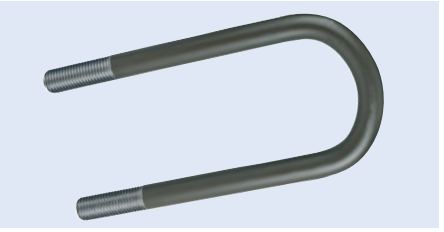

Abbildung entspricht 6142 495 527

Länge	Bestell-Nr.	Vergleichs-Nr.
280 mm	**6142 495 527**	BPW 03.138.44.08.0
340 mm	**6142 495 529**	BPW 03.138.44.18.0
360 mm	**6142 495 618**	BPW 03.138.45.07.0
365 mm	**6142 495 217**	BPW 03.138.41.06.0

Federbügel



Abbildung entspricht 6142 494 813

Form	Gewinde	Länge	Breite	Bestell-Nr.	Vergleichs-Nr.
0	M22	240 mm	150 mm	**6142 494 828**	BPW 03.138.37.17.4
0	M22	289 mm	150 mm	**6142 494 821**	BPW 03.138.37.10.4
0	M24	308 mm	101 mm	**6142 495 510**	BPW 03.138.44.09.4
0	M24	331 mm	125 mm	**6142 495 513**	BPW 03.138.44.02.4
0	M24	320 mm	152 mm	**6142 495 219**	BPW 03.138.41.08.0
0	M24	345 mm	152 mm	**6142 495 216**	BPW 03.138.41.05.4
0	M24	380 mm	180 mm	**6142 495 617**	BPW 03.138.45.06.4
0	M24	356 mm	125 mm	**6142 495 512**	BPW 03.138.44.01.4
1	M22	289 mm	150 mm	**6142 494 813**	BPW 03.138.37.02.4
2	M22	280 mm	92 mm	**6142 494 118**	BPW 03.138.30.07.4

Federbügel



Abbildung entspricht 1301 698 285

Form	Gewinde	Länge	Breite	Bestell-Nr.	Vergleichs-Nr.
0	M24	280 mm	152 mm	**6142 495 220**	BPW 03.138.41.19.4
1	M22	240 mm	150 mm	**6142 494 810**	BPW 03.138.37.09.4
1	M22	256 mm	150 mm	**6142 494 816**	BPW 03.138.37.05.4
1	M24	285 mm	152 mm	**1301 698 285**	BPW 03.138.41.33.4
1	M24	300 mm	152 mm	**6142 495 245**	BPW 03.138.41.34.4

Federbuchse

Außen-∅ 45 mm
Innen-∅ 35 mm
Länge 100 mm
Material Messing

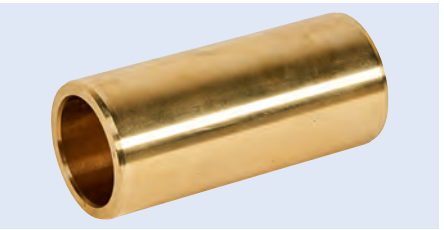

Bestell-Nr.	Vergleichs-Nr.
1235 451 000	BPW 03.181.90.06.1

Buchse



Abbildung entspricht 6020 316 990

Außen-∅	Innen-∅	Länge	Bestell-Nr.	Vergleichs-Nr.
48,4 mm	25,5 mm	43,8 mm	**6020 316 990**	BPW 02.0316.99.00
64 mm	35 mm	56 mm	**6051 139 204**	BPW 05.113.92.04.0

Federbolzen-Reparatursatz



Abbildung entspricht 6058 570 018

Ausführung	Länge	Gewinde	Bestell-Nr.	Vergleichs-Nr.
Alu-Stütze	180 mm	M24 x 2	**6058 570 030**	BPW 05.857.00.30.0
starr, gerade Stahl-Stütze	190 mm	M30 x 3,5	**6058 570 003**	BPW 05.857.00.03.0
starr, Verdrehsicherung mit Innen-Vierkant, angeschweißte Schleißscheibe	200 mm	M30 x 3,5	**6058 570 012**	BPW 05.857.00.12.0
starr, Verdrehsicherung mit Innen-Vierkant, lose Schleißscheibe	200 mm	M30 x 3,5	**6058 570 024**	BPW 05.857.00.24.0
verstellbar, gerade Stahl-Stütze	200 mm	M30 x 3,5	**6058 570 015**	BPW 05.857.00.15.0
verstellbar, gerade Stahl-Stütze, C-Träger	170 mm	M30 x 3,5	**6058 570 019**	BPW 05.857.00.19.0
verstellbar, gerade Stahl-Stütze, C-Träger	166 mm	M24 x 2	**6058 570 029**	BPW 05.857.00.29.0
verstellbar, gerade Stahl-Stütze, Edelstahl-Stütze	170 mm	M30 x 3,5	**6058 570 018**	BPW 05.857.00.18.0
verstellbar, schräge Stahl-Stütze	166 mm	M24 x 2	**6058 570 028**	BPW 05.857.00.28.0
verstellbar, Verstellung mit Vierkant-Rahmen	200 mm	M30 x 3,5	**6058 570 009**	BPW 05.857.00.09.0

Sicherungsmutter

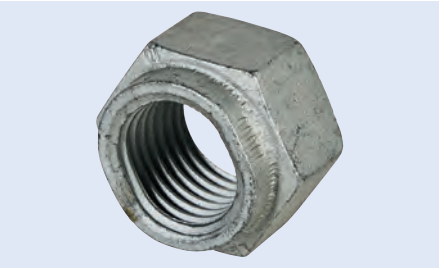

Gewinde M22
Schlüsselweite 32 mm

Bestell-Nr.	Vergleichs-Nr.
6032 600 419	BPW 03.260.04.19.0

KNORR-BREMSE

Bremsträger

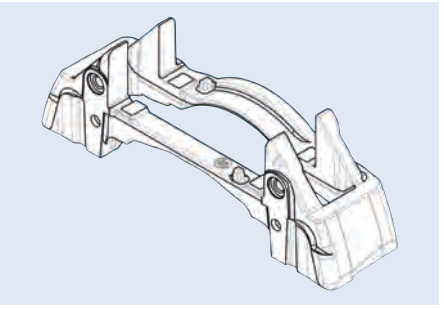

Befestigung Tangentialverschraubung

Bremssystem	Bestell-Nr.	Vergleichs-Nr.
SB 3745	**6033 038 855**	BPW 03.303.88.55.0
SB 4309	**6033 038 856**	BPW 03.303.88.56.0

KNORR-BREMSE

Scheibenbremsbelag-Satz

WVA-Nr. 29171
Bremssystem SK7...
Belaglänge 210,5 mm
Belagbreite 108,2 mm
Belagstärke 30.00 mm

Lieferumfang
ohne Verschleißanzeiger, mit Anbaumaterial



Bestell-Nr.	Vergleichs-Nr.
3400 011 471	Knorr K011471K50

KNORR-BREMSE

Scheibenbremsbelag-Satz

WVA-Nr. 29167, 29270
Bremssystem SB7...
Belaglänge 210,5 mm
Belagbreite 248 mm
Belagstärke 30 mm

Lieferumfang
mit Zubehör

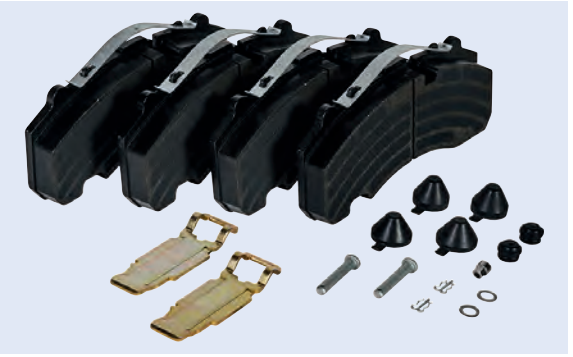

Bestell-Nr.	Vergleichs-Nr.
2129 087 300	Knorr K011470K50

KNORR-BREMSE

Warnkontakt

Anwendungsbereich
Scheibenbremse

Lieferumfang
mit Anschlusskabel



Bestell-Nr.	Vergleichs-Nr.
6058 015 170	BPW 05.801.51.70.0

Haldex

Gestängesteller
automatisch, S-ABA

Form links gekröpft, 0 mm
Neigungswinkel +20°
Zahnnabenprofil SAE 1 1/2" 10
Lochmaß 250/180/165/150/135/120 mm
Lochanzahl 6



Bestell-Nr.	Vergleichs-Nr.
3970 080 019	Haldex 80019S

Hubodometerkapsel

Reifengröße 385/65 R 22,5



Ausführung	Bestell-Nr.	Vergleichs-Nr.
digital	**6052 127 522**	BPW 05.212.75.22.0
mechanisch	**6052 122 546**	BPW 05.212.25.46.0

Hubodometerkapsel

einstellbar auf beliebige Reifengrößen (Grundeinstellung 385/65 R 22,5"), bietet eine präzise Laufleistungsanzeige, ist zuverlässig (kein Aufschaukeln und Mitlaufen), austauschbare Batterie

Gewinde M136 x 2,5



Bestell-Nr.	Vergleichs-Nr.
6052 127 502	BPW 05.212.75.06.0

Hubodometerkapsel

Ausführung mit integriertem Kilometerzähler
Anschluss Bajonett
Außen-∅ 142,6 mm

Lieferumfang
mit O-Ring



Umfang	Bestell-Nr.	Vergleichs-Nr.
3015-3134 mm	**6052 122 573**	BPW 05.212.25.73.0
3240-3260 mm	**6052 122 575**	BPW 05.212.25.75.0

Zubehör

Beschreibung	Bestell-Nr.	Vergleichs-Nr.
Batterie für Hubodometer	**6020 130 970**	BPW 02.013.09.70.0

Radnabenkappe
mit Hubodometer



Reifengröße	Gewinde	Bestell-Nr.	Vergleichs-Nr.
für Reifengröße: 365/80 R 20	M115 x 2	**6052 122 327**	BPW 05.212.23.27.0
für Reifengröße: 385/65 R 22,5	M125 x 2	**6052 122 429**	BPW 05.212.24.29.0

Radnabe

Anwendungsbereich
Stahl- und Aluminium-Räder

Lieferumfang
komplett



Abbildung entspricht 6098 010 658

Bestell-Nr.	BPW-Vergleichsnummer
6098 010 732	BPW 09.801.07.32.0
6098 010 607	BPW 09.801.06.07.0
6098 010 659	BPW 09.801.06.59.0
6098 010 605	BPW 09.801.06.05.0
6098 010 658	BPW 09.801.06.58.0
6098 010 608	BPW 09.801.06.08.2
6098 010 669	BPW 09.801.06.69.0
6098 010 661	BPW 09.801.06.61.2
6098 010 654	BPW 09.801.06.54.0
6098 010 603	BPW 09.801.06.03.0
6098 010 656	BPW 09.801.06.56.0
6098 010 662	BPW 09.801.06.62.2
6098 010 664	BPW 09.801.06.64.0
6098 010 606	BPW 09.801.06.06.0
6098 010 652	BPW 09.801.06.52.0

Reparatursatz
für Radnabe

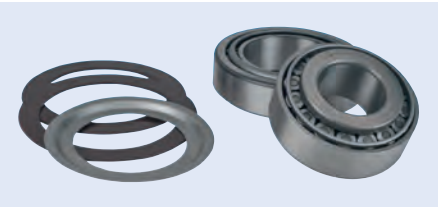

Bestell-Nr.	Vergleichs-Nr.
6109 121 335	BPW 09.801.02.24.0

Polrad

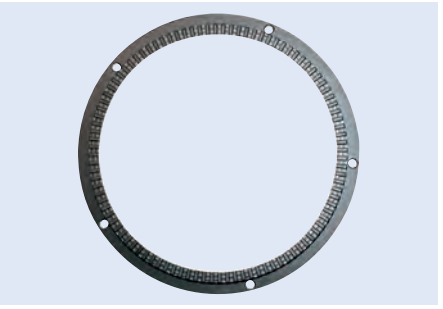

Abbildung entspricht 6033 100 939

Anwendungsbereich	Zähnezahl	Stärke	Innen-∅	Außen-∅	Bestell-Nr.	Vergleichs-Nr.
Scheibenbremse	100	19 mm	152 mm	180 mm	**6053 100 852**	BPW 05.310.08.52.1
Scheibenbremse BPW SB 3745, Monoblock, 370 x 45 mm	80	22 mm	177 mm	215 mm	**6033 100 938**	BPW 03.310.09.38.0
Scheibenbremse BPW SB 3745, Monoblock, 370 x 45 mm	100	21,7 mm	105 mm	156 mm	**6053 100 730**	BPW 05.310.07.30.1
Scheibenbremse BPW SB 3745, Monoblock, 370 x 45 mm	100	22 mm	177 mm	215 mm	**6033 100 939**	BPW 03.310.09.39.0
Scheibenbremse BPW SB 4309/4345, Monoblock, 430 x 45 mm	100	19,5 mm	150 mm	180 mm	**6053 100 850**	BPW 05.310.08.50.1
Trommelbremse	80	19,5 mm	150 mm	176 mm	**6053 100 844**	BPW 05.310.08.44.1
Trommelbremse, SN 3020, 300 x 200 mm	80	15 mm	152 mm	170 mm	**6033 100 818**	BPW 03.310.08.18.0
Trommelbremse, SN 3020, 300 x 200 mm	80	17,5 mm	170 mm	194 mm	**6033 100 824**	BPW 03.310.08.24.1
Trommelbremse, SN 4218, 420 x 180 mm	100	15 mm	152 mm	170 mm	**6033 100 815**	BPW 03.310.08.15.0

Polrad

Zähnezahl 100

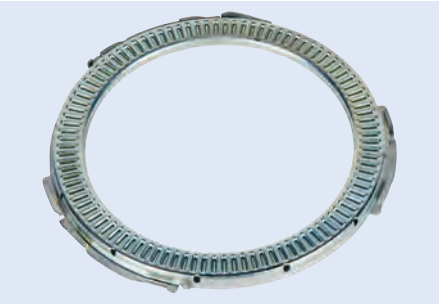

Abbildung entspricht 6144 211 962

Anwendungsbereich	Stärke	Innen-∅	Außen-∅	Bestell-Nr.	Vergleichs-Nr.
Scheibenbremse	8,5 mm	125 mm	156 mm	**6144 211 962**	BPW 03.310.08.51.0
Trommelbremse	15 mm	176 mm	194 mm	**6144 211 925**	BPW 03.310.08.14.0

Achsmutter

Gewinde M52 x 2
Schlüsselweite 95 mm
∅ 120 mm



Bestell-Nr.	Vergleichs-Nr.
6052 664 706	BPW 09.266.47.11.0

Sechskantmutter
für Radnabe

Schlüsselweite 32 mm
Gewinde M22 x 2



Bestell-Nr.	Vergleichs-Nr.
6143 711 517	BPW 03.260.04.06.0

Kegelrollenlager



Typ	Außen-∅	Innen-∅	Breite	Bestell-Nr.	Vergleichs-Nr.
33116	130 mm	80 mm	37 mm	**6026 410 240**	BPW 02.6410.24.00
32310	110 mm	50 mm	42,25 mm	**6026 410 250**	BPW 02.6410.25.00

Reparatursatz
für Kegelrollenlager

Achslast 9 t



Abbildung entspricht 6098 010 272

Lieferumfang	Bestell-Nr.	Vergleichs-Nr.
1 x Wellendichtring ECO Seal, 2 x Kegelrollenlager, 1 x Abdeckblech, 1 x Dichtung, 1 x Stoßring, 1 x Scheibe	**6098 010 626**	BPW 09.801.06.26.0
1 x Ring, 1 x Grobschmutzdichtung, 2 x Kegelrollenlager, 1 x Abdeckblech, 2 x Stoßring, 1 x Scheibe	**6098 010 272**	BPW 09.801.02.72.0
2 x Ring, 2 x Kegelrollenlager, 1 x Abdeckblech, 1 x Splint	**6098 010 224**	BPW 09.801.02.24.0

Stoßdämpfer

Ausführung Öldruck, Zweirohr-System
Befestigung Auge/Auge



(Abbildung ähnlich)

Länge	Bestell-Nr.	Vergleichs-Nr.
292-432 mm	**6123 722 890**	BPW 02.3722.89.00
326-496 mm	**6123 722 830**	BPW 02.3722.83.00
351-541 mm	**6123 722 880**	BPW 02.3722.88.00
425-695 mm	**6134 813 311**	BPW 02.3702.20.00
466-766 mm	**6134 813 780**	BPW 02.3702.670.0
475-795 mm	**6134 813 712**	BPW 02.3702.60.00

Stoßdämpfer

Ausführung Öldruck, Zweirohr-System
Befestigung Auge/Auge



(Abbildung ähnlich)

Länge	Bestell-Nr.	Vergleichs-Nr.
292-432 mm	**6023 722 890**	BPW 02.3722.89.02
326-496 mm	**6023 722 830**	BPW 02.3722.83.02
336-501 mm	**6023 722 640**	BPW 02.3722.64.02
336-501 mm	**6023 722 630**	BPW 02.3722.63.02
351-541 mm	**6023 722 880**	BPW 02.3722.88.02
426-696 mm	**6023 702 200**	BPW 02.3702.20.02
466-766 mm	**6023 702 670**	BPW 02.3702.67.00
536-906 mm	**6023 722 620**	BPW 02.3722.62.02

www.europart.net

Erstklassig im Einsatz

EUROPART Motoren-, Getriebe- und Hydrauliköle:
Noch mehr Sicherheit und Zuverlässigkeit für Ihren Motor

- geringer Ölverbrauch durch niedrigeren Verdampfungsverlust
- sehr guter Schutz gegen Ölablagerungen an Kolben
- hohe Oxidationsbeständigkeit
- bietet verlängerte Ölwechselintervalle (je nach Herstellervorschrift)



Herstellerfreigaben für:

- **MERCEDES-BENZ**
- **MAN**
- **RENAULT**
- **VOLVO**
- **MACK**
- **ZF**

Weitere Freigaben in Vorbereitung.

Bei Fragen stehen wir Ihnen gerne zur Verfügung:
Tel.: 0180 2255 330*

*nur 6 Cent pro Gespräch, Mobilfunkpreise können abweichen

EUROPART – Europas Nr. 1 für Truck-, Trailer-, Transporter- und Bus-Ersatzteile!

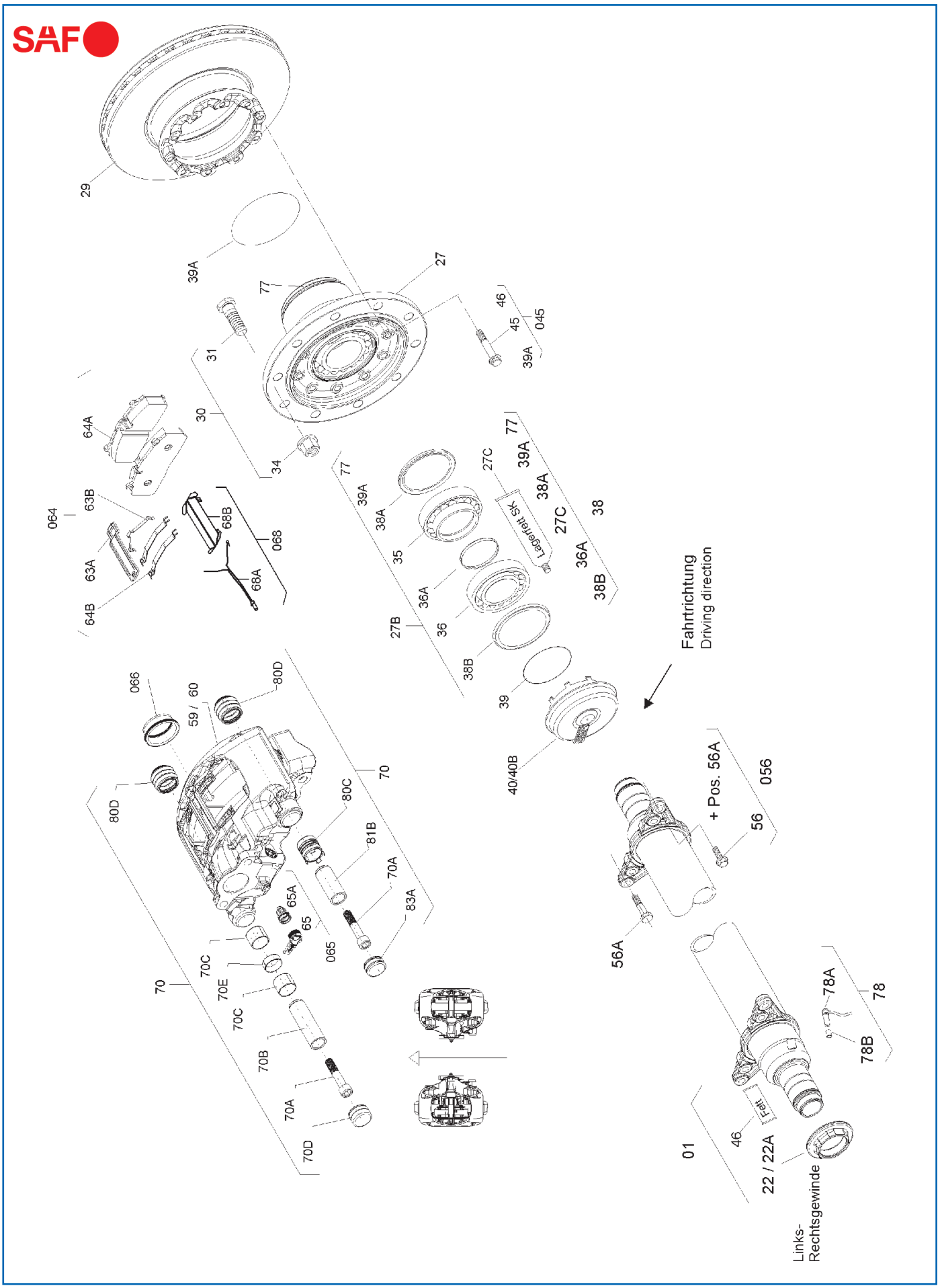
SAF
29
39A
27
77
31
30
34
46
45
045
39A
64A
064
63B
63A
64B
68B
068
68A
77
39A
38A
35
36A
36
27B
38B
39
40/40B
27C
Lagerfett SK
77
39A
38A
27C
36A
38B
38
Fahrtrichtung
Driving direction
066
59 / 60
80D
80D
70
80C
81B
70A
83A
65A
65
065
70C
70E
70C
70B
70A
70D
70
+ Pos. 56A
056
56
56A
78A
78
78B
Fett
46
01
22 / 22A
Links-
Rechtsgewinde

Ersatzteile
passend für B9-19S

Abb.	Beschreibung	Abmessung	Bestell-Nr.
22	Achsmutter, rechts	M75 x 1,5/Schlüsselweite 85 mm	**5010 110 086**
22.A	Achsmutter, links	M75 x 1,5/Schlüsselweite 85 mm	**5010 110 085**
27	Radnabeneinheit mit Radlagern und Dichtungen		**5033 073 056**
27.B	Reparatursatz für Radlager		**5034 402 000**
29	Bremsscheibe	∅ 377 x 45 mm	**5040 790 018**
30	Radbolzen-Satz (Abb. 31, 34)	M22 x 1,5 x 78 mm	**5033 021 157**
27	Radbolzen-Satz (Abb. 31, 34)	M22 x 1,5 x 68 mm	**5013 031 118**
31	Radbolzen, Aluminium	M22 x 1,5 x 76 mm	**5013 031 120**
31	Radbolzen	M22 x 1,5 x 68 mm	**5030 311 181**
34	Radmutter	M22 x 1,5 x 27/Schlüsselweite 32 mm	**5042 473 012**
38	Reparatursatz für Radlager Fettwechsel		**5034 343 024**
39.A	O-Ring	∅ 92 mm x 4 mm	**5043 150 075**
40	Radnabenkappe mit O-Ring SKRB Integral		**5043 040 102**
40.B	Radnabenkappe für Hubodometer SKRB Integral		**5043 040 103**
45	Doppelsechskantschraube	M14 x 1,5 x 65 mm	**5043 751 009**
045	Zubehör-Satz Bremsscheibe		**5034 343 663**
46	Fett, 5 g		**5053 870 015**
56	Doppelsechskantschraube	M18 x 1,5 x 55 mm	**5043 751 006**
056	Befestigungsschrauben-Satz Bremssattel		**5034 343 660**
56.A	Passschraube	M18 x 1,5 x 55 mm	**5043 751 008**
59	Bremssattel mit Scheibenbremsbelag, SBS 1918 H0, links		**5030 800 085**
60	Bremssattel mit Scheibenbremsbelag, SBS 1918 H0, rechts		**5030 800 086**
064	Scheibenbremsbelag-Satz		**5030 570 014**
065	Rücksteller-Gruppe mit Nachstellschraube und Stopfen		**5034 343 862**
066	Dichtungssatz für Druckstück		**5034 343 863**
068	Verschleißanzeiger-Satz		**5034 242 033**
70	Führungs-/Dichtungssatz		**5034 343 861**
78	ABS-Kit mit Stabsensor und Klemmbuchse		**5030 290 233**
78.A	Stabsensor (Intra-Familie) mit Stecker	Kabellänge 1000 mm	**5040 291 064**
78.B	Klemmhülse, für ABS-Sensor		**0687 598 154**

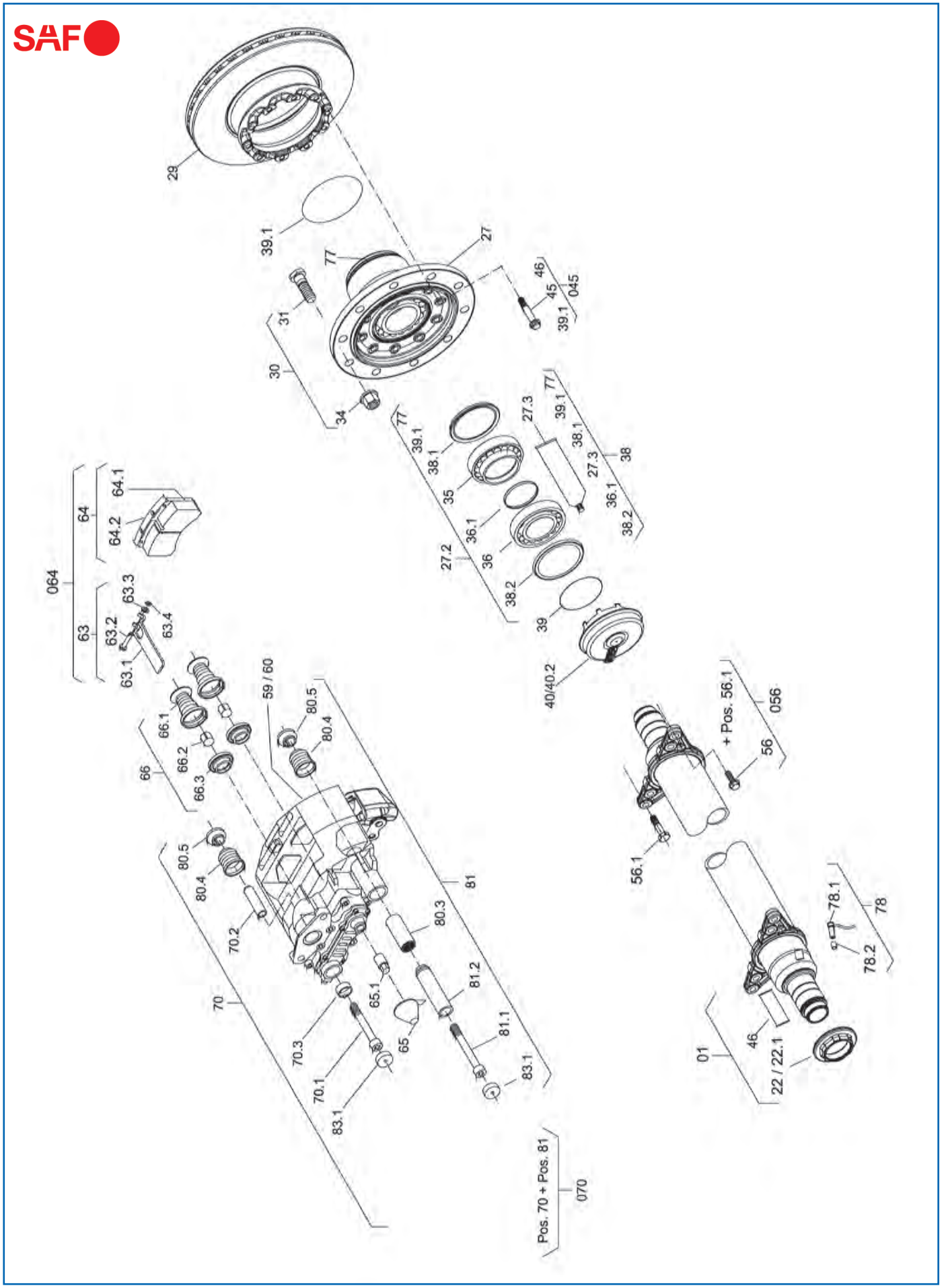
SAF
29
39.1
77
27
31
30
34
46
45
045
39.1
77
39.1
38.1
35
27.3
39.1
77
38.1
27.3
38
36.1
38.2
27.2
36.1
36
38.2
39
40/40.2
064
64
64.1
64.2
63
63.3
63.2
63.4
63.1
66
66.1
66.2
66.3
59 / 60
80.5
80.4
80.5
80.4
70.2
70
80.3
81
65.1
81.2
65
81.1
70.3
70.1
83.1
83.1
Pos. 70 + Pos. 81
070
+ Pos. 56.1
056
56
56.1
01
46
22 / 22.1
78.1
78.2
78

Ersatzteile
passend für B9-22K01

Abb.	Beschreibung	Abmessung	Bestell-Nr.
22	Achsmutter, rechts	M75 x 1,5/Schlüsselweite 85 mm	**5010 110 086**
22.1	Achsmutter, links	M75 x 1,5/Schlüsselweite 85 mm	**5010 110 085**
27	Radnabeneinheit mit Radlagern und Dichtungen		**5033 073 056**
27.2	Reparatursatz Radnabeneinheit		**5034 343 020**
29	Bremsscheibe	∅ 430 x 48 mm	**5040 790 017**
30	Radbolzen-Satz (Abb. 31, 34)	M22 x 1,5 x 68 mm	**5013 031 118**
30	Radbolzen-Satz (Abb. 31, 34)	M22 x 1,5 x 78 mm	**5033 021 157**
31	Radbolzen, Aluminium	M22 x 1,5 x 76 mm	**5013 031 120**
34	Radmutter	M22 x 1,5 x 27/Schlüsselweite 32 mm	**5042 473 012**
38	Reparatursatz für Radlager Fettwechsel		**5034 343 024**
39.1	O-Ring	∅ 92 mm x 4 mm	**5043 150 075**
40	Radnabenkappe mit O-Ring SKRB Integral		**5043 040 102**
40.2	Radnabenkappe für Hubodometer SKRB Integral		**5043 040 103**
045	Zubehör-Satz Bremsscheibe		**5034 343 663**
45	Doppelsechskantschraube	M14 x 1,5 x 65 mm	**5043 751 009**
46	Fett, 5 g		**5053 870 015**
056	Befestigungsschrauben-Satz Bremssattel		**5034 343 660**
56	Doppelsechskantschraube	M18 x 1,5 x 55 mm	**5043 751 006**
56.1	Passschraube	M18 x 1,5 x 55 mm	**5043 751 008**
59	Bremssattel, rechts, mit Scheibenbremsbelag-Satz		**5030 800 060**
60	Bremssattel, links, mit Scheibenbremsbelag-Satz		**5030 800 059**
064	Scheibenbremsbelag-Satz, Knorr SK7 (Abb. 63, 64.1, 64.2, 65, 65.1)	201,8 x 108 x 30,00 mm	**5030 570 085**
65	Reparatursatz Nachstellerkappe SN6,7/SK7 (Abb. 65.1)		**5034 343 816**
66	Druckstück-Satz Knorr SN/SK (Abb. 66.1, 66.2, 66.3)		**5034 343 814**
070	Führungs-/Dichtungssatz SK7 (Abb. 65, 70, 81)		**5034 343 815**
78	ABS-Drehzahlsensor-Set mit Fett und Klemmhülse (Abb. 78.1, 78.2)	Kabellänge 400 mm	**0210 329 212**
78	ABS-Drehzahlsensor-Set mit Fett und Klemmhülse (Abb. 78.1, 78.2)	Kabellänge 1000 mm	**0210 329 222**
78.1	Drehzahlsensor für ABS, S plus	Kabellänge 400 mm	**5040 291 002**
78.1	Stabsensor (Intra-Familie) mit Stecker	Kabellänge 1000 mm	**5040 291 064**
78.2	Klemmhülse, für ABS-Sensor		**0687 598 154**
83.1	Stahlkappe SK7 (Festlager)		**5034 343 817**


SAF
29
39A
77
27
31
30
34
46
45
045
39A
064
64
64A
64B
64C
63
63A
63B
63C
63D
63E
77
39A
38A
35
36A
36
27B
38B
39
40/40B
27C
Lagerfett SK
77
39A
38A
27C
38
36A
38B
66
66A
66B
66C
59 / 60
80E
80D
80E
80D
70B
70
70C
70A
83A
65A
65
80C
81
81B
81A
83B
Pos. 70 + Pos. 81
070
+ Pos. 56A
056
56
56A
01
46
Fett
22 / 22A
Links-
Rechtsgewinde
76
78A
78
78B

Ersatzteile
passend für B9-22S01

Abb.	Beschreibung	Abmessung	Bestell-Nr.
22	Achsmutter, rechts	M75 x 1,5/Schlüsselweite 85 mm	**5010 110 086**
22.1	Achsmutter, links	M75 x 1,5/Schlüsselweite 85 mm	**5010 110 085**
27	Radnabeneinheit mit Radlagern und Dichtungen		**5033 073 056**
27.2	Reparatursatz für Radlager		**5034 402 000**
29	Bremsscheibe	∅ 430 x 48 mm	**5040 790 017**
27	Radbolzen-Satz (Abb. 31, 34)	M22 x 1,5 x 68 mm	**5013 031 118**
30	Radbolzen-Satz (Abb. 31, 34)	M22 x 1,5 x 78 mm	**5033 021 157**
31	Radbolzen, Aluminium	M22 x 1,5 x 76 mm	**5013 031 120**
31	Radbolzen	M22 x 1,5 x 68 mm	**5030 311 181**
34	Radmutter	M22 x 1,5 x 27/Schlüsselweite 32 mm	**5042 473 012**
38	Reparatursatz für Radlager Fettwechsel		**5034 343 024**
39.1	O-Ring	∅ 92 mm x 4 mm	**5043 150 075**
40	Radnabenkappe mit O-Ring SKRB Integral		**5043 040 102**
40.2	Radnabenkappe für Hubodometer SKRB Integral		**5043 040 103**
045	Zubehör-Satz Bremsscheibe		**5034 343 663**
45	Doppelsechskantschraube	M14 x 1,5 x 65 mm	**5043 751 009**
46	Fett, 5 g		**5053 870 015**
056	Befestigungsschrauben-Satz Bremssattel		**5034 343 660**
56	Doppelsechskantschraube	M18 x 1,5 x 55 mm	**5043 751 006**
56.1	Passschraube	M18 x 1,5 x 55 mm	**5043 751 008**
59	Bremssattel mit Scheibenbremsbelag, SBS 2220 K0, links		**5030 800 087**
60	Bremssattel mit Scheibenbremsbelag, SBS 2220 K0, rechts		**5030 800 088**
63.5	Verschleißkontakt-Satz		**5034 242 004**
064	Scheibenbremsbelag-Satz		**5030 570 006**
65	Nachstellerkappen-Satz für Zuspanneinheit		**3400 046 950**
66	Druckstück-Satz		**5034 343 823**
070	Führungs-/Dichtungssatz		**5034 343 824**
76	Halter für Sensorstecker	Außen-∅ 24/Innen-∅ 18,1/Höhe 11 x 30 mm	**5011 890 080**
78	ABS-Kit mit Stabsensor und Klemmbuchse		**5030 290 233**
78	ABS-Drehzahlsensor-Set mit Fett und Klemmhülse (Abb. 78.1, 78.2)	Kabellänge 400 mm	**0210 329 212**
78.1	Drehzahlsensor für ABS, S plus	Kabellänge 400 mm	**5040 291 002**
78.1	Stabsensor (Intra-Familie) mit Stecker	Kabellänge 1000 mm	**5040 291 064**
78.2	Klemmhülse, für ABS-Sensor		**0687 598 154**

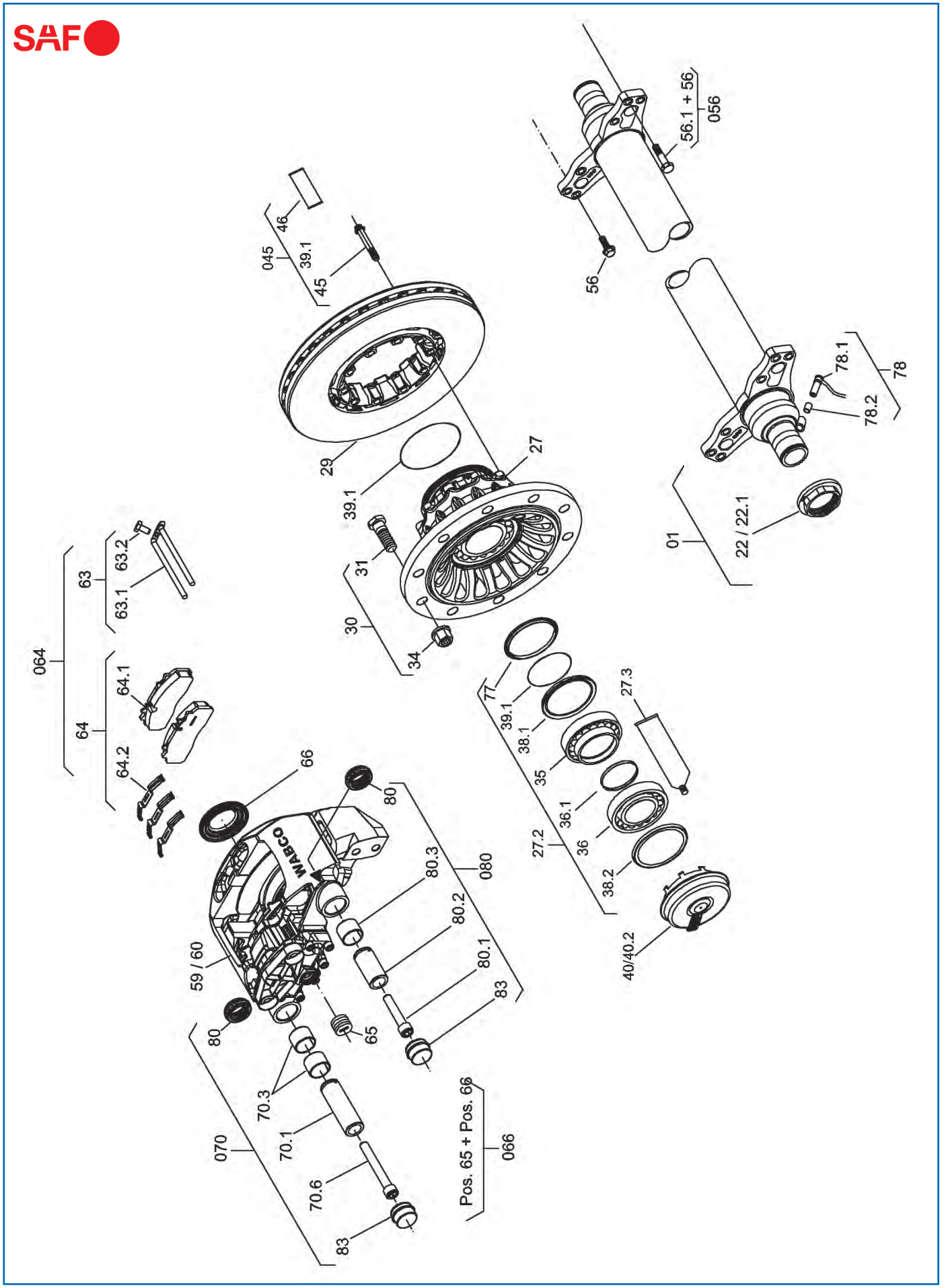
SAF
56.1 + 56
056
56
045
46
39.1
45
29
39.1
27
31
30
34
78.1
78
78.2
01
22 / 22.1
064
63
63.2
63.1
64
64.1
64.2
66
80
80.3
080
80.2
80.1
83
59 / 60
65
70.3
70.1
70.6
83
070
Pos. 65 + Pos. 66
066
77
39.1
38.1
35
36.1
36
27.2
38.2
27.3
40/40.2
WABCO

Ersatzteile
passend für BI9-22W

Abb.	Beschreibung	Abmessung	Bestell-Nr.
22	Achsmutter, rechts	M75 x 1,5/Schlüsselweite 85 mm	**5010 110 086**
22.1	Achsmutter, links	M75 x 1,5/Schlüsselweite 85 mm	**5010 110 085**
27	Radnabeneinheit Integral		**5033 073 045**
27.2	Reparatursatz Radnabeneinheit		**5034 343 020**
29	Bremsscheibe Integral	430 x 48 mm	**5040 790 013**
27	Radbolzen-Satz (Abb. 31, 34)	M22 x 1,5 x 68 mm	**5013 031 118**
30	Radbolzen-Satz (Abb. 31, 34)	M22 x 1,5 x 78 mm	**5033 021 157**
31	Radbolzen, Aluminium	M22 x 1,5 x 76 mm	**5013 031 120**
34	Radmutter	M22 x 1,5 x 27/Schlüsselweite 32 mm	**5042 473 012**
39.1	O-Ring	∅ 92 mm x 4 mm	**5043 150 075**
40	Radnabenkappe mit O-Ring SKRB Integral		**5043 040 102**
40.2	Radnabenkappe für Hubodometer SKRB Integral		**5043 040 103**
045	Reparatursatz Integralscheibe RB/BI		**5034 343 662**
45	Doppelsechskantschraube	M12 x 1,5 x 75 mm	**5043 751 005**
46	Fett, 5 g		**5053 870 015**
056	Befestigungsschrauben-Satz Bremssattel		**5034 343 660**
56	Doppelsechskantschraube	M18 x 1,5 x 55 mm	**5043 751 006**
56.1	Passschraube	M18 x 1,5 x 55 mm	**5043 751 008**
59	Bremssattel, links, WABCO PAN 22-1		**5030 800 067**
60	Bremssattel, rechts, WABCO PAN 22-1		**5030 800 068**
064	Scheibenbremsbelag-Satz (Abb. 63, 64.1, 64.2, 65)	210,4 x 109,5 x 31,00 mm	**5030 570 084**
066	Dichtungssatz SK RB (Abb. 65, 65.2, 66)		**5034 343 829**
070	Führungs-/Dichtungssatz SK RB (Abb. 70.1-70.6, 080)		**5343 438 271**
78	ABS-Drehzahlsensor-Set mit Fett und Klemmhülse (Abb. 78.1, 78.2)	Kabellänge 1000 mm	**0210 329 222**
78	ABS-Drehzahlsensor-Set mit Fett und Klemmhülse (Abb. 78.1, 78.2)	Kabellänge 400 mm	**0210 329 212**
78.1	Drehzahlsensor für ABS, S plus	Kabellänge 400 mm	**5040 291 002**
78.1	Stabsensor (Intra-Familie) mit Stecker	Kabellänge 1000 mm	**5040 291 064**
78.2	Klemmhülse, für ABS-Sensor		**0687 598 154**

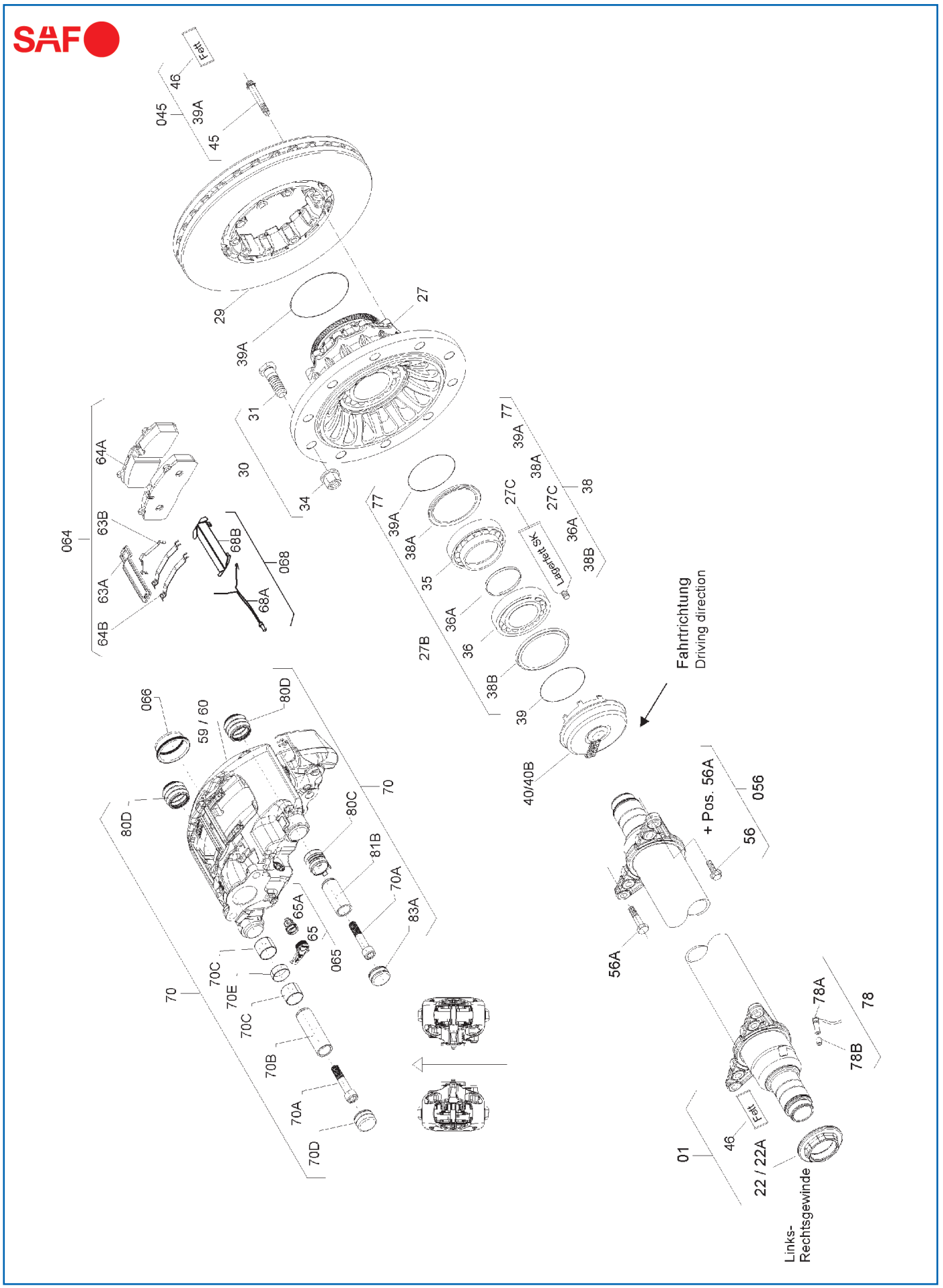
SAF
Fett
045
46
39A
45
29
27
39A
31
30
34
77
39A
38A
27C
27C
38
36A
38B
Lagerfett SK
35
36A
36
27B
38B
39
40/40B
Fahrtrichtung
Driving direction
064
64A
63B
63A
64B
68B
068
68A
066
59 / 60
80D
80D
70
80C
81B
70A
83A
65A
65
065
70C
70E
70C
70B
70A
70D
70
+ Pos. 56A
056
56
56A
78A
78
78B
01
46
Fett
22 / 22A
Links-
Rechtsgewinde

Ersatzteile
passend für BI9-19S

Abb.	Beschreibung	Abmessung	Bestell-Nr.
22	Achsmutter, rechts	M75 x 1,5/Schlüsselweite 85 mm	**5010 110 086**
22.1	Achsmutter, links	M75 x 1,5/Schlüsselweite 85 mm	**5010 110 085**
27	Radnabeneinheit Integral		**5033 073 045**
27.2	Reparatursatz für Radlager		**5034 402 000**
29	Bremsscheibe	∅ 377 x 57,5 mm	**5040 790 010**
27	Radbolzen-Satz (Abb. 31, 34)	M22 x 1,5 x 68 mm	**5013 031 118**
30	Radbolzen-Satz (Abb. 31, 34)	M22 x 1,5 x 78 mm	**5033 021 157**
31	Radbolzen, Aluminium	M22 x 1,5 x 76 mm	**5013 031 120**
31	Radbolzen	M22 x 1,5 x 68 mm	**5030 311 181**
34	Radmutter	M22 x 1,5 x 27/Schlüsselweite 32 mm	**5042 473 012**
38	Reparatursatz für Radlager Fettwechsel		**5034 343 024**
39.1	O-Ring	∅ 92 mm x 4 mm	**5043 150 075**
40	Radnabenkappe mit O-Ring SKRB Integral		**5043 040 102**
40.2	Radnabenkappe für Hubodometer SKRB Integral		**5043 040 103**
45	Doppelsechskantschraube	M12 x 1,5 x 75 mm	**5043 751 005**
045	Reparatursatz Integralscheibe RB/BI		**5034 343 662**
46	Fett, 5 g		**5053 870 015**
56	Doppelsechskantschraube	M18 x 1,5 x 55 mm	**5043 751 006**
056	Befestigungsschrauben-Satz Bremssattel		**5034 343 660**
56.1	Passschraube	M18 x 1,5 x 55 mm	**5043 751 008**
59	Bremssattel mit Scheibenbremsbelag, SBS 1918 H0, links		**5030 800 085**
60	Bremssattel mit Scheibenbremsbelag, SBS 1918 H0, rechts		**5030 800 086**
064	Scheibenbremsbelag-Satz		**5030 570 014**
065	Rücksteller-Gruppe mit Nachstellschraube und Stopfen		**5034 343 862**
066	Dichtungssatz für Druckstück		**5034 343 863**
068	Verschleißanzeiger-Satz		**5034 242 033**
70	Führungs-/Dichtungssatz		**5034 343 861**
78	ABS-Kit mit Stabsensor und Klemmbuchse		**5030 290 233**
78.1	Stabsensor (Intra-Familie) mit Stecker	Kabellänge 1000 mm	**5040 291 064**
78.2	Klemmhülse, für ABS-Sensor		**0687 598 154**

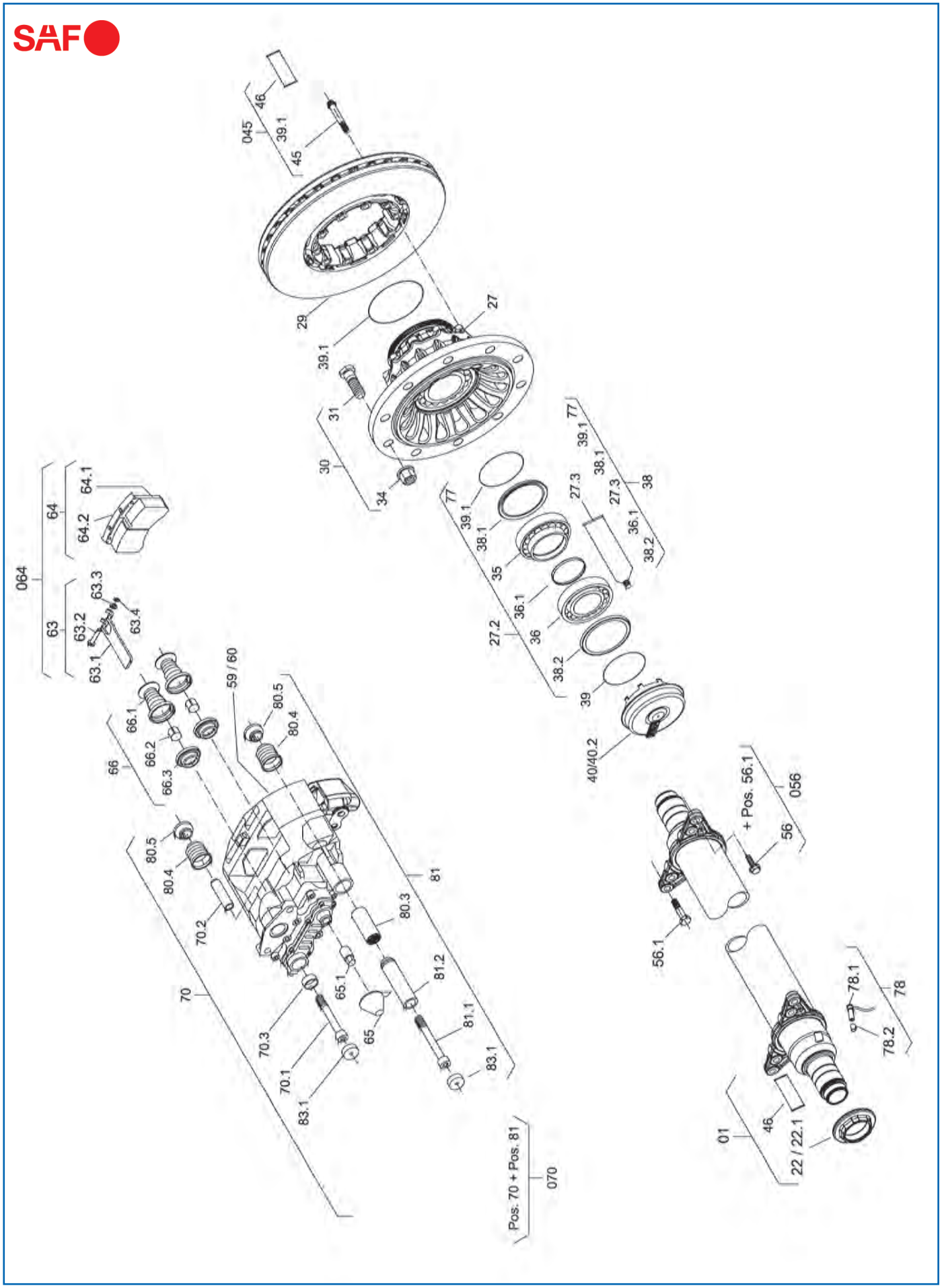
SAF
045
46
39.1
45
29
27
39.1
31
30
34
77
39.1
38.1
27.3
38
36.1
38.2
35
36.1
27.2
36
38.2
39
40/40.2
064
64
64.1
64.2
63
63.3
63.2
63.4
63.1
66
66.1
66.2
66.3
59 / 60
80.5
80.4
81
80.3
81.2
81.1
83.1
70
70.2
70.3
70.1
65.1
65
Pos. 70 + Pos. 81
070
056
+ Pos. 56.1
56
56.1
78
78.1
78.2
01
46
22 / 22.1

Ersatzteile
passend für BI9-22K01

Abb.	Beschreibung	Abmessung	Bestell-Nr.
22	Achsmutter, rechts	M75 x 1,5/Schlüsselweite 85 mm	**5010 110 086**
22.1	Achsmutter, links	M75 x 1,5/Schlüsselweite 85 mm	**5010 110 085**
27	Radnabeneinheit Integral		**5033 073 045**
27.2	Reparatursatz für Radlager		**5034 402 000**
29	Bremsscheibe Integral	430 x 48 mm	**5040 790 013**
30	Radbolzen-Satz (Abb. 31, 34)	M22 x 1,5 x 68 mm	**5013 031 118**
30	Radbolzen-Satz (Abb. 31, 34)	M22 x 1,5 x 78 mm	**5033 021 157**
31	Radbolzen, Aluminium	M22 x 1,5 x 76 mm	**5013 031 120**
34	Radmutter	M22 x 1,5 x 27/Schlüsselweite 32 mm	**5042 473 012**
38	Reparatursatz für Radlager Fettwechsel		**5034 343 024**
39.1	O-Ring	∅ 92 mm x 4 mm	**5043 150 075**
40	Radnabenkappe mit O-Ring SKRB Integral		**5043 040 102**
40.2	Radnabenkappe für Hubodometer SKRB Integral		**5043 040 103**
045	Reparatursatz Integralscheibe RB/BI		**5034 343 662**
45	Doppelsechskantschraube	M12 x 1,5 x 75 mm	**5043 751 005**
46	Fett, 5 g		**5053 870 015**
056	Befestigungsschrauben-Satz Bremssattel		**5034 343 660**
56	Doppelsechskantschraube	M18 x 1,5 x 55 mm	**5043 751 006**
56.1	Passschraube	M18 x 1,5 x 55 mm	**5043 751 008**
59	Bremssattel, rechts, mit Scheibenbremsbelag-Satz		**5030 800 060**
60	Bremssattel, links, mit Scheibenbremsbelag-Satz		**5030 800 059**
064	Scheibenbremsbelag-Satz, Knorr SK7 (Abb. 63, 64.1, 64.2, 65, 65.1)	201,8 x 108 x 30,00 mm	**5030 570 085**
65	Reparatursatz Nachstellerkappe SN6,7/SK7 (Abb. 65.1)		**5034 343 816**
66	Druckstück-Satz Knorr SN/SK (Abb. 66.1, 66.2, 66.3)		**5034 343 814**
070	Führungs-/Dichtungssatz SK7 (Abb. 65, 70, 81)		**5034 343 815**
78	ABS-Drehzahlsensor-Set mit Fett und Klemmhülse (Abb. 78.1, 78.2)	Kabellänge 1000 mm	**0210 329 222**
78.1	Stabsensor (Intra-Familie) mit Stecker	Kabellänge 1000 mm	**5040 291 064**
78.2	Klemmhülse, für ABS-Sensor		**0687 598 154**
83.1	Stahlkappe SK7 (Festlager)		**5034 343 817**


045
46
Fett
39A
45
29
27
39A
31
30
34
77
39A
38A
27C
38
36A
38B
Lagerfett SK
77
39A
38A
35
36A
27B
36
38B
39
40/40B
064
64
64A
64B
64C
63C
63D
63
63B
63A
63E
66
66A
66B
66C
59 / 60
80E
80D
80E
80D
70B
70
70C
70A
83A
65A
65
80C
81
81B
81A
83B
Pos. 70 + Pos. 81
070
056
+ Pos. 56A
56
56A
76
78A
78
78B
01
46
Fett
22 / 22A
Links-
Rechtsgewinde

Ersatzteile
passend für BI9-22S01

Abb.	Beschreibung	Abmessung	Bestell-Nr.
22	Achsmutter, rechts	M75 x 1,5/Schlüsselweite 85 mm	**5010 110 086**
22.1	Achsmutter, links	M75 x 1,5/Schlüsselweite 85 mm	**5010 110 085**
27	Radnabeneinheit Integral		**5033 073 045**
27.2	Reparatursatz für Radlager		**5034 402 000**
29	Bremsscheibe Integral	430 x 48 mm	**5040 790 013**
30	Radbolzen-Satz (Abb. 31, 34)	M22 x 1,5 x 68 mm	**5013 031 118**
30	Radbolzen-Satz (Abb. 31, 34)	M22 x 1,5 x 78 mm	**5033 021 157**
31	Radbolzen, Aluminium	M22 x 1,5 x 76 mm	**5013 031 120**
31	Radbolzen	M22 x 1,5 x 68 mm	**5030 311 181**
34	Radmutter	M22 x 1,5 x 27/Schlüsselweite 32 mm	**5042 473 012**
38	Reparatursatz für Radlager Fettwechsel		**5034 343 024**
39.1	O-Ring	∅ 92 mm x 4 mm	**5043 150 075**
40	Radnabenkappe mit O-Ring SKRB Integral		**5043 040 102**
40.2	Radnabenkappe für Hubodometer SKRB Integral		**5043 040 103**
045	Reparatursatz Integralscheibe RB/BI		**5034 343 662**
45	Doppelsechskantschraube	M12 x 1,5 x 75 mm	**5043 751 005**
46	Fett, 5 g		**5053 870 015**
056	Befestigungsschrauben-Satz Bremssattel		**5034 343 660**
56	Doppelsechskantschraube	M18 x 1,5 x 55 mm	**5043 751 006**
56.1	Passschraube	M18 x 1,5 x 55 mm	**5043 751 008**
59	Bremssattel mit Scheibenbremsbelag, SBS 2220 K0, links		**5030 800 087**
60	Bremssattel mit Scheibenbremsbelag, SBS 2220 K0, rechts		**5030 800 088**
63.5	Verschleißkontakt-Satz		**5034 242 004**
064	Scheibenbremsbelag-Satz		**5030 570 006**
65	Nachstellerkappen-Satz für Zuspanneinheit		**3400 046 950**
66	Druckstück-Satz		**5034 343 823**
070	Führungs-/Dichtungssatz		**5034 343 824**
76	Halter für Sensorstecker	Außen-∅ 24/Innen-∅ 18,1/Höhe 11 x 30 mm	**5011 890 080**
78	ABS-Kit mit Stabsensor und Klemmbuchse		**5030 290 233**
78	ABS-Drehzahlsensor-Set mit Fett und Klemmhülse (Abb. 78.1, 78.2)	Kabellänge 400 mm	**0210 329 212**
78.1	Drehzahlsensor für ABS, S plus	Kabellänge 400 mm	**5040 291 002**
78.1	Stabsensor (Intra-Familie) mit Stecker	Kabellänge 1000 mm	**5040 291 064**
78.2	Klemmhülse, für ABS-Sensor		**0687 598 154**

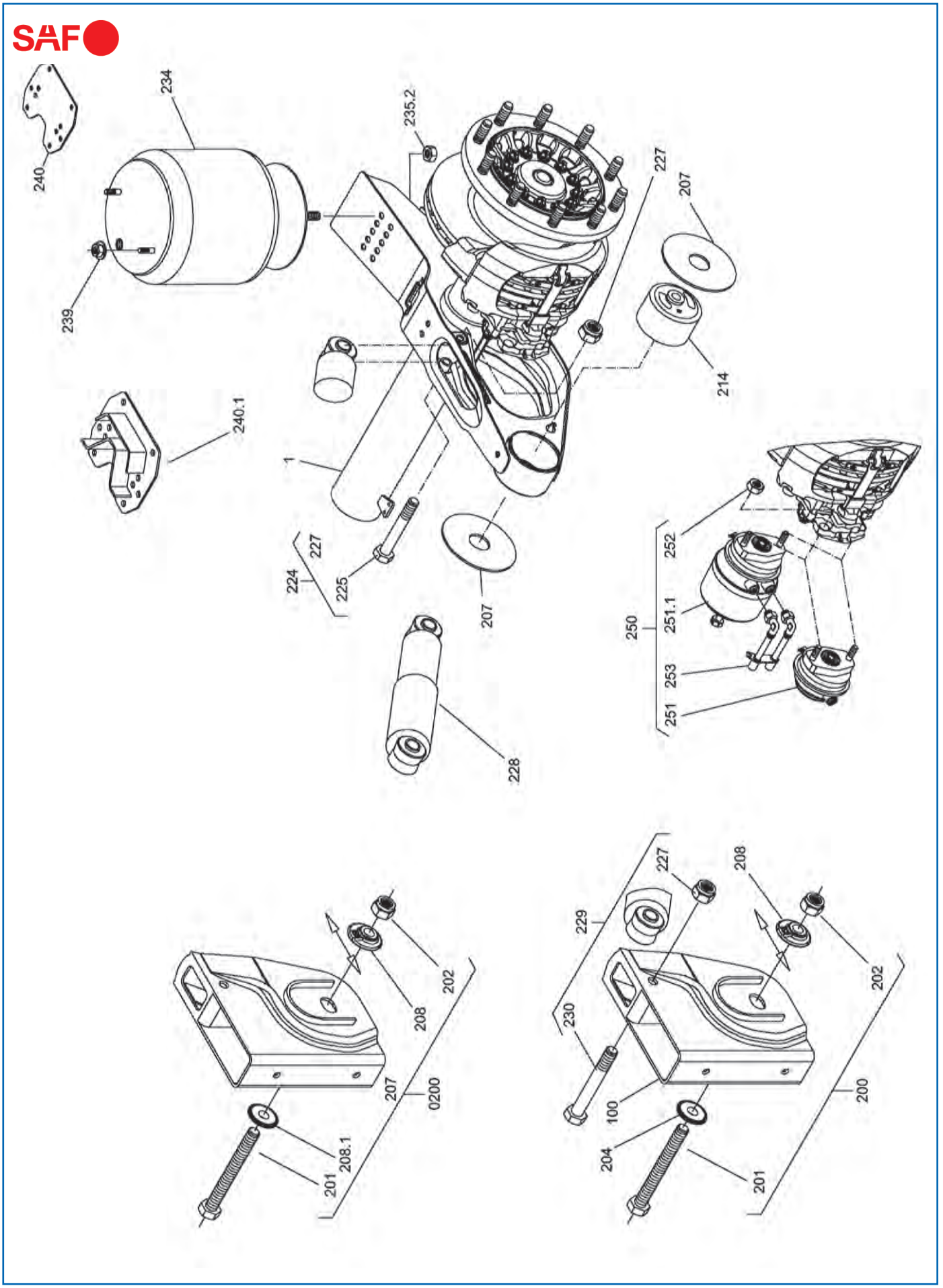
SAF
240
234
239
235.2
227
207
214
240.1
1
224
227
225
207
228
250
252
251.1
253
251
202
208
207
0200
208.1
201
229
227
208
230
202
100
200
204
201

Ersatzteile
passend für INTRADISC-IO

Abb.	Beschreibung	Abmessung	Bestell-Nr.
200	Sechskantschraube (Abb. 201, 202)	M30 x 200	**5033 411 048**
0200	Reparatursatz Federlagerung IO/IU		**5034 343 661**
201	Sechskantschraube	M30 x 205	**5043 431 048**
202	Sicherungsmutter	M30	**5042 474 022**
204	Druckscheibe für Luftfederaggregat		**5011 012 001**
207	Anlaufscheibe	170 x 60,5 x 4,75 mm	**5043 315 029**
208	Exzenterscheibe	∅ 102 x 20 mm	**5011 230 001**
214	Lagerbuchse		**5041 773 028**
224	Sechskantschraube (Abb. 225-227)	M20 x 1,5 x 150 mm	**5033 412 802**
225	Befestigungsschraube	M20 x 1,5 x 150 mm	**5043 432 802**
226	Unterlegscheibe	32 x 21 x 3 mm	**5043 311 503**
227	Sicherungsmutter	M20 x 1,5	**5042 474 044**
228	Stoßdämpfer	Länge 280-410 mm	**5023 760 070**
228	Stoßdämpfer	Länge 318-438 mm	**5023 760 071**
228	Stoßdämpfer	Länge 340-530 mm	**5023 760 072**
229	Sechskantschraube (Abb. 227, 230)	M20 x 1,5 x 120 mm	**5033 412 803**
230	Bundschraube	M20 x 1,5 x 120 mm	**5043 432 803**
233	Montageplatte für Luftfederaggregat	∅ 260 mm	**5010 430 351**
234	Luftfeder	290 x 351 mm	**5032 290 033**
235.2	Sicherungsmutter	M16	**5042 474 007**
236	Schneidschraube	K100 x 40 mm	**5043 432 037**
239	Sechskantmutter	M12	**5043 420 005**
240	Luftfederplatte, Stahl		**5010 430 261**
240	Luftfederplatte, Aluminium		**5010 430 262**
240.1	Luftfederbock	50 mm	**5022 370 081**
240.1	Luftfederbock	100 mm	**5022 370 080**

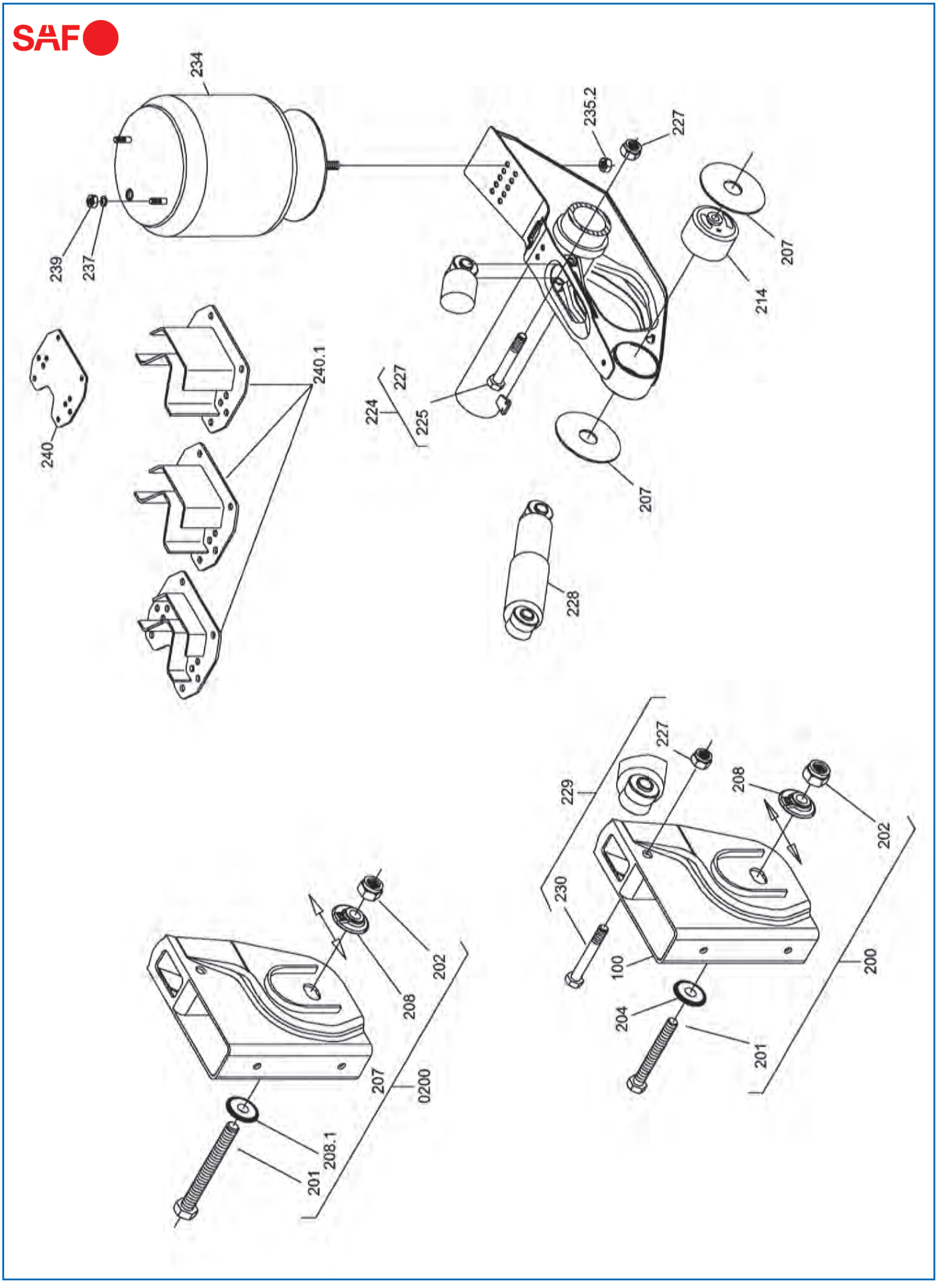
SAF
234
239
237
240
240.1
235.2
227
207
214
224
227
225
207
228
229
227
208
202
230
100
204
201
200
208
202
207
0200
208.1
201

Ersatzteile
passend für INTRADISC-IU

Abb.	Beschreibung	Abmessung	Bestell-Nr.
200	Sechskantschraube (Abb. 201, 202)	M30 x 200	**5033 411 048**
0200	Reparatursatz Federlagerung IO/IU		**5034 343 661**
201	Sechskantschraube	M30 x 205	**5043 431 048**
202	Sicherungsmutter	M30	**5042 474 022**
204	Druckscheibe		**5011 012 001**
207	Anlaufscheibe	170 x 60,5 x 4,75 mm	**5043 315 029**
208	Exzenterscheibe	∅ 102 x 20 mm	**5011 230 001**
214	Lagerbuchse		**5041 773 028**
224	Sechskantschraube (Abb. 225-227)	M20 x 1,5 x 150 mm	**5033 412 802**
225	Befestigungsschraube	M20 x 1,5 x 150 mm	**5043 432 802**
227	Sicherungsmutter	M20 x 1,5	**5042 474 044**
228	Stoßdämpfer		**5023 760 073**
229	Sechskantschraube (Abb. 227, 230)	M20 x 1,5 x 120 mm	**5033 412 803**
230	Bundschraube	M20 x 1,5 x 120 mm	**5043 432 803**
233	Befestigungsplatte für Luftfederaggregat SAF 2918V/2923V/2926V		**5020 430 306**
234	Luftfeder 2926 V		**5032 290 030**
235.1	Sechskantschraube	M16 x 40	**5043 310 368**
236	Befestigungsschraube	M12 x 30	**5043 435 001**
239	Sicherungsmutter	M12	**5042 474 047**

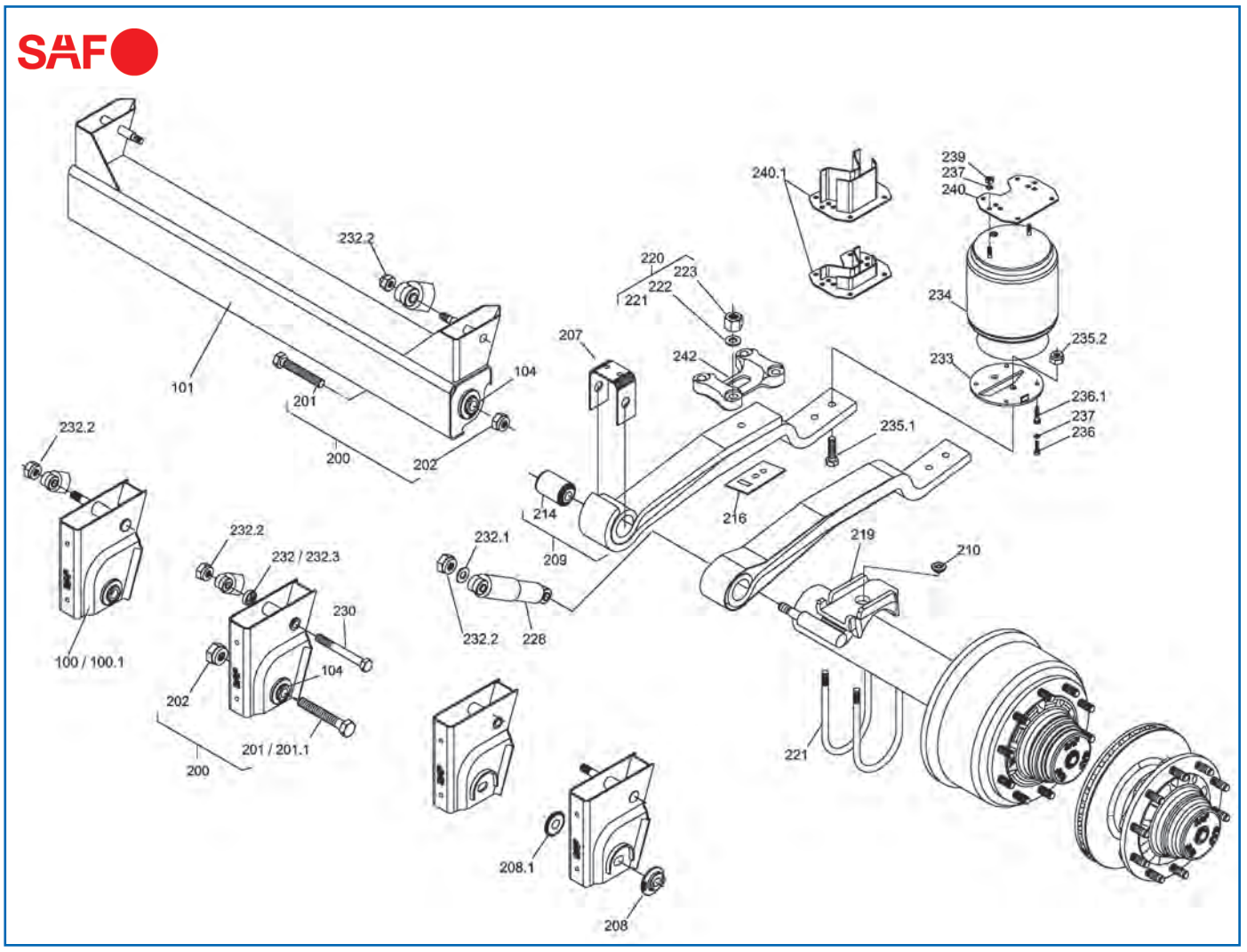

Ersatzteile
passend für MODUL-M

Abb.	Beschreibung	Abmessung	Bestell-Nr.
104	Einschweißnabe	90 x 19,5 mm/Schlüsselweite 45 mm	**5012 512 003**
200	Sechskantschraube (Abb. 201, 202)	M30 x 200	**5033 411 048**
200	Reparatursatz Federlagerung passend für Luftfederbaureihe M/O/U, starr		**5034 343 644**
201	Sechskantschraube	M30 x 205	**5043 431 048**
201.1	Sechskantschraube	M30 x 240	**5043 431 053**
202	Sicherungsmutter	M30	**5042 474 022**
207	U-Profil	70 x 5 x 368,8 mm	**5044 052 071**
208	Exzenterscheibe	∅ 102 x 20 mm	**5011 230 001**
204	Druckscheibe		**5011 012 001**
209	Parabellenker (Abb. 214)	Länge vorne 517/Länge hinten 425 mm	**5031 551 027**
209	Parabellenker (Abb. 214)	Länge vorne 517/Länge hinten 425 mm	**5031 551 035**
	Lenkerfeder (Abb. 211, 214)	Länge vorne 517/Länge hinten 375 mm	**5031 551 087**
210	Schubklotz	∅ 54/30,5 x 20,5 mm	**5042 082 001**
214	Lagerbuchse	68/30 x 104 mm	**5041 773 010**
216	Sicherungsblech	95 x 5 x 225 mm	**5013 450 007**
220	Federbügel-Satz (Abb. 221-223)	M22 x 1,5 x 285,5/∅ 146 mm	**5034 010 064**
220	Federbügel-Satz (Abb. 221-223)	M22 x 1,5 x 321,5/∅ 146 mm	**5034 010 065**

Fortsetzung nächste Seite ...

... Fortsetzung von voriger Seite

Abb.	Beschreibung	Abmessung	Bestell-Nr.
220	Federbügel-Satz (Abb. 221-223)	M22 x 1,5 x 307/∅ 133 mm	**5034 010 069**
220	Federbügel-Satz (Abb. 221-223)	M22 x 1,5 x 267/∅ 127 mm	**5034 010 071**
220	Federbügel-Satz (Abb. 221-223)	M22 x 1,5 x 304/∅ 127 mm	**5034 010 072**
221	Federbügel	M22 x 1,5 x 285,5/∅ 146 mm	**5014 020 064**
221	Federbügel	M22 x 1,5 x 321,5/∅ 146 mm	**5014 020 065**
221	Federbügel	M22 x 1,5 x 307/∅ 133 mm	**5014 020 069**
221	Federbügel	M22 x 1,5 x 267/∅ 127 mm	**5140 200 710**
221	Federbügel	M22 x 1,5 x 304/∅ 127 mm	**5014 020 072**
222	Unterlegscheibe		**5013 310 204**
223	Sechskantmutter	M22 x 1,5 x 25 mm	**5043 420 047**
228	Stoßdämpfer	Länge 325-495 mm	**5023 760 026**
228	Stoßdämpfer	Länge 315-475 mm	**5023 760 030**
228	Stoßdämpfer	Länge 350-540 mm	**5023 760 031**
230	Sechskantschraube	M24 x 2 x 250 mm	**5434 320 348**
232	Distanzscheibe		**5010 970 011**
232.2	Sicherungsmutter	M24 x 2	**5042 474 040**
233	Befestigungsplatte	∅ 240 x 8 mm, Versatz 0 mm	**5010 430 291**
233	Befestigungsplatte	∅ 240 x 8 mm, Versatz 30 mm	**5010 430 292**
233	Befestigungsplatte, links	∅ 240 x 10 mm, Versatz 55 mm	**5010 430 327**
233	Befestigungsplatte, rechts	∅ 240 x 10 mm, Versatz 55 mm	**5010 430 328**
233	Befestigungsplatte, links	∅ 240 x 15 mm, Versatz 70 mm	**5020 430 289**
233	Befestigungsplatte, rechts	∅ 240 x 15 mm, Versatz 70 mm	**5020 430 290**
233	Befestigungsplatte, links	∅ 260 x 10 mm, Versatz 55 mm	**5020 430 315**
233	Befestigungsplatte, rechts	∅ 260 x 10 mm, Versatz 55 mm	**5020 430 316**
234	Luftfeder 2918 V		**5032 290 027**
234	Luftfeder 2618 V		**5032 290 029**
234	Luftfeder 2926 V		**5032 290 030**
234	Luftfeder 2923 VK		**5032 290 031**
235.1	Sechskantschraube	M20 x 70	**5043 310 148**
235.1	Senkschraube	M20 x 80	**5043 435 008**
235.2	Sicherungsmutter	M20	**5042 474 012**
236	Sechskantschraube	M12 x 30	**5043 431 008**
236	Schneidschraube	K100 x 40 mm	**5043 432 037**
239	Sechskantmutter	M12	**5043 420 005**
240	Luftfederplatte, Stahl		**5010 430 261**
240	Luftfederplatte, Aluminium		**5010 430 262**
240.1	Luftfederbock	40 mm	**5022 370 070**
240.1	Luftfederbock	50 mm	**5022 370 081**
240.1	Luftfederbock	70 mm	**5022 370 071**
240.1	Luftfederbock	100 mm	**5022 370 080**
240.1	Luftfederbock	130 mm	**5022 370 072**
240.1	Luftfederbock	160 mm	**5022 370 073**
240.1	Luftfederbock	210 mm	**5022 370 074**
242	Spannplatte, passend für ∅ 127/133 mm		**5013 500 088**
242	Spannplatte, passend für ∅ 146 mm		**5013 500 086**

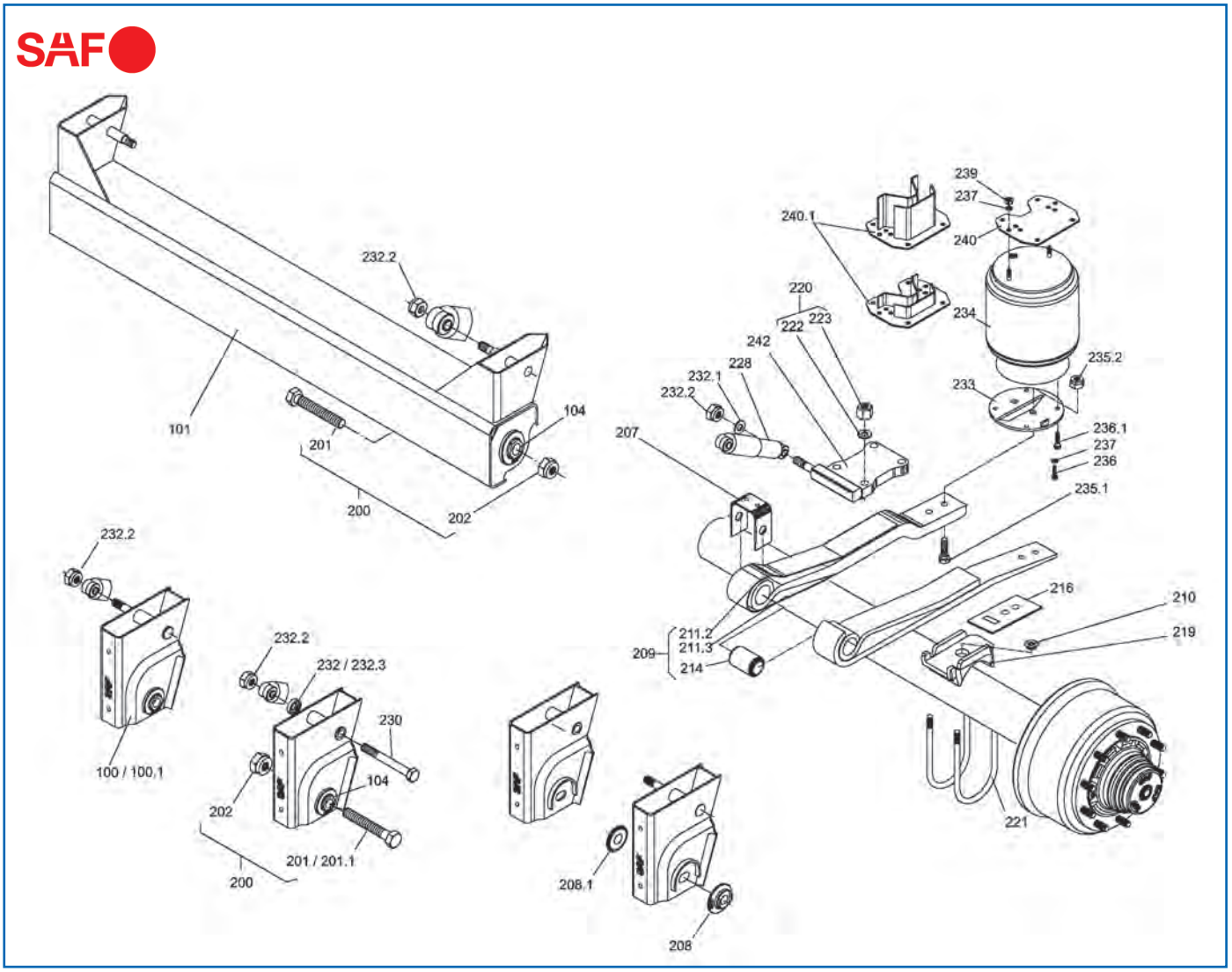

Ersatzteile
passend für MODUL-O

Abb.	Beschreibung	Abmessung	Bestell-Nr.
104	Einschweißnabe	90 x 19,5 mm/Schlüsselweite 45 mm	**5012 512 003**
200	Sechskantschraube (Abb. 201, 202)	M30 x 200	**5033 411 048**
201	Sechskantschraube	M30 x 205	**5043 431 048**
201.1	Sechskantschraube	M30 x 240	**5043 431 053**
202	Sicherungsmutter	M30	**5042 474 022**
207	U-Profil	70 x 5 x 368,8 mm	**5044 052 071**
208	Exzenterscheibe	∅ 102 x 20 mm	**5011 230 001**
204	Druckscheibe		**5011 012 001**
209	Parabellenker (Abb. 214)	Länge 805, 43/43 mm	**5031 551 042**
209	Parabellenker (Abb. 211.1, 214)	Länge 835, 48 mm	**5031 551 028**
209	Parabellenker (Abb. 214)	Länge 875, 38/38 mm	**5031 551 046**
209	Parabellenker (Abb. 214)	Länge 875, 38/38 mm	**5031 551 049**
209	Parabellenker (Abb. 214)	Länge 875, 43/43 mm	**5031 551 050**
	Parabellenker (Abb. 211.2, 214)	Länge 875, 48 mm	**1088 616 800**
209	Parabellenker (Abb. 214)	Länge 885, 38/38 mm	**5031 551 025**
210	Schubklotz	∅ 54/30,5 x 20,5 mm	**5042 082 001**

Fortsetzung nächste Seite ...

... Fortsetzung von voriger Seite

Abb.	Beschreibung	Abmessung	Bestell-Nr.
211.2	Fangblech		**5013 451 009**
211.3	Fangblech		**5013 451 004**
214	Lagerbuchse	68/30 x 104 mm	**5041 773 010**
216	Sicherungsblech	95 x 5 x 225 mm	**5013 450 007**
220	Federbügel-Satz (Abb. 221-223)	M22 x 1,5 x 285,5/∅ 146 mm	**5034 010 064**
220	Federbügel-Satz (Abb. 221-223)	M22 x 1,5 x 321,5/∅ 146 mm	**5034 010 065**
220	Federbügel-Satz (Abb. 221-223)	M22 x 1,5 x 307/∅ 133 mm	**5034 010 069**
220	Federbügel-Satz (Abb. 221-223)	M22 x 1,5 x 267/∅ 127 mm	**5034 010 071**
220	Federbügel-Satz (Abb. 221-223)	M22 x 1,5 x 304/∅ 127 mm	**5034 010 072**
221	Federbügel	M22 x 1,5 x 285,5/∅ 146 mm	**5014 020 064**
221	Federbügel	M22 x 1,5 x 321,5/∅ 146 mm	**5014 020 065**
221	Federbügel	M22 x 1,5 x 307/∅ 133 mm	**5014 020 069**
221	Federbügel	M22 x 1,5 x 267/∅ 127 mm	**5140 200 710**
221	Federbügel	M22 x 1,5 x 304/∅ 127 mm	**5014 020 072**
222	Unterlegscheibe		**5013 310 204**
223	Sechskantmutter	M22 x 1,5 x 25 mm	**5043 420 047**
228	Stoßdämpfer	Länge 350-540 mm	**5023 760 031**
230	Sechskantschraube	M24 x 2 x 250 mm	**5434 320 348**
232	Distanzscheibe		**5010 970 011**
232.2	Sicherungsmutter	M24 x 2	**5042 474 040**
233	Befestigungsplatte	∅ 240 x 8 mm, Versatz 0 mm	**5010 430 291**
233	Befestigungsplatte	∅ 240 x 8 mm, Versatz 30 mm	**5010 430 292**
233	Befestigungsplatte, links	∅ 240 x 10 mm, Versatz 55 mm	**5010 430 327**
233	Befestigungsplatte, rechts	∅ 240 x 10 mm, Versatz 55 mm	**5010 430 328**
233	Befestigungsplatte, links	∅ 240 x 15 mm, Versatz 70 mm	**5020 430 289**
233	Befestigungsplatte, rechts	∅ 240 x 15 mm, Versatz 70 mm	**5020 430 290**
233	Befestigungsplatte, links	∅ 260 x 10 mm, Versatz 55 mm	**5020 430 315**
233	Befestigungsplatte, rechts	∅ 260 x 10 mm, Versatz 55 mm	**5020 430 316**
234	Luftfeder 2918 V		**5032 290 027**
234	Luftfeder 2618 V		**5032 290 029**
234	Luftfeder 2926 V		**5032 290 030**
234	Luftfeder 2923 VK		**5032 290 031**
235.1	Sechskantschraube	M20 x 70	**5043 310 148**
235.1	Senkschraube	M20 x 80	**5043 435 008**
235.2	Sicherungsmutter	M20	**5042 474 012**
236	Sechskantschraube	M12 x 30	**5043 431 008**
236	Schneidschraube	K100 x 40 mm	**5043 432 037**
239	Sechskantmutter	M12	**5043 420 005**
240	Luftfederplatte, Stahl		**5010 430 261**
240	Luftfederplatte, Aluminium		**5010 430 262**
240.1	Luftfederbock	40 mm	**5022 370 070**
240.1	Luftfederbock	50 mm	**5022 370 081**
240.1	Luftfederbock	70 mm	**5022 370 071**
240.1	Luftfederbock	100 mm	**5022 370 080**
240.1	Luftfederbock	130 mm	**5022 370 072**
240.1	Luftfederbock	160 mm	**5022 370 073**
242	Spannplatte, passend für ∅ 127/133 mm		**5013 500 088**
242	Spannplatte, passend für ∅ 146 mm		**5013 500 086**

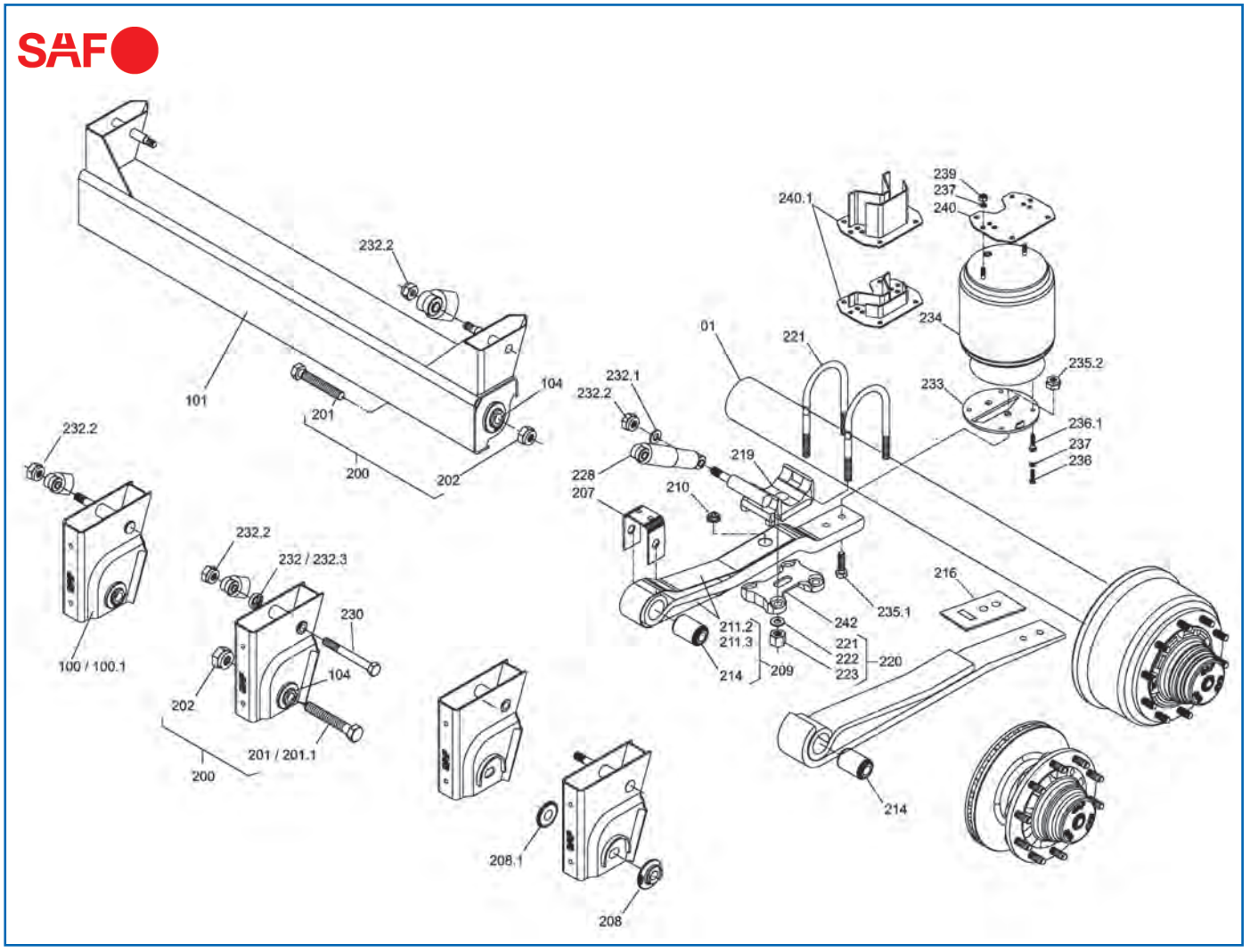

Ersatzteile
passend für MODUL-U

Abb.	Beschreibung	Abmessung	Bestell-Nr.
104	Einschweißnabe	90 x 19,5 mm/Schlüsselweite 45 mm	**5012 512 003**
200	Sechskantschraube (Abb. 201, 202)	M30 x 200	**5033 411 048**
201	Sechskantschraube	M30 x 205	**5043 431 048**
201.1	Sechskantschraube	M30 x 240	**5043 431 053**
202	Sicherungsmutter	M30	**5042 474 022**
207	U-Profil	70 x 5 x 368,8 mm	**5044 052 071**
208	Exzenterscheibe	∅ 102 x 20 mm	**5011 230 001**
204	Druckscheibe		**5011 012 001**
209	Parabellenker (Abb. 211.3, 214)	Länge 835, 48 mm	**5031 551 029**
	Parabellenker (Abb. 211.2, 214)	Länge 875, 48 mm	**1088 616 800**
209	Parabellenker (Abb. 214)	Länge 875, 38/38 mm	**5031 551 046**
209	Parabellenker (Abb. 214)	Länge 925, 43/43 mm	**5031 551 048**
210	Schubklotz	∅ 54/30,5 x 20,5 mm	**5042 082 001**
211.2	Fangblech		**5013 451 009**
211.3	Fangblech		**5013 451 003**
214	Lagerbuchse	68/30 x 104 mm	**5041 773 010**
216	Sicherungsblech	95 x 5 x 225 mm	**5013 450 007**

Fortsetzung nächste Seite ...

... Fortsetzung von voriger Seite

Abb.	Beschreibung	Abmessung	Bestell-Nr.
220	Federbügel-Satz (Abb. 221-223)	M22 x 1,5 x 285,5/∅ 146 mm	**5034 010 064**
220	Federbügel-Satz (Abb. 221-223)	M22 x 1,5 x 321,5/∅ 146 mm	**5034 010 065**
220	Federbügel-Satz (Abb. 221-223)	M22 x 1,5 x 307/∅ 133 mm	**5034 010 069**
220	Federbügel-Satz (Abb. 221-223)	M22 x 1,5 x 267/∅ 127 mm	**5034 010 071**
220	Federbügel-Satz (Abb. 221-223)	M22 x 1,5 x 304/∅ 127 mm	**5034 010 072**
221	Federbügel	M22 x 1,5 x 285,5/∅ 146 mm	**5014 020 064**
221	Federbügel	M22 x 1,5 x 321,5/∅ 146 mm	**5014 020 065**
221	Federbügel	M22 x 1,5 x 307/∅ 133 mm	**5014 020 069**
221	Federbügel	M22 x 1,5 x 267/∅ 127 mm	**5140 200 710**
221	Federbügel	M22 x 1,5 x 304/∅ 127 mm	**5014 020 072**
222	Unterlegscheibe		**5013 310 204**
223	Sechskantmutter	M22 x 1,5 x 25 mm	**5043 420 047**
228	Stoßdämpfer	Länge 292-432 mm	**5023 760 027**
228	Stoßdämpfer	Länge 315-475 mm	**5023 760 030**
228	Stoßdämpfer	Länge 350-540 mm	**5023 760 031**
228	Stoßdämpfer	Länge 696-426 mm	**5023 760 023**
230	Sechskantschraube	M24 x 2 x 250 mm	**5434 320 348**
230	Sechskantschraube	M24 x 2 x 225 mm	**5043 432 053**
232	Distanzscheibe		**5010 970 011**
232.2	Sicherungsmutter	M24 x 2	**5042 474 040**
233	Befestigungsplatte	∅ 240 x 8 mm, Versatz 0 mm	**5010 430 291**
233	Befestigungsplatte	∅ 240 x 8 mm, Versatz 30 mm	**5010 430 292**
233	Befestigungsplatte, links	∅ 240 x 10 mm, Versatz 55 mm	**5010 430 327**
233	Befestigungsplatte, rechts	∅ 240 x 10 mm, Versatz 55 mm	**5010 430 328**
233	Befestigungsplatte, links	∅ 240 x 15 mm, Versatz 30 mm	**5010 430 307**
233	Befestigungsplatte, rechts	∅ 240 x 15 mm, Versatz 30 mm	**5010 430 308**
233	Befestigungsplatte, links	∅ 240 x 15 mm, Versatz 70 mm	**5020 430 289**
233	Befestigungsplatte, rechts	∅ 240 x 15 mm, Versatz 70 mm	**5020 430 290**
233	Befestigungsplatte, links	∅ 260 x 10 mm, Versatz 55 mm	**5020 430 315**
233	Befestigungsplatte, rechts	∅ 260 x 10 mm, Versatz 55 mm	**5020 430 316**
234	Luftfeder 2918 V		**5032 290 027**
234	Luftfeder 2618 V		**5032 290 029**
234	Luftfeder 2926 V		**5032 290 030**
234	Luftfeder 2923 VK		**5032 290 031**
235.1	Sechskantschraube	M20 x 70	**5043 310 148**
235.1	Senkschraube	M20 x 80	**5043 435 008**
235.2	Sicherungsmutter	M20	**5042 474 012**
236	Sechskantschraube	M12 x 30	**5043 431 008**
236	Schneidschraube	K100 x 40 mm	**5043 432 037**
239	Sechskantmutter	M12	**5043 420 005**
240	Luftfederplatte, Stahl		**5010 430 261**
240	Luftfederplatte, Aluminium		**5010 430 262**
240.1	Luftfederbock	40 mm	**5022 370 070**
240.1	Luftfederbock	50 mm	**5022 370 081**
240.1	Luftfederbock	70 mm	**5022 370 071**
240.1	Luftfederbock	100 mm	**5022 370 080**
240.1	Luftfederbock	130 mm	**5022 370 072**
240.1	Luftfederbock	160 mm	**5022 370 073**
240.1	Luftfederbock	210 mm	**5022 370 074**
242	Spannplatte, passend für ∅ 127/133 mm		**5013 500 088**
242	Spannplatte, passend für ∅ 146 mm		**5013 500 086**

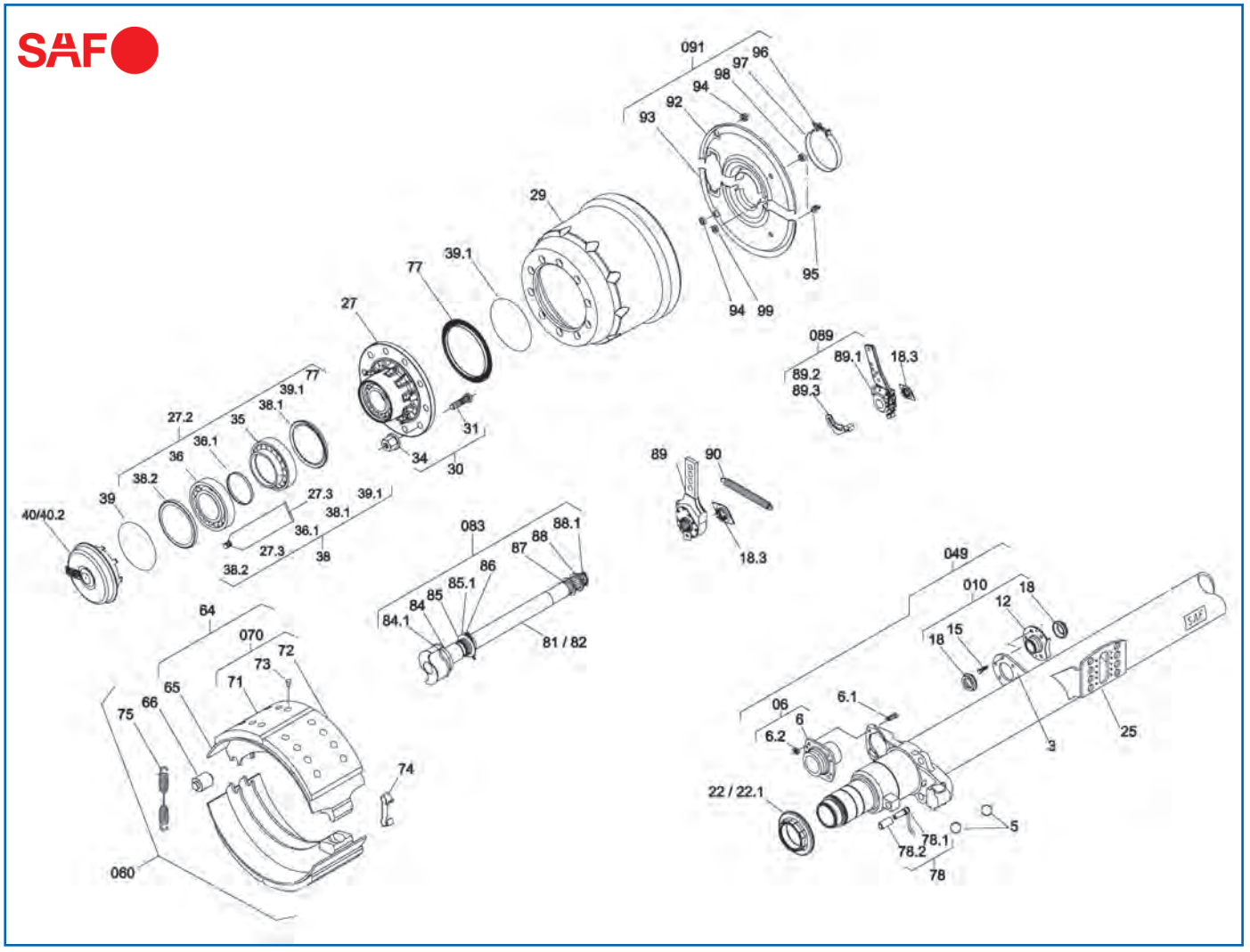

Ersatzteile
passend für S9-4218

Abb.	Beschreibung	Abmessung	Bestell-Nr.
5	Bremsbackenkugel	∅ 40 mm	**5041 991 002**
06	Bremsnockenlager		**5032 680 048**
6.1	Befestigungsschraube	M8 x 25	**5040 517 001**
6.2	Sicherungsmutter	M8	**5042 474 015**
010	Bremsnockenlager		**5032 680 047**
12	Bremsnockenlager		**5032 680 045**
15	Sechskantschraube	M8 x 22, KL90	**5043 432 912**
18	Faltenbalg	60/36,6 x 17 mm	**5041 310 008**
18.3	Verschleißanzeiger		**5041 870 010**
22	Achsmutter, rechts	M75 x 1,5/Schlüsselweite 85 mm	**5010 110 086**
22.1	Achsmutter, links	M75 x 1,5/Schlüsselweite 85 mm	**5010 110 085**
25	Grundplatte		**5011 711 253**
27	Radnabeneinheit, komplett	TK335/10	**5033 073 043**
27.2	Reparatursatz Radnabeneinheit		**5034 343 019**
27.3	Wälzlagerfett		**5043 870 011**
29	Bremstrommel	227H/420/10-23/TK335	**5010 640 260**

Fortsetzung nächste Seite ...

... Fortsetzung von voriger Seite

Abb.	Beschreibung	Abmessung	Bestell-Nr.
30	Radbolzen-Satz (Abb. 31, 34, Buchse 1 095 1040 00 nicht enthalten)		**5033 021 078**
31	Radbolzen	M22 x 1,5 x 83 mm	**5013 031 074**
34	Radmutter	M22 x 1,5 x 27/Schlüsselweite 32 mm	**5042 473 012**
38	Reparatursatz für Radlager Fettwechsel		**5034 343 025**
39.1	O-Ring	∅ 92 mm x 4 mm	**5043 150 075**
40	Radnabenkappe mit O-Ring SKRB Integral		**5043 040 102**
40.2	Radnabenkappe für Hubodometer SKRB Integral		**5043 040 103**
049	Reparatursatz Nockenlager		**5034 343 652**
060	Reparatursatz für Bremsbacken	SNK 420 x 180	**5034 343 653**
64	Bremsbacke mit Bremsbelag (Abb. 65, 71-73)		**5030 550 120**
65	Bremsbacke ohne Bremsbelag (Abb. 66)		**5030 540 120**
66	Bremsnockenrolle	∅ 36,2 x 53 mm	**5012 650 019**
070	Trommelbremsbelag-Satz (Abb. 71-73)	SNK 420 x 180 mm	**5030 573 960**
73	Niet-Satz	B8 x 15	**5032 670 007**
74	Federklammer	SNK 367/420	**5011 510 008**
75	Zugfeder	∅ 32,8 x 232 mm	**5014 470 058**
77	Polrad, Zähnezahl 90		**5040 291 070**
78	ABS-Drehzahlsensor-Set mit Fett und Klemmhülse (Abb. 78.1, 78.2)	Kabellänge 400 mm	**0210 329 212**
78.1	Drehzahlsensor für ABS, S plus	Kabellänge 400 mm	**5040 291 002**
78.2	Klemmhülse, für ABS-Sensor		**0687 598 154**
083	Reparatursatz Bremsnockenwelle		**5033 170 016**
84	O-Ring	∅ 45 x 4 mm	**5043 150 062**
84.1	Distanzring	52,5/46,7 x 4 mm	**5010 940 039**
85	Dichtring	45/60 x 7 mm	**5043 730 037**
85.1	Tellerfeder	43/63 x 1,75 mm	**5041 331 011**
86	Federklammer	∅ 39 mm	**5041 510 010**
87	Unterlegscheibe	51/38,8 x 1,5 mm	**5013 310 015**
88	Unterlegscheibe	51/28,1 x 1,5 mm	**5013 310 176**
88.1	Federklammer	∅ 23 mm	**5041 510 011**
89	Gestängesteller, manuell		**5021 750 037**
89.1	Gestängesteller, automatik		**5041 750 314**
89.2	Anschlagwinkel, links		**5040 180 063**
89.3	Anschlagwinkel, rechts		**5040 180 064**
90	Zugfeder	∅ 25,8 x 2,8 x 148 mm	**5014 470 037**
091	Abdeckblech-Satz (Abb. 92-94, 96-99)		**5030 050 173**
94	Verschlusskappe	∅ 31,75 x 9,52 mm	**5043 372 008**
95	Kabelhalter		**5041 890 044**
97	Klemmschelle	∅ 149 x 20 mm	**5041 942 023**
98	Verschlusskappe		**5043 372 027**
99	Gummilagerbuchse ABV	18 x 8 mm	**5041 773 018**

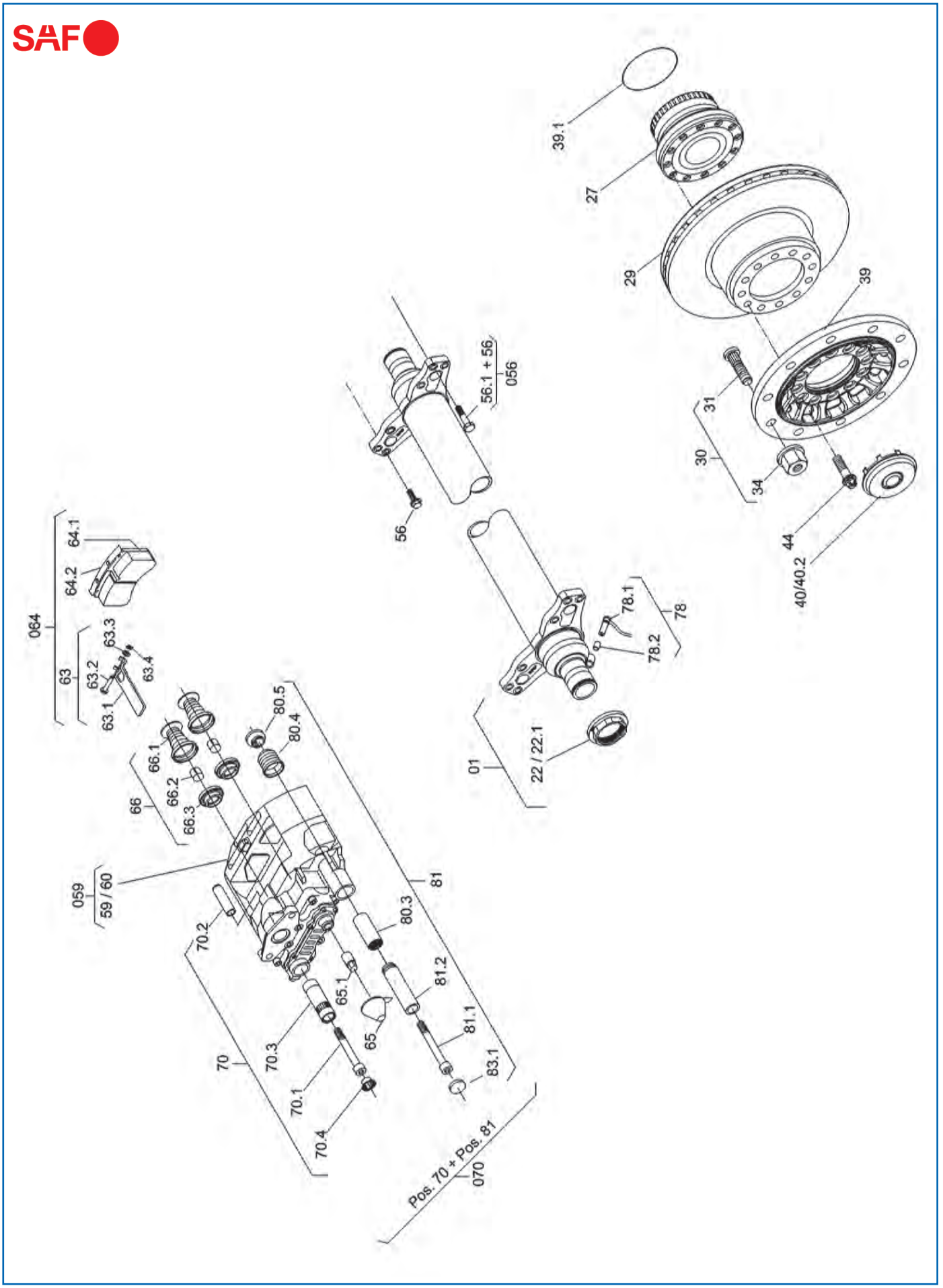
SAF
39.1
27
29
39
31
30
34
44
40/40.2
56.1 + 56
056
56
064
64.1
64.2
63
63.3
63.2
63.4
63.1
66.1
66.2
66.3
66
80.5
80.4
059
59 / 60
70.2
80.3
81
65.1
81.2
70.3
65
81.1
70
70.1
83.1
70.4
Pos. 70 + Pos. 81
070
01
22 / 22.1
78.1
78.2
78

Ersatzteile
passend für SKRB9022K

Abb.	Beschreibung	Abmessung	Bestell-Nr.
22	Achsmutter, rechts	M72 x 1,5/Schlüsselweite 85 mm	**5010 110 080**
22.1	Achsmutter, links	M72 x 1,5/Schlüsselweite 85 mm	**5010 110 081**
27	Reparatursatz für Hub-Unit (Abb. 39.1, 44)		**5034 343 650**
29	Bremsscheibe	430 x 45 x 114 mm	**5407 900 050**
30	Radbolzen-Satz (Abb. 31, 34)	M22 x 1,5 x 68 mm	**5013 031 118**
30	Radbolzen-Satz (Abb. 31, 34)	M22 x 1,5 x 78 mm	**5033 021 157**
31	Radbolzen, Aluminium	M22 x 1,5 x 76 mm	**5013 031 120**
34	Radmutter	M22 x 1,5 x 27/Schlüsselweite 32 mm	**5042 473 012**
39	Radflansch SKRB9019/9022K		**5011 462 001**
39	Radflansch Turbo SKRB9019, 9022K, 9022K07, nur in Verbindung mit Bremsscheibe ab (.01)	TK335/10L	**5011 462 004**
39.1	O-Ring	∅ 92 mm x 4 mm	**5043 150 075**
40	Radnabenkappe		**5043 040 093**
40.2	Radnabenkappe für Hubodometer		**5033 040 098**
44	TORX®-Schraube E24	M18 x 1,5 x 65 mm	**5043 432 801**
056	Befestigungsschrauben-Satz Bremssattel		**5034 343 656**
56	Befestigungsschraube mit Bund	M16 x 1,5 x 55 mm	**5043 432 914**
56.1	Passschraube für Scheibenbremse	M16 x 1,5/D19 x 55 mm	**5043 751 004**
059	Bremssattel, rechts, SN7, Schmitz-Ausführung		**5030 800 010**
059	Bremssattel, rechts, SN7		**5030 800 030**
60	Bremssattel, links, SN7, Schmitz-Ausführung		**5030 800 011**
60	Bremssattel, links, SN7		**5030 800 031**
63	Befestigungssatz Knorr-Bremse (Abb. 63.1-63.4)		**3400 001 290**
064	Scheibenbremsbelag-Satz (Abb. 63, 64.1, 64.2)		**5030 570 077**
65	Reparatursatz Nachstellerkappe SN6,7/SK7 (Abb. 65.1)		**5034 343 816**
66	Druckstück-Satz Knorr SN/SK (Abb. 66.1, 66.2, 66.3)		**5034 343 814**
070	Führungs-/Dichtungssatz, SN 7 (Abb. 70, 81)		**5034 343 812**
070	Führungs-/Dichtungssatz SK7 (Abb. 65, 70, 81)		**5034 343 815**
78	ABS-Drehzahlsensor-Set mit Fett und Klemmhülse (Abb. 78.1, 78.2)	Kabellänge 400 mm	**0210 329 212**
78	ABS-Drehzahlsensor-Set mit Fett und Klemmhülse (Abb. 78.1, 78.2)	Kabellänge 1000 mm	**0210 329 222**
78.1	Drehzahlsensor für ABS, S plus	Kabellänge 400 mm	**5040 291 002**
78.1	Stabsensor (Intra-Familie) mit Stecker	Kabellänge 1000 mm	**5040 291 064**
78.2	Klemmhülse, für ABS-Sensor		**0687 598 154**

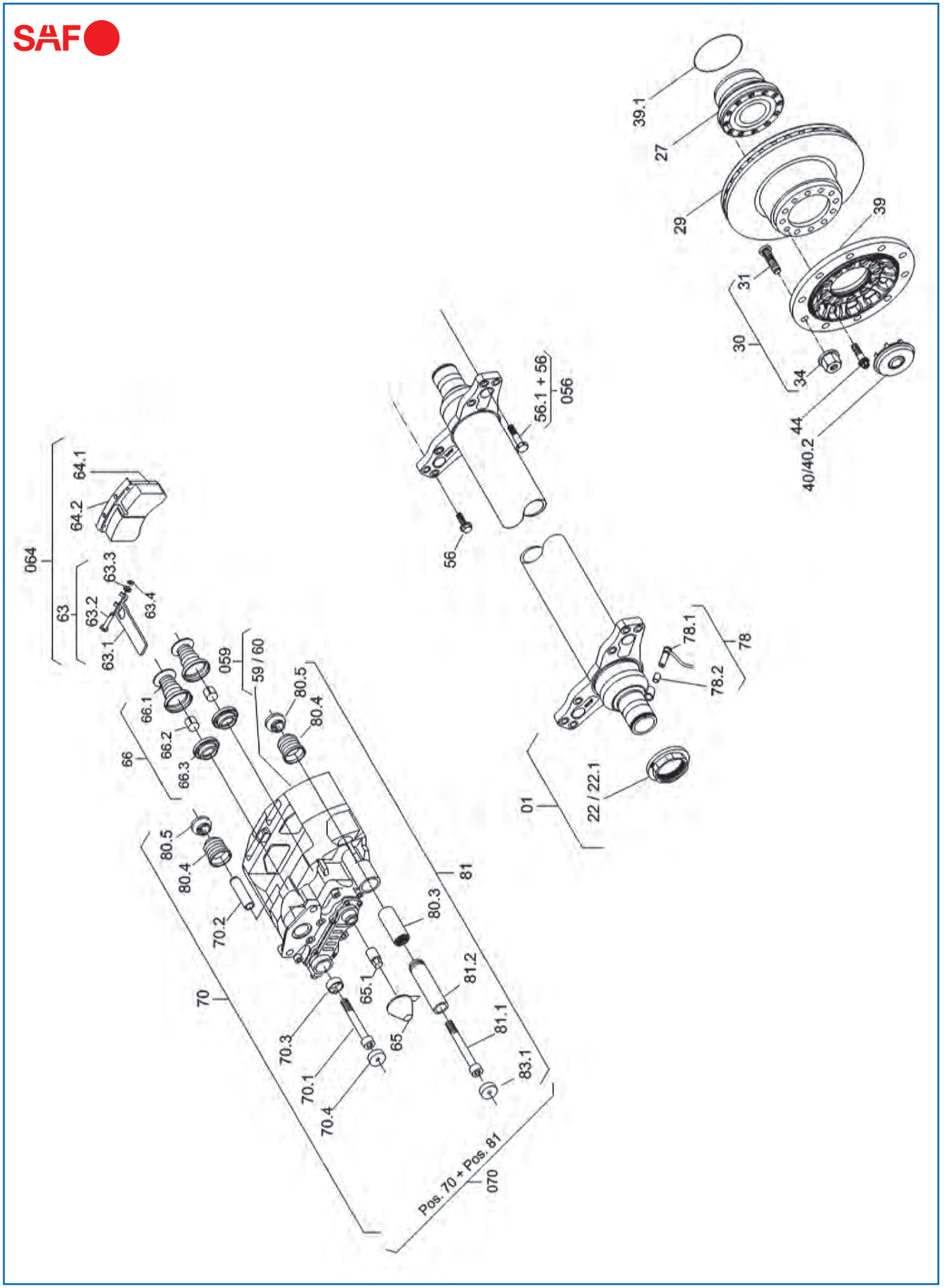
SAF
39.1
27
29
39
31
30
34
44
40/40.2
56.1 + 56
056
56
78.1
78
78.2
01
22 / 22.1
064
64.1
64.2
63
63.3
63.2
63.4
63.1
059
59 / 60
80.5
80.4
66.1
66.2
66.3
66
80.5
80.4
70.2
81
80.3
81.2
65.1
70
70.3
65
81.1
70.1
83.1
70.4
Pos. 70 + Pos. 81
070

Ersatzteile
passend für SKRB9022K01

Abb.	Beschreibung	Abmessung	Bestell-Nr.
22	Achsmutter, rechts	M72 x 1,5/Schlüsselweite 85 mm	**5010 110 080**
22.1	Achsmutter, links	M72 x 1,5/Schlüsselweite 85 mm	**5010 110 081**
27	Reparatursatz für Hub-Unit (Abb. 39.1, 44)		**5034 343 650**
29	Bremsscheibe	430 x 45 x 114 mm	**5407 900 050**
30	Radbolzen-Satz (Abb. 31, 34)	M22 x 1,5 x 68 mm	**5013 031 118**
30	Radbolzen-Satz für Alu-Felgen mit Mittenzentrierung	M22 x 1,5 x 78 mm	**5033 021 157**
31	Radbolzen, Aluminium	M22 x 1,5 x 76 mm	**5013 031 120**
34	Radmutter	M22 x 1,5 x 27/Schlüsselweite 32 mm	**5042 473 012**
39	Radflansch Turbo SKRB9019, 9022K, 9022K07, nur in Verbindung mit Bremsscheibe ab (.01)	TK335/10L	**5011 462 004**
39.1	O-Ring	∅ 92 mm x 4 mm	**5043 150 075**
40	Radnabenkappe		**5043 040 093**
40.2	Radnabenkappe für Hubodometer		**5033 040 098**
44	TORX®-Schraube E24	M18 x 1,5 x 65 mm	**5043 432 801**
056	Befestigungsschrauben-Satz Bremssattel		**5034 343 656**
56	Befestigungsschraube mit Bund	M16 x 1,5 x 55 mm	**5043 432 914**
56.1	Passschraube für Scheibenbremse	M16 x 1,5/D19 x 55 mm	**5043 751 004**
059	Bremssattel, rechts, SK7		**5030 800 054**
30	Bremssattel, links, SK7		**5030 800 055**
064	Scheibenbremsbelag-Satz, Knorr SK7, WVA-Nr. 29158	201,8 x 108 x 30,00 mm	**5030 570 085**
65	Reparatursatz Nachstellerkappe SN6,7/SK7 (Abb. 65.1)		**5034 343 816**
66	Druckstück-Satz Knorr SN/SK (Abb. 66.1, 66.2, 66.3)		**5034 343 814**
070	Führungs-/Dichtungssatz SK7 (Abb. 65, 70, 81)		**5034 343 815**
78	ABS-Drehzahlsensor-Set mit Fett und Klemmhülse (Abb. 78.1, 78.2)	Kabellänge 400 mm	**0210 329 212**
78	ABS-Drehzahlsensor-Set mit Fett und Klemmhülse (Abb. 78.1, 78.2)	Kabellänge 1000 mm	**0210 329 222**
78.1	Drehzahlsensor für ABS, S plus	Kabellänge 400 mm	**5040 291 002**
78.1	Stabsensor (Intra-Familie) mit Stecker	Kabellänge 1000 mm	**5040 291 064**
78.2	Klemmhülse, für ABS-Sensor		**0687 598 154**
83.1	Stahlkappe SK7 (Festlager)		**5034 343 817**

SAF

Radbolzen

Gewinde M22 x 1,5
Länge 93 mm

Bestell-Nr.	Vergleichs-Nr.
5013 031 075	SAF 1.303.1075.12

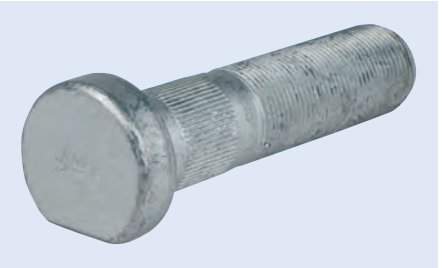

Radbolzen

Gewinde M22 x 1,5
Klasse 10.9
Oberfläche dacrometisiert

Länge	Bestell-Nr.	Vergleichs-Nr.
68 mm	**5044 132 267**	SAF 3.302.1156.00
83 mm	**5044 132 189**	SAF 3.302.1078.00
93 mm	**5024 142 185**	SAF 1.303.1074.13

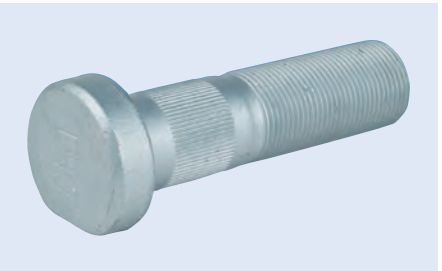

SAF

Radbolzen-Satz

Gewinde M22 x 1,5
Klasse 10.9
Oberfläche dacrometisiert
Länge 93 mm

Lieferumfang
mit Radmutter

Bestell-Nr.	Vergleichs-Nr.
5033 021 076	SAF 3.302.1076.00

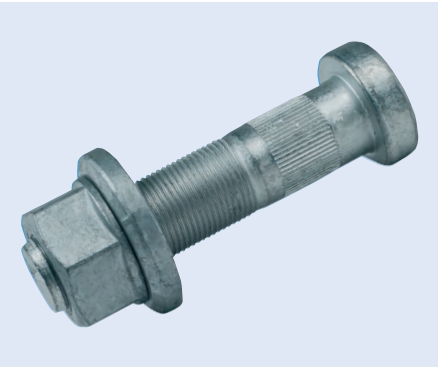



Luftfeder

passend für	Ausführung	Schrauben-Satz	Abb.	Bestell-Nr.	Vergleichs-Nr.
SAF 1608	Zweifaltenbalg, Hub 165 mm	K023	1	**5053 302 115**	SAF 4.229.1004.00
SAF 1608	Zweifaltenbalg, Hub 200 mm	K023	2	**5053 302 116**	SAF 4.229.1005.01
SAF 2618	mit Kunststoffkolben	K014	3	**5043 303 718**	SAF 3.229.0007.02
SAF 2618 V	mit Kunststoffkolben	K014	4	**5043 303 230**	SAF 3.229.0029.00
SAF 2918 V	mit Stahlkolben	K001	5	**5043 301 138**	SAF 3.229.0027.00
SAF 2619 V	mit Kunststoffkolben	K013	6	**5043 301 144**	SAF 3.229.0033.00
SAF 2919 V	mit Kunststoffkolben	K014	7	**5043 301 153**	SAF 3.229.0042.00
SAF 2621 V	mit Kunststoffkolben	K013	8	**5043 301 149**	SAF 3.229.0038.00
SAF 2626 V	mit Kunststoffkolben	K013	9	**5043 301 140**	SAF 3.229.0039.00
SAF 2923 E2	mit Stahlkolben	K002	10	**5043 391 114**	SAF 2.229.0003.00
SAF 2923 VK	mit Kunststoffkolben	K014	11	**5043 301 139**	SAF 3.229.0028.00
SAF 2923 VK	mit Stahlkolben	K001	12	**5043 301 142**	SAF 3.229.0031.00
SAF 2924 V	mit Kunststoffkolben	K014	13	**5043 301 152**	SAF 3.229.0041.00
SAF 2926 V	mit Stahlkolben	K001	14	**5043 301 141**	SAF 3.229.0030.00



Luftfeder

passend für	Ausführung	Schrauben-Satz	Abb.	Bestell-Nr.	Vergleichs-Nr.
SAF 2621 V	mit Kunststoffkolben	K013	1	**5032 290 038**	SAF 3.229.0038.00
SAF 2626 V	mit Kunststoffkolben	K013	2	**5032 290 039**	SAF 3.229.0039.00
SAF 2919 V	mit Kunststoffkolben	K014	3	**5032 290 042**	SAF 3.229.0042.00
SAF 2923	mit Stahlkolben	K002		**5022 292 103**	SAF 2.229.0003.00
SAF 2923 VK	mit Kunststoffkolben	K014	4	**5032 290 028**	SAF 3.229.0028.00
SAF 2924 V	mit Kunststoffkolben	K014	5	**5032 290 041**	SAF 3.229.0041.00
SAF 3138	mit Kunststoffkolben		6	**5032 280 022**	SAF 3.228.0048.00
SAF 3138	mit Kunststoffkolben		7	**5032 280 023**	SAF 3.228.0049.00

Schrauben-Satz

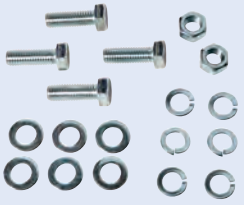

passend für	Ausführung	Bestell-Nr.
SAF	Phoenix K001	**1722 052 726**

Schrauben-Satz

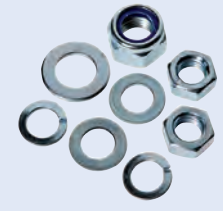

passend für	Ausführung	Bestell-Nr.
SAF	Phoenix K013	**1722 052 738**

Schrauben-Satz



Ausführung	Bestell-Nr.
Phoenix K014	**1722 052 739**

Lagerbuchse



Abbildung entspricht 5052 884 139

Breite	Innen-∅	Außen-∅	Bestell-Nr.	Vergleichs-Nr.
104 mm	30 mm	68 mm	**5052 884 121**	SAF 4.177.3010.00
115 mm	31,5 mm	155 mm	**5052 884 139**	SAF 4.177.3028.00

SAF

Lagerbuchse



Material Gummi
Breite 171 mm
Innen-∅ 31,5 mm
Außen-∅ 151 mm

Anwendungsbereich
Luftfederaggregat

Bestell-Nr.	Vergleichs-Nr.
5041 773 026	SAF 4.177.3026.00

Lenkerfeder

Breite 100 mm
Buchse vorne 30/68 mm

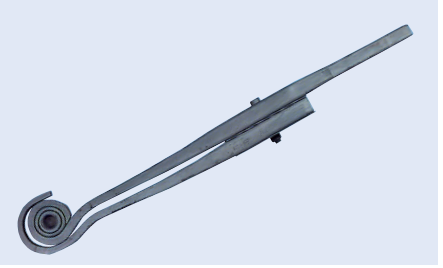

Abbildung entspricht 1088 615 000

Blattzahl	Kröpfung	Länge hinten	Länge vorne	Bestell-Nr.	Vergleichs-Nr.
1	14 mm	372 mm	520 mm	**1088 615 600**	SAF 3.155.1028.00
1	14 mm	375 mm	520 mm	**1088 617 200**	SAF 3.155.1028.02
2		365 mm	520 mm	**1088 617 000**	SAF 3.155.1025.02
2		365 mm	520 mm	**1088 615 000**	SAF 3.155.1025.01

SAF

Federbügel-Satz



Abbildung entspricht 5034 010 064

lichte Weite	Länge	Bestell-Nr.	Vergleichs-Nr.
127 mm	304 mm	**5034 010 072**	SAF 3.401.0072.00
146 mm	285,5 mm	**5034 010 064**	SAF 3.401.0064.00

Federbügel



Gewinde	Breite	Länge	Bestell-Nr.	Vergleichs-Nr.
M24	125 mm	310 mm	**5022 471 418**	SAF 1.136.0307.00
M24 x 2	160 mm	307 mm	**5025 131 131**	SAF 1.402.0020.00

KNORR-BREMSE

Scheibenbremsbelag-Satz

Ausführung ProTecS®, für Verschleißanzeiger vorbereitet
Qualität Jurid 539-39

Lieferumfang
mit Zubehör

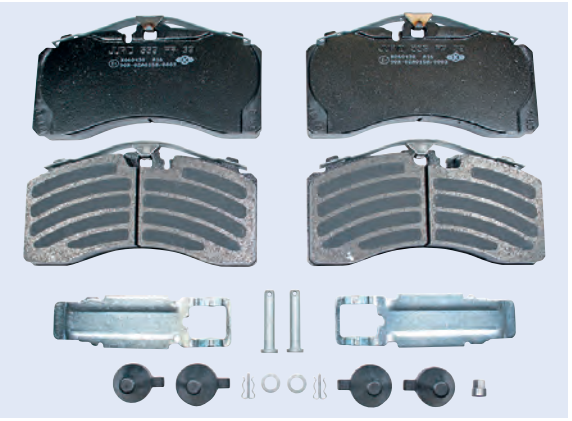

Abbildung entspricht 3406 660 850

passend für	Bremssystem	WVA-Nr.	Bestell-Nr.	Vergleichs-Nr.
SKRB 9022 K, SKRS 9022/11222 K, SKRZ 9022/11222 K	SK7...	29158	**3406 660 850**	Knorr K066608K50
SKRB 9019 K, SKRS 9019/11019 K, SKRZ 9019/11019 K	SB/SN6	29095	**3410 078 206**	Knorr K078206K50

Haldex

Gestängesteller
automatisch, S-ABA

Form links gekröpft, 0 mm
Neigungswinkel +20°
Zahnnabenprofil SAE 1 1/2" 10
Lochmaß 250/180/155/140/125/105 mm
Lochanzahl 6

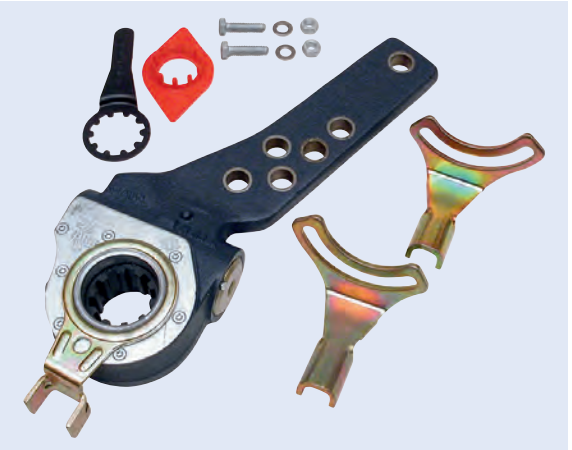

Bestell-Nr.	Vergleichs-Nr.
3970 080 022	Haldex 80022S

Radnabeneinheit



Abbildung entspricht 5033 071 166

Bestell-Nr.	Vergleichs-Nr.
5023 072 025	SAF 2.307.2025.00
5033 071 166	SAF 3.307.1166.01
5033 073 003	SAF 3.307.3006.01
5033 073 007	SAF 3.307.3007.00
5033 073 010	SAF 3.307.3010.00
5033 073 012	SAF 3.307.3012.01
5033 073 025	SAF 3.307.3025.02
5033 070 303	SAF 3.307.3030.02
5033 073 044	SAF 3.307.3044.01
5033 073 046	SAF 3.307.3046.01
5033 073 050	SAF 3.307.3050.01
5033 073 051	SAF 3.307.3051.01
5033 073 056	SAF 3.307.3056.02

Reparatursatz
Radnabeneinheit



Abbildung entspricht 5034 343 012

Bestell-Nr.	Vergleichs-Nr.
5034 343 012	SAF 3.434.3012.00
5034 343 018	SAF 3.434.3018.00
5034 343 016	SAF 3.434.3016.00

Polrad

Innen-∅ 156 mm

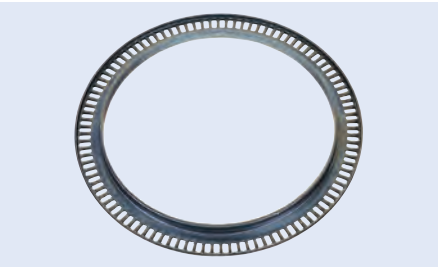

Zähnezahl	Stärke	Außen-∅	Bestell-Nr.	Vergleichs-Nr.
80	12,5 mm	178 mm	**5040 291 021**	SAF 4.029.1061.00
100	11,5 mm	195 mm	**5040 291 001**	SAF 4.029.1001.01

Polrad

Außen-∅ 156 mm
Innen-∅ 116,5 mm
Stärke 18,5 mm
Zähnezahl 90

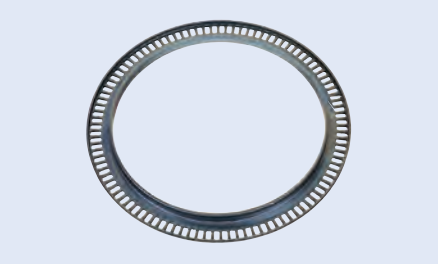

Bestell-Nr.	Vergleichs-Nr.
3309 106 300	SAF 4.029.1063.00

Achsmutter

Schlüsselweite 85 mm



Gewinde	Einbauseite	Bestell-Nr.	Vergleichs-Nr.
M56 x 2	rechts	**5031 221 151**	SAF 2.011.0040.01
M72 x 1,5	links	**5021 221 192**	SAF 1.011.0087.00
M72 x 1,5	rechts	**5021 221 191**	SAF 1.011.0088.00

SAF

Achsmutter



Gewinde	Schlüsselweite	Einbauseite	Bestell-Nr.	Vergleichs-Nr.
M56 x 2	85 mm	rechts	**5020 110 040**	SAF 1.011.0040.02
M56 x 2	85 mm	rechts	**5030 110 040**	SAF 3.011.0040.01
M56 x 2	85 mm	rechts	**5010 110 039**	SAF 4.011.0039.01
M120 x 2	140 mm	rechts	**5010 110 059**	SAF 1.011.0059.00
M120 x 2	140 mm	rechts	**5010 110 070**	SAF 1.011.0070.01
M120 x 2	140 mm	links	**5010 110 071**	SAF 1.011.0071.01

SAF

Achsmutter

Gewinde M100 x 2
Schlüsselweite 140 mm



Einbauseite	Bestell-Nr.	Vergleichs-Nr.
links	**5010 110 077**	SAF 1.011.0077.00
rechts	**5010 110 076**	SAF 1.011.0076.00

EUROPART

Stoßdämpfer

Ausführung Öldruck, Zweirohr-System
Befestigung Auge/Auge



(Abbildung ähnlich)

Länge	Bestell-Nr.	Vergleichs-Nr.
280-413 mm	**9200 007 001**	SAF 2.376.0070.01
315-475 mm	**5034 871 120**	SAF 2.376.0010.00
315-475 mm	**5034 871 122**	SAF 2.376.0010.02
315-489 mm	**5123 760 071**	SAF 2.376.0071.01
320-474 mm	**5123 760 030**	SAF 2.376.0030.00
337-512 mm	**5134 871 111**	SAF 2.376.0009.00
340-535 mm	**9200 007 201**	SAF 2.376.0072.01
383-620 mm	**9200 000 003**	SAF 2.376.0003.02
432-717 mm	**5134 871 127**	SAF 2.376.0016.00
433-681 mm	**9203 764 032**	SAF 2.376.4032.00

SAF

Stoßdämpfer

Ausführung Öldruck, Zweirohr-System
Befestigung Auge/Auge



(Abbildung ähnlich)

Länge	Bestell-Nr.	Vergleichs-Nr.
280-410 mm	**5023 760 070**	SAF 2.376.0070.02
314-474 mm	**5123 760 010**	SAF 2.376.0010.02
315-475 mm	**5023 760 010**	SAF 2.376.0010.00
318-438 mm	**5023 760 071**	SAF 2.376.0071.02
340-530 mm	**5023 760 072**	SAF 2.376.0072.02
415-655 mm	**5023 761 013**	SAF 2.376.1013.00
415-655 mm	**5023 761 005**	SAF 2.376.1005.00
426-696 mm	**5023 764 032**	SAF 2.376.4032.00

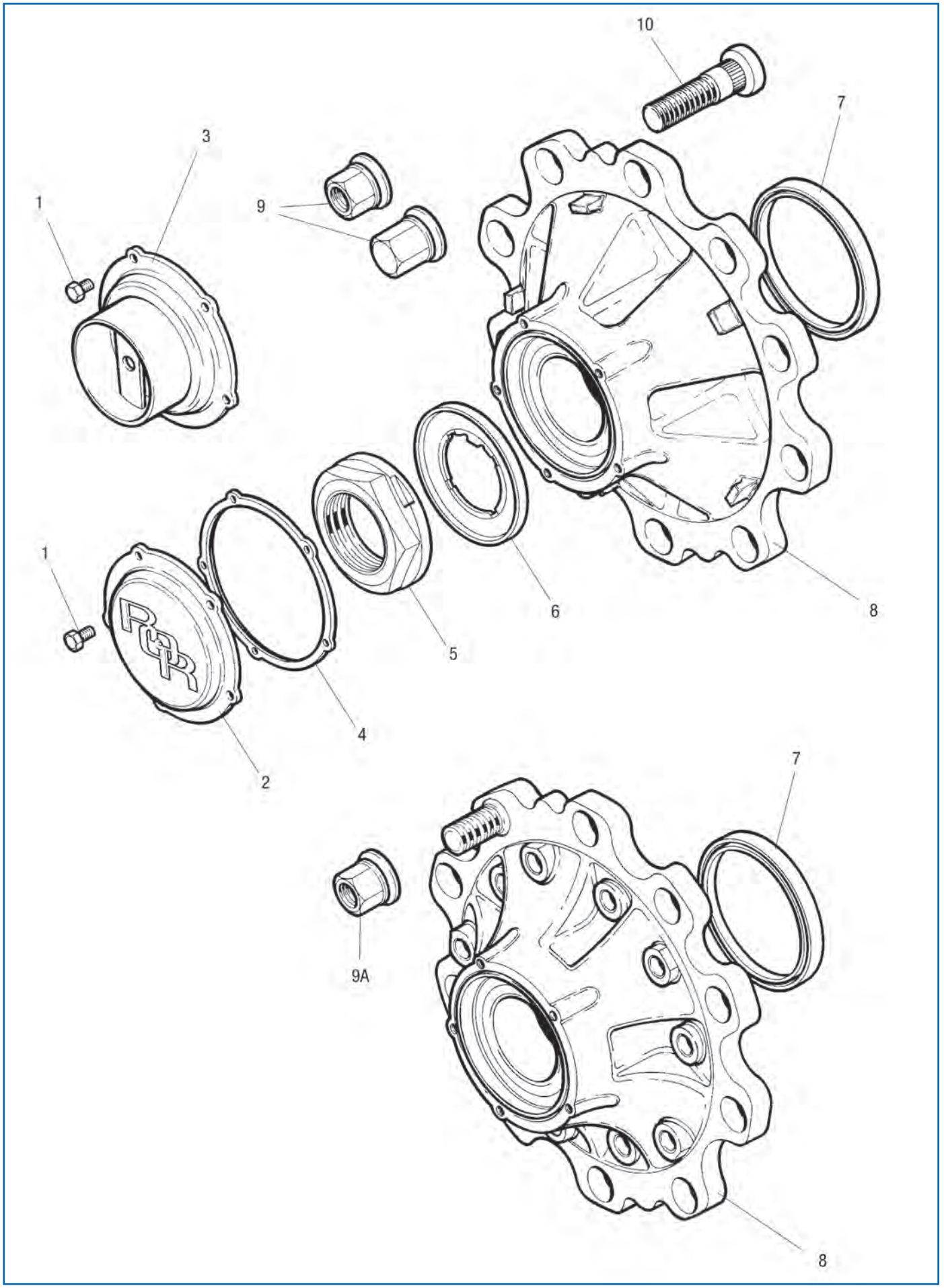
10
7
3
1
9
6
8
1
5
4
2
7
9A
8

Ersatzteile
passend für LC Nabe

Abb.	Beschreibung	Abmessung	Bestell-Nr.
1	Sechskantschraube für Radnabenkappe	M8 x 16	**7600 000 334**
2	Radnabenkappe		**7300 000 335**
3	Radnabenkappe für Hubodometer		**7600 000 336**
4	Flachdichtung für Radnabenabdeckung		**7600 000 337**
5	Achsmutter, Achsstummel		**7621 225 405**
6	Verstemmscheiben-Baugruppe		**7621 225 514**
7	Öldichtung für Radnabe		**7600 000 474**
8	Radnabe für Trommelbremse		**7614 225 290**
8A	Radnabe für Scheibenbremse		**7614 225 494**
9	Radmutter für Trommelbremse, Standard offen	M22 x 1,5/Schlüsselweite 32 mm	**7670 000 120**
9	Radmutter für Trommelbremse, Ende geschlossen	M22 x 1,5/Schlüsselweite 32 mm	**7621 226 484**
9A	Radmuttern-Satz für Trommel- und Scheibenbremse	M22 x 1,5/Schlüsselweite 32 mm	**7621 226 396**
10	Radbolzen für Aluminiumrad	M22 x 1,5 x 80 mm	**7600 000 956**
10	Radbolzen-Satz für Stahl- und Aluminiumrad		**7621 226 340**

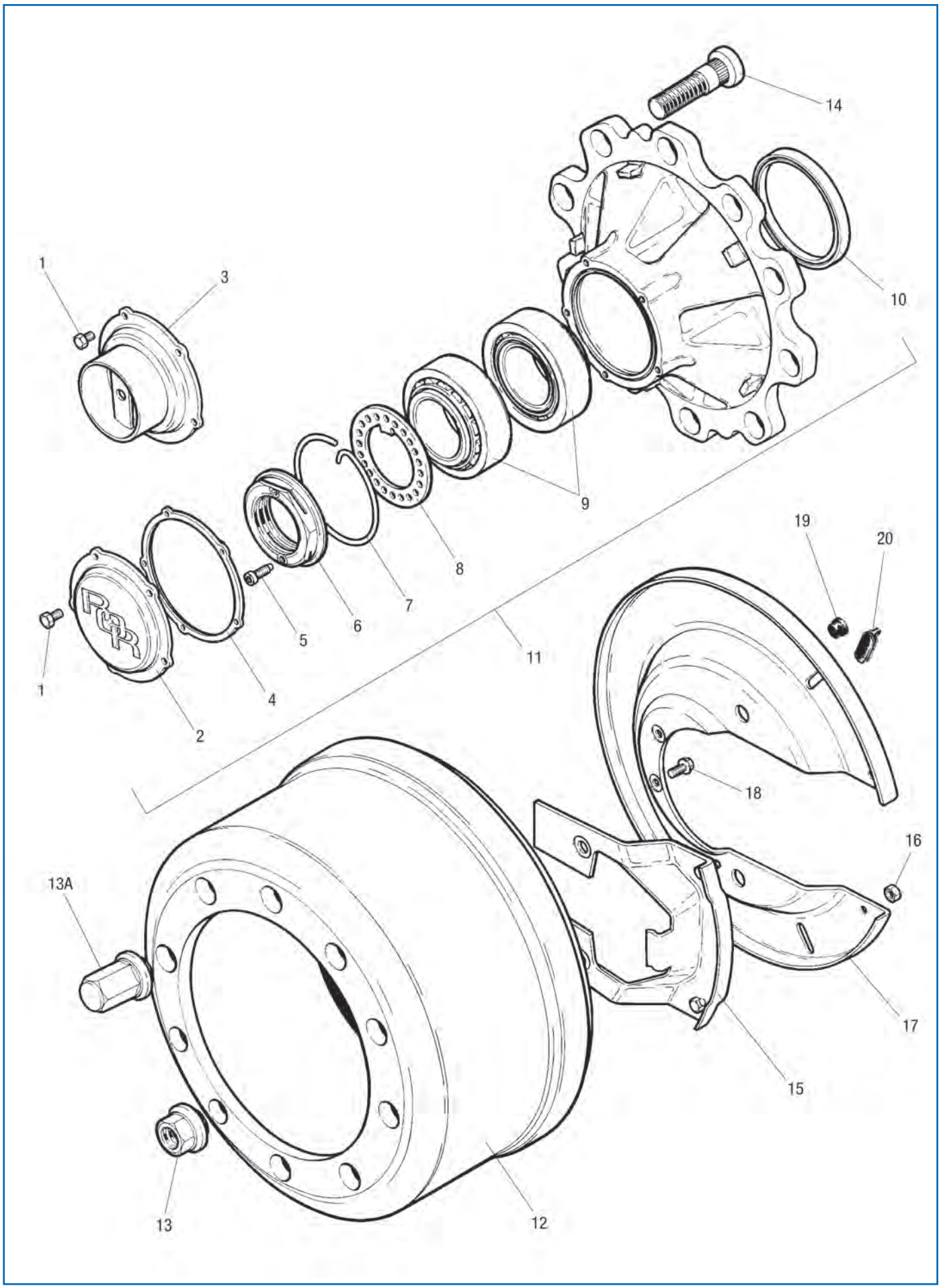
14
1
3
10
9
8
7
6
5
1
4
2
11
19
20
18
16
13A
17
15
13
12

Ersatzteile
passend für LM Nabe

Abb.	Beschreibung	Abmessung	Bestell-Nr.
1	Sechskantschraube für Radnabenkappe	M8 x 16	**7600 000 334**
2	Radnabenkappe		**7300 000 335**
3	Radnabenkappe für Hubodometer		**7600 000 336**
4	Flachdichtung für Radnabenabdeckung		**7600 000 337**
5	Sicherungsschraube für Achsmutter	M8 x 1,25 x 20 mm	**7600 000 338**
6	Achsmutter	M82 x 2	**7600 000 339**
7	Sicherungsring		**7600 000 340**
8	Lochscheibe für Achsmuttersicherung		**7600 000 341**
9	Radlager		**7600 015 218**
10	Öldichtung für Radnabe		**7600 000 474**
11	Radnabe		**7600 001 236**
12	Bremstrommel	419 x 238 x 10 x 24/2 x M12/2 x 14/90°/Bremsbahn 192 mm	**7600 000 600**
13	Radmuttern-Satz für Trommel- und Scheibenbremse	M22 x 1,5/Schlüsselweite 32 mm	**7621 226 396**
14	Radbolzen für Aluminiumrad	M22 x 1,5 x 80 mm	**7600 000 956**
14	Radbolzen für Aluminiumrad	M22 x 1,5 x 95 mm	**7600 000 963**
14	Radbolzen Stahl/Aluminium, beschichtet		**7600 001 142**
15	Staubschild, klein, 08/1997-		**7600 001 145**
15	Staubschild, klein, 04/2001-		**7615 225 842**
16	Sechskantmutter	M8	**7600 000 343**
17	Staubschild, groß		**7600 001 150**
18	Sechskantschraube für Abdeckblech		**7609 546 002**
19	Stopfen für Abdeckblech		**7600 000 025**
20	Verschlussstopfen für Schauloch		**7600 000 958**

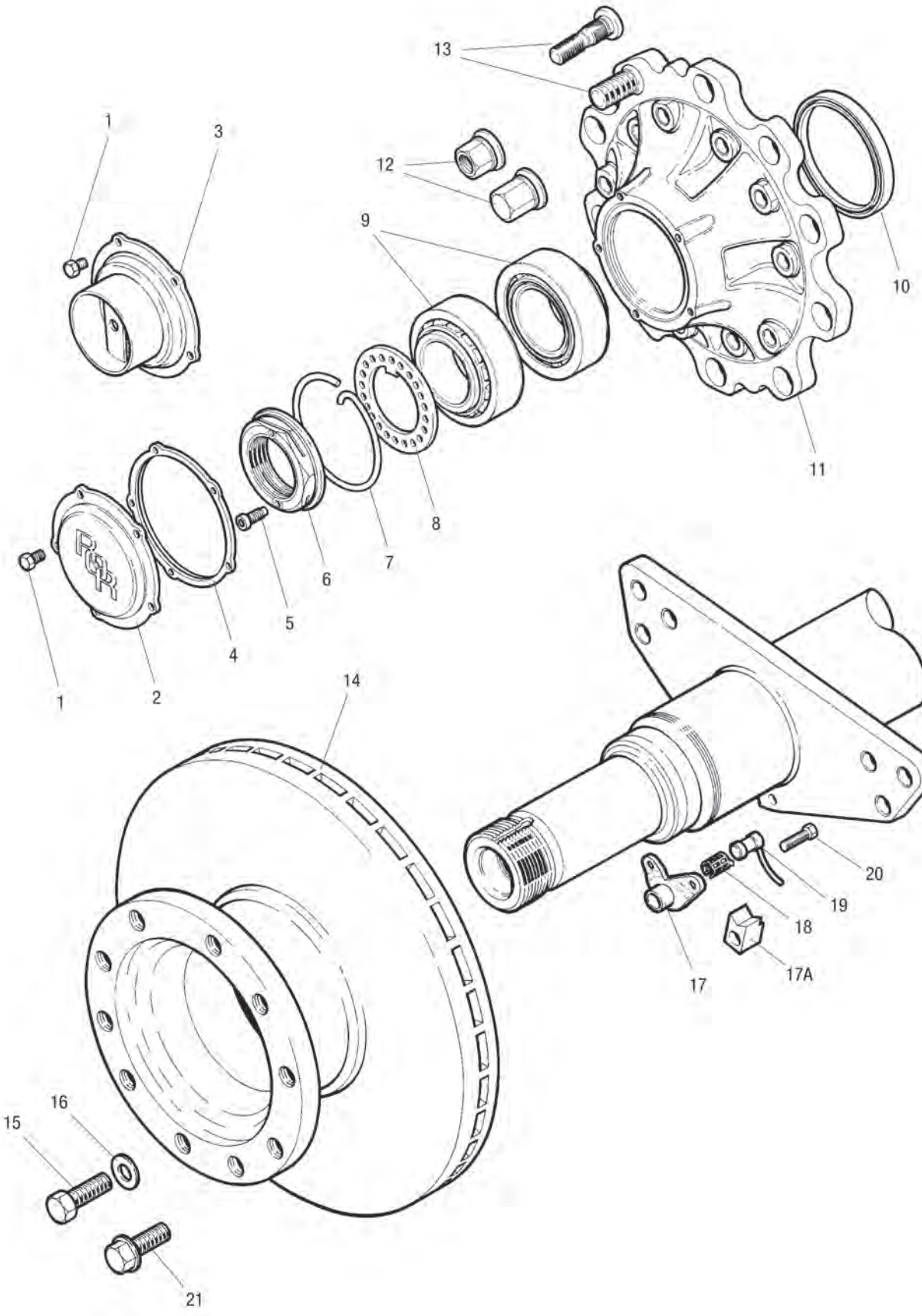
13
1
3
12
9
10
11
8
7
6
5
4
2
1
14
20
19
18
17A
17
16
15
21

Ersatzteile
passend für LM DX195 Nabe

Abb.	Beschreibung	Abmessung	Bestell-Nr.
1	Sechskantschraube für Radnabenkappe	M8 x 16	**7600 000 334**
2	Radnabenkappe		**7300 000 335**
3	Radnabenkappe für Hubodometer		**7600 000 336**
4	Flachdichtung für Radnabenabdeckung		**7600 000 337**
5	Sicherungsschraube für Achsmutter	M8 x 1,25 x 20 mm	**7600 000 338**
6	Achsmutter	M82 x 2	**7600 000 339**
7	Sicherungsring		**7600 000 340**
8	Lochscheibe für Achsmuttersicherung		**7600 000 341**
9	Radlager		**7600 015 218**
10	Öldichtung für Radnabe		**7600 000 474**
11	Radnabenkappe		**7600 000 470**
12	Radmutter	M22 x 1,5/Schlüsselweite 32 mm	**7670 000 120**
12	Radmuttern-Satz	M22 x 1,5/Schlüsselweite 32 mm	**7621 226 396**
12	Radmutter, Ende geschlossen	M22 x 1,5/Schlüsselweite 32 mm	**7621 226 484**
13	Radbolzen-Satz für Stahl- und Aluminiumrad		**7621 226 340**
13	Radbolzen für Aluminiumrad	M22 x 1,5 x 80 mm	**7600 000 956**
14	Bremsscheibe, innenbelüftet	378 x 45 x 150 mm	**2076 378 001**
15	Befestigungsschraube	M16 x 65	**7621 225 100**
16	Unterlegscheibe für Radnabenbefestigung		**7621 224 978**
17	Sensorhalter, 06/2000-		**7621 226 429**
17A	Sensorhalter, eckig		**7600 001 058**
18	Klemmhülse für ABS-Drehzahlsensor	Länge 32 mm	**7600 000 877**
19	Drehzahlsensor für ABS		**7600 000 615**
20	Befestigungsschraube für Sensorhalter		**7600 001 210**

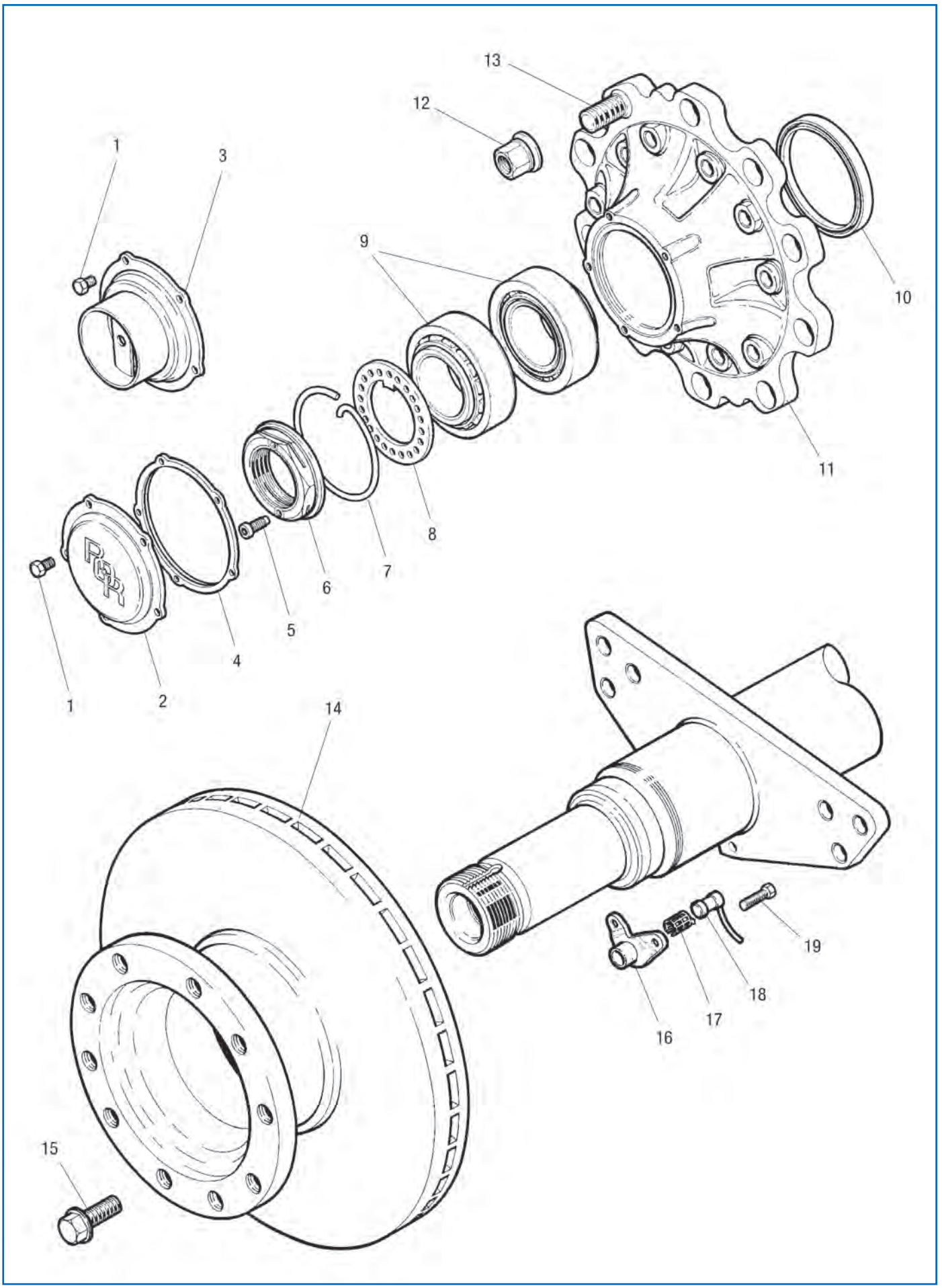
13
12
1
3
9
10
11
8
7
6
5
4
2
1
14
15
16
17
18
19

Ersatzteile
passend für LM ELSA2 Nabe

Abb.	Beschreibung	Abmessung	Bestell-Nr.
1	Sechskantschraube für Radnabenkappe	M8 x 16	**7600 000 334**
2	Radnabenkappe		**7300 000 335**
3	Radnabenkappe für Hubodometer		**7600 000 336**
4	Flachdichtung für Radnabenabdeckung		**7600 000 337**
5	Sicherungsschraube für Achsmutter	M8 x 1,25 x 20 mm	**7600 000 338**
6	Achsmutter	M82 x 2	**7600 000 339**
7	Sicherungsring		**7600 000 340**
8	Lochscheibe für Achsmuttersicherung		**7600 000 341**
9	Radlager		**7600 015 218**
10	Öldichtung für Radnabe		**7600 000 474**
11	Radnabenkappe		**7600 000 470**
12	Radmuttern-Satz	M22 x 1,5/Schlüsselweite 32 mm	**7621 226 396**
13	Radbolzen-Satz für Stahl- und Aluminiumrad		**7621 226 340**
13	Radbolzen für Aluminiumrad	M22 x 1,5 x 80 mm	**7600 000 956**
14	Bremsscheibe, innenbelüftet	434 x 45 x 150 mm	**7668 323 825**
15	Befestigungsschraube	M16 x 65	**7621 225 100**
16	Sensorhalter		**7600 001 160**
17	Klemmhülse für ABS-Drehzahlsensor	Länge 32 mm	**7600 000 877**
18	Drehzahlsensor für ABS		**7600 000 615**
19	Befestigungsschraube für Sensorhalter		**7600 001 210**

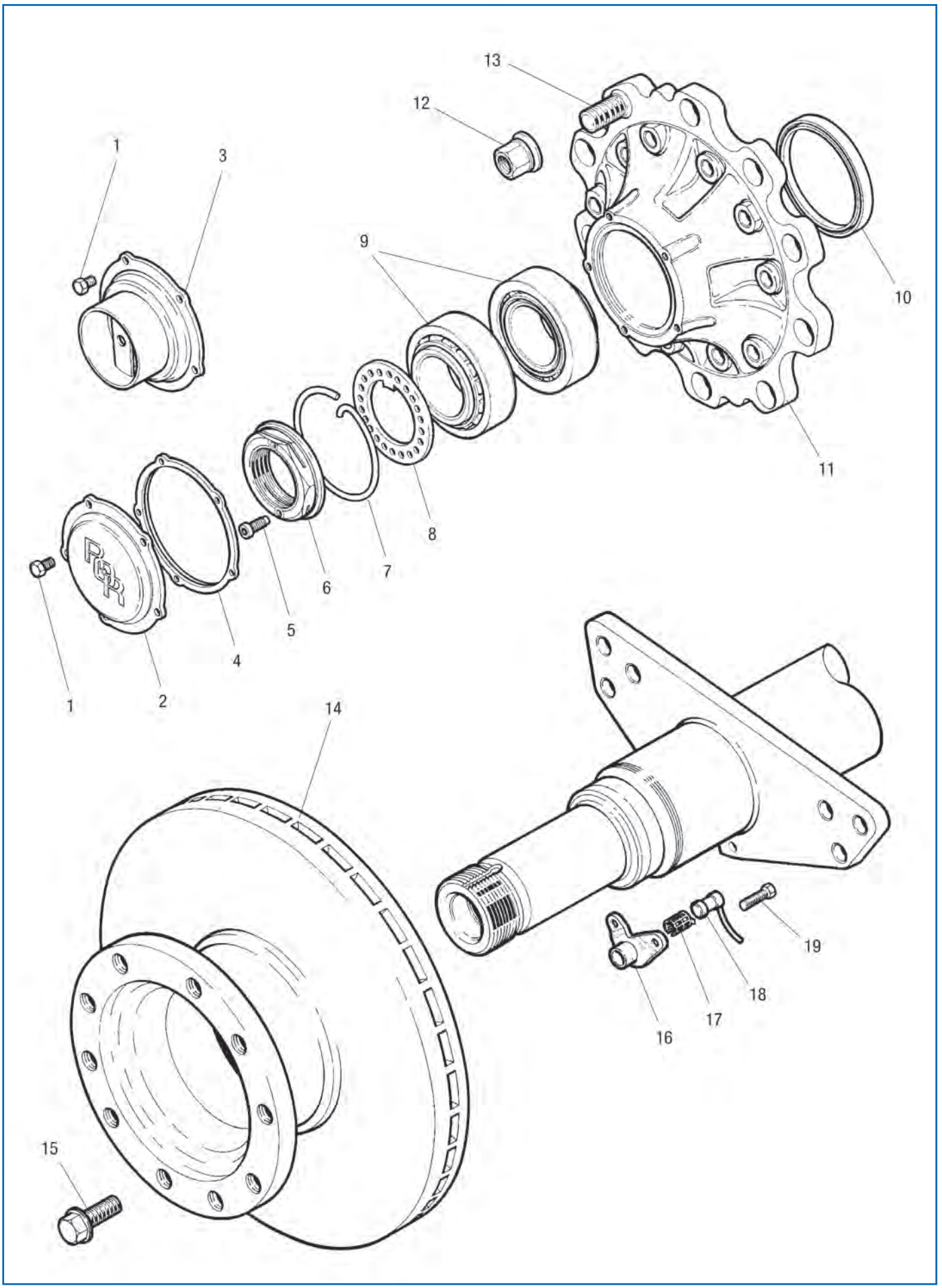
13
12
1
3
9
10
11
8
7
6
5
4
2
1
14
19
18
17
16
15

Ersatzteile
passend für LM ELSA195 Nabe

Abb.	Beschreibung	Abmessung	Bestell-Nr.
1	Sechskantschraube für Radnabenkappe	M8 x 16	**7600 000 334**
2	Radnabenkappe		**7300 000 335**
3	Radnabenkappe für Hubodometer		**7600 000 336**
4	Flachdichtung für Radnabenabdeckung		**7600 000 337**
5	Sicherungsschraube für Achsmutter	M8 x 1,25 x 20 mm	**7600 000 338**
6	Achsmutter	M82 x 2	**7600 000 339**
7	Sicherungsring		**7600 000 340**
8	Lochscheibe für Achsmuttersicherung		**7600 000 341**
9	Radlager		**7600 015 218**
10	Öldichtung für Radnabe		**7600 000 474**
11	Radnabenkappe		**7600 000 470**
12	Radmuttern-Satz	M22 x 1,5/Schlüsselweite 32 mm	**7621 226 396**
13	Radbolzen-Satz für Stahl- und Aluminiumrad		**7621 226 340**
13	Radbolzen für Aluminiumrad	M22 x 1,5 x 80 mm	**7600 000 956**
14	Bremsscheibe, innenbelüftet	378 x 45 x 150 mm	**2076 378 001**
15	Schrauben-Satz für Bremssattelbefestigung (12 Stück)	M18 x 50	**7602 122 743**
16	Sensorhalter		**7600 001 161**
17	Klemmhülse für ABS-Drehzahlsensor	Länge 32 mm	**7600 000 877**
18	Drehzahlsensor für ABS		**7600 000 615**
19	Befestigungsschraube für Sensorhalter		**7600 001 210**

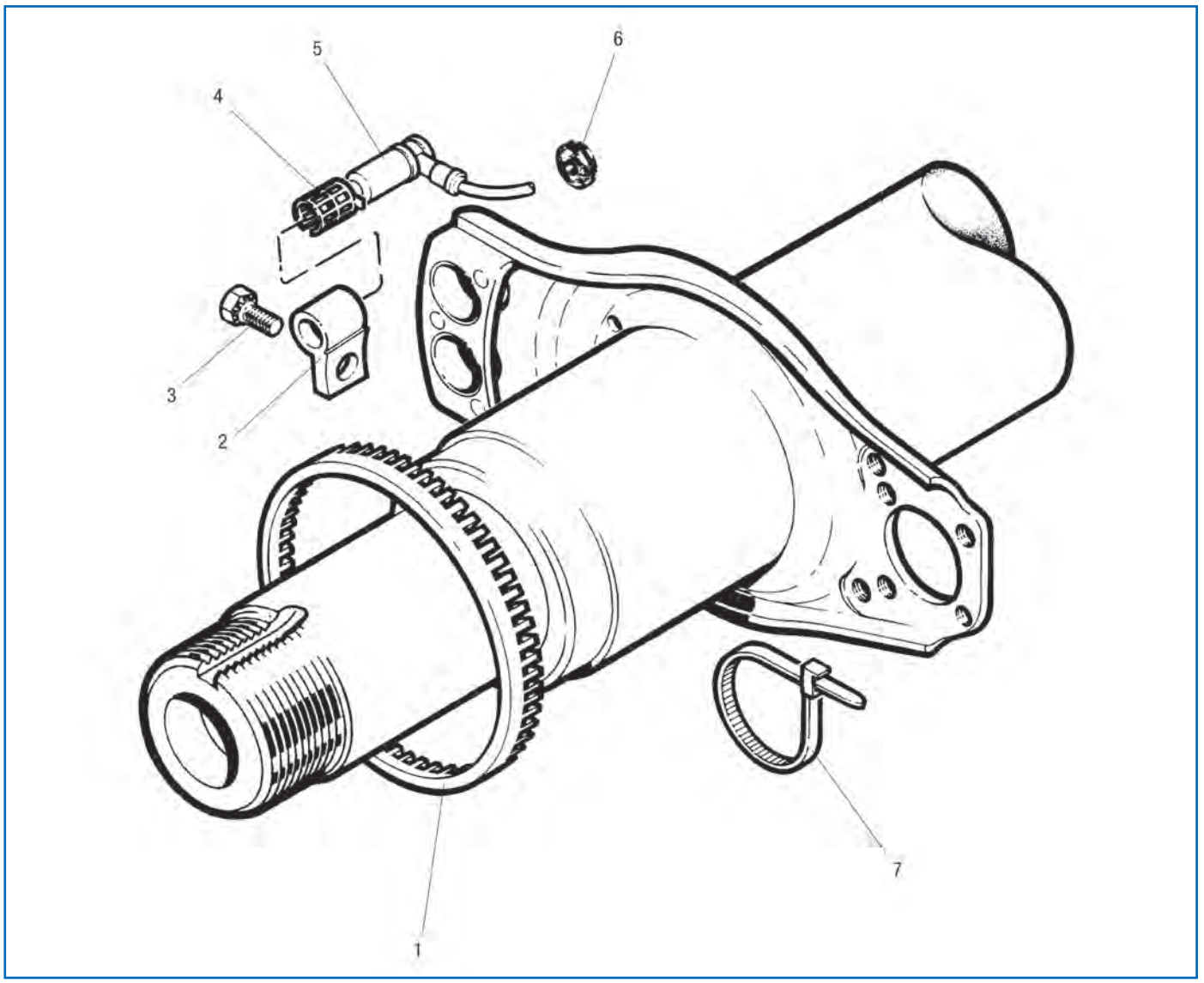

Ersatzteile
passend für LM/LC ABS

Abb.	Beschreibung	Abmessung	Bestell-Nr.
1	Polrad, Zähnezahl 100		**7600 001 049**
2	Sensorhalter		**7600 001 050**
3	Befestigungsschraube für Sensorhalter		**7600 001 209**
4	Klemmhülse für ABS-Drehzahlsensor	Länge 32 mm	**7600 000 877**
5	Drehzahlsensor für ABS		**7600 000 615**
6	Staubschutzkappe		**7600 000 616**
7	Kabelbinder		**7600 000 969**
	Bremsenfett für Sensorbuchse		**7699 226 786**

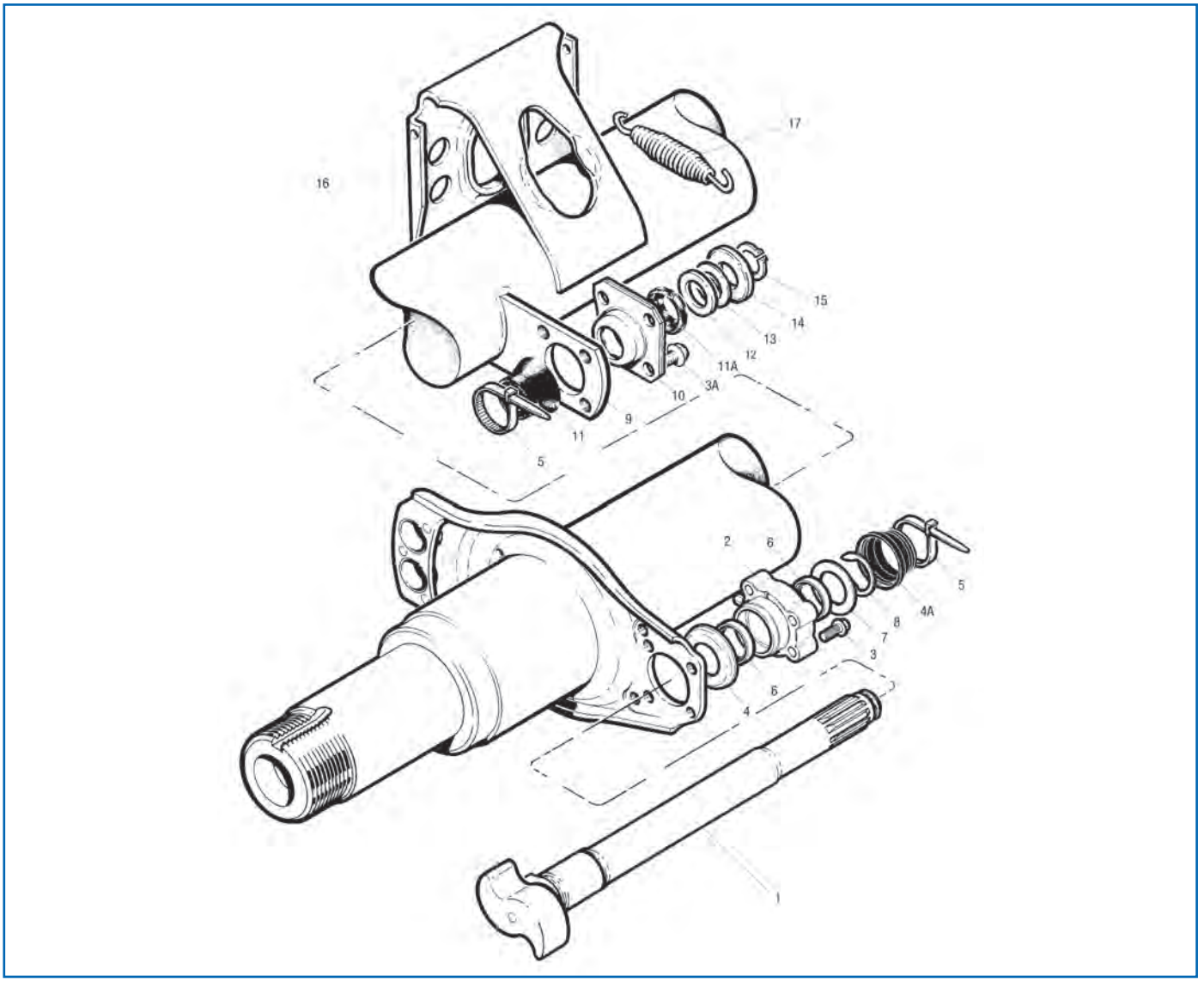

Ersatzteile

passend für LM/LC Bremswelle/-lagerung ab 01.04.2001

Abb.	Beschreibung	Abmessung	Bestell-Nr.
3	Sechskantschraube, nockenseitig		**7609 546 002**
5	Kabelbinder		**7600 000 969**
9	Bremsnockenwellenhalterung		**7600 000 752**
10	Lagerbuchse		**7600 000 402**
11	Staubschutzkappe, innen, keilnutseitig	60 x 36,5 mm	**7600 000 796**
11A	Staubschutzkappe, außen, keilnutseitig	52 x 36,5 mm	**7600 000 807**
12	Abstandscheibe	50,5 x 39,5 x 0,75 mm	**7600 000 719**
13	Abstandscheibe	50,5 x 39,5 x 2 mm	**7600 000 721**
14	Sicherungsblech		**7600 000 953**
15	Sicherungsring	30 x 1,5 mm	**7600 001 005**
17	Bremszylinderkonsole		**7600 000 965**
17	Rückzugfeder	26 x 148 x 2,8 mm	**6164 083 714**

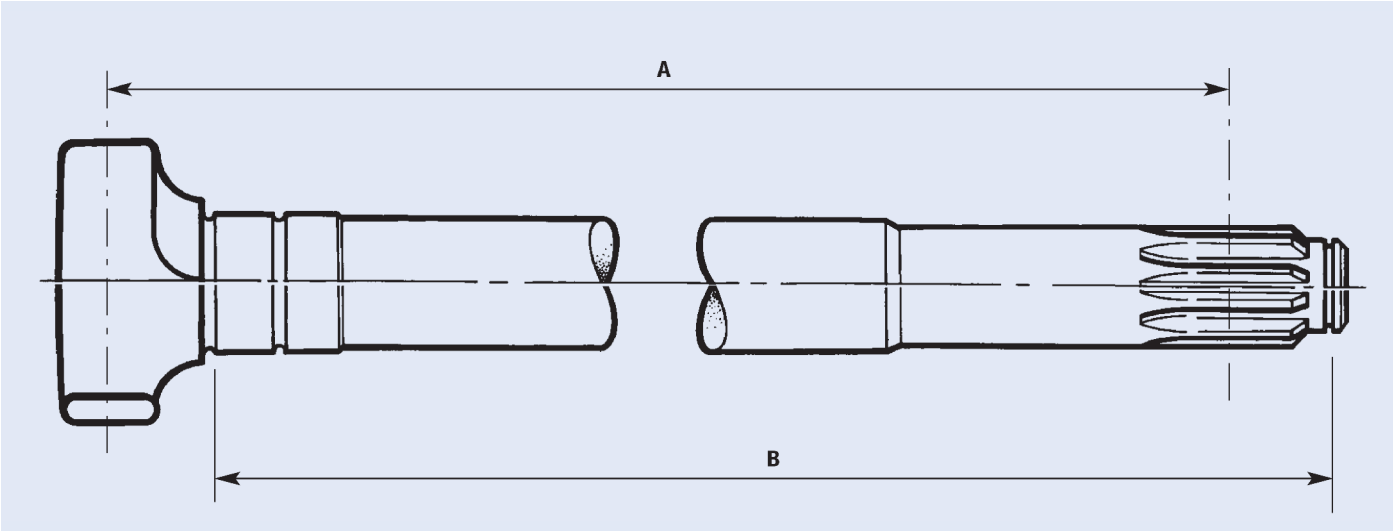

Bremsnockenwelle

A	B	Bestell-Nr. rechts	Bestell-Nr. links
412,2 mm	416,7 mm	**7600 001 148**	**7600 001 149**
521 mm	525,5 mm	**7621 227 084**	**7621 227 085**
583 mm	587,5 mm	**7621 227 080**	**7621 227 081**
605,5 mm	610 mm	**7600 001 146**	**7600 001 147**
622,5 mm	627 mm	**7600 001 144**	**7603 233 818**
188,5 mm	193 mm	**0761 225 020**	**7601 225 021**

www.europart.net



Dringende Frage.
Direkte Hilfe.

Telefonische Erreichbarkeit: EUROPART Techniker sind für Sie da

Die Zufriedenheit unserer Kunden ist unser oberstes Ziel. Aus diesem Grund dürfen Sie bei EUROPART nicht nur **qualitativ hochwertige Produkte**, sondern auch einen **freundlichen und fachkundigen** Service erwarten, bei dem die telefonische Erreichbarkeit im Vordergrund steht.

Kontaktieren Sie die **qualifizierten EUROPART Techniker**, die Sie nicht nur kompetent beraten, sondern Ihnen bei Fragen und Problemen zudem mit **technischer Unterstützung** sowie einer **zuverlässigen Fehlerdiagnose** zur Seite stehen.

Auch die **kostenlose Fernwartung** über eine sichere Remoteverbindung nehmen wir gerne für Sie vor. Ob Haldex-, Knorr- oder WABCO-System: Nutzen Sie den direkten Kontakt und **vertrauen Sie auf unser Know-how**.

EUROPART – Europas Nr. 1 für Truck-, Trailer-, Transporter- und Bus-Ersatzteile!

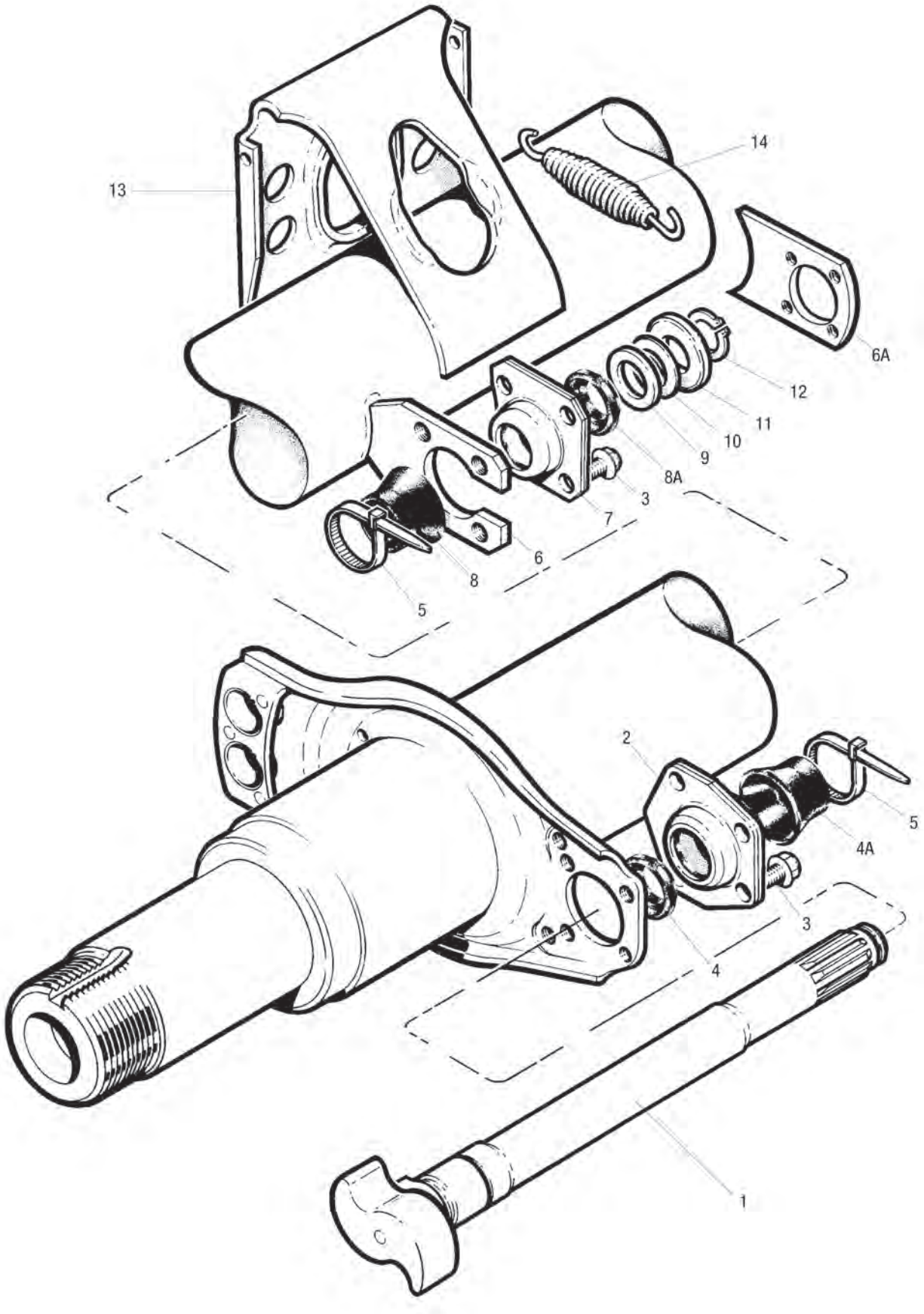
13
14
6A
12
11
10
9
8A
3
7
6
8
5
2
5
4A
3
4
1

Ersatzteile

passend für LM/LC Bremswelle/-lagerung bis 31.03.2001

Abb.	Beschreibung	Abmessung	Bestell-Nr.
2	Lagerschale für Bremswellenlagerung	420 x 180/220 mm	**7600 000 675**
3	Sechskantschraube, nockenseitig		**7609 546 002**
4	Staubschutzkappe, innen, nockenseitig		**7600 003 006**
4A	Staubschutzkappe, außen, nockenseitig		**7600 003 007**
5	Kabelbinder		**7600 000 969**
6	Bremsnockenwellenhalterung		**7600 000 752**
7	Lagerbuchse		**7600 000 402**
8	Staubschutzkappe, innen, keilnutseitig	60 x 36,5 mm	**7600 000 796**
8A	Staubschutzkappe, außen, keilnutseitig	52 x 36,5 mm	**7600 000 807**
9	Abstandscheibe	50,5 x 39,5 x 0,75 mm	**7600 000 719**
10	Abstandscheibe	50,5 x 39,5 x 2 mm	**7600 000 721**
11	Sicherungsblech		**7600 000 953**
12	Sicherungsring	30 x 1,5 mm	**7600 001 005**
13	Bremszylinderkonsole		**7600 000 965**
14	Rückzugfeder	26 x 148 x 2,8 mm	**6164 083 714**

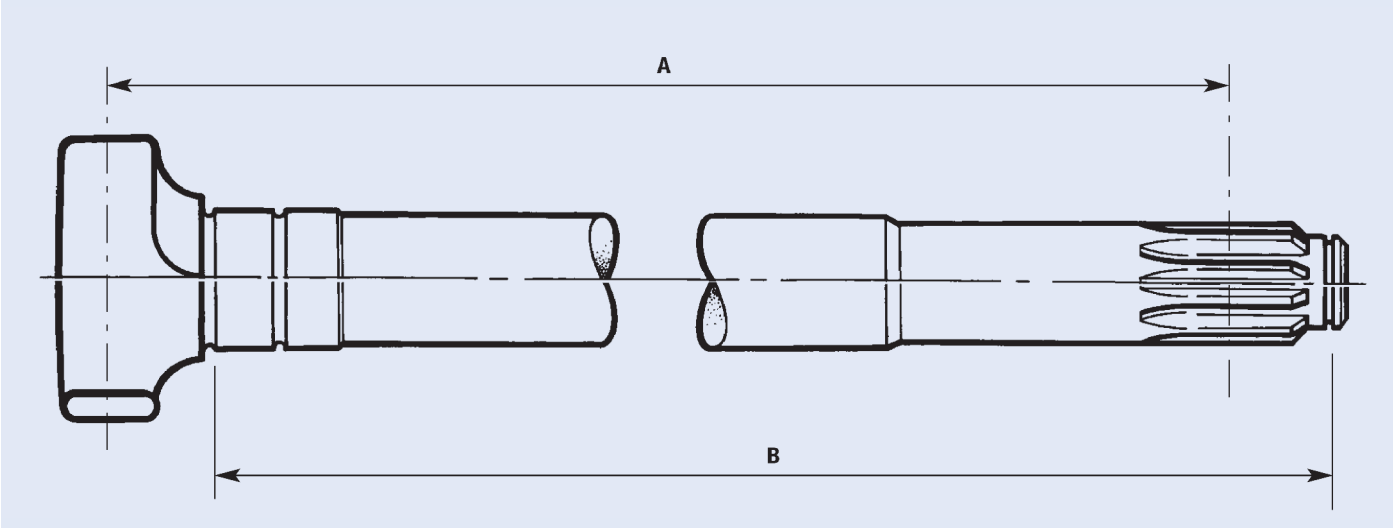

Bremsnockenwelle

A	B	Bestell-Nr. links	Bestell-Nr. rechts
229,9 mm	232,4 mm	**7600 001 138**	**7600 001 139**
253,5 mm	258 mm	**7600 001 136**	**7600 001 137**
412,2 mm	416,7 mm	**7600 001 132**	**7600 001 133**
475,7 mm	480,2 mm	**7600 001 130**	**7600 001 131**
521 mm	525,5 mm	**7600 000 353**	**7600 000 352**
544,5 mm	549 mm	**7621 224 853**	**7621 224 854**
583 mm	587,5 mm	**7600 000 351**	**7600 000 350**
605,5 mm	610 mm	**7600 001 128**	**7600 001 129**
622,5 mm	627 mm	**7600 001 126**	**7600 001 127**
632,5 mm	637 mm	**7600 001 124**	**7600 001 125**
658,8 mm	663,3 mm	**7600 001 140**	**7600 001 141**

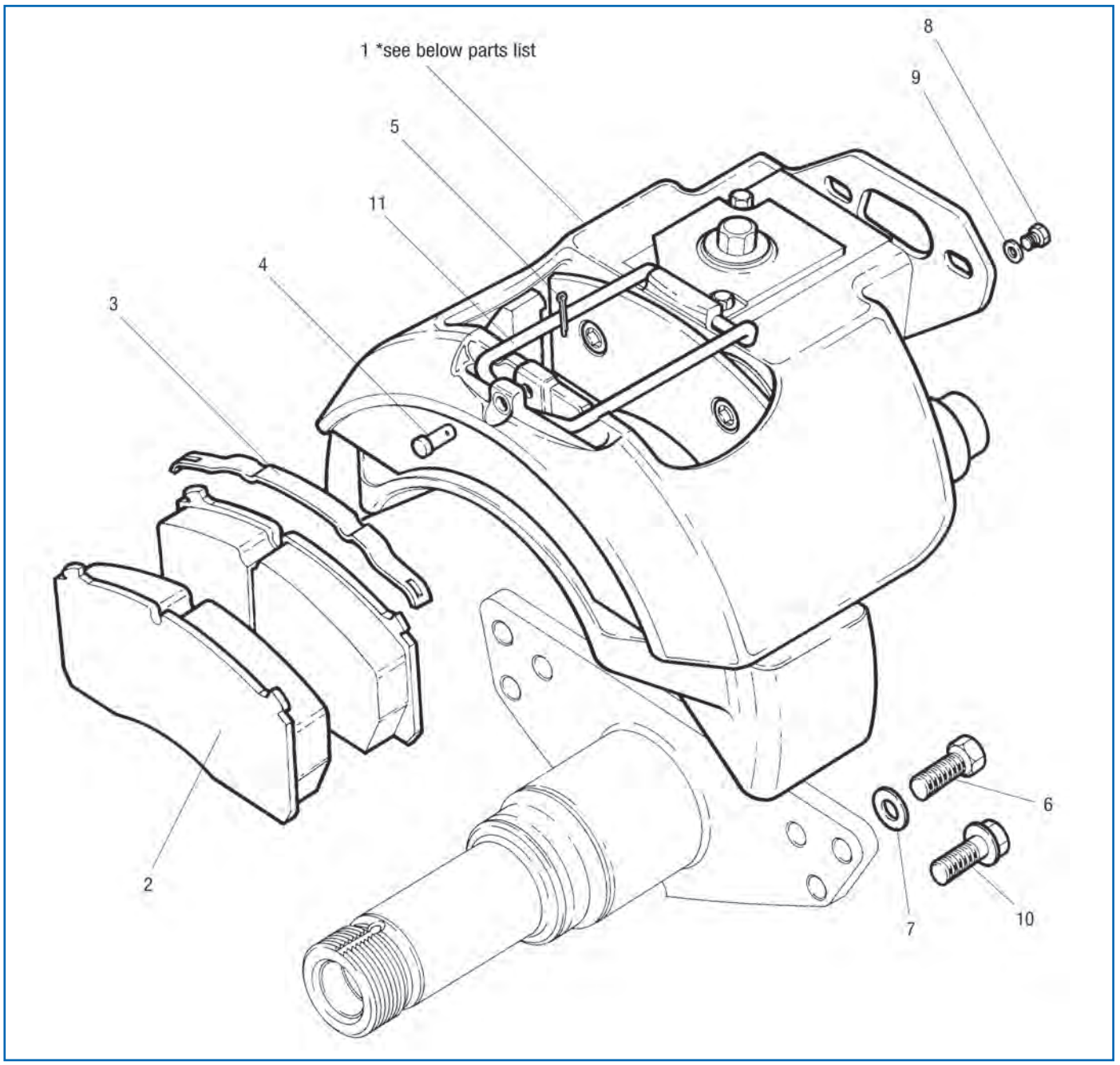

Ersatzteile

passend für LM/LC DX195 Bremssattel

Abb.	Beschreibung	Abmessung	Bestell-Nr.
1a	Bremssattel, links		**7600 000 064**
1b	Bremssattel, rechts		**7600 000 065**
2	Trommelbremsbelag-Satz		**7600 000 050**
7	Unterlegscheibe für Radnabenbefestigung		**7621 224 978**
10	Schrauben-Satz	M16 x 45, 12 Stück	**7621 227 146**
11	Bremsbelaghaltebügel		**1509 015 578**


EUROPART PREMIUM PARTS
TRUCK RACE
Approved
EUROPART PREMIUM PARTS
Truckport
DINKEL
seit 1540
DINKEL
seit 1540
77
www.reinert-logistics.com
REINERT
MAN
21
MAN

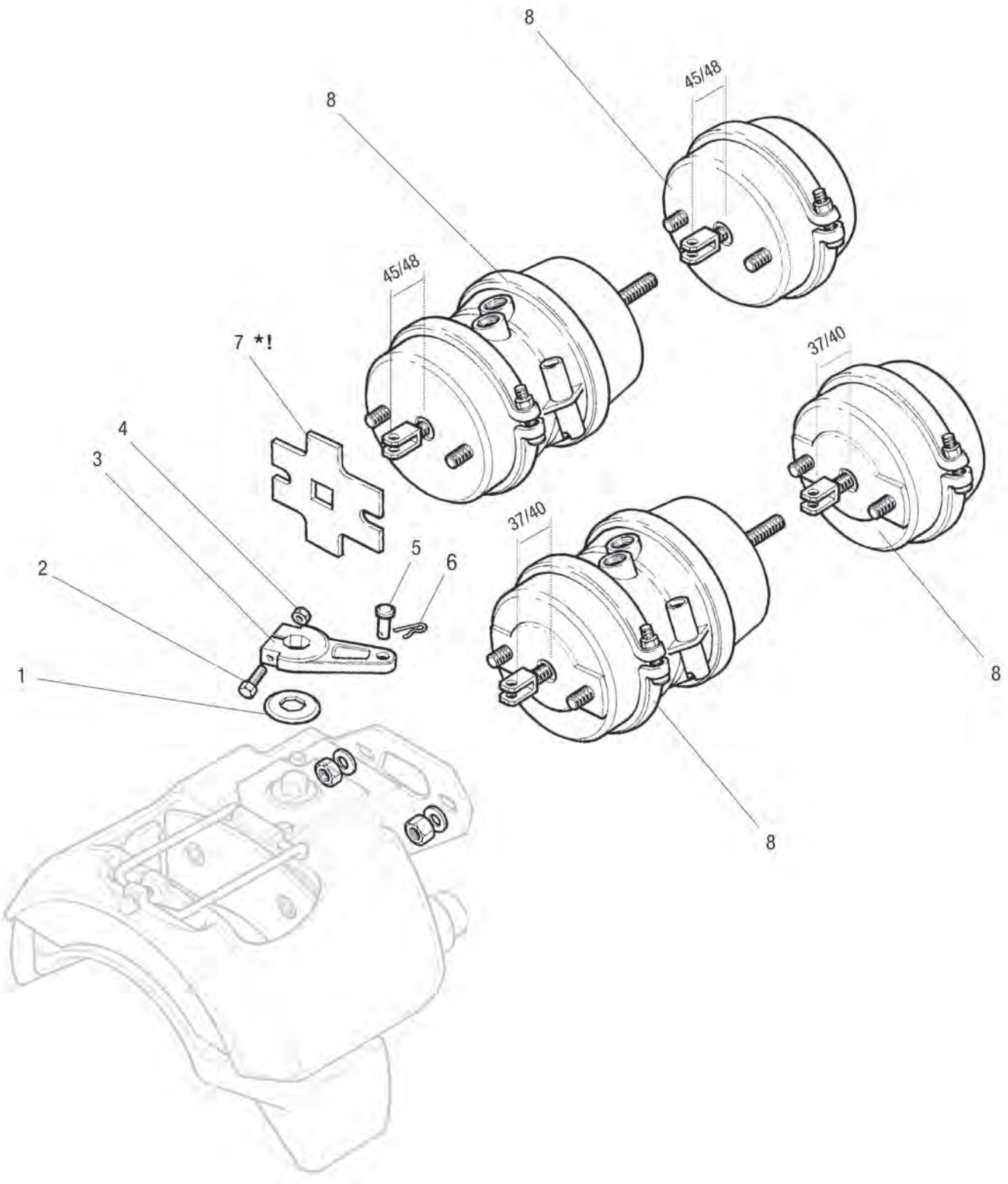
8
45/48
8
45/48
7 *!
37/40
4
3
2
5
6
37/40
1
8
8

Ersatzteile

passend für LM/LC DX195 Membranbremszylinder

Abb.	Beschreibung	Abmessung	Bestell-Nr.
1	Schutzkappe		**7621 225 226**
2	Klemmschraube für Bremszylinderhebel	M8 x 60	**7600 001 249**
3	Bremshebel für Bremssattel	Hebellänge 80 mm	**7600 000 074**
3	Bremshebel für Bremssattel	Hebellänge 90 mm	**7600 000 075**
4	Sechskantmutter	M8	**7600 001 269**
5	Splintbolzen		**7621 224 985**

Abb.	Beschreibung	Bestell-Nr. Einbaulänge 45/48 mm	Bestell-Nr. Einbaulänge 37/40 mm
8	Kombibremszylinder, 24/24	**7600 000 073**	**7600 000 073**
8	Kombibremszylinder, 22/24	**7600 000 066**	**7600 000 066**
8	Kombibremszylinder, 20/24	**7600 000 067**	**7600 000 067**
8	Kombibremszylinder, 18/24	**7600 000 068**	**7600 000 068**
8	Membranbremszylinder, 22	**7600 000 070**	**7600 000 070**
8	Membranbremszylinder, 20	**7600 000 071**	**7600 000 071**
8	Membranbremszylinder, 18	**7600 000 072**	**7600 001 163**

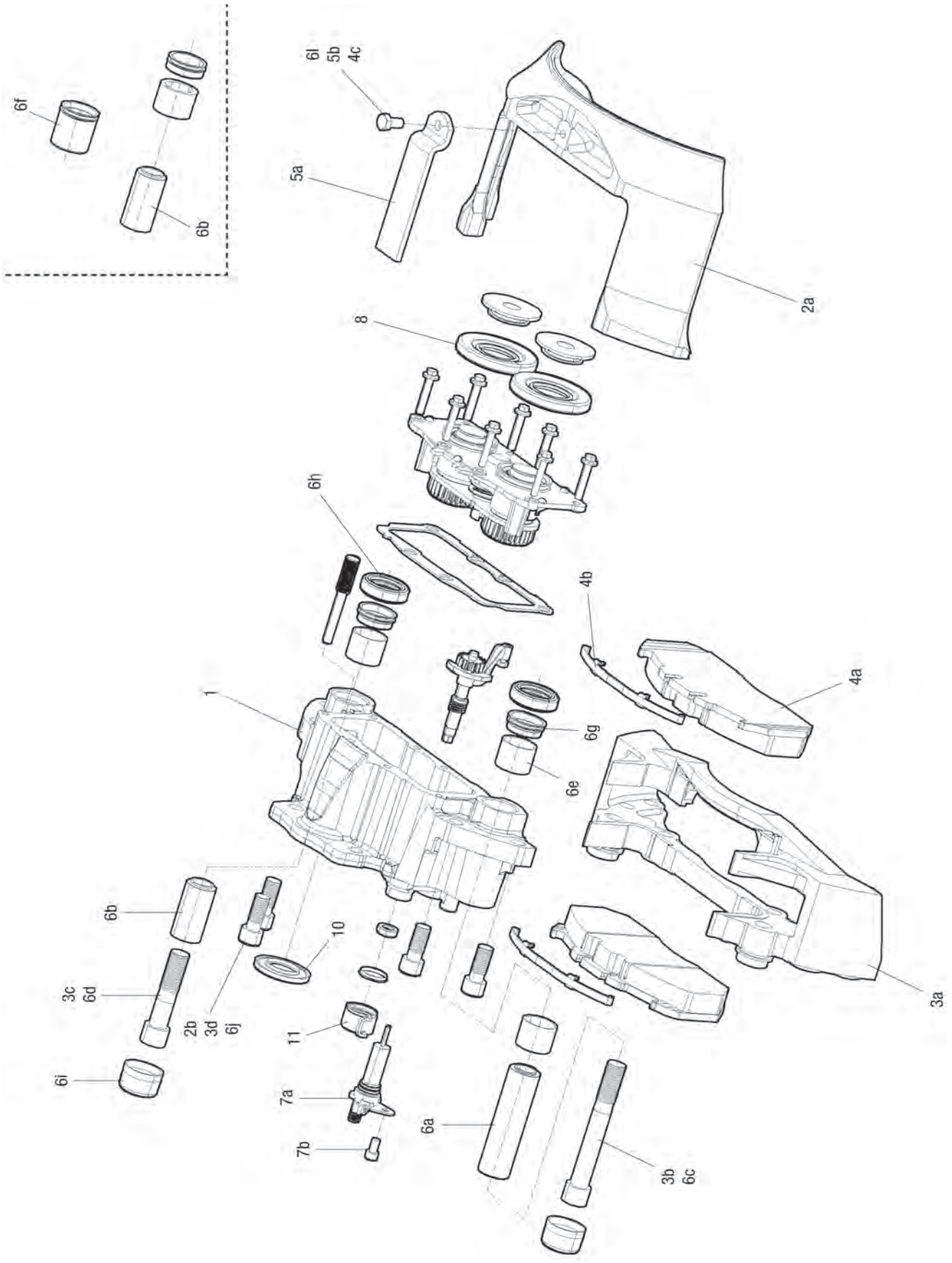
6f
6b
6l
5b
4c
5a
2a
8
6h
4b
4a
1
6g
6e
6b
10
3c
6d
2b
3d
6j
11
6i
7a
6a
7b
3b
6c
3a

Ersatzteile
passend für LM/LC ELSA2 Bremssattel

Abb.	Beschreibung	Abmessung	Bestell-Nr.
1	Bremssattel, rechts, ohne Belag		**1509 015 566**
1	Bremssattel, links, ohne Belag		**1509 015 567**
3a-3d	Bremsträger		**1509 015 568**
4a-4c	Scheibenbremsbelag-Satz	118,3 x 28,20 mm	**1509 010 832**
4a-4c	Bremsbelaghaltesatz		**1509 015 415**
6a-6j	Reparatursatz (mit Fett)		**1509 015 410**
8	Stößeltellersatz		**1509 015 405**
10	Dichtring		**1509 015 539**
11	Staubmanschette für Bremssattel		**1509 015 538**

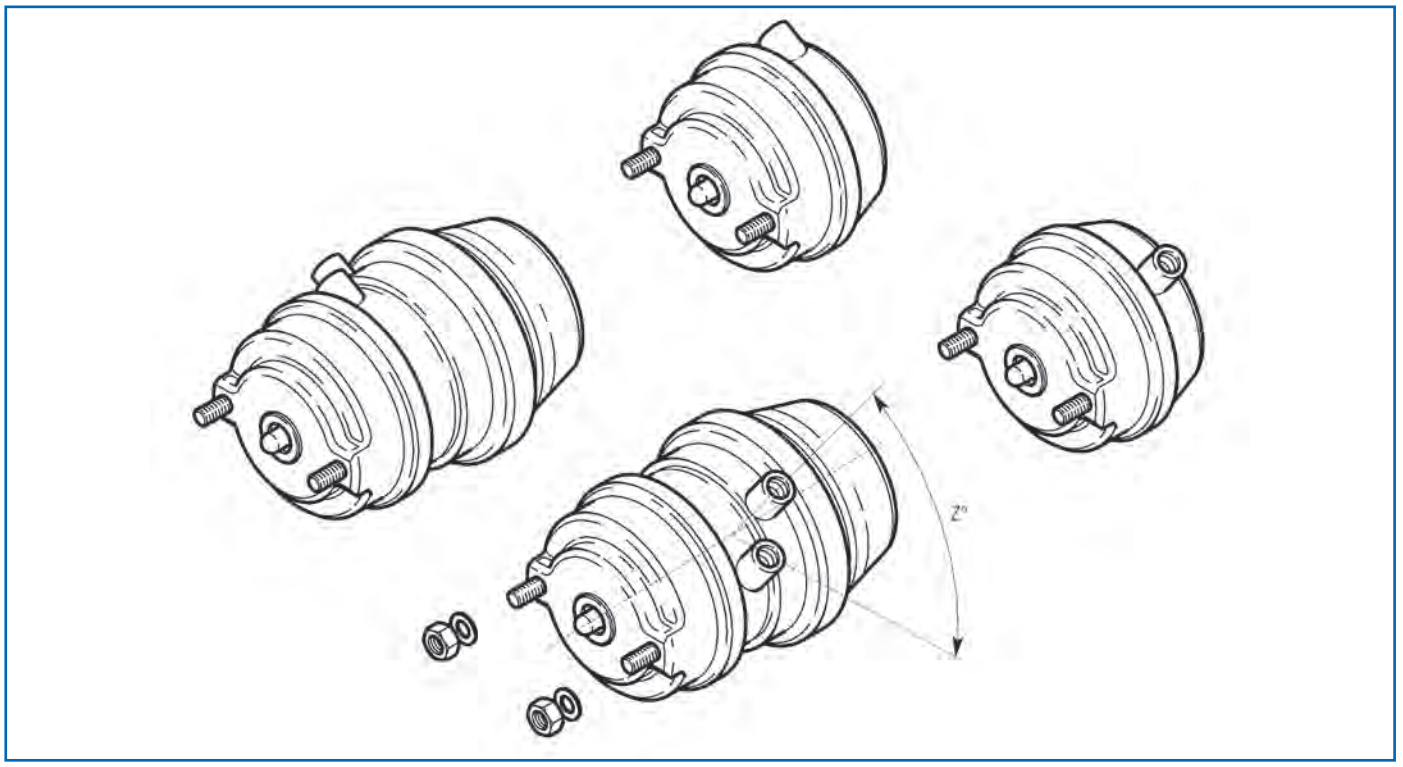

Ersatzteile
passend für LM/LC ELSA2 Membranbremszylinder

Beschreibung	Typ	Bestell-Nr. Portausrichtung 45°	Bestell-Nr. Portausrichtung 135°
Membranbremszylinder	14	**7601 227 562**	**7601 227 563**
Membranbremszylinder	16	**7600 001 184**	**7600 001 185**
Membranbremszylinder	18	**7600 001 190**	**7600 001 191**
Membranbremszylinder	20	**7601 228 284**	**7601 228 285**
Membranbremszylinder	27	**7600 001 188**	**7600 001 189**
Kombibremszylinder	14/24	**2127 008 635**	**2127 008 636**
Kombibremszylinder	16/24	**7605 233 867**	**7601 227 569**
Kombibremszylinder	18/24	**7641 227 570**	**7604 123 182**
Kombibremszylinder	20/24	**7601 227 572**	**7601 227 573**
Kombibremszylinder	22/24	**7600 001 187**	**7960 001 396**

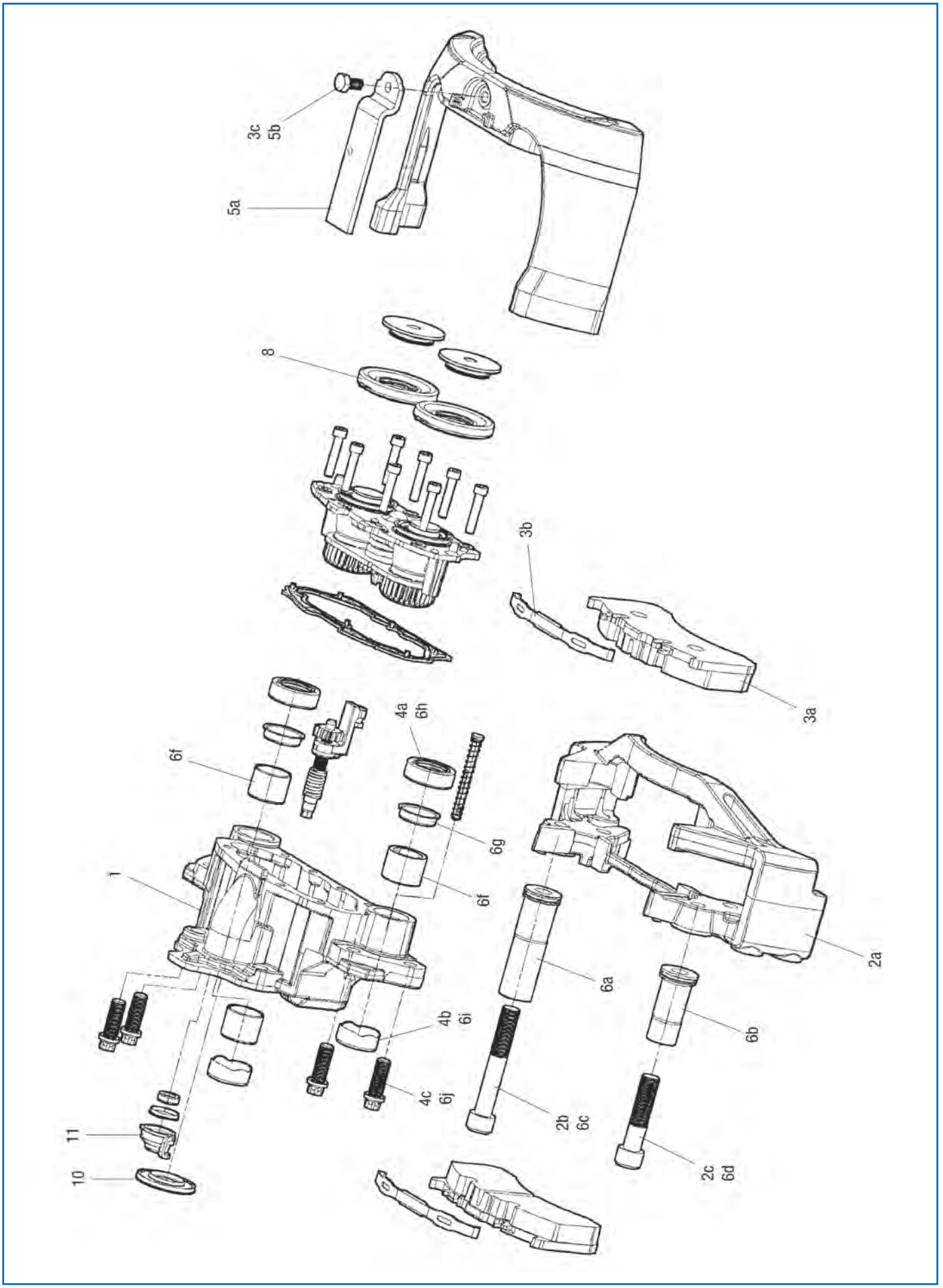
3c
5b
5a
8
3b
3a
6f
4a
6h
6g
6f
1
4b
6i
4c
6j
11
10
6a
6b
2b
6c
2c
6d
2a

Ersatzteile
passend für LM/LC ELSA195 Bremssattel

Abb.	Beschreibung	Abmessung	Bestell-Nr.
1	Bremssattel, rechts, ohne Belag		**1509 015 495**
1	Bremssattel, links, ohne Belag		**1509 015 500**
2a-2c	Bremsträger		**1509 015 510**
3a-3c	Scheibenbremsbelag-Satz	100 x 30,00 mm	**2129 169 502**
4a-4c	Dichtungssatz für Bremssattelführung (mit Fett)		**1509 015 515**
5a-5b	Bremsbelaghaltesatz		**1509 015 415**
6a-6j	Reparatursatz (mit Fett)		**1509 015 520**
8	Stößeltellersatz		**1509 015 405**
9	Verschleißkontakt		**7602 162 000**
10	Dichtring		**1509 015 539**
11	Staubmanschette für Bremssattel		**1509 015 538**
12	Schrauben-Satz für Bremssattelbefestigung (12 Stück)	M18 x 50	**7602 122 743**

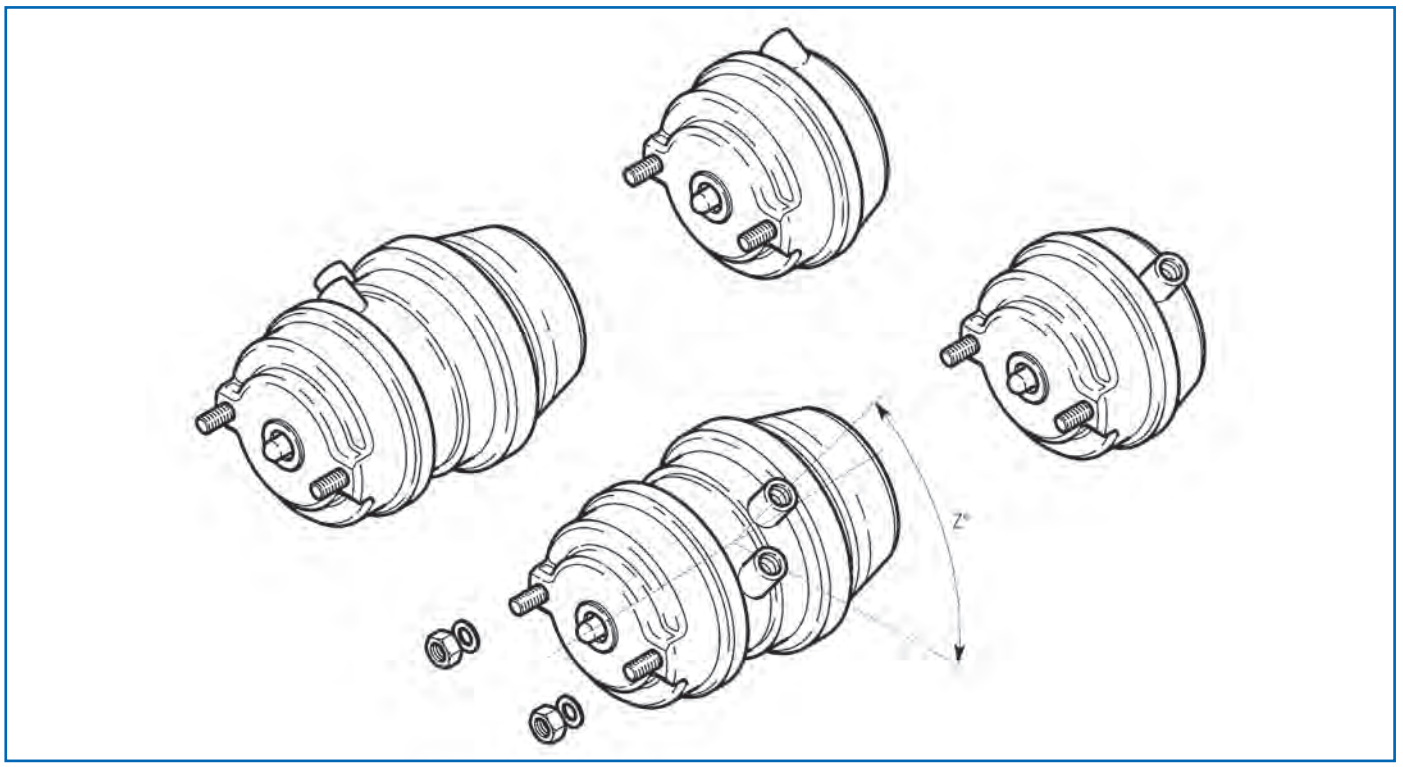

Ersatzteile

passend für LM/LC ELSA195 Membranbremszylinder

Beschreibung	Typ	Bestell-Nr. Portausrichtung 45°	Bestell-Nr. Portausrichtung 135°
Membranbremszylinder	14	**7600 001 165**	**7600 001 166**
Membranbremszylinder	16	**7600 001 169**	**7600 001 170**
Membranbremszylinder	22	**7600 001 196**	**7600 001 197**
Membranbremszylinder	24	**7600 001 199**	**7600 001 200**
Membranbremszylinder	27	**7601 226 822**	**7600 001 180**
Kombibremszylinder	14/16	**7600 001 167**	**7600 001 168**
Kombibremszylinder	14/24	**7604 122 679**	**7604 122 677**

Beschreibung	Typ	Bestell-Nr. Portausrichtung 45°	Bestell-Nr. Portausrichtung 135°
Kombibremszylinder	16/16	**7600 001 171**	**7600 001 172**
Kombibremszylinder	16/24	**7600 001 173**	**7600 001 174**
Kombibremszylinder	20/24	**7604 122 681**	**7604 122 682**
Kombibremszylinder	24/24	**7601 229 271**	**7601 229 272**
Kombibremszylinder	24/30	**7600 001 178**	**7600 001 179**
Kombibremszylinder	27/30	**7600 001 181**	**7604 122 683**
Kombibremszylinder	30/30	**7600 001 182**	**7600 001 183**

www.europart.net



Standzeiten verringern. Pünktlicher Lieferung vertrauen.

Der EUROPART Lieferservice: schneller unterwegs dank zuverlässiger Logistik

Geschwindigkeit ist Trumpf! Daher überlassen wir in puncto Logistik nichts dem Zufall! In unserem **Zentrallager in Werl** sind auf rund 38.000 qm permanent **ca. 60.000 Artikel vorrätig** und mehr als 2.000 Bestellungen werden pro Tag verarbeitet. So werden unsere Niederlassungen in **kurzen Zeitintervallen** mit Ersatzteilen und Werkstattbedarf beliefert, was diesen eine schnelle und kundenorientierte Lösung ermöglicht.

Dabei stehen unterschiedliche Liefermöglichkeiten zur Auswahl:

- **Nachtexpress-Service**: liefert bestellte Teile garantiert am nächsten Morgen.
- **Expresskurier-Lieferung**: eilige Aufträge werden umgehend per Eilversand verschickt.
- **EWOS Bestellung**: Aufträge, die bis 17:30 Uhr über das EUROPART Werkstatt-Online-System eingehen, werden für die Auslieferung am Folgetag zusammengestellt.
- **Selbstabholer-Service**: Selbstverständlich können die Artikel auch in der Niederlassung abgeholt werden.

NEU:
Wochenend-Service: Ersatzteilbestellungen, die bis 12:00 Uhr am Samstag eingehen, werden noch am selben Tag versendet. Die Lieferung erreicht Sie dann über unseren Wochenend-Service spätestens am Montag um 6:00 Uhr.

EUROPART – Europas Nr. 1 für Truck-, Trailer-, Transporter- und Bus-Ersatzteile!

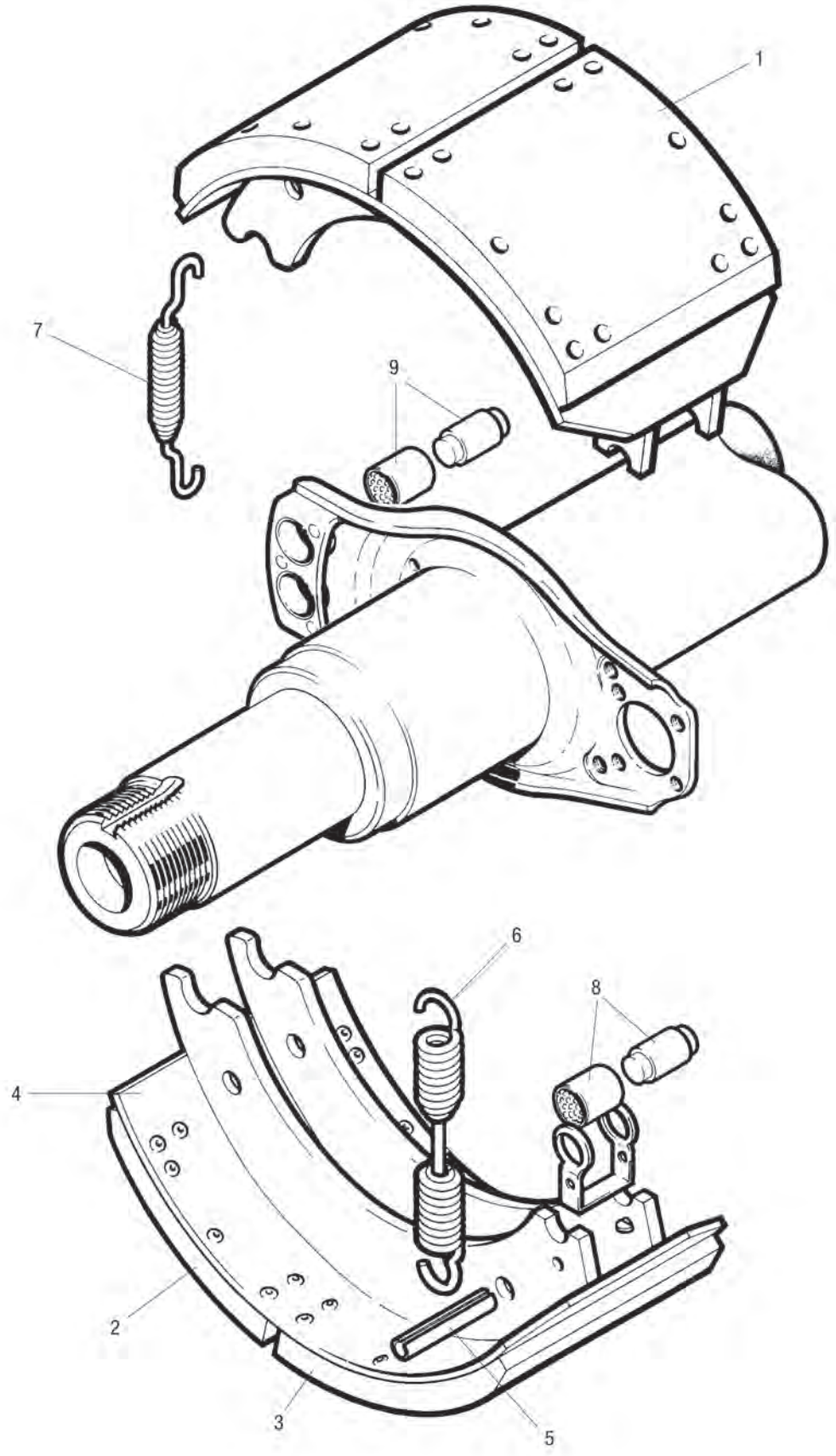
1
7
9
6
8
4
2
3
5

Ersatzteile
passend für LM/LC Trommelbremse

Abb.	Beschreibung	Abmessung	Bestell-Nr.
1	Bremsbacke mit Bremsbelag	420 x 180 mm	**7600 000 344**
2, 3	Trommelbremsbelag-Satz (4+4)		**7600 003 048**
4	Bremsbacke ohne Bremsbelag		**7600 000 546**
5	Spannstift, DIN 1481	12,7 x 63 mm	**7600 000 572**
6	Rückzugfeder	30 x 203 x 5 mm	**7600 000 262**
7	Haltefeder		**7600 000 490**
8	Bremsnockenrollen-Baugruppe, 1 Rolle, 1 Halter		**7600 003 005**
9	Ankerrollen-Satz, 1 Rolle, 1 Halter		**7600 003 004**

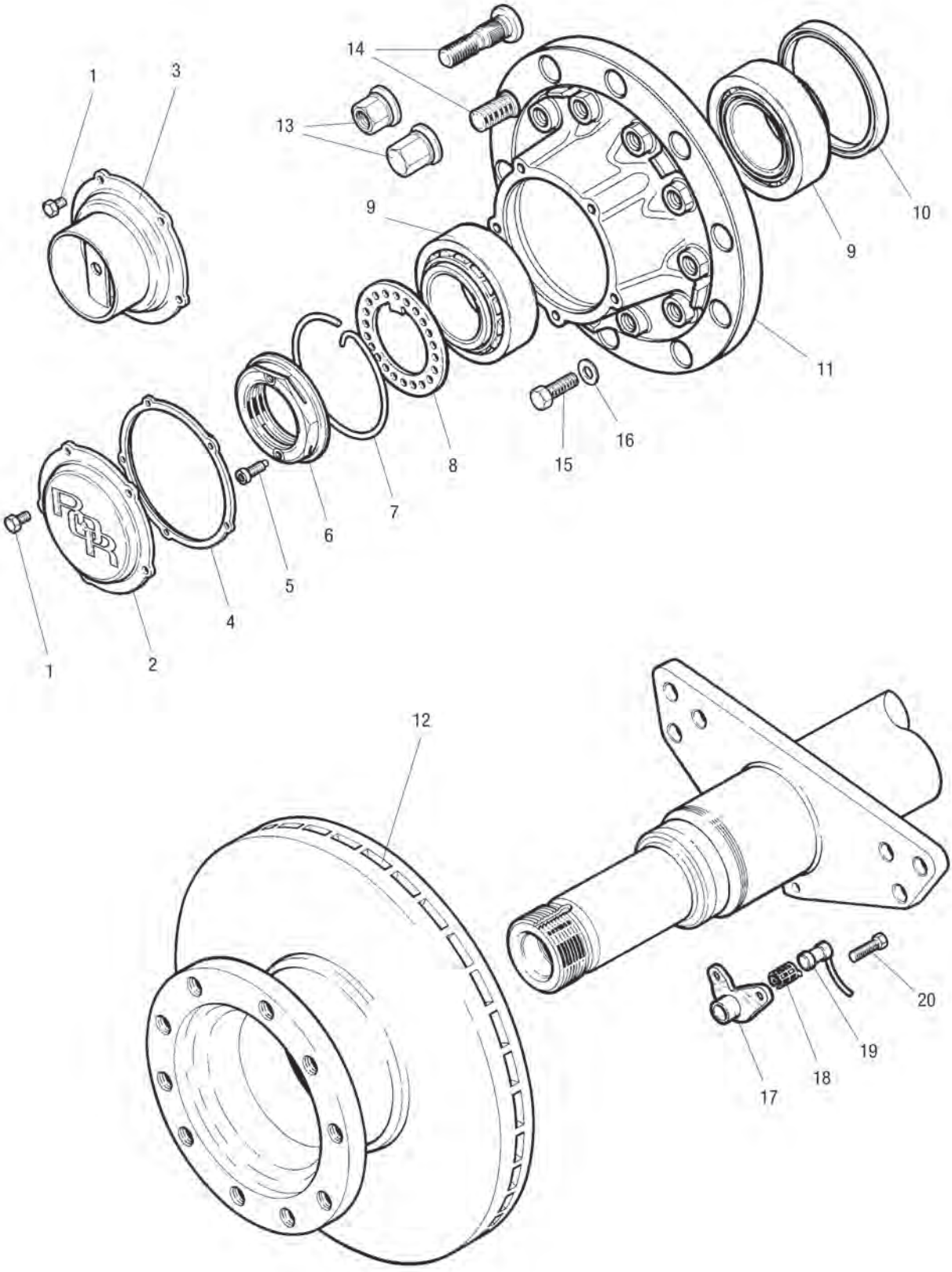
14
1
3
13
9
10
9
11
16
15
8
7
6
5
4
1
2
12
20
19
18
17

Ersatzteile
passend für TA ELSA2 Nabe

Abb.	Beschreibung	Abmessung	Bestell-Nr.
1	Sechskantschraube für Radnabenkappe	M8 x 16	**7600 000 334**
2	Radnabenkappe		**7621 226 038**
4	Flachdichtung für Radnabenabdeckung		**7621 226 119**
5	Sicherungsschraube für Achsmutter	M8 x 1,25 x 20 mm	**7600 000 338**
6	Achsmutter		**7621 226 003**
7	Klammer		**7621 226 117**
8	Lochscheibe		**7621 226 090**
9	Kegelrollenlager		**7600 000 399**
10	Öldichtung für Radnabe		**7600 000 474**
11	Radnabe, nur für Einzelrad		**7614 226 492**
12	Bremsscheibe, innenbelüftet	434 x 45 x 150 mm	**7668 323 825**
13	Radmuttern-Satz, Standard offen, für Stahl- und Aluminiumrad	M22 x 1,5/Schlüsselweite 32 mm	**7621 226 396**
14	Radbolzen-Satz für Stahl- und Aluminiumrad		**7621 226 340**
14	Radbolzen-Satz für Aluminiumeinzelrad		**7621 226 478**
15	Befestigungsschraube	M16 x 65	**7621 225 100**
16	Unterlegscheibe		**7621 224 978**
17	Sensorhalter		**7600 001 160**
18	Klemmhülse für ABS-Drehzahlsensor	Länge 32 mm	**7600 000 877**
19	Drehzahlsensor für ABS		**7600 000 615**
20	Befestigungsschraube		**7600 001 210**

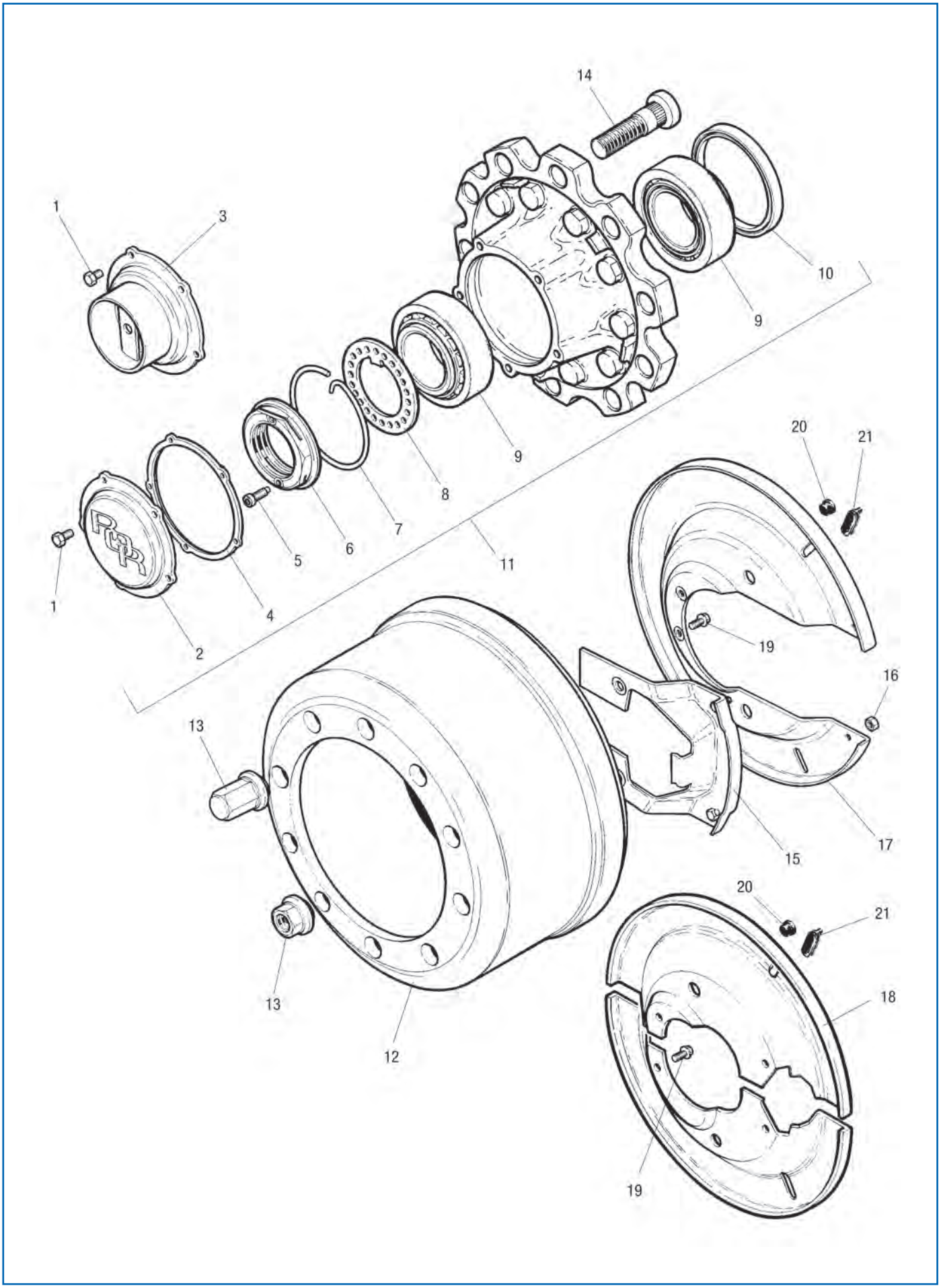
14
1
3
10
9
9
8
7
6
5
1
4
2
11
20
21
19
16
13
17
15
20
21
18
13
12
19

Ersatzteile
passend für TA Nabe

Abb.	Beschreibung	Abmessung	Bestell-Nr.
1	Sechskantschraube für Radnabenkappe	M8 x 16	**7600 000 334**
2	Radnabenkappe		**7621 226 038**
4	Flachdichtung für Radnabenabdeckung		**7621 226 119**
5	Sicherungsschraube für Achsmutter	M8 x 1,25 x 20 mm	**7600 000 338**
6	Achsmutter		**7621 226 003**
7	Klammer		**7621 226 117**
8	Lochscheibe		**7621 226 090**
9	Kegelrollenlager		**7600 000 399**
10	Öldichtung für Radnabe		**7600 000 474**
11	Radnabe für Zwillings- und Einzelrad		**7614 226 120**
13	Radmuttern-Satz für Trommel- und Scheibenbremse	M22 x 1,5/Schlüsselweite 32 mm	**7621 226 396**
14	Radbolzen, Stahl-Einzelrad	M22 x 1,5, Länge 96 mm	**7600 000 119**
14	Radbolzen, Stahl-Zwillingsrad und Aluminium-Einzelrad	M22 x 1,5, Länge 98 mm	**7600 000 418**
14	Radbolzen-Satz, Aluminium- und Zwillingsrad	M22 x 1,5	**7600 003 025**
15	Staubschild, klein	Bremsengröße Q 420 x 180 mm	**7600 001 145**
15	Staubschild, klein, 04/2001-	Bremsengröße Q 420 x 180 mm	**7615 225 842**
16	Sechskantmutter	M8 x 420 x 180 mm	**7600 000 343**
17	Staubschild, groß	Bremsengröße Q 420 x 180 mm	**7600 001 150**
18	Staubschild-Satz	Bremsengröße Z 420 x 220 mm	**7600 001 032**
19	Sechskantschraube		**7609 546 002**
20	Stopfen		**7600 000 025**
21	Verschlussstopfen für Schauloch		**7600 000 958**

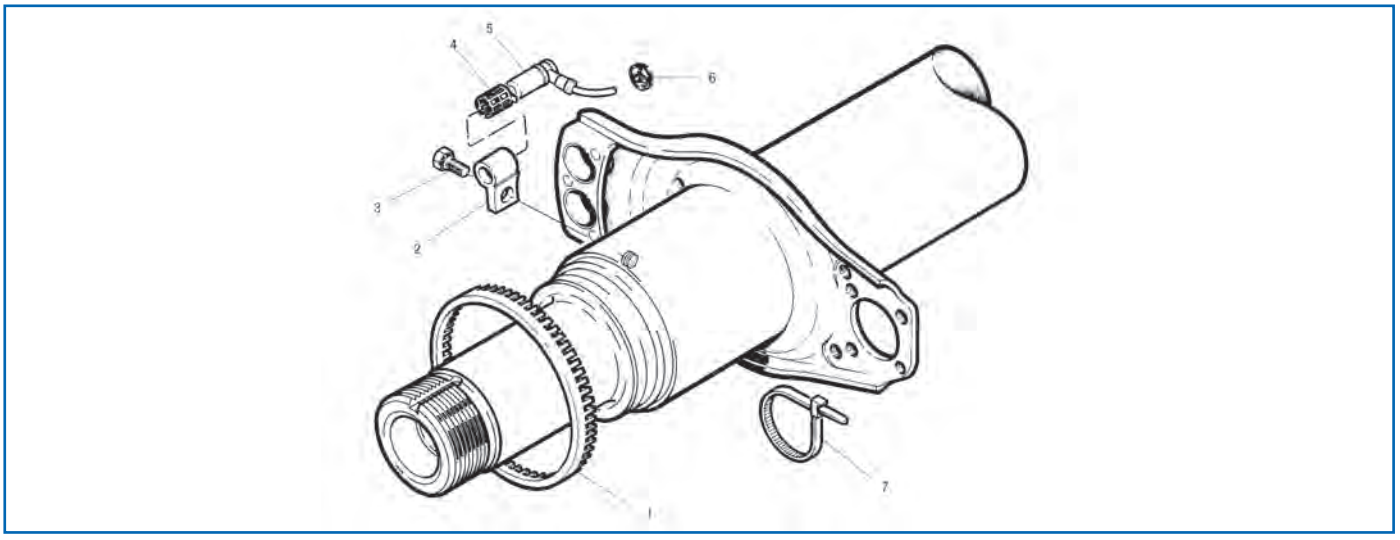

Ersatzteile
passend für TA/TC ABS

Abb.	Beschreibung	Bestell-Nr.
1	Polrad, Zähnezahl 100	**7600 001 049**
2	Sensorhalter	**7600 001 050**
3	Befestigungsschraube für Sensorhalter	**7600 001 209**
4	Klemmhülse für ABS-Drehzahlsensor	**7600 000 877**
5	Drehzahlsensor für ABS	**7600 000 615**
6	Staubschutzkappe	**7600 000 616**
7	Kabelbinder	**7600 000 969**

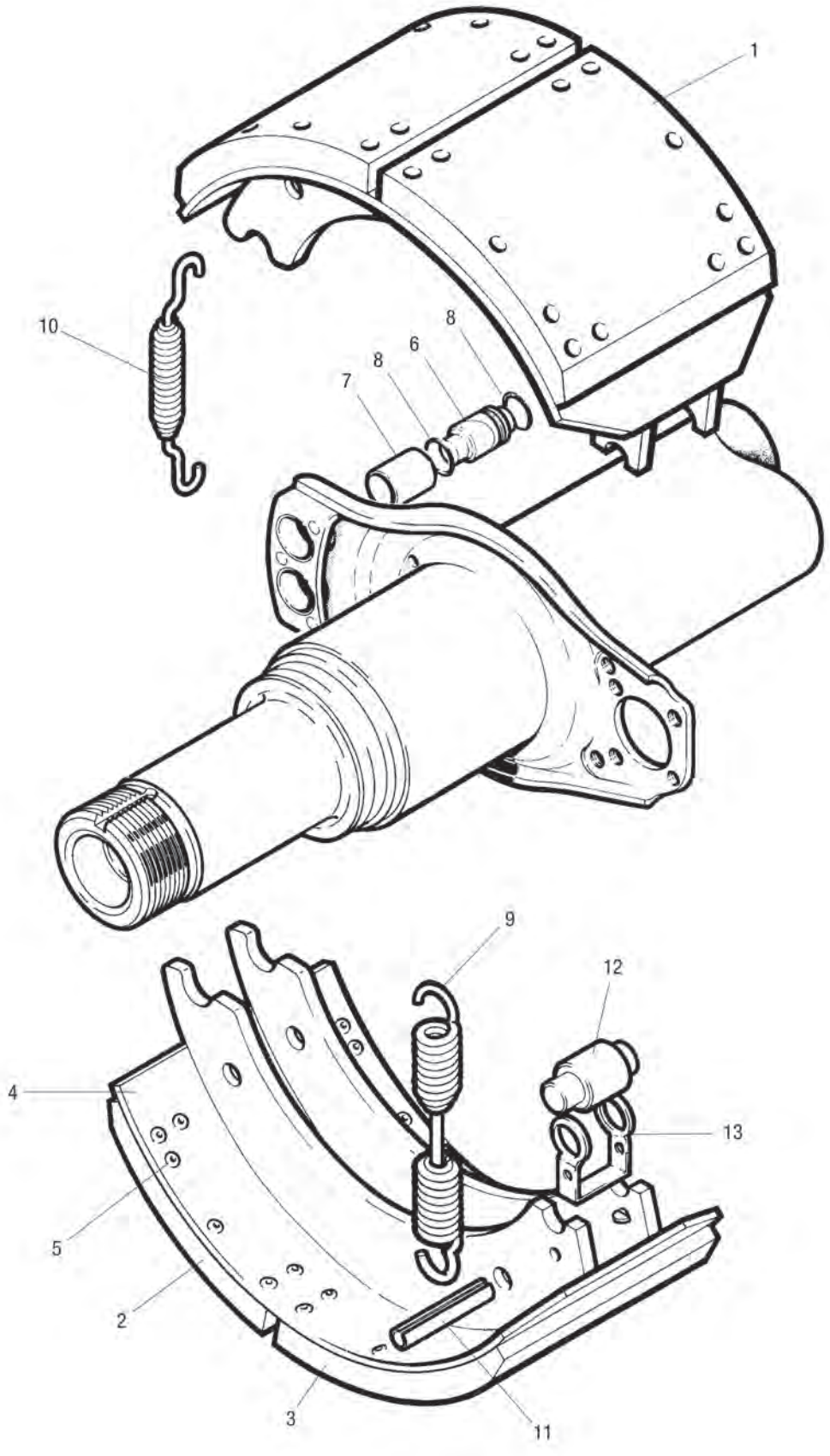
1
10
8
6
8
7
9
12
4
13
5
2
3
11

Ersatzteile
passend für TA/TC Bremse

Abb.	Beschreibung	Bestell-Nr. Q 420 x 180 mm	Bestell-Nr. Z 420 x 220 mm
1	Bremsbacke mit Belag	**7600 000 547**	**7600 000 549**
2/3	Trommelbremsbelag-Satz	**7600 003 049**	**7600 003 051**
4	Bremsbacke ohne Belag	**7600 000 666**	**7600 000 550**
5	Bremsbelagniet, Messing	**7600 000 441**	**7600 000 441**
6	Bremsbackenbolzen	**7600 000 507**	**7600 000 507**
7	Lagerbuchse	**7600 000 966**	**7600 000 966**
8	O-Ring	**7600 000 957**	**7600 000 957**
9	Rückzugfeder	**7600 000 262**	**7600 000 262**
10	Haltefeder	**7600 000 490**	**7600 000 490**
11	Spannstift, DIN 1481	**7600 000 572**	**7600 000 572**
12	Bremsnockenrolle	**7600 000 112**	**7600 000 112**
13	Sicherungsbügel	**7600 000 491**	**7600 000 491**

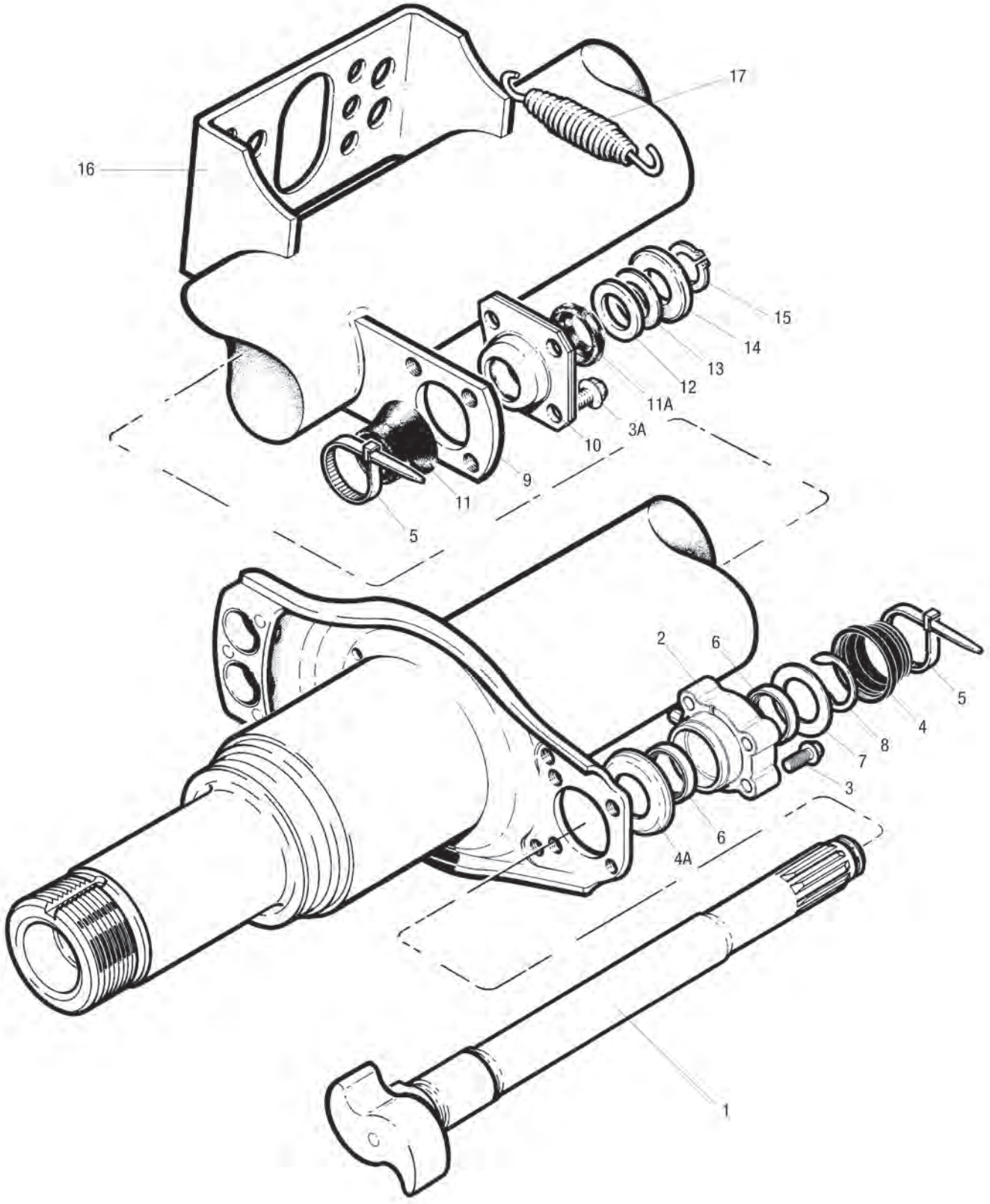
17
16
15
14
13
12
11A
3A
10
9
11
5
2
6
5
4
8
7
3
6
4A
1

Ersatzteile

passend für TA/TC Bremswelle/-lagerung ab 01.04.2001

Abb.	Beschreibung	Abmessung	Bestell-Nr.
3A	Sechskantschraube, nockenseitig		**7609 546 002**
5	Kabelbinder		**7600 000 969**
9	Bremsnockenwellenhalterung		**7600 000 752**
10	Lagerbuchse		**7600 000 402**
11	Staubschutzkappe, innen, keilnutseitig	60 x 36,5 mm	**7600 000 796**
11A	Staubschutzkappe, außen, keilnutseitig	52 x 36,5 mm	**7600 000 807**
12	Abstandscheibe	50,5 x 39,5 x 0,75 mm	**7600 000 719**
13	Abstandscheibe	50,5 x 39,5 x 2 mm	**7600 000 721**
14	Sicherungsblech		**7600 000 953**
15	Sicherungsring	30 x 1,5 mm	**7600 001 005**
16	Halterung		**7600 000 781**
17	Rückzugfeder	26 x 148 x 2,8 mm	**6164 083 714**

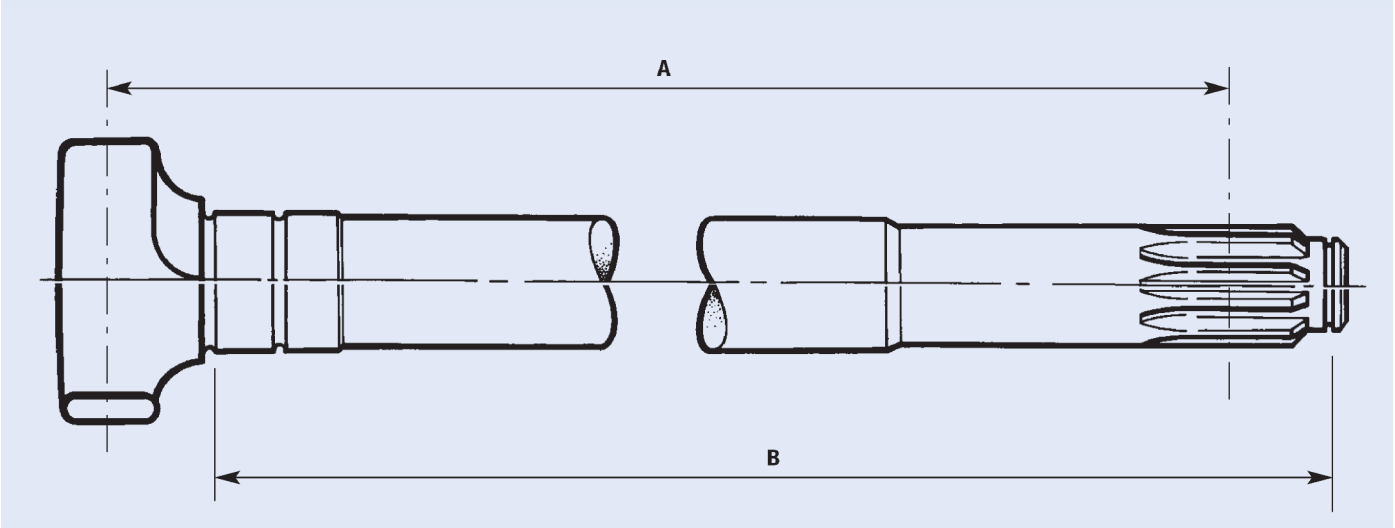

Bremsnockenwelle

A	B	Bestell-Nr. rechts	Bestell-Nr. links
229,9 mm	232,4 mm	**7600 001 158**	**7600 001 159**
412,2 mm	416,7 mm	**7600 001 156**	**7600 001 157**
521 mm	525,5 mm	**7621 227 109**	**7621 227 110**
583 mm	587,5 mm	**7621 227 107**	**7621 227 108**
605,5 mm	610 mm	**7600 001 154**	**7600 001 155**
622,5 mm	627 mm	**7600 001 152**	**7600 001 153**
632,5 mm	637 mm	**7603 233 821**	**7600 001 151**

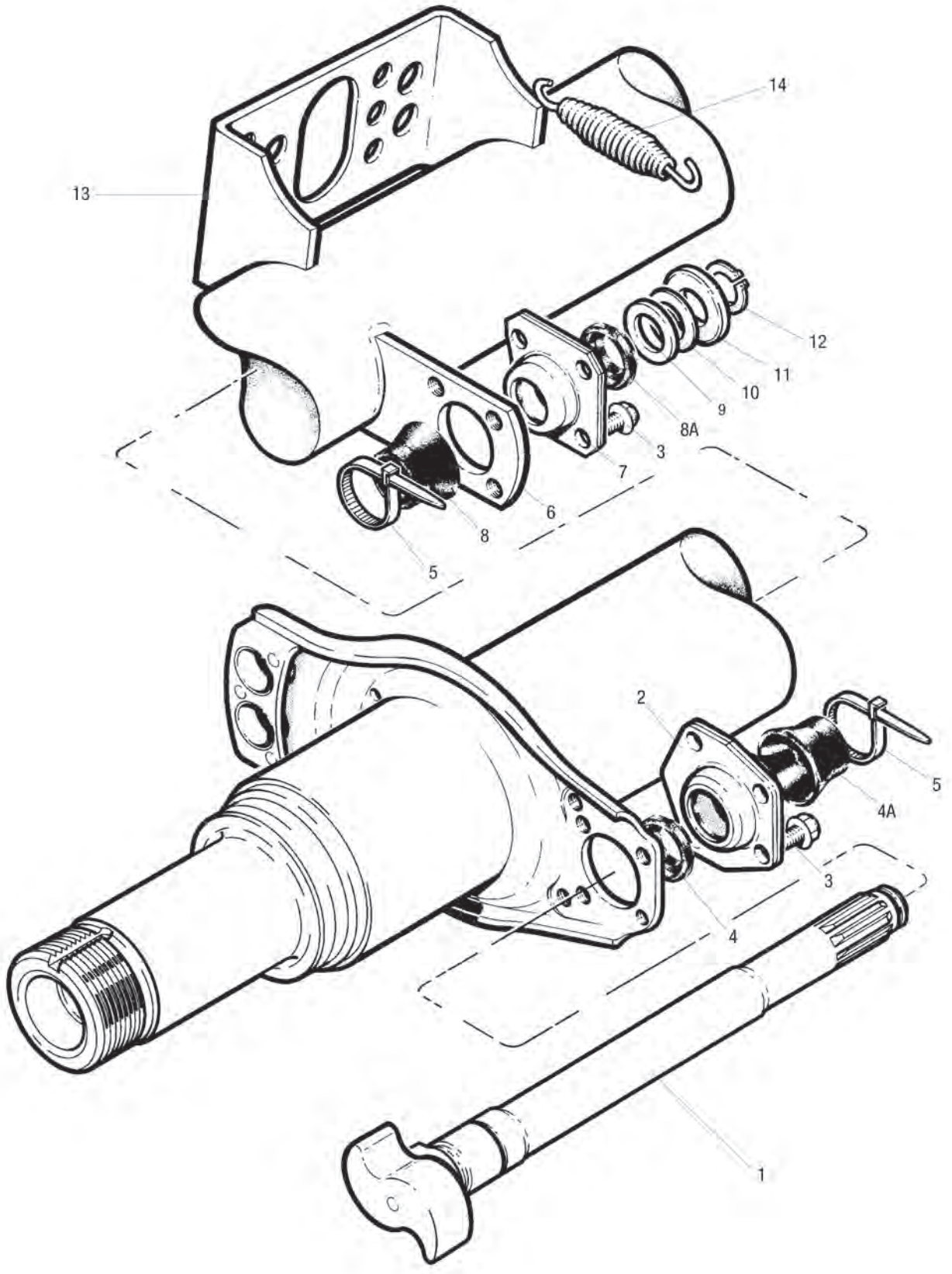
14
13
12
11
10
9
8A
3
7
6
8
5
2
5
4A
3
4
1

Ersatzteile

passend für TA/TC Bremswelle/-lagerung bis 31.03.2001

Abb.	Beschreibung	Abmessung	Bestell-Nr.
2	Lagerschale für Bremswellenlagerung	420 x 180/220 mm	**7600 000 675**
3	Sechskantschraube, nockenseitig		**7609 546 002**
4	Staubschutzkappe, innen, nockenseitig		**7600 003 006**
4A	Staubschutzkappe, außen, nockenseitig		**7600 003 007**
5	Kabelbinder		**7600 000 969**
6	Bremsnockenwellenhalterung für Nockenwelle (ab 9/99 gebaute Achsen)		**7600 000 752**
7	Lagerbuchse		**7600 000 402**
8	Staubschutzkappe, innen, keilnutseitig	60 x 36,5 mm	**7600 000 796**
8A	Staubschutzkappe, außen, keilnutseitig	52 x 36,5 mm	**7600 000 807**
9	Abstandscheibe	50,5 x 39,5 x 0,75 mm	**7600 000 719**
10	Abstandscheibe	50,5 x 39,5 x 2 mm	**7600 000 721**
11	Sicherungsblech		**7600 000 953**
12	Sicherungsring	30 x 1,5 mm	**7600 001 005**
13	Halterung		**7600 000 781**
14	Rückzugfeder	26 x 148 x 2,8 mm	**6164 083 714**

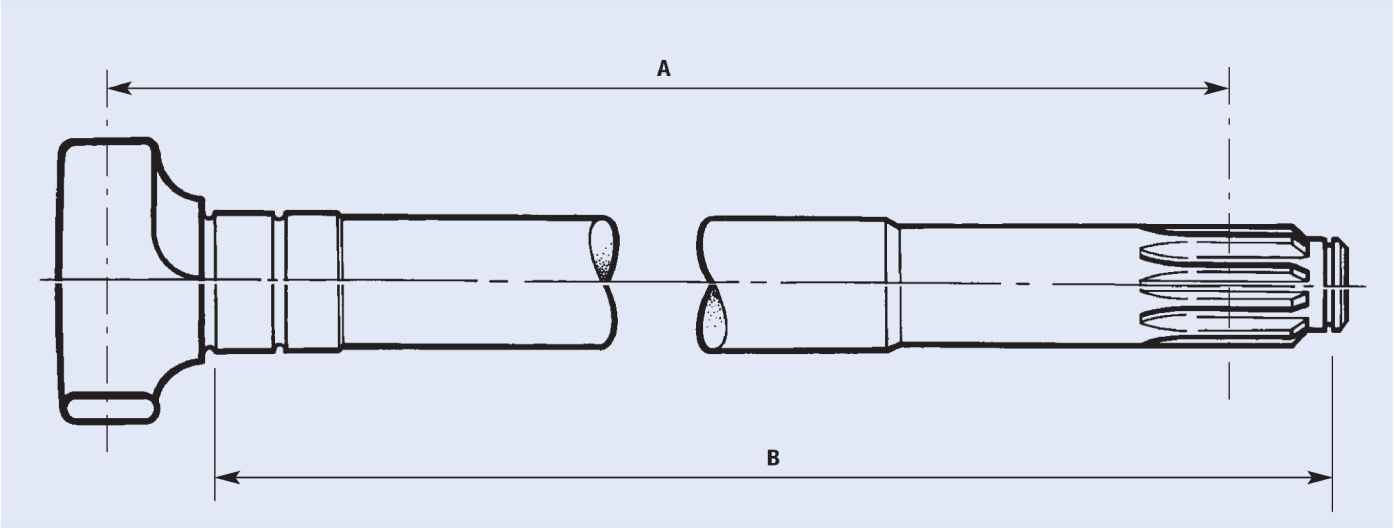

Bremsnockenwelle

A	B	Bestell-Nr. rechts	Bestell-Nr. links
229,9 mm	232,4 mm	**7621 223 154**	**7621 223 155**
253,5 mm	258 mm	**7603 233 305**	**7600 001 119**
412,2 mm	416,7 mm	**7600 001 039**	**7600 001 040**
521,48 mm	525,5 mm	**7600 000 970**	**7600 000 971**
544,5 mm	549 mm	**7621 222 700**	**7621 222 701**
564,48 mm	568,5 mm	**7621 222 386**	**7621 222 387**
583,48 mm	587,5 mm	**7600 000 977**	**7600 000 978**
622,98 mm	627 mm	**7600 001 041**	**7600 001 042**
632,98 mm	637 mm	**7600 001 045**	**7600 001 046**

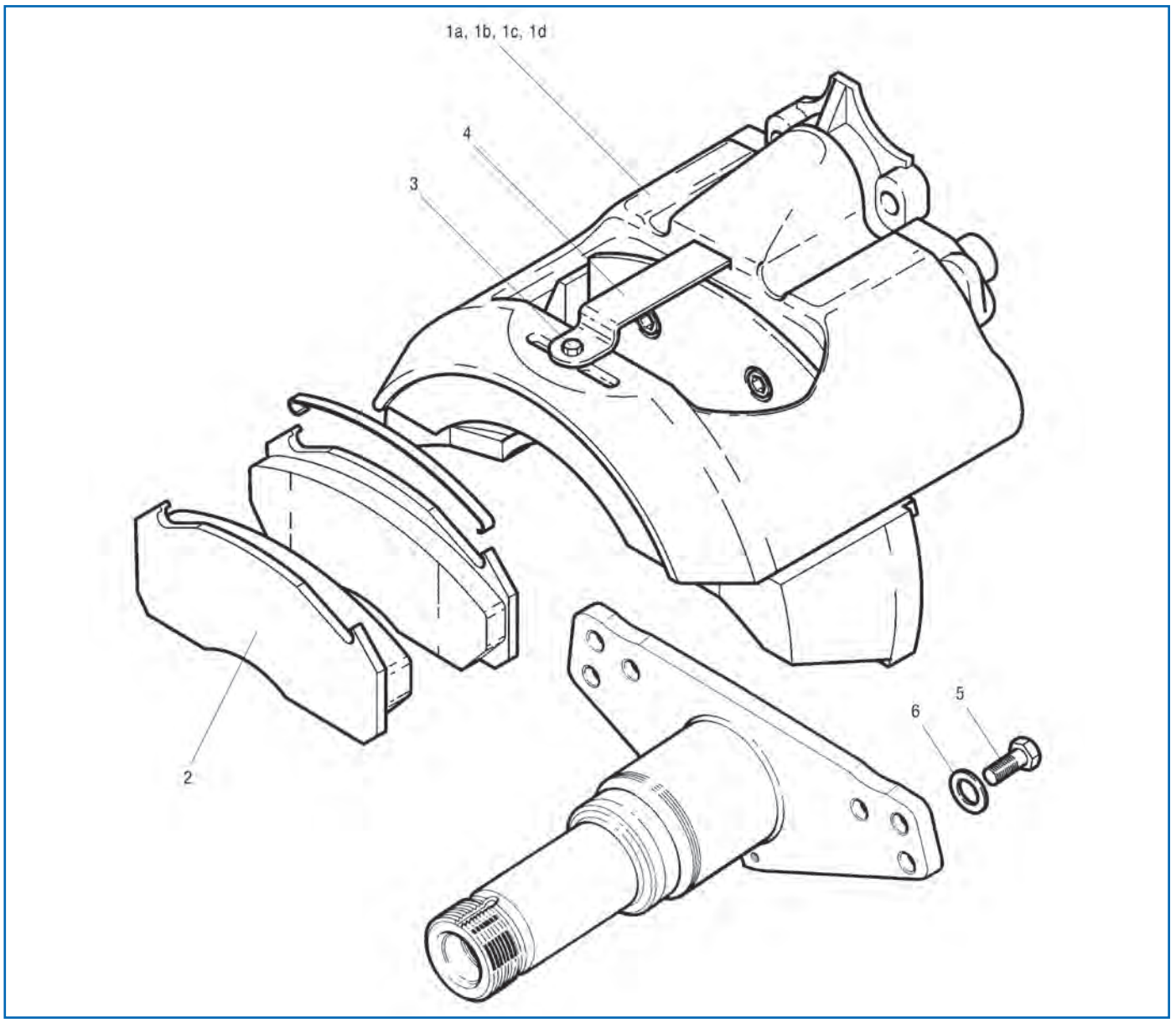

Ersatzteile

passend für TA/TC D Duco Bremssattel

Abb.	Beschreibung	Abmessung	Bestell-Nr.
1a	Bremssattel D DUCO, LRG536	Loch-∅ 20 mm	**1509 010 951**
1b	Bremssattel D DUCO, LRG537	Loch-∅ 20 mm	**1509 010 952**
1c	Bremssattel D DUCO, LRG578	Loch-∅ 18 mm	**1509 005 411**
1d	Bremssattel D DUCO, LRG579	Loch-∅ 18 mm	**7600 005 411**
2	Scheibenbremsbelag-Satz mit Zubehör und Haltefedern	250 x 110 x 30,00 mm	**1509 015 355**
4	Verschleißkontakt-Satz		**7600 001 264**
5	Befestigungsbolzen	M20 x 50	**7621 226 651**
5	Schrauben-Satz für Bremssattelbefestigung (12 Stück)	M18 x 50	**7602 122 743**
6	Unterlegscheibe		**7600 001 143**
	Reparatursatz für Staubmanschetten		**7600 001 299**
	Reparatursatz Druckstück		**7600 001 238**
	Staubmanschette für Druckstößel		**7608 324 854**
	Staubmanschette für Bremssattel		**1509 015 538**
	Reparatursatz für Bremssattel (Meritor MCK1134)		**7600 001 134**
	Reparatursatz für Bremssattel (Meritor MCK1116)		**7600 111 600**

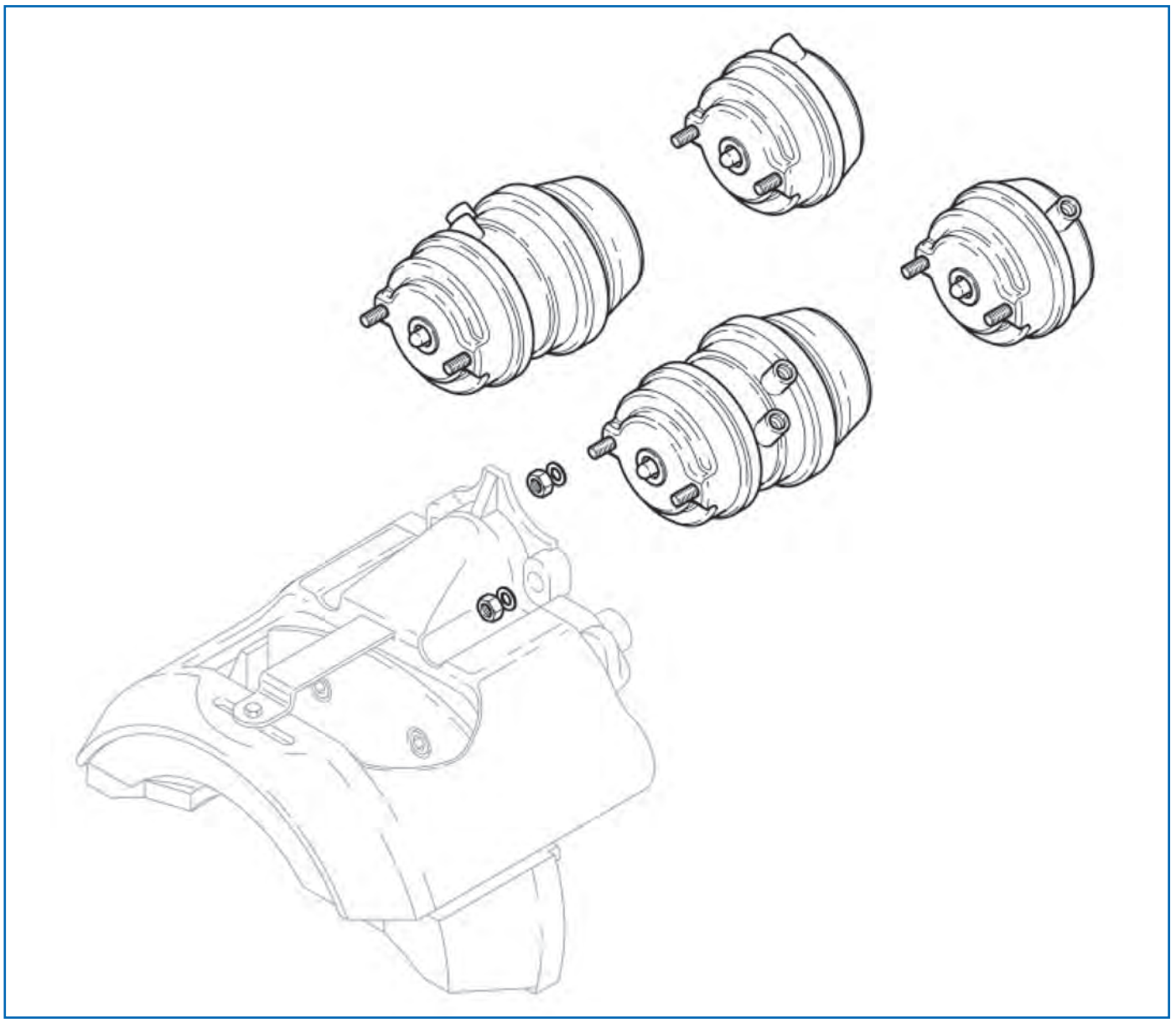

Ersatzteile

passend für TA/TC D Duco Membranbremszylinder

Beschreibung	Typ	Bestell-Nr. Portausrichtung 45°	Bestell-Nr. Portausrichtung 135°
Membranbremszylinder	14	**7600 001 165**	**7600 001 165**
Membranbremszylinder	16	**7600 001 169**	**7600 001 169**
Membranbremszylinder	22	**7600 001 196**	**7600 001 196**
Membranbremszylinder	24	**7600 001 199**	**7600 001 199**
Membranbremszylinder	27	**7601 226 822**	**7601 226 822**
Kombibremszylinder	14/16	**7600 001 167**	**7600 001 167**
Kombibremszylinder	14/24	**7604 122 679**	**7604 122 679**
Kombibremszylinder	16/16	**7600 001 171**	**7600 001 171**
Kombibremszylinder	16/24	**7600 001 173**	**7600 001 173**
Kombibremszylinder	18/24	**7600 000 068**	**7600 000 068**
Kombibremszylinder	24/24	**7601 229 271**	**7601 229 271**
Kombibremszylinder	24/30	**7600 001 178**	**7600 001 178**
Kombibremszylinder	27/30	**7600 001 181**	**7600 001 181**
Kombibremszylinder	30/30	**7600 001 182**	**7600 001 182**

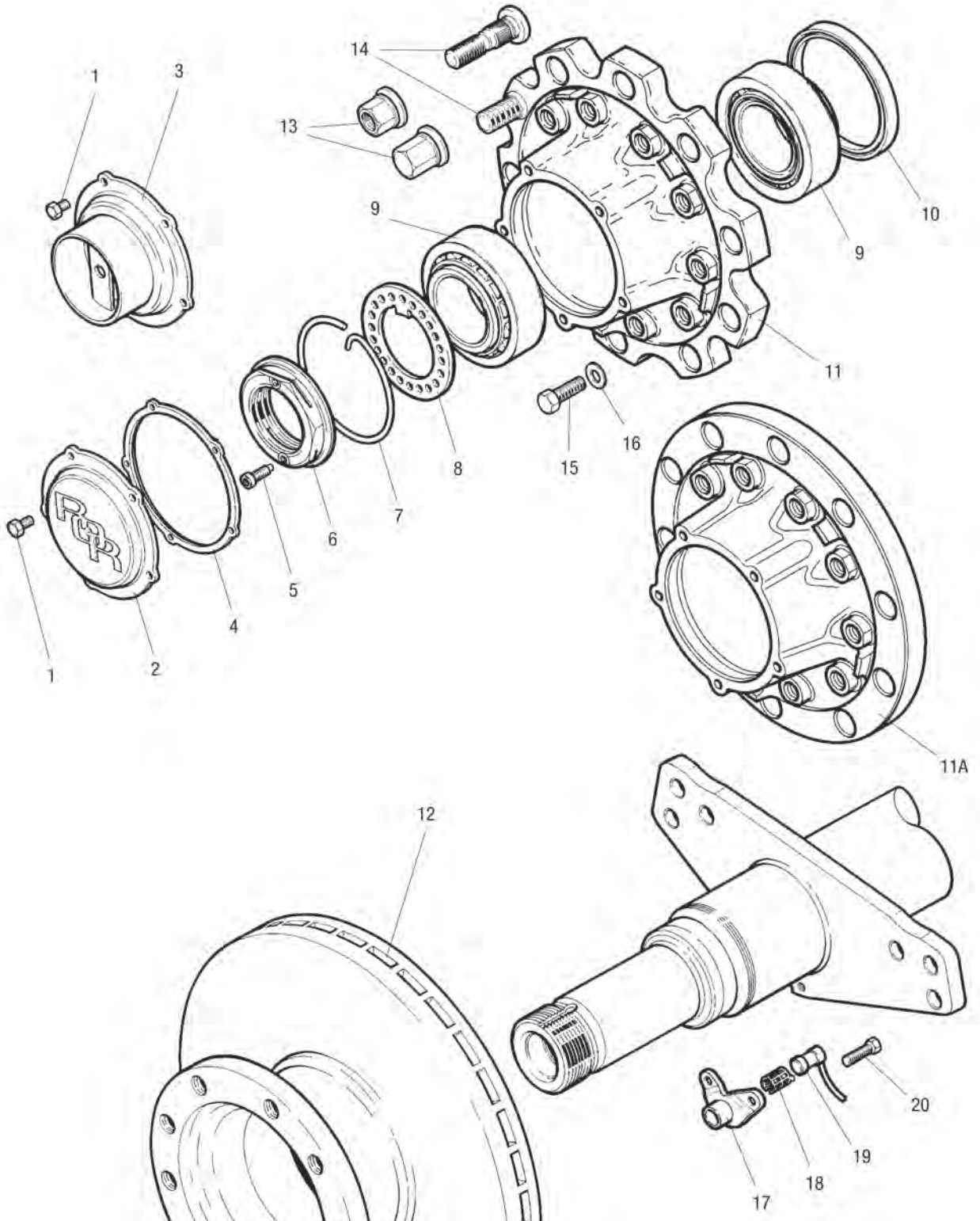
14
1
3
13
9
10
9
11
16
15
8
7
6
5
4
2
1
11A
12
20
19
18
17

Ersatzteile

passend für TA/TC D Duco Nabe, Bremscheibe, ABS

Abb.	Beschreibung	Abmessung	Bestell-Nr.
1	Sechskantschraube für Radnabenkappe	M8 x 16	**7600 000 334**
2	Radnabenkappe		**7621 226 038**
4	Flachdichtung für Radnabenabdeckung		**7621 226 119**
5	Sicherungsschraube für Achsmutter	M8 x 1,25 x 20 mm	**7600 000 338**
6	Achsmutter		**7621 226 003**
7	Klammer		**7621 226 117**
8	Lochscheibe		**7621 226 090**
9	Kegelrollenlager		**7600 000 399**
10	Öldichtung für Radnabe		**7600 000 474**
11	Radnabe, nur für Zwillingsrad		**7614 226 121**
11A	Radnabe, nur für Einzelrad		**7614 226 492**
12	Bremsscheibe, innenbelüftet	434 x 45 x 150 mm	**7668 323 825**
13	Radmuttern-Satz für Trommel- und Scheibenbremse	M22 x 1,5/Schlüsselweite 32 mm	**7621 226 396**
14	Radbolzen-Satz für Stahl- und Aluminiumrad		**7621 226 340**
14	Radbolzen-Satz für Aluminiumeinzelrad		**7621 226 478**
14	Radbolzen-Satz		**7621 226 479**
15	Befestigungsschraube	M16 x 65	**7621 225 100**
16	Unterlegscheibe		**7621 224 978**
17	Sensorhalter		**7600 001 160**
18	Klemmhülse für ABS-Drehzahlsensor	Länge 32 mm	**7600 000 877**
19	Drehzahlsensor für ABS		**7600 000 615**
20	Befestigungsschraube für Sensorhalter		**7600 001 210**

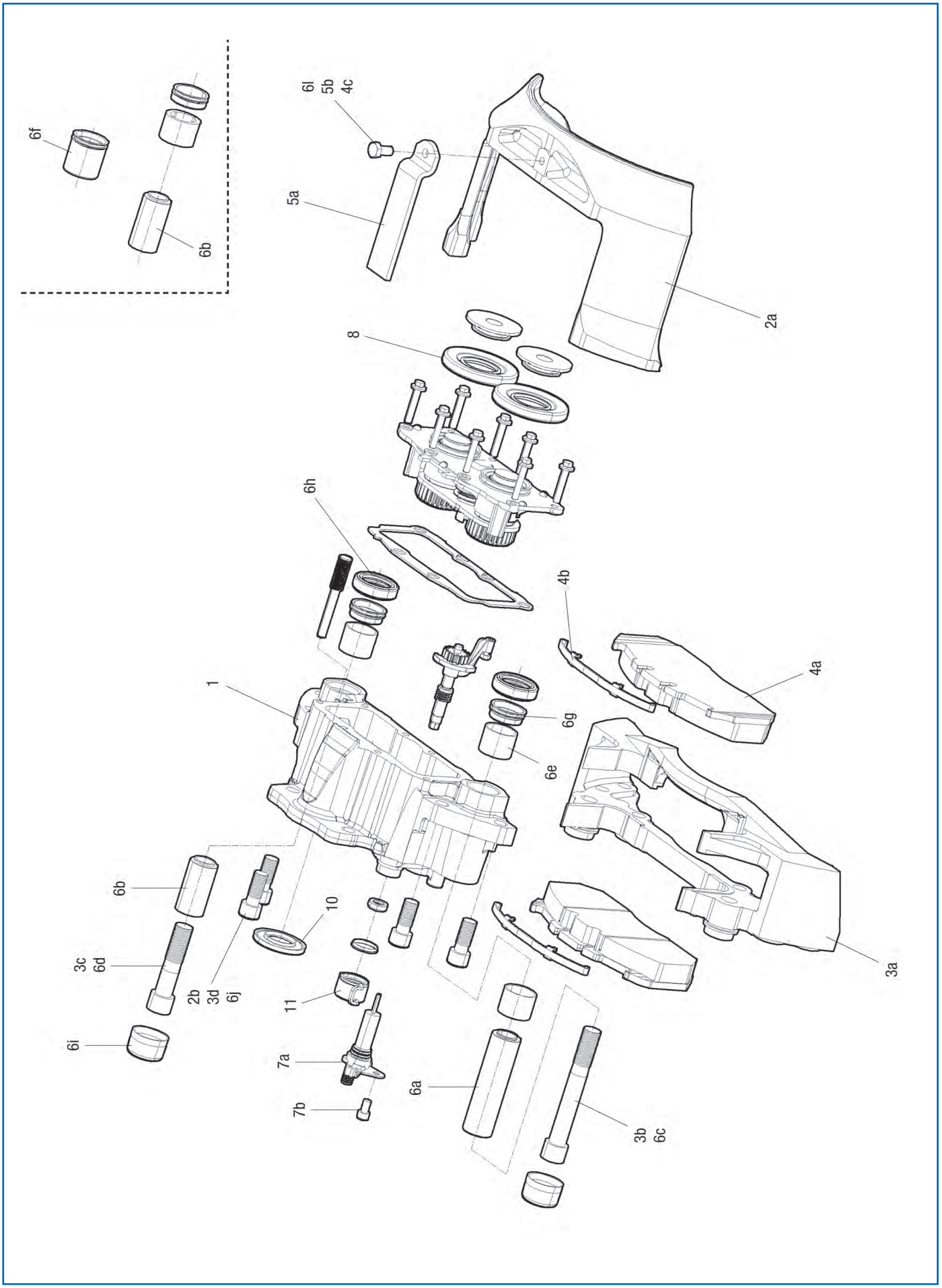
6f
6b
6l
5b
4c
5a
2a
8
6h
4b
4a
1
6g
6e
6b
10
3c
6d
2b
3d
6j
11
6i
7a
7b
6a
3b
6c
3a

Ersatzteile
passend für TA/TC ELSA2 Bremssattel

Abb.	Beschreibung	Abmessung	Bestell-Nr.
1	Bremssattel, rechts, ohne Belag		**1509 015 566**
1	Bremssattel, links, ohne Belag		**1509 015 567**
3a-3d	Bremsträger		**1509 015 568**
4a-4c	Scheibenbremsbelag-Satz	118,3 x 28,20 mm	**1509 010 832**
5a-5b	Bremsbelaghaltesatz		**1509 015 415**
6a-6j	Reparatursatz (mit Fett)		**1509 015 410**
8	Stößeltellersatz		**1509 015 405**
10	Dichtring		**1509 015 539**
11	Staubmanschette für Bremssattel		**1509 015 538**
	Schrauben-Satz für Bremssattelbefestigung (12 Stück)	M18 x 50	**7602 122 743**

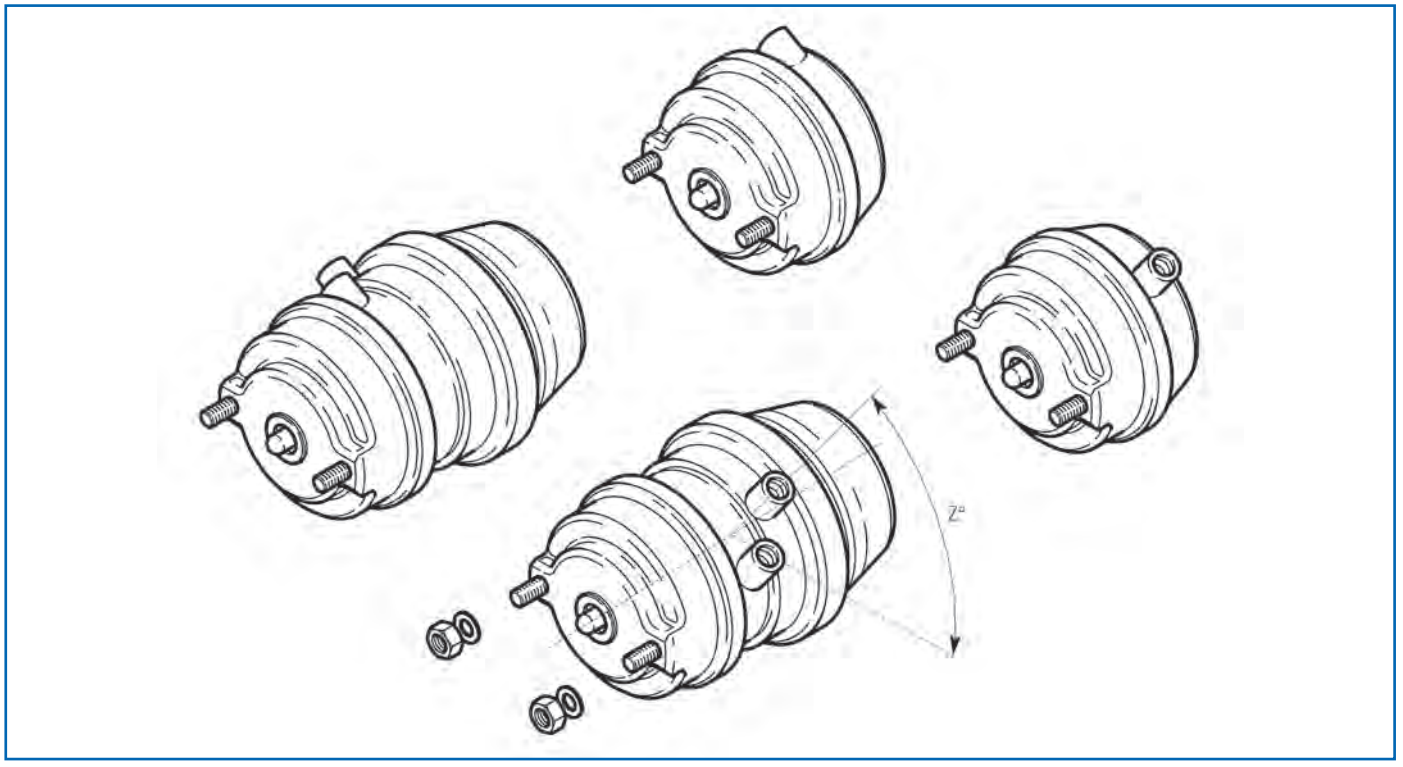

Ersatzteile
passend für TA/TC ELSA2 Membranbremszylinder

Beschreibung	Typ	Bestell-Nr. Portausrichtung 45°	Bestell-Nr. Portausrichtung 135°
Membranbremszylinder	14	**7601 227 562**	**7601 227 563**
Membranbremszylinder	16	**7600 001 184**	**7600 001 185**
Membranbremszylinder	18	**7600 001 190**	**7600 001 191**
Membranbremszylinder	20	**7601 228 284**	**7601 228 285**
Membranbremszylinder	27	**7600 001 188**	**7600 001 189**
Kombibremszylinder	14/24	**2127 008 635**	**2127 008 636**
Kombibremszylinder	16/24	**7605 233 867**	**7601 227 569**
Kombibremszylinder	18/24	**7641 227 570**	**7604 123 182**
Kombibremszylinder	20/24	**7601 227 572**	**7601 227 573**
Kombibremszylinder	22/24	**7600 001 187**	**7960 001 396**
Kombibremszylinder	24/24	**7600 001 192**	**7600 001 193**
Kombibremszylinder	27/30	**7600 001 194**	**7600 001 195**

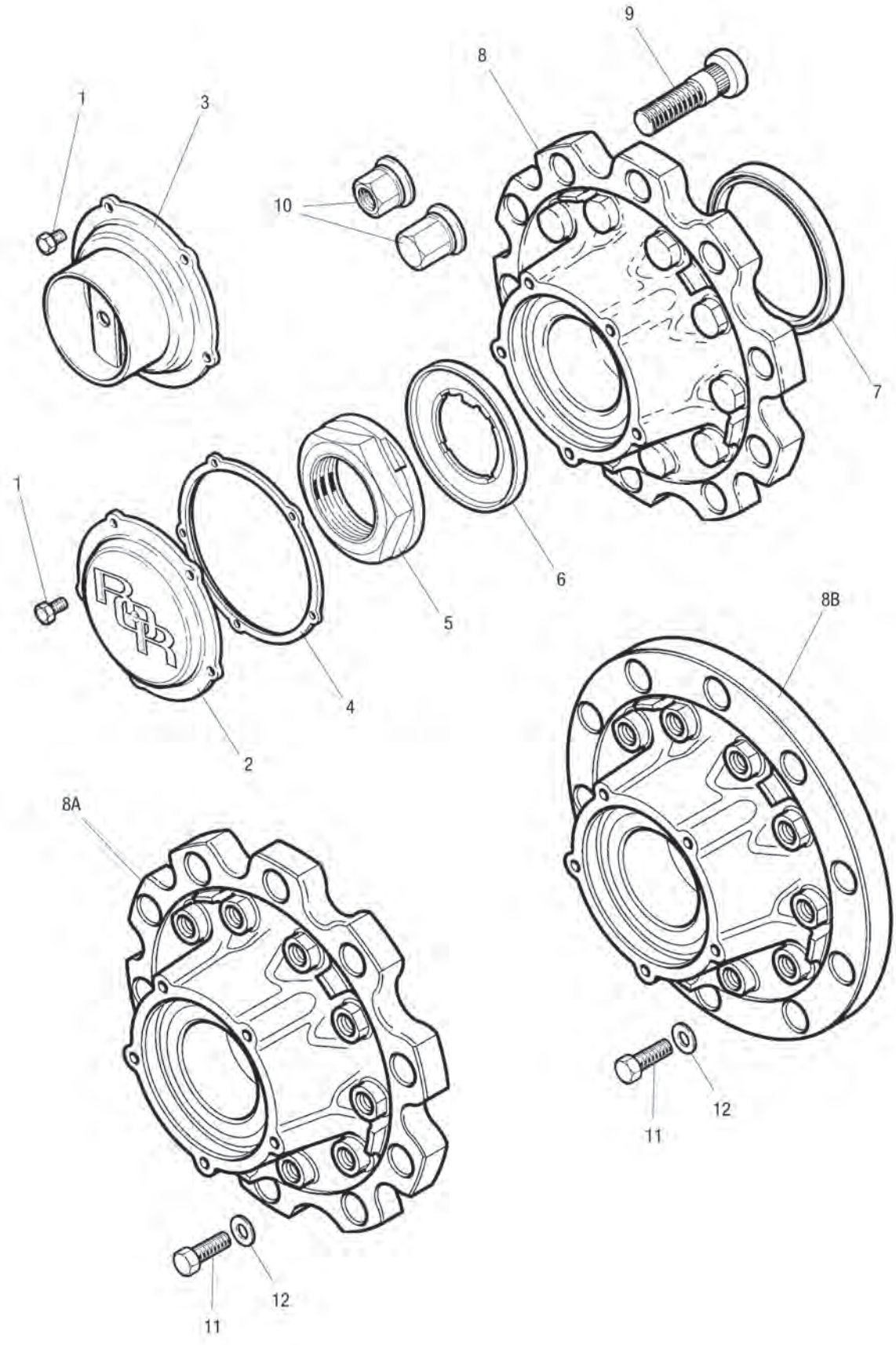
9
8
1
3
10
7
1
6
5
4
2
8B
8A
12
11
12
11

Ersatzteile
passend für TC Nabe

Abb.	Beschreibung	Abmessung	Bestell-Nr.
1	Sechskantschraube für Radnabenkappe	M8 x 16	**7600 000 334**
2	Radnabenkappe		**7621 226 038**
4	Flachdichtung für Radnabenabdeckung		**7621 226 119**
7	Öldichtung für Radnabe		**7600 000 474**
8	Radnabe für Zwillings- und Einzelrad		**7614 226 120**
8A	Radnabe, nur für Zwillingsrad		**7614 226 121**
8B	Radnabe, nur Einzelrad		**7614 226 493**
9	Radmuttern-Satz, Standard offen, für Stahl- und Aluminiumrad	M22 x 1,5/Schlüsselweite 32 mm	**7621 226 396**
10	Radbolzen-Satz für Stahl- und Aluminiumrad		**7621 226 340**
10	Radbolzen-Satz für Aluminiumeinzelrad		**7621 226 478**
10	Radbolzen-Satz		**7621 226 479**
11	Befestigungsschraube	M16 x 65	**7621 225 100**
12	Unterlegscheibe für Radnabenbefestigung		**7621 224 978**

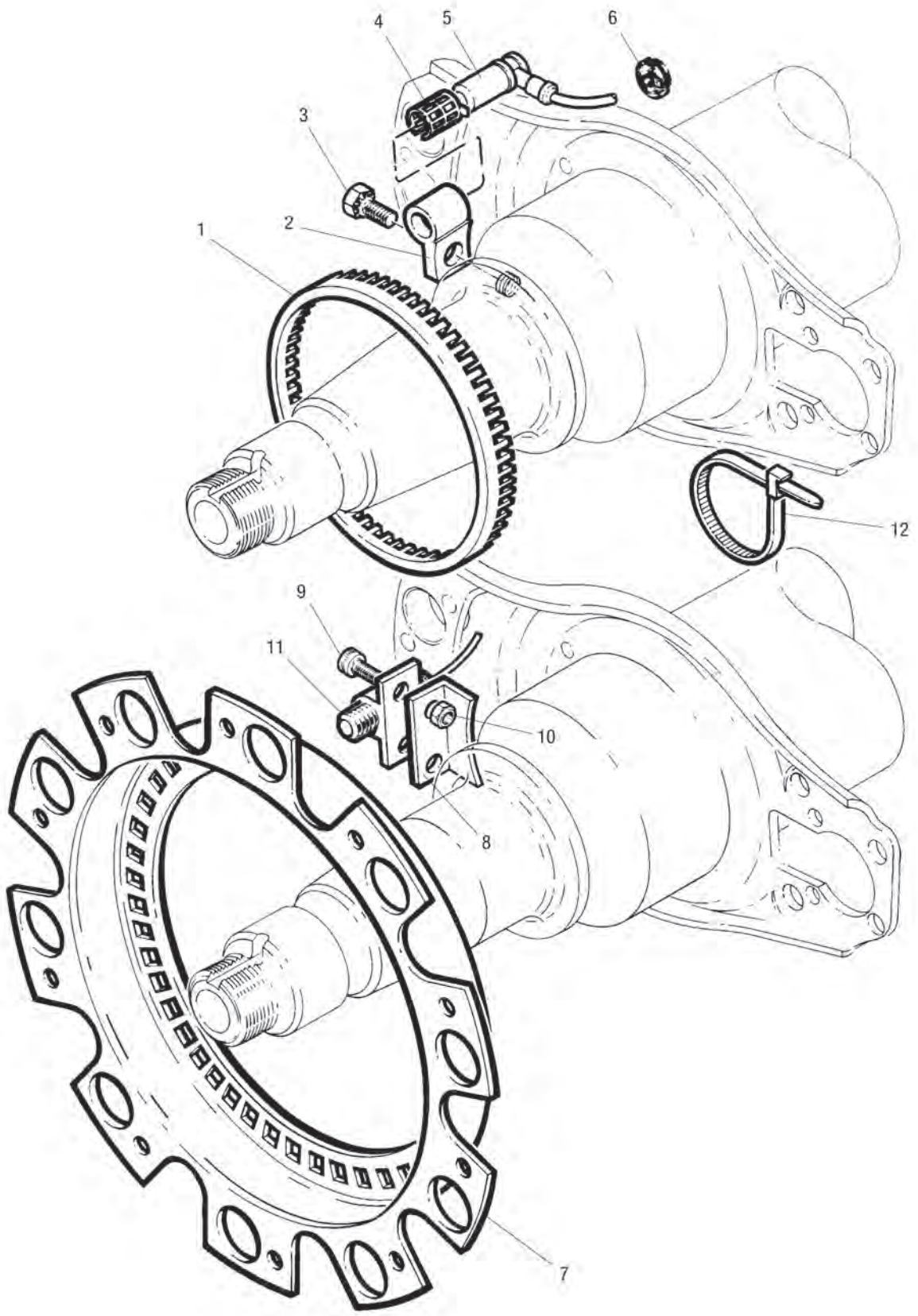
4
5
6
3
2
1
12
9
11
10
8
7

Ersatzteile
passend für TE ABS

Abb.	Beschreibung	Bestell-Nr.
1	Polrad für ABS, Zähnezahl 100	**7600 000 968**
2	Sensorhalter	**7600 000 986**
3	Befestigungsschraube für Bremsscheibe	**7600 001 009**
4	Klemmhülse für ABS-Drehzahlsensor	**7600 000 877**
5	Drehzahlsensor für ABS	**7600 000 615**
6	Staubschutzkappe für Trommelbremse, ABS mit 60 Zähnen	**7600 000 599**
6	Staubschutzkappe für Trommelbremse, ABS mit 100 Zähnen	**7600 000 616**
8	Sensorhalter	**7600 001 117**
9	Befestigungsschraube für Sensorhalter	**7600 000 850**
10	Sechskantmutter für Sensorhalter	**7600 000 851**
12	Kabelbinder	**7600 000 969**

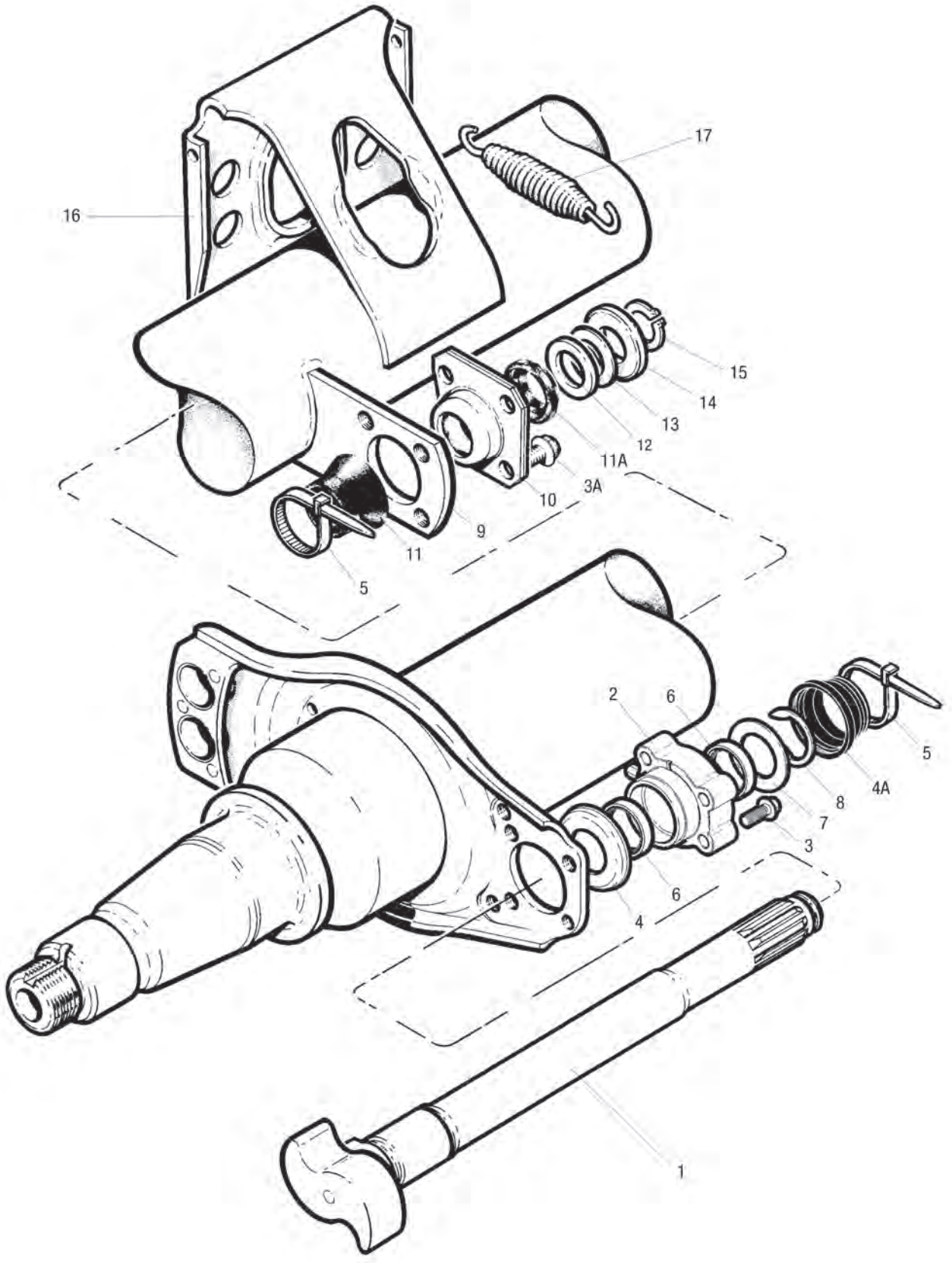
17
16
15
14
13
12
11A
3A
10
9
11
5
2
6
5
4A
8
7
3
6
4
1

Ersatzteile

passend für TE Bremswelle ab 01.04.2001

Abb.	Beschreibung	Abmessung	Bestell-Nr.
1	Bremsnockenwelle, rechts	(B) 525,5 mm	**7621 227 109**
1	Bremsnockenwelle, links	(B) 525,5 mm	**7621 227 110**
1	Bremsnockenwelle, rechts	(B) 587,5 mm	**7621 227 107**
1	Bremsnockenwelle, links	(B) 587,5 mm	**7621 227 108**
3	Sechskantschraube, nockenseitig		**7609 546 002**
5	Kabelbinder		**7600 000 969**
9	Bremsnockenwellenhalterung		**7600 000 752**
10	Lagerbuchse		**7600 000 402**
11	Staubschutzkappe, innen, keilnutseitig	60 x 36,5 mm	**7600 000 796**
11A	Staubschutzkappe, außen, keilnutseitig	52 x 36,5 mm	**7600 000 807**
12	Abstandscheibe	50,5 x 39,5 x 0,75 mm	**7600 000 719**
13	Abstandscheibe	50,5 x 39,5 x 2 mm	**7600 000 721**
14	Sicherungsblech		**7600 000 953**
15	Sicherungsring	30 x 1,5 mm	**7600 001 005**
16	Bremszylinderkonsole		**7600 000 965**
17	Rückzugfeder	26 x 148 x 2,8 mm	**6164 083 714**

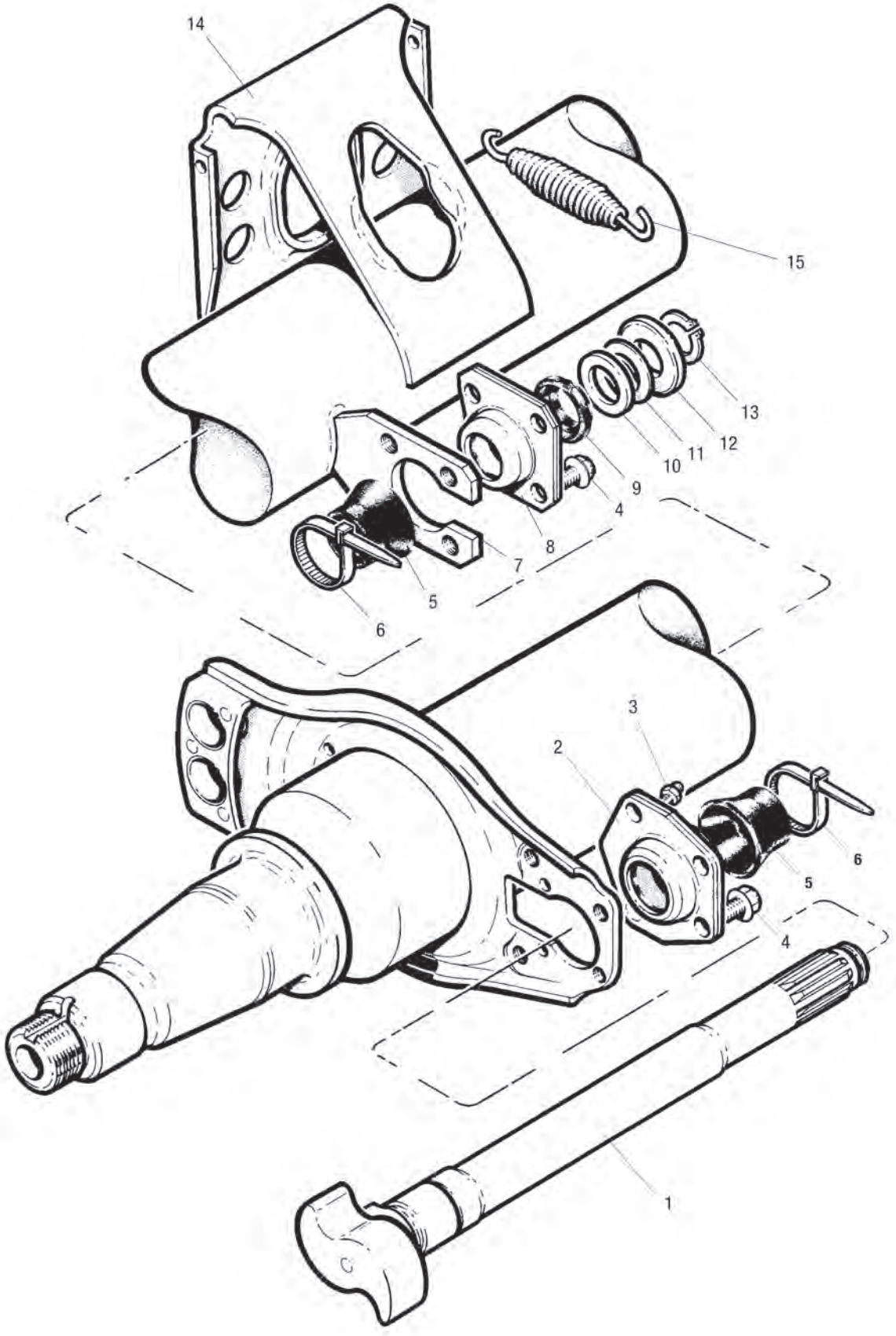
14
15
13
12
11
10
9
4
8
7
5
6
3
2
6
5
4
1

Ersatzteile

passend für TE Bremswelle bis 31.03.2001

Abb.	Beschreibung	Abmessung	Bestell-Nr.
1	Bremsnockenwelle, rechts	(B) 525,5 mm	**7600 000 970**
1	Bremsnockenwelle, links	(B) 525,5 mm	**7600 000 971**
1	Bremsnockenwelle, rechts	(B) 587,5 mm	**7600 000 977**
1	Bremsnockenwelle, links	(B) 587,5 mm	**7600 000 978**
2	Lagerschale für Bremswellenlagerung	420 x 180/220 mm	**7600 000 675**
3	Schmiernippel		**7600 000 995**
3	Schmiernippel, 04/1997-		**7600 001 123**
4	Sechskantschraube für Abdeckblech		**7609 546 002**
5	Staubschutzkappe, innen, keilnutseitig	60 x 36,5 mm	**7600 000 796**
6	Kabelbinder		**7600 000 969**
7	Bremsnockenwellenhalterung		**7600 000 752**
8	Lagerbuchse		**7600 000 402**
9	Staubschutzkappe, außen, keilnutseitig	52 x 36,5 mm	**7600 000 807**
10	Abstandscheibe	50,5 x 39,5 x 0,75 mm	**7600 000 719**
11	Abstandscheibe	50,5 x 39,5 x 2 mm	**7600 000 721**
12	Sicherungsblech		**7600 000 953**
13	Sicherungsring	30 x 1,5 mm	**7600 001 005**
14	Bremszylinderkonsole		**7600 000 965**
15	Rückzugfeder	26 x 148 x 2,8 mm	**6164 083 714**

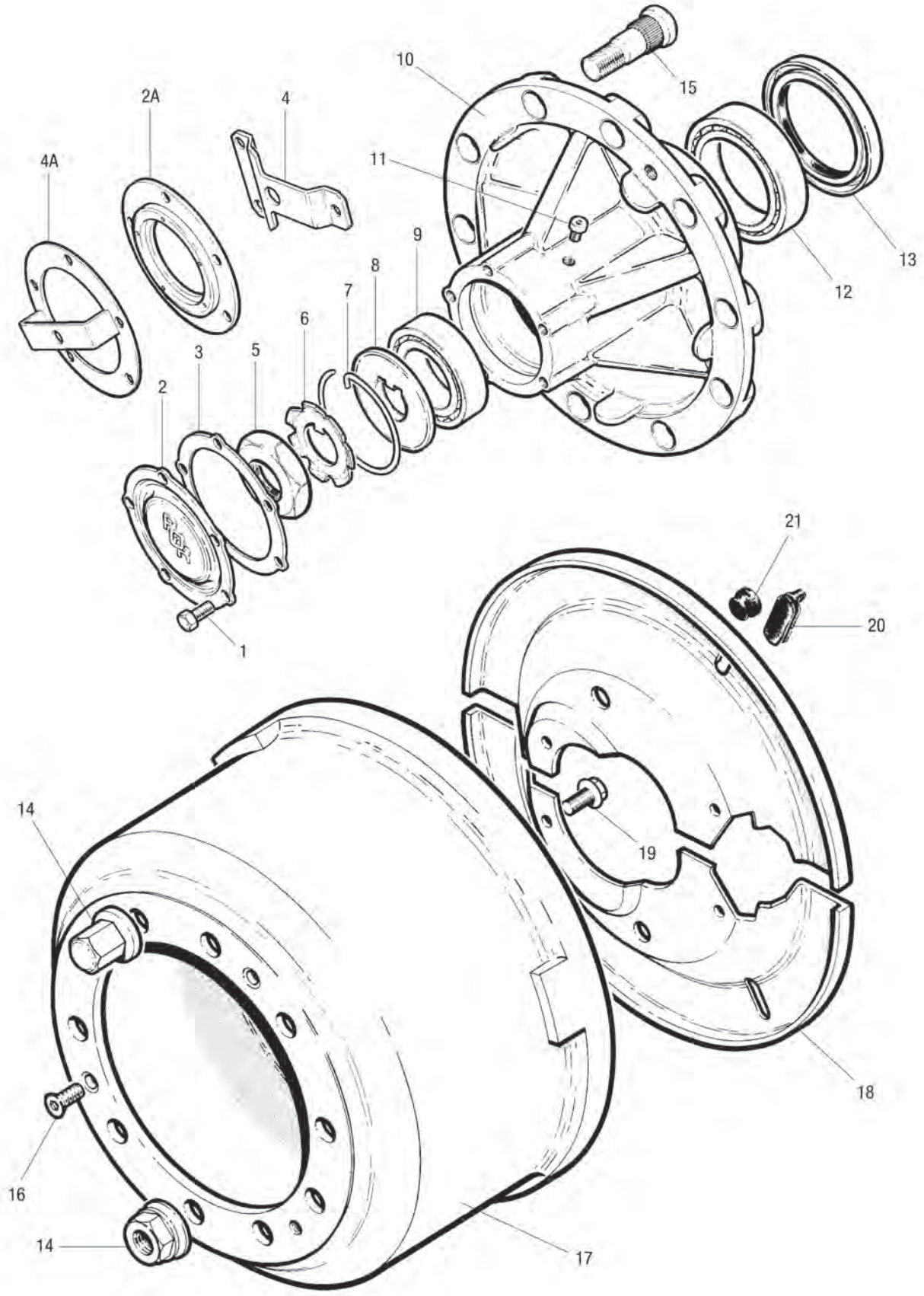
10
15
2A
4
4A
11
9
13
8
12
7
6
3
5
2
21
20
1
14
19
18
16
14
17

Ersatzteile
passend für TE Nabe

Abb.	Beschreibung	Abmessung	Bestell-Nr.
1	Sechskantschraube für Radnabenkappe	M8 x 16	**7600 000 334**
2	Staubkappe		**7600 000 960**
2	Staubkappe, Lochanzahl 5		**7600 000 967**
3	O-Ring, passend für Staubkappe		**7600 000 614**
4	Hubodometerbefestigung für Fettschmierung		**7621 222 610**
6	Sicherungsscheibe mit Nase	70 x 36,50 x 1,5 mm	**7600 000 607**
8	Befestigungsscheibe		**7600 000 959**
9	Radlager, außen		**7600 000 999**
10	Radnabe, 10 Bolzen		**7600 000 954**
12	Radlager, innen		**7600 000 998**
13	Wellendichtring für Radnabe		**7600 000 606**
14	Radmuttern-Satz, Standard offen, für Stahl- und Aluminiumrad	M22 x 1,5/Schlüsselweite 32 mm	**7621 226 396**
14	Radmutter, Ende geschlossen	M22 x 1,5/Schlüsselweite 32 mm	**7621 226 484**
15	Radbolzen für Aluminiumrad	M22 x 1,5 x 80 mm	**7600 000 956**
15	Radbolzen für Aluminiumrad	M22 x 1,5 x 95 mm	**7600 000 963**
16	Befestigungsschraube für Bremsscheibe		**7600 001 009**
17	Bremstrommel	419 x 238 x 10 x 24/2 x M12/2 x 14/90°/Bremsbahn 192 mm	**7600 000 600**
18	Staubschild-Satz, gepresster Bremsträger, 07/1991-		**7621 220 647**
19	Sechskantschraube, nockenseitig		**7609 546 002**
20	Verschlussstopfen für Schauloch		**7600 000 958**
21	Stopfen für Abdeckblech		**7600 000 025**

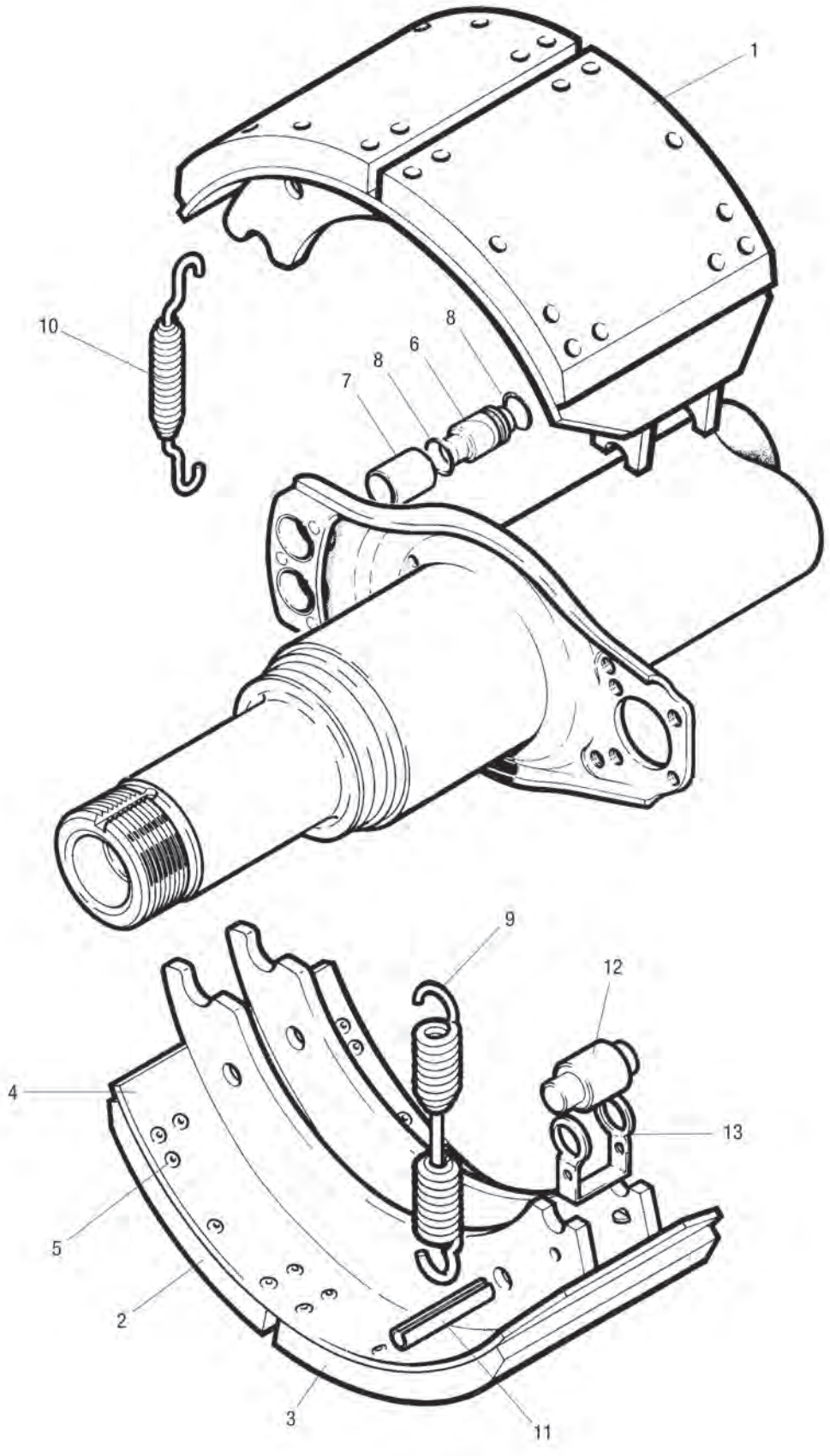
1
10
8
6
8
7
9
12
4
13
5
2
3
11

Ersatzteile
passend für TE Trommelbremse

Abb.	Beschreibung	Abmessung	Bestell-Nr.
1	Bremsbacke mit Belag	420 x 180 mm	**7600 000 547**
2-3	Trommelbremsbelag-Satz	420 x 180 mm	**7600 003 049**
4	Bremsbacke ohne Belag	420 x 180 mm	**7600 000 666**
5	Bremsbelagniet, Messing		**7600 000 441**
6	Spannstift, DIN 1481	12,7 x 63 mm	**7600 000 572**
7	Rückzugfeder	30 x 203 x 5 mm	**7600 000 262**
8	Haltefeder		**7600 000 490**
9	Bremsnockenrolle	32 x 57 mm	**7600 000 112**
10	Sicherungsbügel		**7600 000 491**
11	O-Ring		**7600 000 957**
12	Bremsbackenbolzen		**7600 000 507**

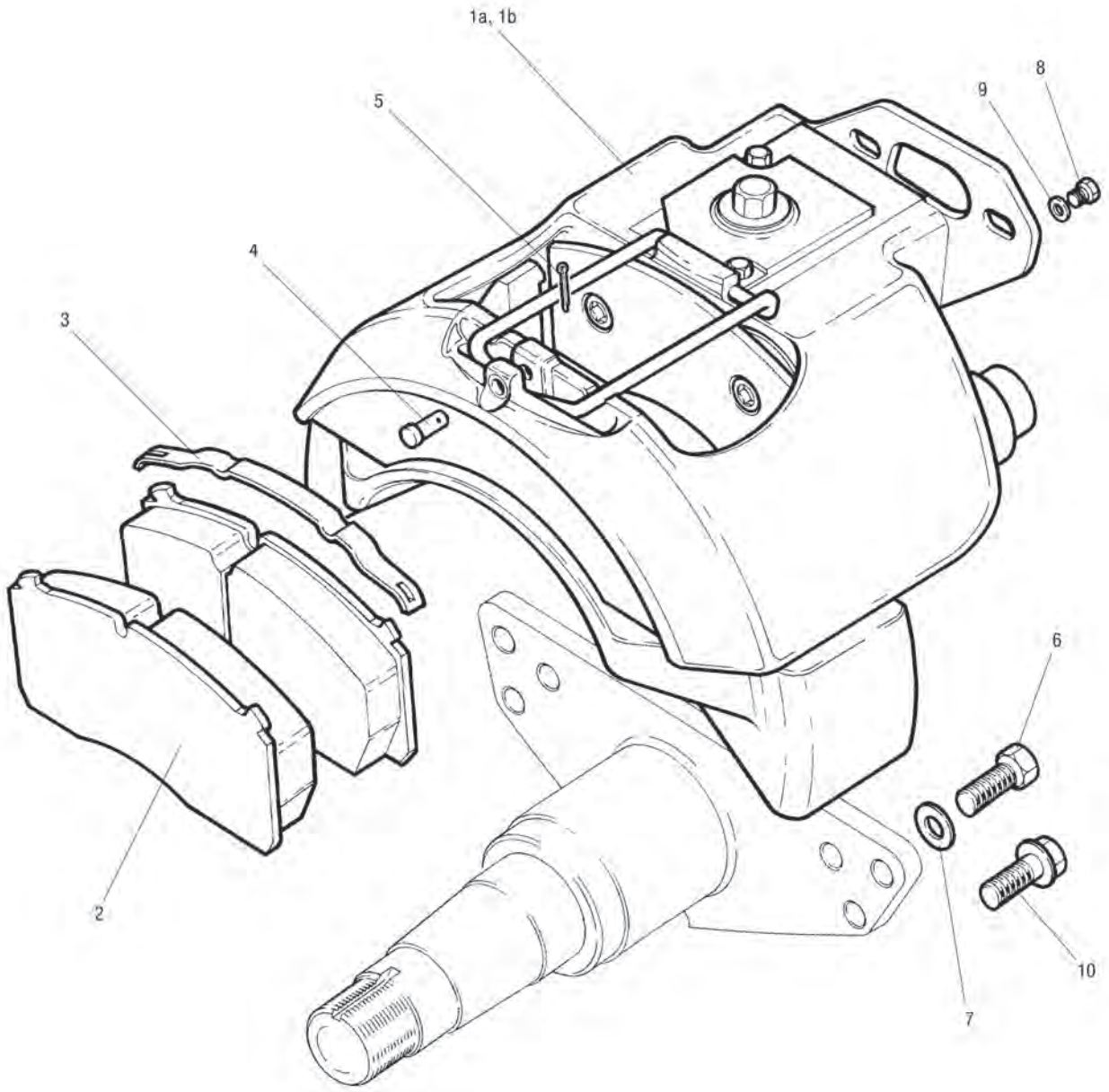
1a, 1b
5
8
9
4
3
6
2
10
7

Ersatzteile
passend für TM DX195 Bremssattel

Abb.	Beschreibung	Abmessung	Bestell-Nr.
1a	Bremssattel, links		**7600 000 064**
1b	Bremssattel, rechts		**7600 000 065**
2	Trommelbremsbelag-Satz		**7600 000 050**
7	Unterlegscheibe für Radnabenbefestigung		**7621 224 978**
10	Schrauben-Satz	M16 x 45, 12 Stück	**7621 227 146**
	Bremsbelaghaltebügel		**1509 015 578**

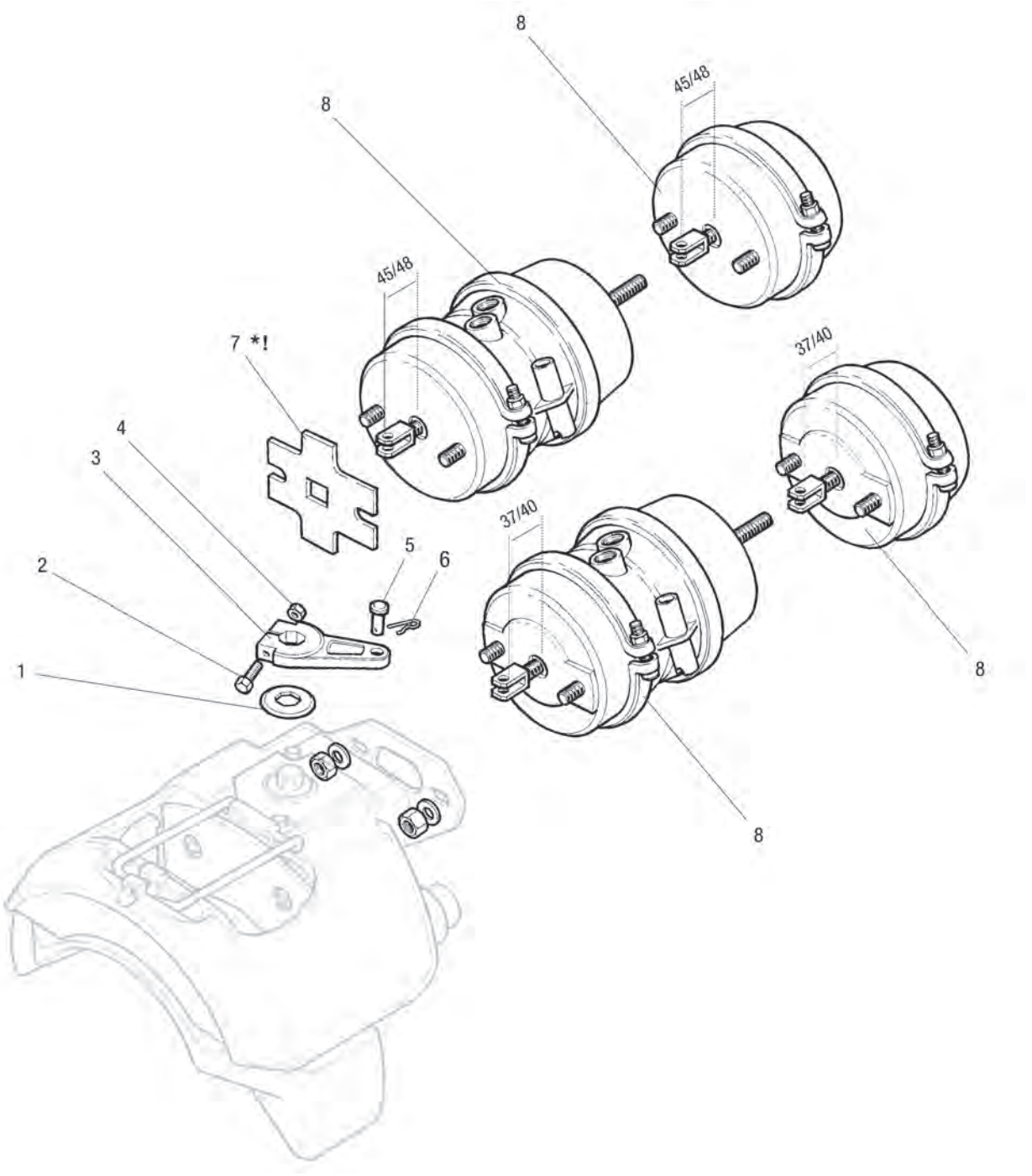
8
8
45/48
45/48
7 *!
37/40
4
3
37/40
5
6
2
8
1
8

Ersatzteile
passend für TM DX195 Membranbremszylinder

Abb.	Beschreibung	Abmessung	Bestell-Nr.
1	Schutzkappe		**7621 225 226**
2	Klemmschraube für Bremszylinderhebel	M8 x 60	**7600 001 249**
3	Bremshebel für Bremssattel	Hebellänge 80 mm	**7600 000 074**
3	Bremshebel für Bremssattel	Hebellänge 90 mm	**7600 000 075**
4	Sechskantmutter	M8	**7600 001 269**
5	Splintbolzen		**7621 224 985**
6	Sicherungsklammer für Bremshebel		**7621 224 996**

Abb.	Beschreibung	Bestell-Nr. Einbaulänge 45/48 mm	Bestell-Nr. Einbaulänge 37/40 mm
8	Kombibremszylinder, 24/24	**7600 000 073**	**7600 000 073**
8	Kombibremszylinder, 22/24	**7600 000 066**	**7600 000 066**
8	Kombibremszylinder, 20/24	**7600 000 067**	**7600 000 067**
8	Kombibremszylinder, 18/24	**7600 000 068**	**7600 000 068**
8	Membranbremszylinder, 22	**7600 000 070**	**7600 000 070**
8	Membranbremszylinder, 20	**7600 000 071**	**7600 000 071**
8	Membranbremszylinder, 18	**7600 000 072**	**7600 001 163**

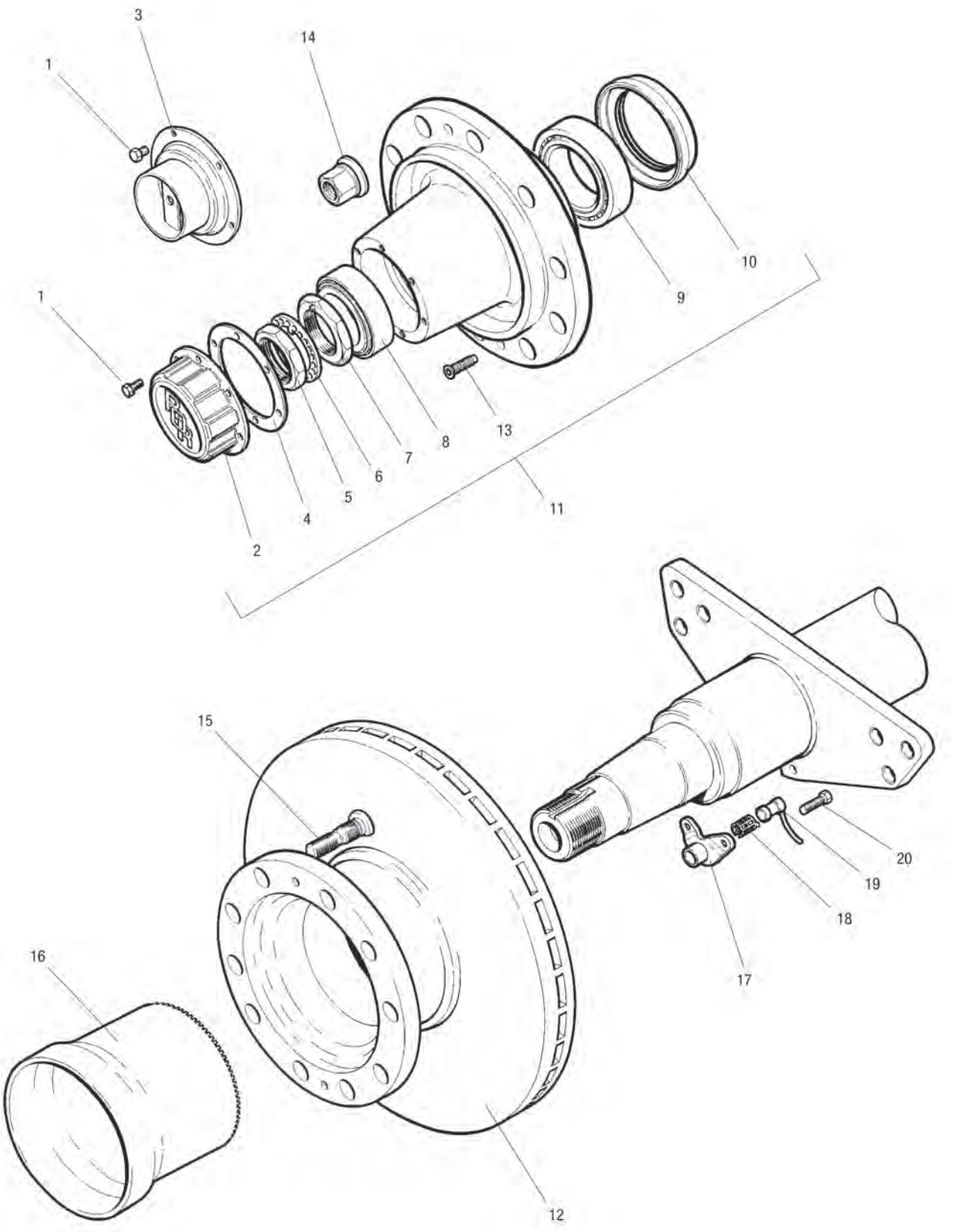
3
1
14
10
9
1
13
8
7
6
5
4
2
11
15
20
19
18
16
17
12

Ersatzteile

passend für TM DX195 Nabe, Bremsscheibe, ABS

Abb.	Beschreibung	Abmessung	Bestell-Nr.
1	Sechskantschraube für Radnabenkappe	M8 x 16	**7600 000 477**
2	Radnabenkappe, 6-Loch		**7600 000 300**
3	Radnabenkappe für Hubodometer		**7603 231 373**
4	Flachdichtung		**7600 000 420**
5	Achsmutter	M65 x 1,5 x 10 mm	**7600 000 241**
6	Lochscheibe	98 x 66 x 5,5 mm	**7600 000 542**
7	Einstellmutter		**7600 000 475**
8	Kegelrollenlager	120 x 65 x 41 mm	**7600 000 400**
9	Kegelrollenlager		**7600 000 399**
10	Öldichtung für Radnabe		**7600 000 474**
11	Radnabe		**7614 224 262**
12	Bremsscheibe	378 x 225 x 45 x 8	**7600 002 010**
13	Befestigungsschraube für Bremsscheibe		**7600 001 009**
14	Radmuttern-Satz	M22 x 1,5/Schlüsselweite 32 mm	**7621 226 396**
14	Radmutter, Ende geschlossen	M22 x 1,5/Schlüsselweite 32 mm	**7621 226 484**
15	Radbolzen, Aluminium/Stahl-Doppelrad		**7601 224 957**
16	Polrad		**7621 224 458**
17	Sensorhalter, 06/2000-		**7621 226 429**
17A	Sensorhalter, eckig		**7600 001 058**
18	Klemmhülse für ABS-Drehzahlsensor	Länge 32 mm	**7600 000 877**
19	Drehzahlsensor für ABS		**7600 000 615**
20	Befestigungsschraube für Sensorhalter		**7600 001 210**

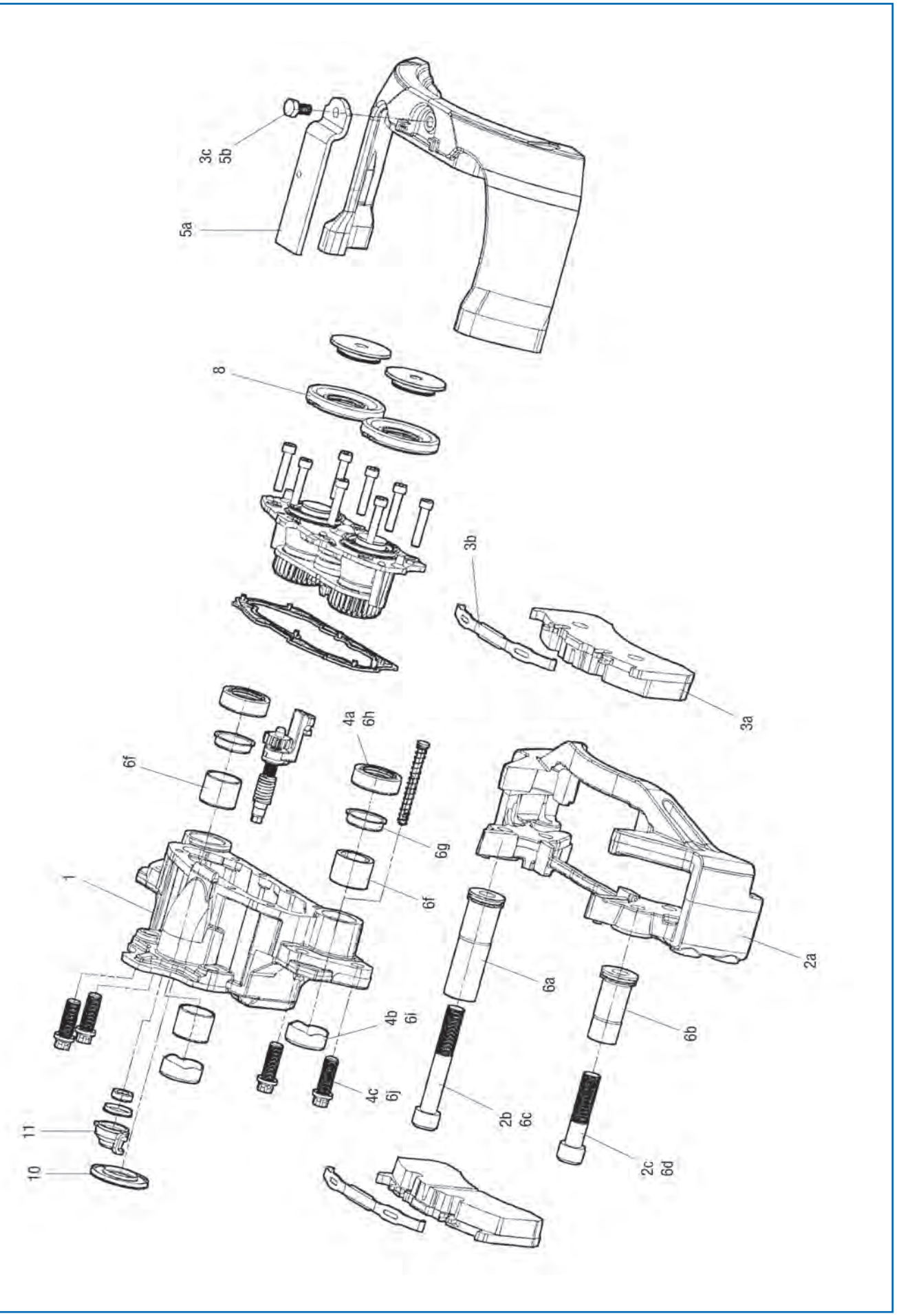
3c
5b
5a
8
3b
3a
4a
6h
6f
6g
1
6f
2a
6a
4b
6i
6b
4c
6j
2b
6c
2c
6d
11
10

Ersatzteile
passend für TM ELSA195 Bremssattel

Abb.	Beschreibung	Abmessung	Bestell-Nr.
1	Bremssattel, rechts, ohne Belag		**1509 015 495**
1	Bremssattel, links, ohne Belag		**1509 015 500**
2a-2c	Bremsträger		**1509 015 510**
3a-3c	Scheibenbremsbelag-Satz	100 x 30,00 mm	**2129 169 502**
4a-4c	Dichtungssatz für Bremssattelführung (mit Fett)		**1509 015 515**
5a-5b	Bremsbelaghaltesatz		**1509 015 415**
6a-6j	Reparatursatz (mit Fett)		**1509 015 520**
8	Stößeltellersatz		**1509 015 405**
9	Verschleißkontakt-Satz		**7600 001 264**
10	Dichtring		**1509 015 539**
11	Staubmanschette für Bremssattel		**1509 015 538**
12	Schrauben-Satz für Bremssattelbefestigung (12 Stück)	M18 x 50	**7602 122 743**

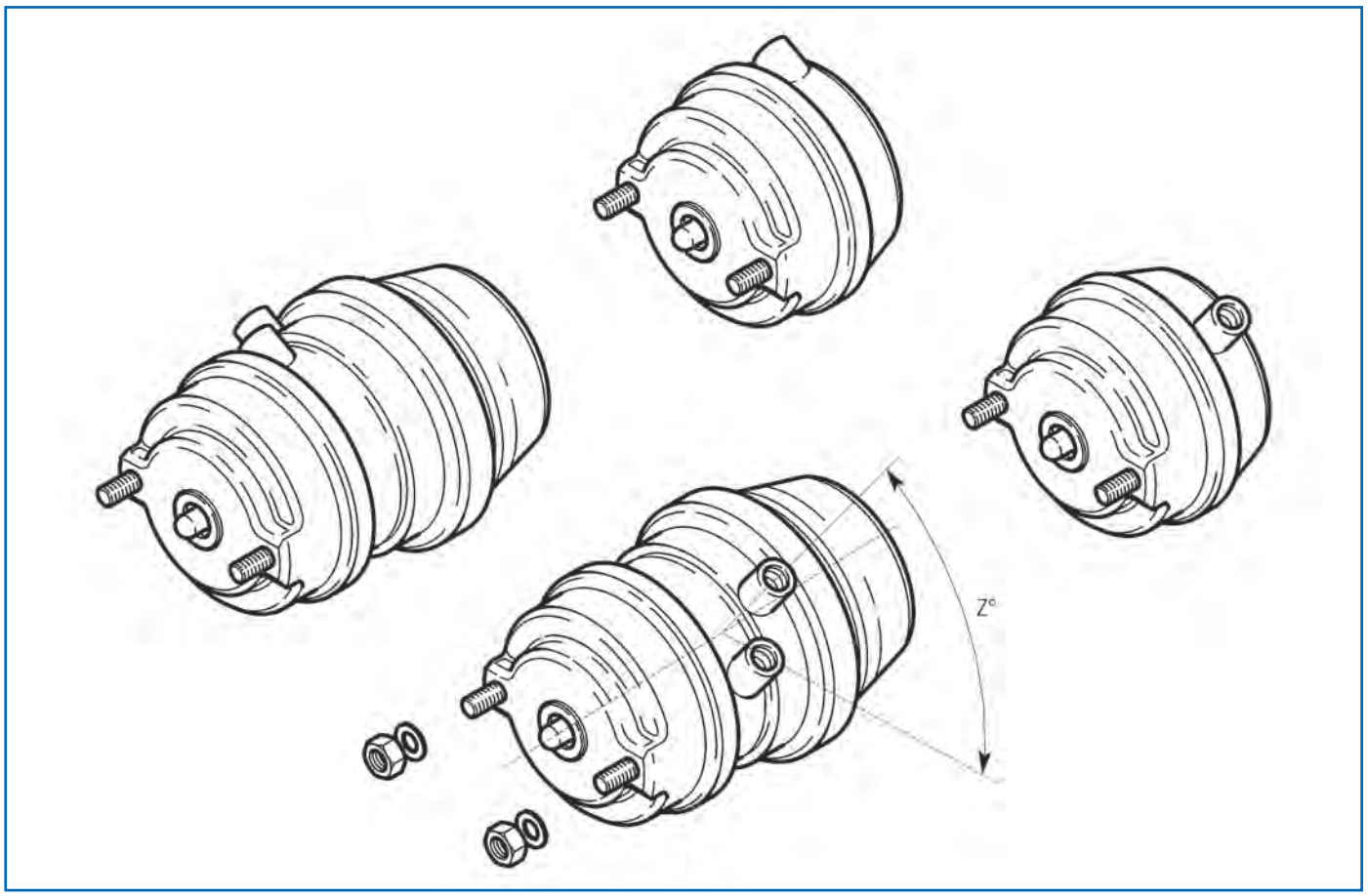

Ersatzteile

passend für TM ELSA195 Membranbremszylinder

Beschreibung	Typ	Bestell-Nr. Portausrichtung 45°	Bestell-Nr. Portausrichtung 135°
Membranbremszylinder	14	**7600 001 165**	**7600 001 166**
Membranbremszylinder	16	**7600 001 169**	**7600 001 170**
Membranbremszylinder	22	**7600 001 196**	**7600 001 197**
Membranbremszylinder	24	**7600 001 199**	**7600 001 200**
Membranbremszylinder	27	**7601 226 822**	**7600 001 180**
Kombibremszylinder	14/16	**7600 001 167**	**7600 001 168**
Kombibremszylinder	14/24	**7604 122 679**	**7604 122 677**
Kombibremszylinder	16/16	**7600 001 171**	**7600 001 172**
Kombibremszylinder	16/24	**7600 001 173**	**7600 001 174**
Kombibremszylinder	20/24	**7604 122 681**	**7604 122 682**
Kombibremszylinder	24/24	**7601 229 271**	**7601 229 272**
Kombibremszylinder	24/30	**7600 001 178**	**7600 001 179**
Kombibremszylinder	27/30	**7600 001 181**	**7604 122 683**
Kombibremszylinder	30/30	**7600 001 182**	**7600 001 183**


EUROPART PREMIUM PARTS
TRUCK RACE
Approved
EUROPART PREMIUM PARTS
EUROPART
77
Motec
www.motec-cameras.com
EXKLUSIVE EVENTS & ABENTEUER
REINERT
ADVENTURE
reinert-adventure.com
REINERT
LOGISTICS

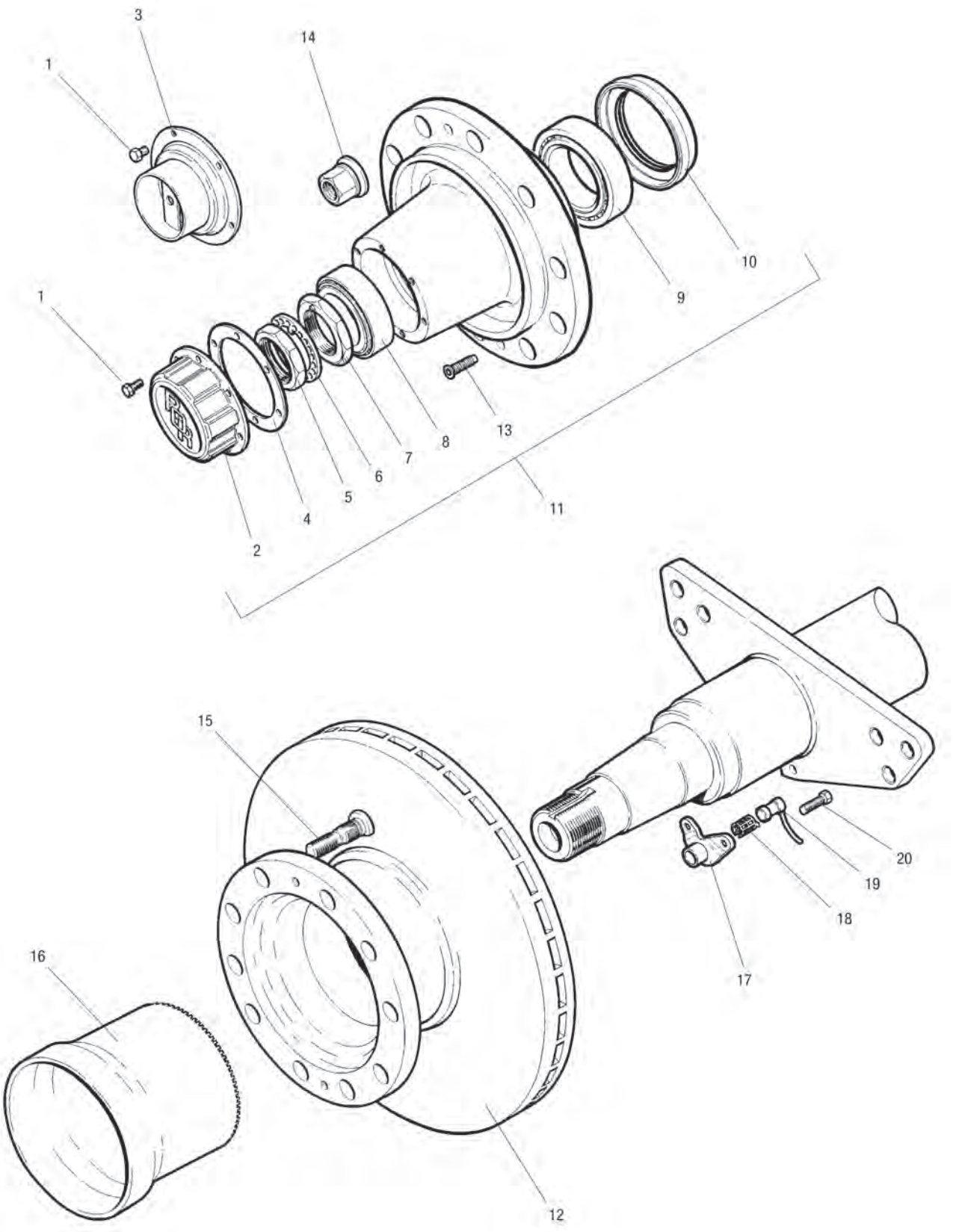
3
1
14
10
9
1
13
8
7
6
5
4
2
11
15
20
19
18
16
17
12

Ersatzteile

passend für TM ELSA195 Nabe, Bremsscheibe, ABS

Abb.	Beschreibung	Abmessung	Bestell-Nr.
1	Sechskantschraube für Radnabenkappe	M8 x 16	**7600 000 334**
2	Radnabenkappe, 6-Loch		**7600 000 300**
3	Radnabenkappe für Hubodometer		**7603 231 373**
4	Flachdichtung		**7600 000 420**
5	Achsmutter	M65 x 1,5 x 10 mm	**7600 000 241**
6	Lochscheibe	98 x 66 x 5,5 mm	**7600 000 542**
7	Einstellmutter		**7600 000 475**
8	Kegelrollenlager	120 x 65 x 41 mm	**7600 000 400**
9	Kegelrollenlager		**7600 000 399**
10	Öldichtung für Radnabe		**7600 000 474**
11	Radnabe		**7614 224 262**
12	Bremsscheibe	378 x 225 x 45 x 8	**7600 002 010**
13	Befestigungsschraube für Bremsscheibe		**7600 001 009**
14	Radmuttern-Satz für Trommel- und Scheibenbremse	M22 x 1,5/Schlüsselweite 32 mm	**7621 226 396**
15	Radbolzen, Aluminium/Stahl-Doppelrad		**7601 224 957**
16	Polrad		**7621 224 458**
17	Sensorhalter		**7600 001 162**
18	Klemmhülse für ABS-Drehzahlsensor	Länge 32 mm	**7600 000 877**
19	Drehzahlsensor für ABS		**7600 000 615**
20	Befestigungsschraube für Sensorhalter		**7600 001 210**

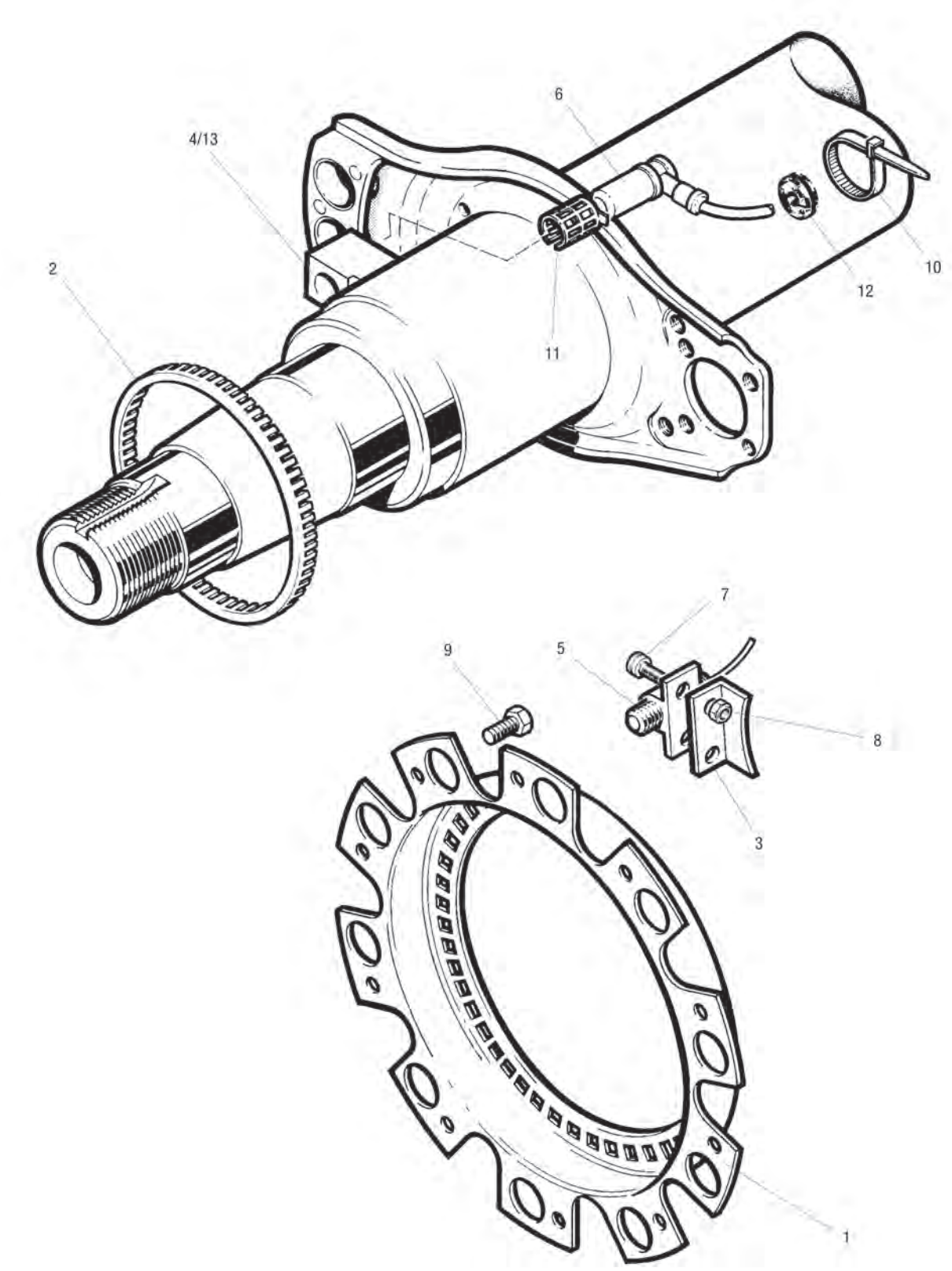
6
4/13
2
10
12
11
7
9
5
8
3
1

Ersatzteile
passend für TM ABS

Abb.	Beschreibung	Bestell-Nr. AC 310 x 190 mm	Bestell-Nr. B 350 x 200 mm	Bestell-Nr. Q 420 x 180 mm	Bestell-Nr. Z 420 x 220 mm
2	Polrad	**7600 001 056**	**7600 001 056**	**7600 001 049**	**7600 001 049**
4	Sensorhalter	**7600 001 058**	**7600 001 058**	**7600 001 058**	**7600 001 058**
6	Drehzahlsensor	**7600 000 615**	**7600 000 615**	**7600 000 615**	**7600 000 615**
7	Befestigungsschraube	**7600 000 850**	**7600 000 850**	**7600 000 850**	**7600 000 850**
8	Sechskantmutter	**7600 000 851**	**7600 000 851**	**7600 000 851**	**7600 000 851**
10	Kabelbinder	**7600 000 969**	**7600 000 969**	**7600 000 969**	**7600 000 969**
11	Klemmhülse	**7600 000 877**	**7600 000 877**	**7600 000 877**	**7600 000 877**
12	Staubschutzkappe	**7600 000 599**	**7600 000 599**	**7600 000 599**	**7600 000 599**

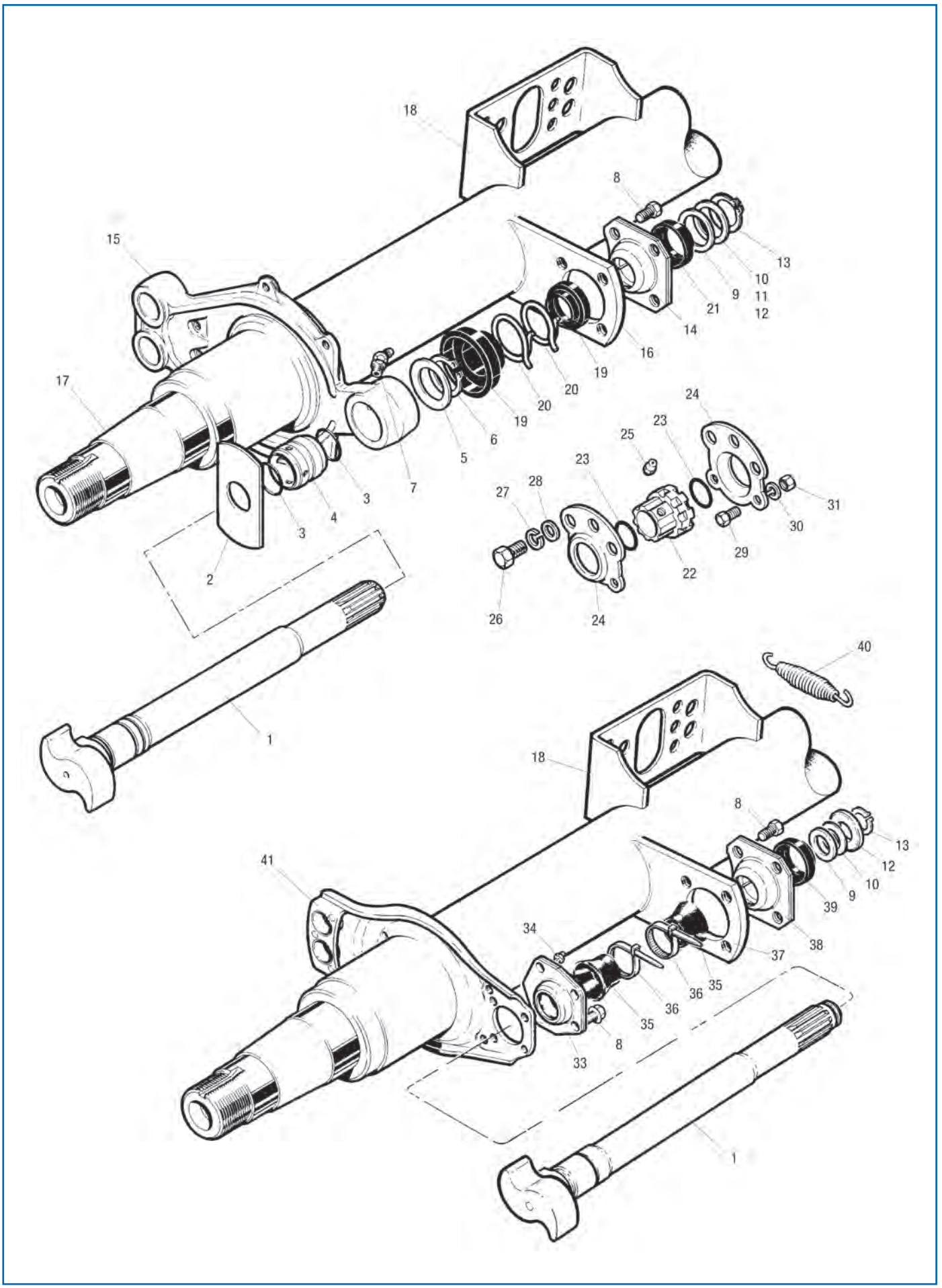
18
8
15
13
10
9
11
12
21
14
16
19
17
20
20
19
24
23
25
6
5
23
7
27
28
3
4
3
31
30
29
2
22
26
24
40
1
18
8
13
12
41
10
9
39
34
38
37
35
36
36
35
8
33
1

Ersatzteile
passend für TM Bremswelle/-lagerung bis 31.03.2001

Abb.	Beschreibung	Abmessung	Bestell-Nr. AC 310 x 190 mm
2	Distanzplatte		7600 000 785
3	O-Ring, -03/2001	38 x 2,5 mm	7600 000 566
4	Lagerbuchse		7600 000 535
5	Distanzscheibe	60 x 42 x 1,3 mm	7600 000 786
6	Sicherungsring	42 mm	7600 001 000
7	Schmiernippel		7600 000 994
8	Sechskantschraube, nockenseitig		7609 546 002
9	Distanzscheibe	57 x 39 x 1,75 mm	5024 421 167
10	Abstandscheibe	50,5 x 39,5 x 2 mm	7600 000 721
11	Abstandscheibe	50,5 x 39,5 x 0,75 mm	7600 000 719
12	Sicherungsblech		7600 000 953
13	Sicherungsring	30 x 1,5 mm	7600 001 005
13	Sicherungsring	37 x 1,7 mm	7600 000 471
14	Lagerbuchse		7600 000 402
16/37	Bremsnockenwellenhalterung		7600 001 105
18	Halterung für Bremszylinder		7600 001 107
19	Staubschutzkappe, innen, keilnutseitig	60 x 36,5 mm	7600 000 796
20	Kabelbinder		7600 000 969
21	Staubschutzkappe, außen, keilnutseitig	52 x 36,5 mm	7600 000 807
22	Kunststoffbuchse		7600 000 019
23	O-Ring	38 x 3,5 mm	7600 000 020
25	Schmiernippel		7600 000 994
42	Gestängesteller		7600 000 573

Abb.	Beschreibung	Abmessung	Bestell-Nr. B 350 x 200 mm
2	Distanzplatte		7600 000 785
3	O-Ring, -03/2001	38 x 2,5 mm	7600 000 566
4	Lagerbuchse		7600 000 535
5	Distanzscheibe	60 x 42 x 1,3 mm	7600 000 786
6	Sicherungsring	42 mm	7600 001 000
7	Schmiernippel		7600 001 204
8	Sechskantschraube, nockenseitig		7609 546 002
9	Distanzscheibe	60 x 38,2 x 1,75 mm	7600 000 017
10	Abstandscheibe	50,5 x 39,5 x 2 mm	7600 000 721
11	Abstandscheibe	50,5 x 39,5 x 0,75 mm	7600 000 719
12	Sicherungsblech		7600 000 953
13	Sicherungsring	30 x 1,5 mm	7600 001 005
13	Sicherungsring	37 x 1,7 mm	7600 000 471
14	Lagerbuchse		7600 000 402
16/37	Bremsnockenwellenhalterung		7600 001 112
18	Halterung		7600 000 781
19	Staubschutzkappe, innen, keilnutseitig	60 x 36,5 mm	7600 000 796
20	Kabelbinder		7600 000 969
21	Staubschutzkappe, außen, keilnutseitig	52 x 36,5 mm	7600 000 807
22	Kunststoffbuchse		7600 000 019
42	Gestängesteller		7600 000 573

Ersatzteile

passend für TM Bremswelle/-lagerung bis 31.03.2001

Abb.	Beschreibung	Abmessung	Bestell-Nr. Q 420 x 180 mm
2	Distanzplatte		7600 000 785
3	O-Ring, -03/2001	38 x 2,5 mm	7600 000 566
4	Lagerbuchse		7600 000 535
5	Distanzscheibe	60 x 42 x 1,3 mm	7600 000 786
6	Sicherungsring	42 mm	7600 001 000
7	Schmiernippel		7600 001 204
8	Sechskantschraube, nockenseitig		7609 546 002
9	Distanzscheibe	57 x 39 x 1,75 mm	5024 421 167
10	Abstandscheibe	50,5 x 39,5 x 2 mm	7600 000 721
11	Abstandscheibe	50,5 x 39,5 x 0,75 mm	7600 000 719
12	Sicherungsblech		7600 000 953
13	Sicherungsring	30 x 1,5 mm	7600 001 005
13	Sicherungsring	37 x 1,7 mm	7600 000 471
14	Lagerbuchse		7600 000 402
16/37	Bremsnockenwellenhalterung		7600 000 752
18	Halterung		7600 000 781
19	Staubschutzkappe, innen, keilnutseitig	60 x 36,5 mm	7600 000 796
20	Kabelbinder		7600 000 969
21	Staubschutzkappe, außen, keilnutseitig	52 x 36,5 mm	7600 000 807
23	O-Ring	38 x 3,5 mm	7600 000 020
25	Schmiernippel		7600 000 994
33	Lagerschale für Bremswellenlagerung	420 x 180/220 mm	7600 000 675
34	Schmiernippel		7600 000 995
34	Schmiernippel, 04/1997-		7600 001 123
35	Staubschutzkappe, innen, keilnutseitig	60 x 36,5 mm	7600 000 796
36	Kabelbinder		7600 000 969
38	Lagerbuchse		7600 000 402
39	Staubschutzkappe, außen, keilnutseitig	52 x 36,5 mm	7600 000 807
40	Rückzugfeder	26 x 148 x 2,8 mm	6164 083 714
42	Gestängesteller		7600 000 573

Abb.	Beschreibung	Abmessung	Bestell-Nr. Z 420 x 220 mm
2	Distanzplatte		7600 000 785
3	O-Ring, -03/2001	38 x 2,5 mm	7600 000 566
4	Lagerbuchse		7600 000 535
5	Distanzscheibe	60 x 42 x 1,3 mm	7600 000 786
6	Sicherungsring	42 mm	7600 001 000
7	Schmiernippel		7600 001 204
8	Sechskantschraube, nockenseitig		7609 546 002
9	Distanzscheibe	57 x 39 x 1,75 mm	5024 421 167
10	Abstandscheibe	50,5 x 39,5 x 2 mm	7600 000 721
11	Abstandscheibe	50,5 x 39,5 x 0,75 mm	7600 000 719
12	Sicherungsblech		7600 000 953
13	Sicherungsring	30 x 1,5 mm	7600 001 005
13	Sicherungsring	37 x 1,7 mm	7600 000 471
14	Lagerbuchse		7600 000 402

Abb.	Beschreibung	Abmessung	Bestell-Nr. Z 420 x 220 mm
16/37	Bremsnockenwellenhalterung		7600 000 752
18	Halterung		7600 000 781
19	Staubschutzkappe, innen, keilnutseitig	60 x 36,5 mm	7600 000 796
20	Kabelbinder		7600 000 969
21	Staubschutzkappe, außen, keilnutseitig	52 x 36,5 mm	7600 000 807
22	Kunststoffbuchse		7600 000 019
23	O-Ring	38 x 3,5 mm	7600 000 020
25	Schmiernippel		7600 000 994
33	Lagerschale für Bremswellenlagerung	420 x 180/220 mm	7600 000 675
34	Schmiernippel		7600 000 995
34	Schmiernippel, 04/1997-		7600 001 123
35	Staubschutzkappe, innen, keilnutseitig	60 x 36,5 mm	7600 000 796
36	Kabelbinder		7600 000 969
38	Lagerbuchse		7600 000 402
39	Staubschutzkappe, außen, keilnutseitig	52 x 36,5 mm	7600 000 807
40	Rückzugfeder	26 x 148 x 2,8 mm	6164 083 714
42	Gestängesteller		7600 000 573

Abb.	Beschreibung	Abmessung	Bestell-Nr. 33000 420 x 220 mm
2	Distanzplatte		7600 000 785
3	O-Ring, -03/2001	38 x 2,5 mm	7600 000 566
4	Lagerbuchse		7600 000 535
5	Distanzscheibe	60 x 42 x 1,3 mm	7600 000 786
6	Sicherungsring	42 mm	7600 001 000
7	Schmiernippel		7600 001 204
8	Sechskantschraube für Abdeckblech		7609 546 002
9	Distanzscheibe	57 x 39 x 1,75 mm	5024 421 167
10	Abstandscheibe	50,5 x 39,5 x 2 mm	7600 000 721
11	Abstandscheibe	50,5 x 39,5 x 0,75 mm	7600 000 719
12	Sicherungsblech		7600 000 953
13	Sicherungsring	30 x 1,5 mm	7600 001 005
13	Sicherungsring	37 x 1,7 mm	7600 000 471
14	Lagerbuchse		7600 000 402
19	Staubschutzkappe, innen, keilnutseitig	60 x 36,5 mm	7600 000 796
20	Kabelbinder		7600 000 969
21	Staubschutzkappe, außen, keilnutseitig	52 x 36,5 mm	7600 000 807
42	Gestängesteller		7600 000 573

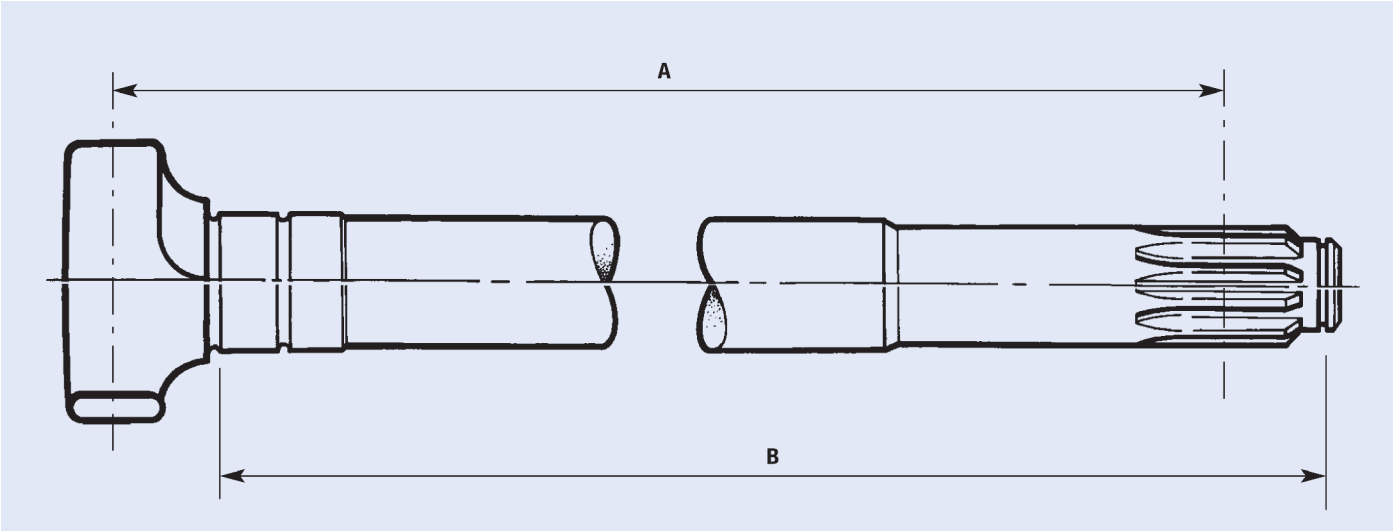

Bremsnockenwelle

A	B	Bestell-Nr. links	Bestell-Nr. rechts
229,9 mm	232,4 mm	**7600 001 138**	**7600 001 139**
253,5 mm	258 mm	**7600 001 136**	**7600 001 137**
412,2 mm	416,7 mm	**7600 001 132**	**7600 001 133**
475,7 mm	480,2 mm	**7600 001 130**	**7600 001 131**
521 mm	525,5 mm	**7600 000 353**	**7600 000 352**
544,5 mm	549 mm	**7621 224 853**	**7621 224 854**
583 mm	587,5 mm	**7600 000 351**	**7600 000 350**
605,5 mm	610 mm	**7600 001 128**	**7600 001 129**
622,5 mm	627 mm	**7600 001 126**	**7600 001 127**
632,5 mm	637 mm	**7600 001 124**	**7600 001 125**
658,8 mm	663,3 mm	**7600 001 140**	**7600 001 141**


EUROPART PREMIUM PARTS
TRUCK RACE
Approved
EUROPART PREMIUM PARTS
77
DINKEL
Truckport
www.reinert-logistics.com
REINERT
MAN
ASS
DAS AUTOHAUS
27
MERITOR.
febi bilstein
SCHWABENTRUCK
IVECO
GEFA BANK
tech-dok.net
FERNFAHRER

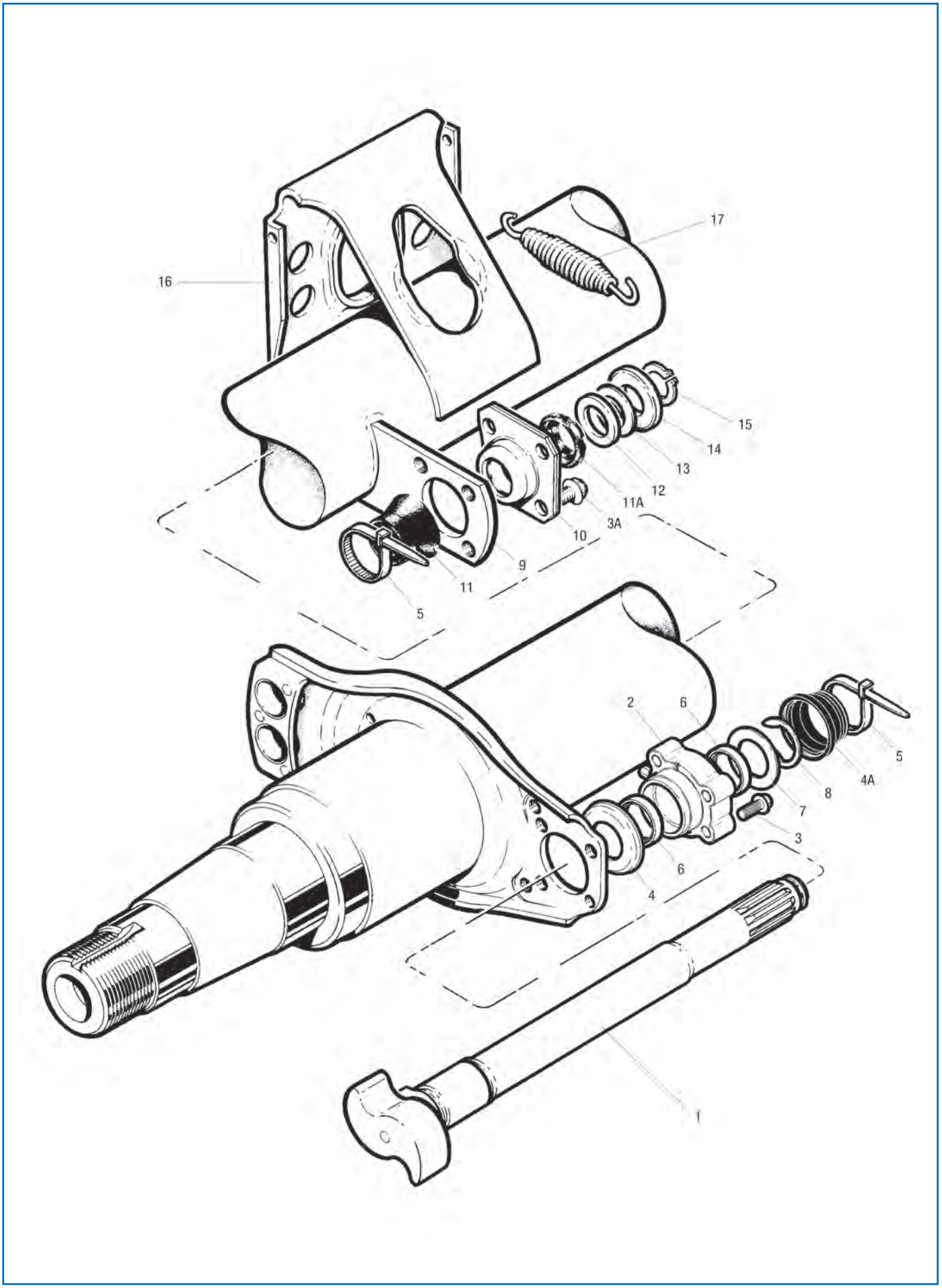
17
16
15
14
13
12
11A
3A
10
9
11
5
2
6
5
4A
8
7
3
6
4
1

Ersatzteile

passend für TM Bremswelle/-lagerung ab 01.04.2001

Abb.	Beschreibung	Abmessung	Bestell-Nr.
3	Sechskantschraube für Abdeckblech		**7609 546 002**
5	Kabelbinder		**7600 000 969**
9	Bremsnockenwellenhalterung		**7600 000 752**
10	Lagerbuchse		**7600 000 402**
11	Staubschutzkappe, innen, keilnutseitig	60 x 36,5 mm	**7600 000 796**
11A	Staubschutzkappe, außen, keilnutseitig	52 x 36,5 mm	**7600 000 807**
12	Abstandscheibe	50,5 x 39,5 x 0,75 mm	**7600 000 719**
13	Abstandscheibe	50,5 x 39,5 x 2 mm	**7600 000 721**
14	Sicherungsblech		**7600 000 953**
15	Sicherungsring	30 x 1,5 mm	**7600 001 005**
16	Halterung		**7600 000 781**
17	Rückzugfeder	26 x 148 x 2,8 mm	**6164 083 714**

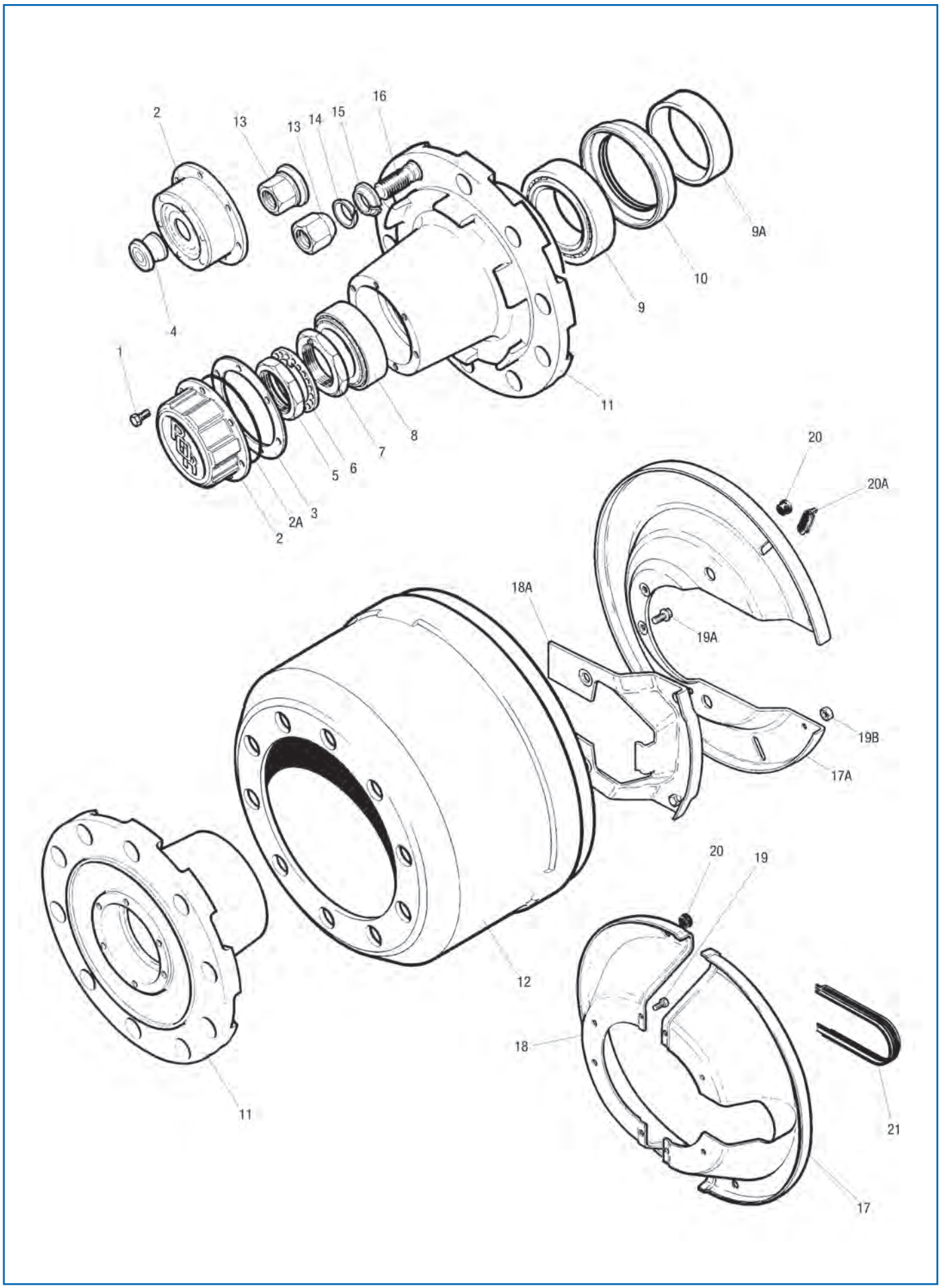
2
13
13
14
15
16
9A
10
9
4
1
11
8
7
6
5
3
2A
2
20
20A
18A
19A
19B
17A
20
19
12
18
11
21
17

Ersatzteile
passend für TM Nabe, Trommel

Abb.	Beschreibung	Abmessung	Bestell-Nr. AC 310 x 190 mm
1	Sechskantschraube für Radnabenkappe	M8 x 16	**7600 000 334**
2	Radnabenkappe für Fettschmierung		**7600 000 300**
2	Radnabenkappe für Fettschmierung (Hubodometer)		**7603 231 373**
3	Flachdichtung für Fettschmierung		**7670 000 533**
3	Flachdichtung für Ölschmierung		**7600 000 420**
5	Achsmutter	M65 x 1,5 x 10 mm	**7600 000 241**
6	Lochscheibe	98 x 66 x 5,5 mm	**7600 000 542**
7	Einstellmutter		**7600 000 475**
8	Kegelrollenlager, außen	120 x 65 x 41 mm	**7600 000 400**
9	Kegelrollenlager, innen		**7600 000 399**
10	Öldichtung für Radnabe		**7600 000 474**
11	Radnabe, Lochanzahl 8, Bolzen, mittenzentriert		**7600 003 024**
11	Radnabe, Lochanzahl 10, Bolzen, mittenzentriert		**7600 000 123**
12	Bremstrommel, Lochanzahl 8		**7600 001 256**
12	Bremstrommel, Lochanzahl 10		**7600 000 434**
13	Radmuttern-Satz, Standard offen, für Stahl- und Aluminiumrad	M22 x 1,5/Schlüsselweite 32 mm	**7621 226 396**
13	Radmutter, bolzenzentriert	M22 x 1,5	**7600 000 092**
14	Limesring, außen, bolzenzentriert		**7600 000 093**
15	Limesring, innen, BSF		**7600 000 780**
15	Limesring, innen, bolzenzentriert		**7600 000 209**
16	Radbolzen, Stahl-Zwillingsrad und Aluminium-Einzelrad	M22 x 1,5, Länge 98 mm	**7600 000 418**
16	Radbolzen, Stahl-Einzelrad	M22 x 1,5, Länge 96 mm	**7600 000 119**
16	Radbolzen-Satz, Aluminium- und Zwillingsrad	M22 x 1,5	**7600 003 025**
17/18	Staubschild-Satz		**7600 000 493**
19	Sechskantschraube		**7600 064 511**
20	Stopfen		**7600 000 025**

BSF = British Standard Feingewinde

Ersatzteile

passend für TM Nabe, Trommel

Abb.	Beschreibung	Abmessung	Bestell-Nr. B 350 x 200
1	Sechskantschraube für Radnabenkappe	M8 x 16	**7600 000 334**
2	Radnabenkappe für Fettschmierung		**7600 000 300**
2	Radnabenkappe für Fettschmierung (Hubodometer)		**7603 231 373**
3	Flachdichtung für Fettschmierung		**7670 000 533**
3	Flachdichtung für Ölschmierung		**7600 000 420**
5	Achsmutter	M65 x 1,5 x 10 mm	**7600 000 241**
6	Lochscheibe	98 x 66 x 5,5 mm	**7600 000 542**
7	Einstellmutter		**7600 000 475**
8	Kegelrollenlager, außen	120 x 65 x 41 mm	**7600 000 400**
9	Kegelrollenlager, innen		**7600 000 399**
10	Öldichtung für Radnabe		**7600 000 474**
11	Radnabe, Lochanzahl 8, Bolzen, mittenzentriert		**7600 003 024**
11	Radnabe, Lochanzahl 10, Bolzen, mittenzentriert		**7600 000 123**
12	Bremstrommel, Lochanzahl 8		**7600 003 020**
12	Bremstrommel, Lochanzahl 10		**7600 000 576**
13	Radmuttern-Satz, Standard offen, für Stahl- und Aluminiumrad	M22 x 1,5/Schlüsselweite 32 mm	**7621 226 396**
16	Radbolzen, Stahl-Zwillingsrad und Aluminium-Einzelrad	M22 x 1,5, Länge 98 mm	**7600 000 418**
16	Radbolzen, Stahl-Einzelrad	M22 x 1,5, Länge 96 mm	**7600 000 119**
16	Radbolzen-Satz, Aluminium- und Zwillingsrad	M22 x 1,5	**7600 003 025**
17/18	Abdeckblech-Satz		**7621 209 756**
19	Sechskantschraube		**7600 064 511**
20	Stopfen		**7600 000 025**
21	Staubmanschette		**7600 001 115**

Ersatzteile
passend für TM Nabe, Trommel

Abb.	Beschreibung	Abmessung	Bestell-Nr. Q 420 x 180 mm
1/19	Sechskantschraube für Radnabenkappe	M8 x 16	**7600 000 334**
2	Radnabenkappe für Fettschmierung		**7600 000 300**
2	Radnabenkappe für Fettschmierung (Hubodometer)		**7603 231 373**
2A	O-Ring für Aluminiumradnabe		**7603 233 423**
3	Flachdichtung für Fettschmierung		**7670 000 533**
3	Flachdichtung		**7600 000 420**
5	Achsmutter	M65 x 1,5 x 10 mm	**7600 000 241**
6	Lochscheibe	98 x 66 x 5,5 mm	**7600 000 542**
7	Einstellmutter		**7600 000 475**
8	Kegelrollenlager, außen	120 x 65 x 41 mm	**7600 000 400**
9	Kegelrollenlager, innen		**7600 000 399**
10	Öldichtung für Radnabe		**7600 000 474**
11	Radnabe, Lochanzahl 8, Bolzen, mittenzentriert		**7600 003 024**
11	Radnabe, Lochanzahl 10, Bolzen, mittenzentriert		**7600 000 321**
11	Radnabe, Lochanzahl 10, Bolzen, mittenzentriert (abgesetzte)		**7600 210 885**
12	Bremstrommel (QE), Lochanzahl 10	419 x 238 x 10 x 24/2 x M12/2 x 14/90°/Bremsbahn 192 mm	**7600 000 600**
13	Radmuttern-Satz, Standard offen, für Stahl- und Aluminiumrad	M22 x 1,5/Schlüsselweite 32 mm	**7621 226 396**
13	Radmutter, bolzenzentriert	M22 x 1,5	**7600 000 092**
14	Limesring, außen, bolzenzentriert		**7600 000 093**
15	Limesring, innen, BSF		**7600 000 780**
16	Limesring, innen, bolzenzentriert		**7600 000 209**
16	Radbolzen, Stahl-Zwillingsrad und Aluminium-Einzelrad	M22 x 1,5, Länge 98 mm	**7600 000 418**
16	Radbolzen, Stahl-Einzelrad	M22 x 1,5, Länge 96 mm	**7600 000 119**
16	Radbolzen-Satz, Aluminium- und Zwillingsrad	M22 x 1,5	**7600 003 025**
17	Staubschild-Satz, gegossener Bremsträger		**7600 000 002**
17	Staubschild-Satz, gepresster Bremsträger, 07/1991-		**7621 220 647**
17A	Staubschild, groß, 08/1997-		**7600 001 150**
18A	Staubschild, klein, 08/1997-		**7600 001 145**
18A	Staubschild, klein, 04/2001-		**7615 225 842**
19A	Sechskantschraube		**7609 546 002**
19B	Sechskantmutter	M8	**7600 000 343**
20	Stopfen		**7600 000 025**
20A	Verschlussstopfen		**7600 000 958**
21	Dichtung		**7600 001 016**

BSF = British Standard Feingewinde

Ersatzteile

passend für TM Nabe, Trommel

Abb.	Beschreibung	Abmessung	Bestell-Nr. Z 420 x 220 mm
1/19	Sechskantschraube für Radnabenkappe	M8 x 16	**7600 000 334**
2	Radnabenkappe für Fettschmierung		**7600 000 300**
2	Radnabenkappe für Fettschmierung (Hubodometer)		**7603 231 373**
2A	O-Ring für Aluminiumradnabe		**7603 233 423**
3	Flachdichtung für Fettschmierung		**7670 000 533**
3	Flachdichtung für Ölschmierung		**7600 000 420**
5	Achsmutter	M65 x 1,5 x 10 mm	**7600 000 241**
6	Lochscheibe	98 x 66 x 5,5 mm	**7600 000 542**
7	Einstellmutter		**7600 000 475**
8	Kegelrollenlager, außen	120 x 65 x 41 mm	**7600 000 400**
9	Kegelrollenlager, innen		**7600 000 399**
10	Öldichtung für Radnabe		**7600 000 474**
11	Radnabe, Lochanzahl 10, Bolzen, mittenzentriert		**7600 000 321**
13	Radmuttern-Satz, Standard offen, für Stahl- und Aluminiumrad	M22 x 1,5/Schlüsselweite 32 mm	**7621 226 396**
13	Radmutter, bolzenzentriert	M22 x 1,5	**7600 000 092**
14	Limesring, außen, bolzenzentriert		**7600 000 093**
15	Limesring, innen, bolzenzentriert		**7600 000 209**
16	Radbolzen, Stahl-Zwillingsrad und Aluminium-Einzelrad	M22 x 1,5, Länge 98 mm	**7600 000 418**
16	Radbolzen, Stahl-Einzelrad	M22 x 1,5, Länge 96 mm	**7600 000 119**
16	Radbolzen-Satz, Aluminium- und Zwillingsrad	M22 x 1,5	**7600 003 025**
17/18	Staubschild-Satz, gegossener Bremsträger		**7600 000 292**
17/18	Staubschild-Satz	Bremsengröße Z 420 x 220 mm	**7600 001 032**
19A	Sechskantschraube		**7609 546 002**
20	Stopfen		**7600 000 025**
20A	Verschlussstopfen		**7600 000 958**
21	Dichtung		**7600 001 016**

Ersatzteile
passend für TM Nabe, Trommel

Abb.	Beschreibung	Abmessung	Bestell-Nr. 33000 420 x 220 mm
1/19	Sechskantschraube für Radnabenkappe	M8 x 16	**7600 000 334**
3	Flachdichtung für Fettschmierung		**7602 101 489**
5	Achsmutter		**7602 101 499**
6	Lochscheibe		**7621 014 992**
8	Radlager, außen		**7600 015 216**
9	Radlager, innen		**7600 015 217**
9A	Distanzring		**7603 231 484**
10	Wellendichtring		**7699 042 026**
13	Radmuttern-Satz, Standard offen, für Stahl- und Aluminiumrad	M22 x 1,5/Schlüsselweite 32 mm	**7621 226 396**
13	Radmutter, bolzenzentriert	M22 x 1,5	**7600 000 092**
14	Limesring, außen, bolzenzentriert		**7600 000 093**
15	Limesring, innen, BSF		**7600 000 780**
15	Limesring, innen, bolzenzentriert		**7600 000 209**
16	Radbolzen, Stahl-Zwillingsrad und Aluminium-Einzelrad	M22 x 1,5, Länge 98 mm	**7600 000 418**
17/18	Staubschild-Satz, gegossener Bremsträger		**7600 000 292**
20	Stopfen		**7600 000 025**
21	Dichtung		**7600 001 016**

BSF = British Standard Feingewinde

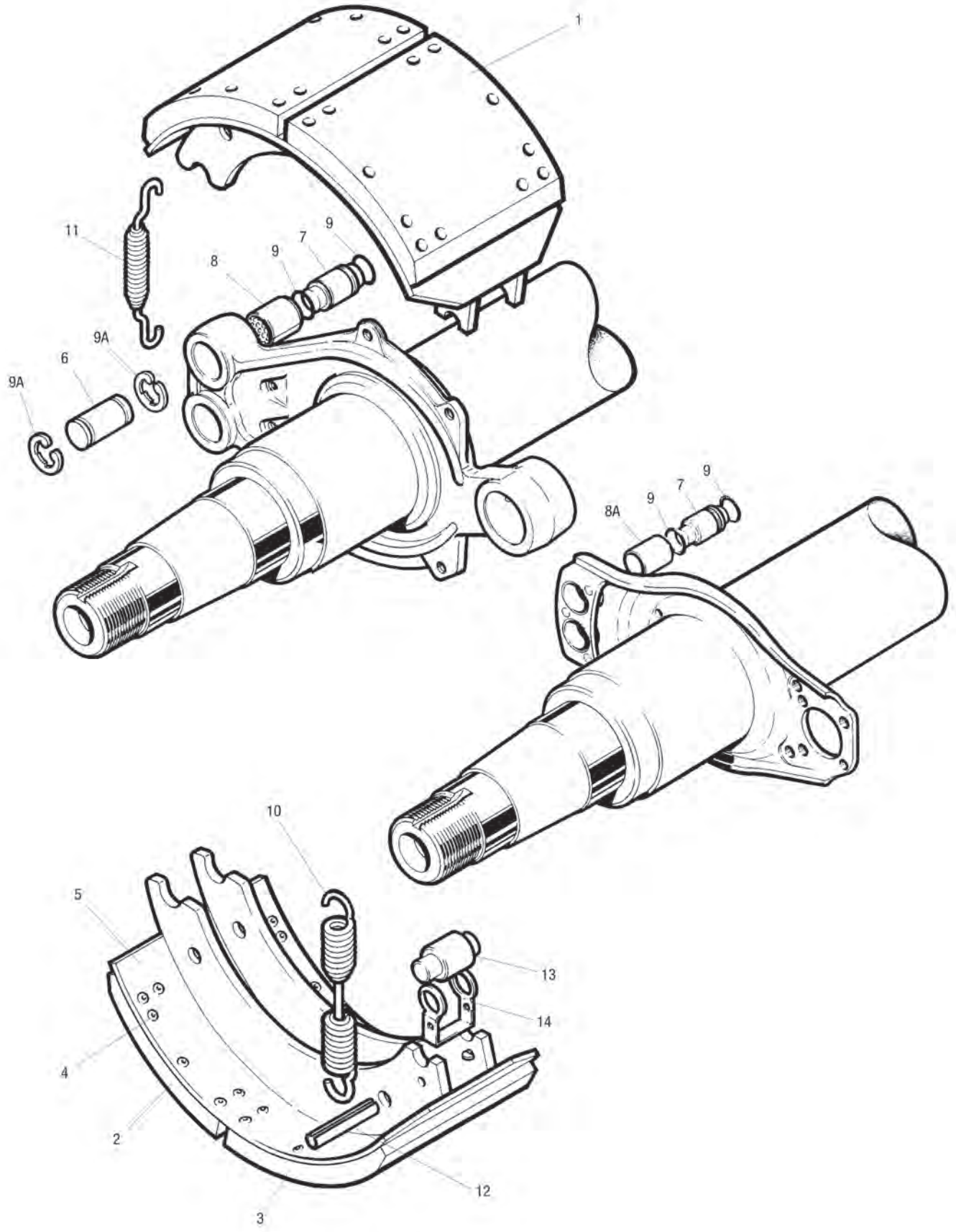
1
11
8
9
7
9
9A
6
9A
8A
9
7
9
10
5
13
14
4
2
12
3

Ersatzteile
passend für TM Trommelbremse

Abb.	Beschreibung	Abmessung	Bestell-Nr. AC 310 x 190 mm
1/5	Bremsbacke Serie III, mit Belag		**7600 000 013**
2/3	Trommelbremsbelag-Satz, (4+4) mit Nieten		**7600 003 045**
4	Bremsbelagniet, Messing		**7600 000 441**
5	Bremsbacke Serie III		**7600 000 548**
6	Bremsbackenrolle Serie II		**7600 000 333**
7	Bremsbackenbolzen		**7600 000 507**
8	Lagerbuchse		**7600 000 186**
9	O-Ring		**7600 000 957**
9A	Sicherungsring		**7670 000 411**
10	Rückzugfeder		**7600 000 024**
11	Haltefeder Serie III		**7600 000 490**
12	Spannstift, DIN 1481	12,7 x 63 mm	**7600 000 572**
13	Bremsnockenrolle	32 x 57 mm	**7600 000 112**
14	Sicherungsbügel		**7600 000 491**

Abb.	Beschreibung	Abmessung	Bestell-Nr. B 350 x 200 mm
1	Bremsbacke Serie III, mit Belag		**7600 000 574**
2/3	Trommelbremsbelag-Satz, (4+4) mit Nieten		**7600 003 046**
4	Bremsbelagniet, Messing		**7600 000 441**
5	Bremsbacke Serie III, ohne Belag		**7600 000 670**
7	Bremsbackenbolzen		**7600 000 507**
8	Lagerbuchse		**7600 000 186**
9	O-Ring		**7600 000 957**
10	Rückzugfeder	30 x 203 x 5 mm	**7600 000 262**
11	Haltefeder Serie III		**7600 000 490**
12	Spannstift, DIN 1481	12,7 x 63 mm	**7600 000 572**
13	Bremsnockenrolle	32 x 57 mm	**7600 000 112**
14	Sicherungsbügel		**7600 000 491**

Abb.	Beschreibung	Abmessung	Bestell-Nr. Q 420 x 180 mm
1	Bremsbacke Serie II, mit Belag		**7600 001 254**
2/3	Trommelbremsbelag-Satz (4+4), mit Niete	420 x 180 mm	**7600 003 049**
4	Bremsbelagniet, Messing		**7600 000 441**
5	Bremsbacke Serie III, ohne Belag	420 x 180 mm	**7600 000 666**
6	Bremsbackenrolle Serie II		**7600 000 333**
7	Bremsbackenbolzen		**7600 000 507**
8	Lagerbuchse		**7600 000 186**
8A	Lagerbuchse		**7600 000 966**
9	O-Ring		**7600 000 957**
9A	Sicherungsring		**7670 000 411**
10	Rückzugfeder	30 x 203 x 5 mm	**7600 000 262**
11	Haltefeder		**7600 000 490**
12	Spannstift, DIN 1481	12,7 x 63 mm	**7600 000 572**
13	Bremsnockenrolle	32 x 57 mm	**7600 000 112**
14	Sicherungsbügel		**7600 000 491**

Ersatzteile
passend für TM Trommelbremse

Abb.	Beschreibung	Abmessung	Bestell-Nr. Z 420 x 220 mm
1	Bremsbacke Serie II, mit Belag		**7600 001 221**
1	Bremsbacken-Satz		**7600 000 549**
2/3	Trommelbremsbelag-Satz (4+4), mit Niete, TM/Z-Bremse		**7600 003 051**
4	Bremsbelagniet, Messing		**7600 000 441**
5	Bremsbacke Serie III, ohne Belag		**7600 000 550**
6	Bremsbackenrolle Serie II		**7600 000 333**
7	Bremsbackenbolzen		**7600 000 507**
8	Lagerbuchse		**7600 000 186**
8A	Lagerbuchse		**7600 000 966**
9	O-Ring		**7600 000 957**
9A	Sicherungsring		**7670 000 411**
10	Rückzugfeder	30 x 203 x 5 mm	**7600 000 262**
11	Haltefeder		**7600 000 490**
12	Spannstift, DIN 1481	12,7 x 63 mm	**7600 000 572**
13	Bremsnockenrolle	32 x 57 mm	**7600 000 112**
14	Sicherungsbügel		**7600 000 491**

Abb.	Beschreibung	Abmessung	Bestell-Nr. 33000 420 x 220 mm
1	Bremsbacke Serie II, mit Belag		**7600 001 221**
1	Bremsbacken-Satz		**7600 000 549**
2/3	Trommelbremsbelag-Satz (4+4), mit Niete, TM/Z-Bremse		**7600 003 051**
4	Bremsbelagniet, Messing		**7600 000 441**
5	Bremsbacke Serie III, ohne Belag		**7600 000 550**
6	Bremsbackenrolle Serie II		**7600 000 333**
7	Bremsbackenbolzen		**7600 000 507**
8	Lagerbuchse		**7600 000 186**
9	O-Ring		**7600 000 957**
9A	Sicherungsring		**7670 000 411**
10	Rückzugfeder	30 x 203 x 5 mm	**7600 000 262**
11	Haltefeder		**7600 000 490**
12	Spannstift, DIN 1481	12,7 x 63 mm	**7600 000 572**
13	Bremsnockenrolle	32 x 57 mm	**7600 000 112**
14	Sicherungsbügel		**7600 000 491**

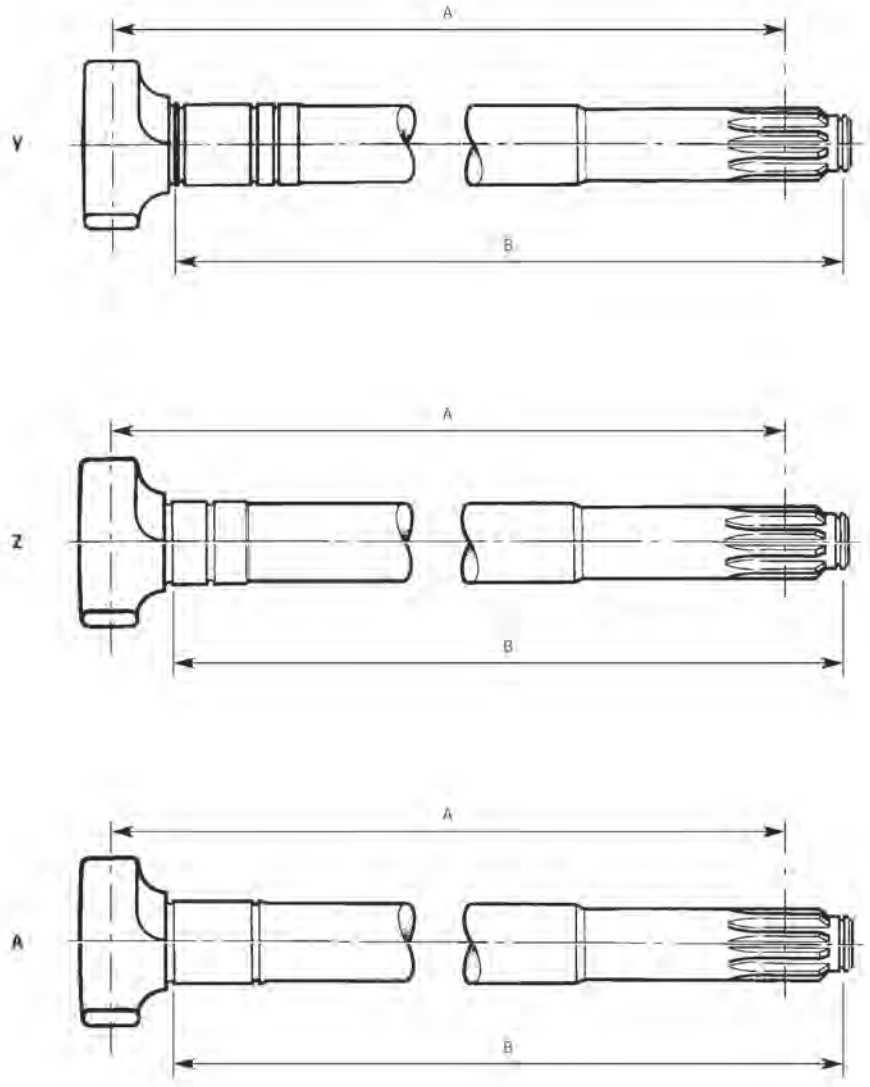

Bremswellenübersicht

Bremsengröße	A	B	Bestell-Nr. Form Y, rechts	Bestell-Nr. Form Y, links
420 mm	188,98 mm	193 mm	**7600 001 090**	**7600 001 091**
420 mm	209,48 mm	213,5 mm	**7603 232 041**	**7604 232 041**
420 mm	253,98 mm	258 mm	**7603 232 037**	**7603 232 030**
420 mm	412,68 mm	416,7 mm	**7603 232 038**	**7604 232 037**
420 mm	521,48 mm	525,5 mm	**7600 000 003**	**7600 000 004**
420 mm	544,5 mm	549 mm	**7621 222 700**	**7621 222 701**
420 mm	564,48 mm	568,5 mm	**7603 232 040**	**7604 232 039**
420 mm	583,48 mm	587,5 mm	**7600 003 002**	**7600 003 003**
420 mm	605,98 mm	610 mm	**7601 219 309**	**7601 219 310**
420 mm	622,98 mm	627 mm	**7600 000 939**	**7600 000 940**
350 mm	188,98 mm	193 mm	**7601 219 315**	**7603 232 042**
350 mm	412,68 mm	416,7 mm	**7605 232 042**	**7603 232 053**
350 mm	521,48 mm	525,5 mm	**7600 000 941**	**7600 000 942**
350 mm	570,98 mm	575 mm	**7600 002 150**	**7600 002 160**
350 mm	605,98 mm	610 mm	**7600 003 016**	**7600 003 017**

Fortsetzung nächste Seite ...

... Fortsetzung von voriger Seite

Bremsengröße	A	B	Bestell-Nr. Form Y, rechts	Bestell-Nr. Form Y, links
350 mm	687,98 mm	692 mm	**7604 232 043**	**7603 232 044**
310 mm	169,98 mm	174 mm	**7600 003 018**	**7600 003 019**
310 mm	188,98 mm	193 mm	**7603 232 084**	**7603 232 085**
310 mm	412,68 mm	416,7 mm	**7600 000 950**	**7600 000 951**
310 mm	521,48 mm	525,5 mm	**7600 000 945**	**7600 000 946**
310 mm	570,98 mm	575 mm	**7600 000 500**	**7600 000 501**
310 mm	605,98 mm	610 mm	**7600 000 947**	**7600 000 948**
310 mm	687,98 mm	692 mm	**7603 232 045**	**7604 232 045**

Bremsengröße	A	B	Bestell-Nr. Form Z, rechts	Bestell-Nr. Form Z, links
420 mm	229,9 mm	232,4 mm	**7621 223 154**	**7621 223 155**
420 mm	253,5 mm	258 mm	**7603 233 305**	**7600 001 119**
420 mm	412,2 mm	416,7 mm	**7600 001 039**	**7600 001 040**
420 mm	521,48 mm	525,5 mm	**7600 000 970**	**7600 000 971**
420 mm	564,48 mm	568,5 mm	**7621 222 386**	**7621 222 387**
420 mm	583,48 mm	587,5 mm	**7600 000 977**	**7600 000 978**
420 mm	622,98 mm	627 mm	**7600 001 041**	**7600 001 042**
420 mm	632,98 mm	637 mm	**7600 001 045**	**7600 001 046**

Bremsengröße	A	B	Bestell-Nr. Form A, rechts	Bestell-Nr. Form A, links
420 mm	229,9 mm	232,4 mm	**7600 001 158**	**7600 001 159**
420 mm	412,2 mm	416,7 mm	**7600 001 156**	**7600 001 157**
420 mm	521 mm	525,5 mm	**7621 227 109**	**7621 227 110**
420 mm	583 mm	587,5 mm	**7621 227 107**	**7621 227 108**
420 mm	605,5 mm	610 mm	**7600 001 154**	**7600 001 155**
420 mm	622,5 mm	627 mm	**7600 001 152**	**7600 001 153**
420 mm	632,5 mm	637 mm	**7603 233 821**	**7600 001 151**



Luftfeder

Ausführung	Schrauben-Satz	Abb.	Bestell-Nr.	Vergleichs-Nr.
mit Kunststoffkolben und Deckel	K016	1	**9180 003 688**	Conti 4159 N P09 Phoenix 1 DK 23 L-9131
Dreifaltenbalg		2	**1700 026 660**	Conti FT 412-32 S Dunlop SP 2666 (12 x 3)
mit Aluminiumkolben	K030	3	**1700 012 015**	Conti 4159 N P14
mit Kunststoffkolben	K010	4	**9180 060 924**	Fruehauf UJB 0975 SMB M060924
Zweifaltenbalg		5	**7565 052 720**	Fruehauf M078246
mit Stahlkolben		6	**5210 166 252**	Conti 725 N P03
mit Stahlkolben	K027	7	**9463 280 401**	Firestone W01 M58 8747 Wabco 951 813 150 0
mit Kunststoffkolben	K011	8	**1788 415 704**	Conti 4157 N P14
mit Stahlkolben	K001	9	**5043 391 113**	Conti 4810 N P05



Luftfeder

Ausführung	Schrauben-Satz	Abb.	Bestell-Nr.	Vergleichs-Nr.
mit Stahlkolben	K001	1	**1722 012 813**	Phoenix 1 D 28 A-13
mit Kunststoffkolben			**1788 586 276**	Firestone W01 M58 6276
mit Stahlkolben	K011	2	**1780 415 704**	Conti 4157 N P14
mit Kunststoffkolben		3	**1788 038 608**	Firestone W01 M58 8608
mit Kunststoffkolben		4	**1788 588 587**	Firestone W01 R88 8587
mit Kunststoffkolben		5	**1788 586 318**	Firestone W01 M58 6318

Lenkerfeder

Form 62
Blattzahl 1
Buchse vorne 30/60 mm
Breite 100 mm
Länge vorne 530 mm
Länge hinten 450 mm

Bestell-Nr.	Vergleichs-Nr.
7600 002 180	Meritor/ROR 21222247



Parabelfeder

Blattzahl 3
Breite 75 mm
Länge hinten 614 mm
Länge vorne 645 mm
Sprengung 140 mm

Bestell-Nr.	Vergleichs-Nr.
1056 450 100	Meritor (ROR) 21204279

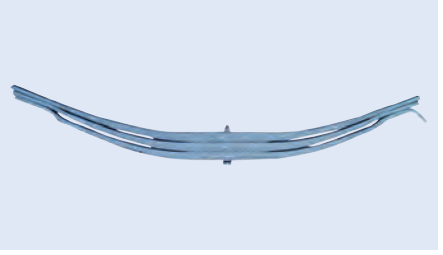

Federbügel

Innenbreite 128 mm

Gewinde	Länge	Bestell-Nr.	Vergleichs-Nr.
M22 x 1,5	440 mm	**7670 000 438**	Meritor (ROR) 21206225S
M24	280 mm	**7600 002 188**	Meritor (ROR) 21223928



Gummilagerbuchse



Bestell-Nr.	Vergleichs-Nr.
7601 224 663	Meritor 21224663

Schrauben-Satz

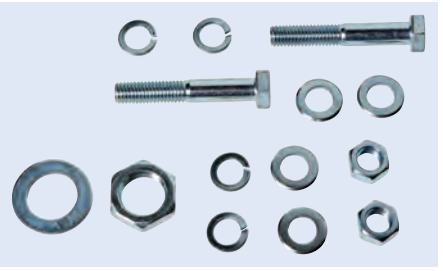

Ausführung	Bestell-Nr.
Phoenix K025	**1722 052 750**



Schomäcker Federnwerk GmbH · Borgholzhausener Straße 1 · 49324 Melle
Telefon +49 5422 108-0 · Telefax +49 5422 108-127
E-Mail federnwerk@schomaecker.de · Internet www.schomaecker.de

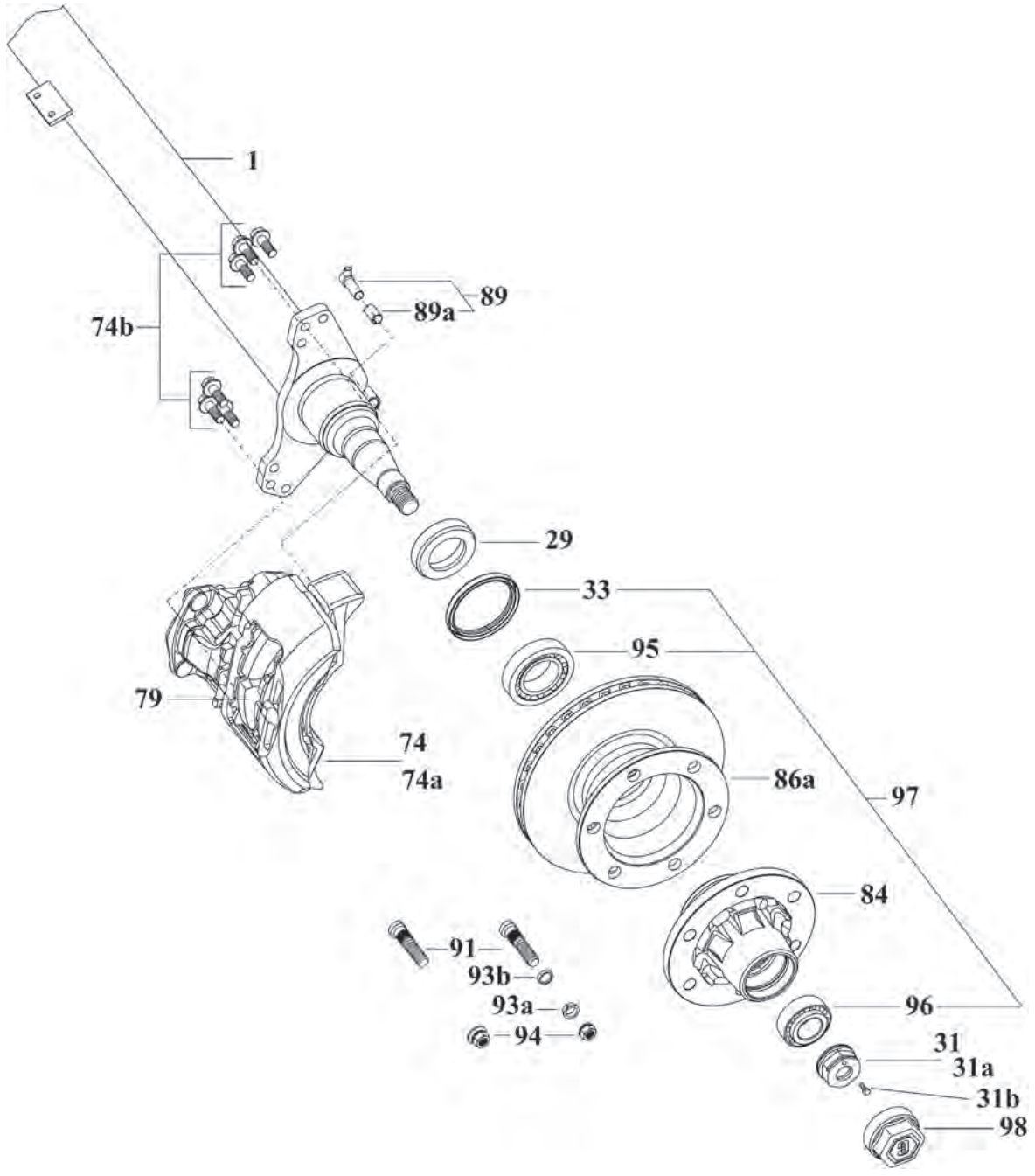
1
74b
89
89a
29
33
95
79
74
74a
86a
97
84
91
93b
93a
94
96
31
31a
31b
98

Ersatzteile

passend für DH7 05506 3334 starre Achse 5,5 t Scheibenbremse ∅ 335 - SO/ZO

Abb.	Beschreibung	Abmessung	Bestell-Nr.
1	auf Anfrage		
29	Stoßring	63 x 100 x 24 mm	**5209 228 044**
31	Achsmutter, rechts	M30 x 2, Schlüsselweite 55 mm	**5203 000 087**
31a	Achsmutter, links	M30 x 2, Schlüsselweite 55 mm	**5203 000 088**
31b	Sechskantschraube, DIN 933	M6 x 16	**5203 000 015**
33	Wellendichtring	100 x 120 x 12 mm	**5202 002 104**
74	auf Anfrage		
74a	auf Anfrage		
74b	auf Anfrage		
79	auf Anfrage		
84	Radnabe	160,8/6 x 20/Lochkreis-∅ 205 mm	**5209 328 080**
86a	Bremsscheibe, innenbelüftet, mit ABS-Polrad	335/6 x 21/Lochkreis-∅ 205 mm	**5209 267 038**
86a	Bremsscheibe, innenbelüftet	335/6 x 21/Lochkreis-∅ 205 mm	**5209 267 037**
89	auf Anfrage		
89a	Klemmhülse für ABS-Sensor		**0687 605 104**
91	Radbolzen	M18 x 1,5/Länge 79 mm	**5209 226 052**
	für Mittenzentrierung Typ S, Z		
94	Radmutter	M18 x 1,5/Schlüsselweite 27 mm	**5207 204 022**
	für Bolzenzentrierung Typ SF, ZF		
94	Radmutter	M18 x 1,5/Schlüsselweite 24 mm	**5202 214 003**
	Einfachbereifung SF, Zwillingsbereifung ZF		
93a	Federring, DIN 74361, Form C	∅ 18,5 mm	**5202 804 103**
	Zwillingsbereifung ZF		
93b	Federring	∅ 18 mm	**5202 804 113**
95	Kegelrollenlager 322 12	60 x 110 x 29,75 mm	**5201 050 048**
96	auf Anfrage		
97	Reparatursatz Radlager, komplett für 1 Nabe, mit Dichtung		**5209 317 111**
98	Radnabenkappe	M84 x 2/Schlüsselweite 70 mm	**5209 237 043**

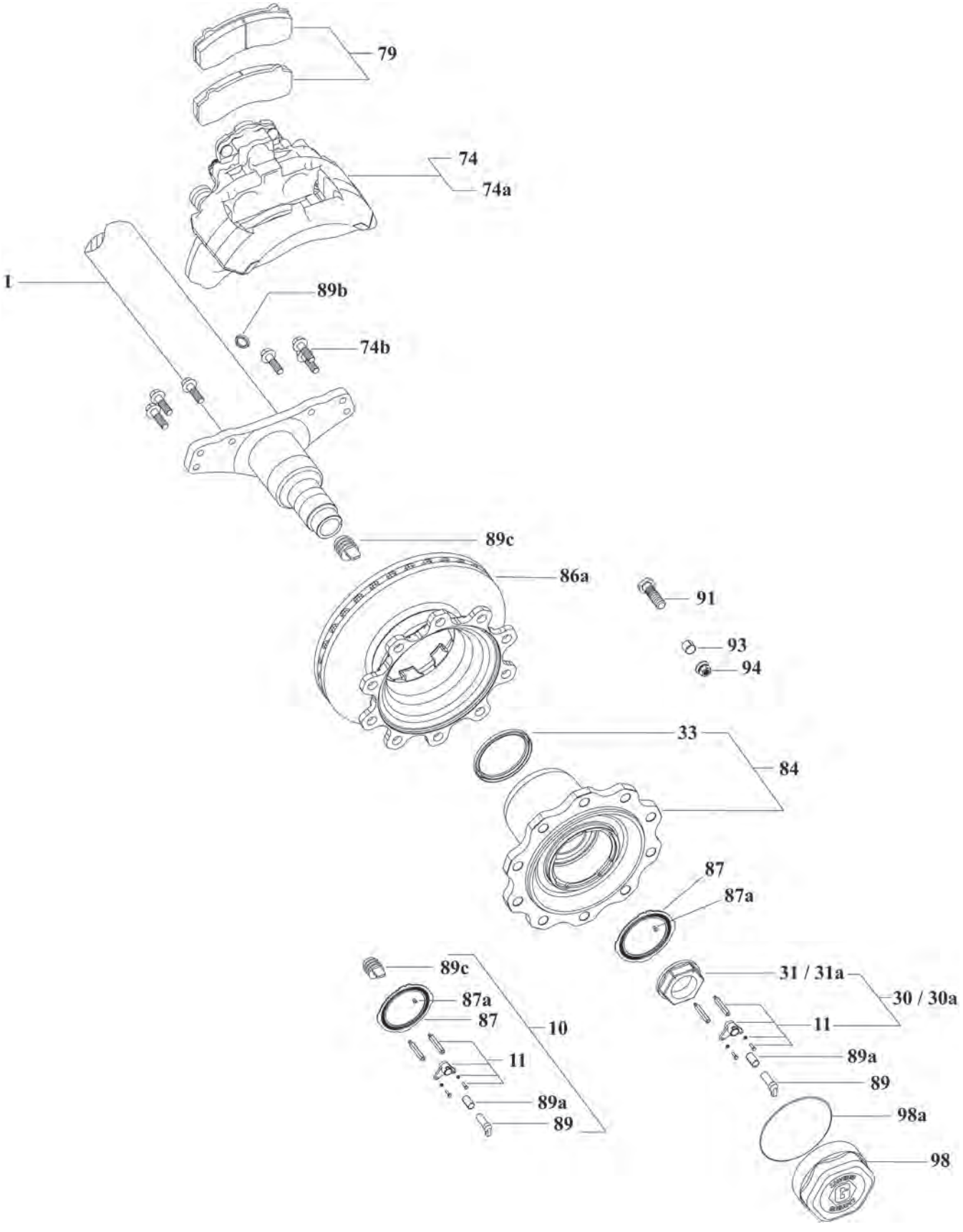
79
74
74a
1
89b
74b
89c
86a
91
93
94
33
84
87
87a
89c
87a
87
10
11
89a
89
31 / 31a
30 / 30a
11
89a
89
98a
98

Ersatzteile

passend für DOKH1 09010 4345 starre Achse 9 t Scheibenbremse ∅ 430 - SO/SAO

Abb.	Beschreibung	Abmessung	Bestell-Nr.
1	auf Anfrage		
10	auf Anfrage		
11	auf Anfrage		
30	auf Anfrage		
30a	auf Anfrage		
	- 12/2004		
31	Achsmutter, rechts	M68 x 1,5/Schlüsselweite 95 mm	**5209 400 472**
31a	Achsmutter, links	M68 x 1,5/Schlüsselweite 95 mm	**5209 400 473**
33	Wellendichtring	125 x 150 x 12 mm	**5202 002 116**
	bis 05/2004 (ab 05/2004 in Abb. 84 enthalten)		
	Scheibenbremse Knorr 4345K		
74	auf Anfrage		
74a	auf Anfrage		
79	Scheibenbremsbelag-Satz	248 x 108 x 30,00 mm	**5209 317 202**
	Scheibenbremse Haldex 4345H		
74	Bremssattel DB22 Modul X, ohne Belag, Lochanzahl 6		**5209 285 107**
79	auf Anfrage		
	Scheibenbremse Wabco 4345W		
74	Bremssattel PAN22-1, ohne Belag, links		**5203 000 056**
74a	Bremssattel PAN22-1, ohne Belag, rechts		**5203 000 057**
79	Scheibenbremsbelag-Satz PAN 22-1	247,3 x 107,75 x 30,00 mm	**5203 000 059**
	für KTL-beschichtete Achsen		
74b	Schrauben-Satz für Bremssattelbefestigung, für eine Bremse		**5209 317 794**
84	auf Anfrage		
86a	Bremsscheibe 4345	430/10 x 23/Lochkreis-∅ 335 mm	**5201 037 814**
87	Polrad, Zähnezahl 100		**5209 264 047**
87a	Befestigungsschraube für Polrad, ULS	M5 x 10	**5201 605 010**
89	auf Anfrage		
89a	Klemmhülse für ABS-Sensor		**0687 605 104**
89b	Verschlussstopfen	22 x 4,4/Höhe 23 mm	**5209 237 017**
89c	Verschlussstopfen		**5209 404 038**
91	auf Anfrage		
	für Mittenzentrierung Typ S, SM		
94	Radmutter	M22 x 1,5/Schlüsselweite 32 mm	**5208 606 072**
94	Radmutter	M22 x 1,5/Schlüsselweite 33 mm	**5203 000 034**
93	Zentrierhülse	21,5 x 24,5/Höhe 6 mm	**5200 088 405**
	für Bolzenzentrierung Typ SF		
94	Radmutter	M22 x 1,5/Schlüsselweite 32 mm	**5208 804 510**
93	Federring	∅ 22,5 x 34/8	**5208 804 515**
98	Radnabenkappe	M170 x 2/Schlüsselweite 160 mm	**5209 237 085**
98a	O-Ring	160 x 3 mm	**5202 500 160**

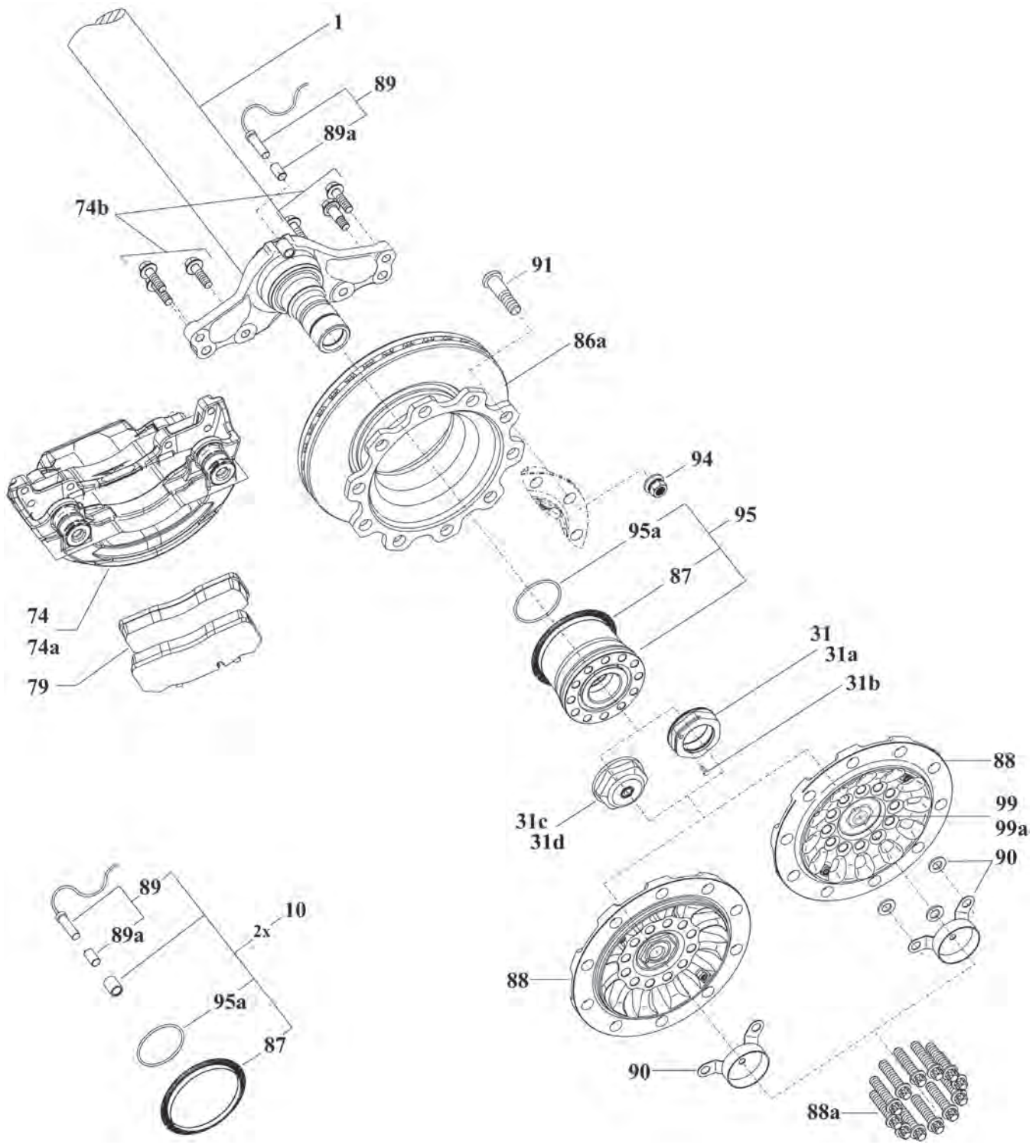
1
89
89a
74b
91
86a
94
95
95a
87
74
74a
79
31
31a
31b
88
99
99a
90
31c
31d
88
90
88a
89
89a
10
2x
95a
87

Ersatzteile

passend für DOKH2 09010 3745/4345 starre Achse 9 t Scheibenbremse ∅ 377/430 - SO/SAO

Abb.	Beschreibung	Abmessung	Bestell-Nr.
1	auf Anfrage		
10	ABS-Kit, ABS-Sensor, Runddichtring (92 x 4) und Polrad (90 Zähne)		**5203 000 092**
31	Achsmutter mit Schraube, rechts	M68 x 1,5/Schlüsselweite 95 mm	**5209 400 535**
31a	Achsmutter mit Schraube, links	M68 x 1,5/Schlüsselweite 95 mm	**5209 400 536**
31b	Sechskantschraube, DIN 933	M6 x 16	**5203 000 015**
31c	Achsmutter, rechts	M68 x 1,5/Schlüsselweite 95 mm	**5209 400 554**
31d	Achsmutter, rechts	M68 x 1,5/Schlüsselweite 95 mm	**5209 400 555**
74b	Schrauben-Satz für Bremssattelbefestigung, für eine Bremse		**5209 317 794**
	Scheibenbremse Haldex 3745H		
74	Bremssattel DB19 Modul X, ohne Belag		**5203 000 053**
79	Scheibenbremsbelag-Satz DB19 Modul X	210,7 x 92,5 x 30,00 mm	**5203 000 058**
	Scheibenbremse Haldex 4345H		
74	Bremssattel DB 22 Modul X LT, ohne Belag		**5200 085 256**
79	Scheibenbremsbelag-Satz DB 22 Modul X LT		**5209 291 072**
	Scheibenbremse Wabco 3745W		
74	Bremssattel PAN 19-1+, ohne Belag, links		**5203 000 054**
74a	Bremssattel PAN 19-1+, ohne Belag, rechts		**5203 000 055**
79	Scheibenbremsbelag-Satz PAN 19-1/19-1+		**5209 291 056**
	Scheibenbremse Wabco 4345W		
74	Bremssattel PAN22-1, ohne Belag, links		**5203 000 056**
74a	Bremssattel PAN22-1, ohne Belag, rechts		**5203 000 057**
79	Scheibenbremsbelag-Satz PAN 22-1	247,3 x 107,75 x 30,00 mm	**5203 000 059**
86a	Bremsscheibe 3745	377/10 x 26,5/335 mm	**5203 000 040**
86b	Bremsscheibe 4345	430, 10 x 26,5/335 mm	**5209 267 086**
87	Polrad, Zähnezahl 90		**5209 264 057**
88	auf Anfrage		
88a	Schrauben-Satz TORX® E 24	M18 x 1,5, Länge 80 mm	**5209 317 791**
89	Drehzahlsensor für ABS (inkl. Abb. 89a)	Länge 400 mm	**5202 001 580**
89a	Klemmhülse für ABS-Sensor		**0687 605 104**
90	auf Anfrage		
91	Radbolzen	M22 x 1,5/Länge 108 mm	**5209 713 579**
94	Radmutter	M22 x 1,5/Schlüsselweite 32 mm	**5208 606 072**
94	Radmutter	M22 x 1,5/Schlüsselweite 33 mm	**5203 000 034**
95	Radlager Hub-Unit (inkl. Abb. 87 und 95a), Abb. 88a mitbestellen und erneuern		**5209 400 546**
95	O-Ring	92 x 4 mm	**5202 501 029**
99	auf Anfrage		
	Trennmittel, 100 g		**2004 290 082**

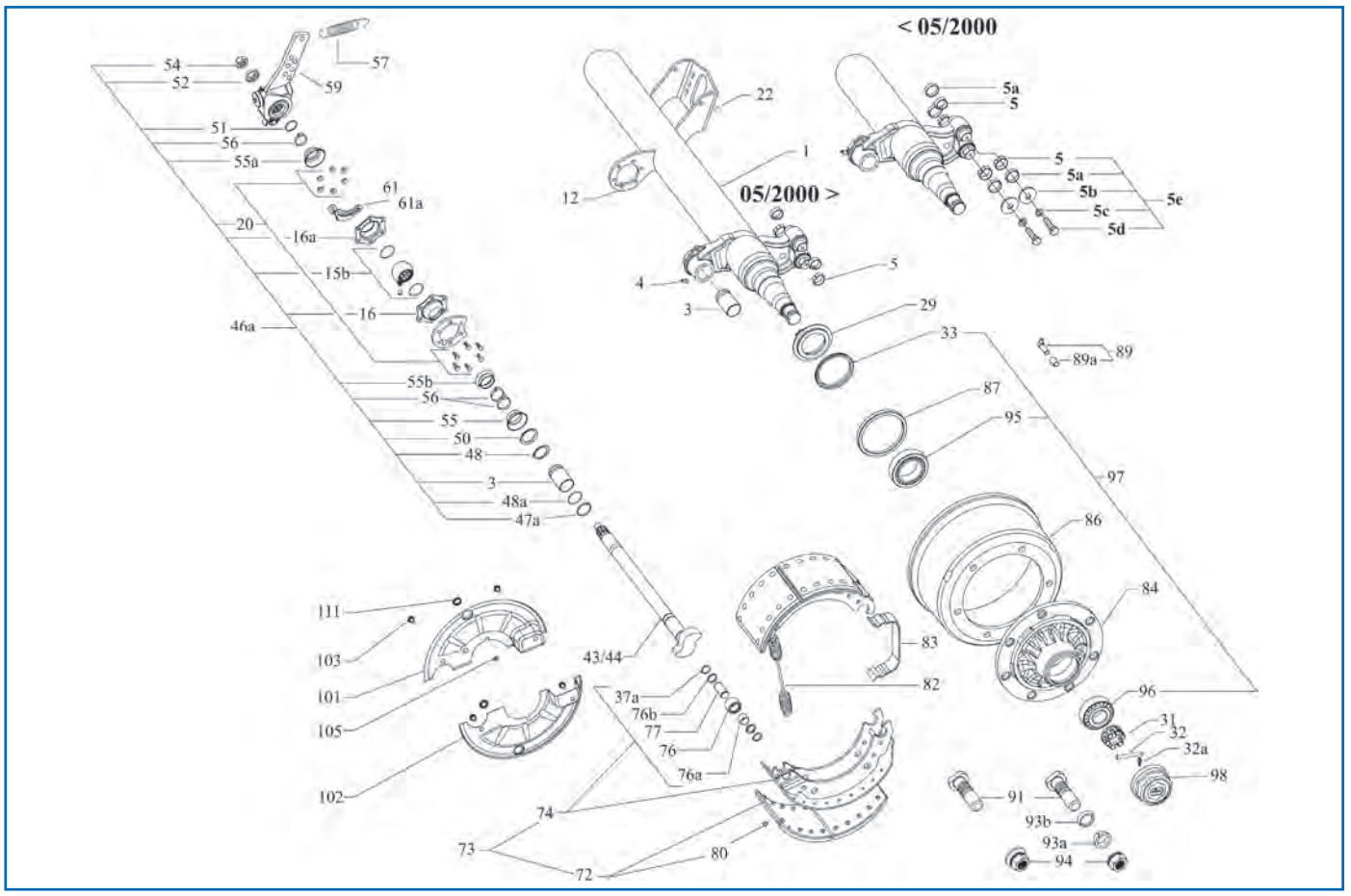

Ersatzteile

passend für GH4 05506 3010 starre Achse 5,5 t Trommelbremse 300 x 100 - SO/ZO

Abb.	Beschreibung	Abmessung	Bestell-Nr.
1	auf Anfrage		
3	Buchse	42 x 46/Länge 72,6 mm	**5209 404 037**
4	auf Anfrage		
5	Festpunktring	31,5 x 35,5/Breite 9,7 mm	**5209 215 011**
5a	Zwischenring	33 x 38/Stärke 8 mm	**5203 000 042**
5b	Unterlegscheibe	11 x 36/Stärke 2 mm	**5203 000 031**
5c	Federring	∅ 10 mm	**5208 804 470**
5d	Befestigungsschraube	M10 x 20	**5208 804 465**
5e	Reparatursatz für Bremsbackenbolzen mit Festpunktfeder		**5209 317 226**
12	auf Anfrage		
15b	auf Anfrage		
16	Lagerhalter, mit Bohrung und Schmierung		**6143 301 328**
16a	Lagerhalter		**6143 301 327**
20	Befestigungsschrauben-Satz für Bremsnockenwellenlagerung	M8 x 25	**5203 000 063**
22	Zylinderträger	∅ 101,6 mm	**5203 000 078**
29	Stoßring	63 x 100 x 24 mm	**5209 228 044**
31	Achsmutter	M30 x 2/Schlüsselweite 46 mm	**5209 400 224**
32	Sicherungsbolzen	6/51 x 48 mm	**5209 294 008**
32a	Federsplint	∅ 2/Länge 6 mm	**5209 400 476**
33	Wellendichtring	100 x 120 x 12 mm	**5202 002 104**
43/44	auf Anfrage		
46a	auf Anfrage		
47a	Kunststoffbuchse	42 x 46 x 4 mm	**5203 000 075**
48	Sicherungsring	∅ 42 mm	**6136 787 121**
48a	O-Ring	40 x 2,5 mm	**6136 780 341**

Abb.	Beschreibung	Abmessung	Bestell-Nr.
50	Dichtring	42 x 57 x 2 mm	**5203 000 076**
51	Sicherungsring	∅ 35 mm	**5203 000 085**
52	Unterlegscheibe für automatischen Gestängesteller	22,5 x 42 x 11 mm	**5203 000 074**
52	Unterlegscheibe für manuellen Gestängesteller	22,5 x 42 x 6 mm	**5203 000 077**
54	Sicherungsmutter, DIN 980	M22 x 1,5	**5200 012 202**
55	Staubmanschette für Bremsnockenwelle	41 x 25 mm	**6142 317 412**
55a	Wellendichtring für Bremsnockenwelle	34 x 26 mm	**6031 204 310**
55b	Wellendichtring für Bremsnockenwelle	41 x 19 mm	**6031 204 312**
56	Sicherungsklammer für Bremsnockenlagerung		**5200 000 021**
57	Zugfeder für Gestängesteller	2,8/25,8 x 148 mm	**5207 203 067**
59	Gestängesteller, manuell, gerade	120/150/180/220/250 mm	**5209 319 019**
59	Gestängesteller, automatisch, links gekröpft, 0 mm	Lochmaß 105/120/135/150/165/180/250 mm	**5209 319 300**
61	Festpunktlasche für automatischen Gestängesteller, rechts		**5209 404 042**
61a	Festpunktlasche für automatischen Gestängesteller, links		**5209 404 043**
72	Trommelbremsbelag-Satz 3010 +0, Normalmaß	300 x 100 mm	**5209 317 168**
72	Trommelbremsbelag-Satz 3010 +1, 1. Übermaß	300 x 100 mm	**5209 317 169**
73	Bremsbacken-Satz 3010 (inkl. Abb. 72, 82 und 83)	300 x 100 mm	**5209 317 839**
74	Bremsbacken-Satz 3010, ohne Belag		**5209 322 039**
	04/2004-		
76	Bremsnockenrolle	26 x 45/Länge 33,5 mm	**5209 290 004**
77	Bolzen für Bremsnockenrolle	∅ 26/Länge 61 mm	**5209 226 076**
	vor 04/2004		
76	Bremsnockenrollen-Satz (inkl. Abb. 76, 76b und 78)	29 x 45/Länge 33,5 mm	**5200 088 431**
76a	Lagerbuchse	26 x 29/Länge 25 mm	**5209 228 024**
76b	Unterlegscheibe	26 x 34 x 4 mm	**5209 369 020**
77	Bolzen	∅ 26/Länge 61 mm	**6141 958 635**
37a	Sicherungsring	∅ 26 mm	**9902 102 026**
80	Bremsbelagniet	∅ 8/Länge 15 mm	**5202 950 001**
82	Rückzugfeder	20 x 3,6/Länge 180 mm	**5209 361 014**
	vor 05/2000		
83	Festpunktfeder		**5209 361 021**
84	Radnabe	160,8/6 x 20/Lochkreis-∅ 205 mm	**5209 328 080**
86	Bremstrommel 3010	300 x 100/Höhe 144 mm	**5209 380 041**
87	Polrad, Zähnezahl 80	126 x 142/Höhe 15 mm	**5209 264 020**
89	auf Anfrage		
89a	Klemmhülse für ABS-Sensor		**0687 605 104**
91	Radbolzen	M18 x 1,5/Länge 79 mm	**5209 226 052**
	für Mittenzentrierung Typ S, Z		
94	Radmutter	M18 x 1,5/Schlüsselweite 27 mm	**5207 204 022**
	für Bolzenzentrierung Typ SF, ZF		
94	Radmutter	M18 x 1,5/Schlüsselweite 24 mm	**5202 214 003**
	Einfachbereifung SF, Zwillingsbereifung ZF		
93a	Federring, DIN 74361, Form C	∅ 18,5 mm	**5202 804 103**
	Zwillingsbereifung ZF		
93a	Federring, DIN 74361, Form C	∅ 18,5 mm	**5202 804 103**
93b	Federring	∅ 18 mm	**5202 804 113**
95	Kegelrollenlager 322 12	60 x 110 x 29,75 mm	**5201 050 048**
96	auf Anfrage		
97	Reparatursatz Radlager, komplett für 1 Nabe, (inkl. Abb. 33, 84, 86, 87, 95 und 96)		**5209 317 111**
98	Radnabenkappe	M84 x 2/Schlüsselweite 70 mm	**5209 237 043**
101	Abdeckblech, oben		**5209 384 220**
102	Abdeckblech, unten		**5209 384 219**
103	Befestigungsschraube	M10 x 16	**5203 000 021**
105	Kabeltülle		**5208 710 177**
111	Verschlussstopfen	∅ 25,4 mm	**5200 000 017**

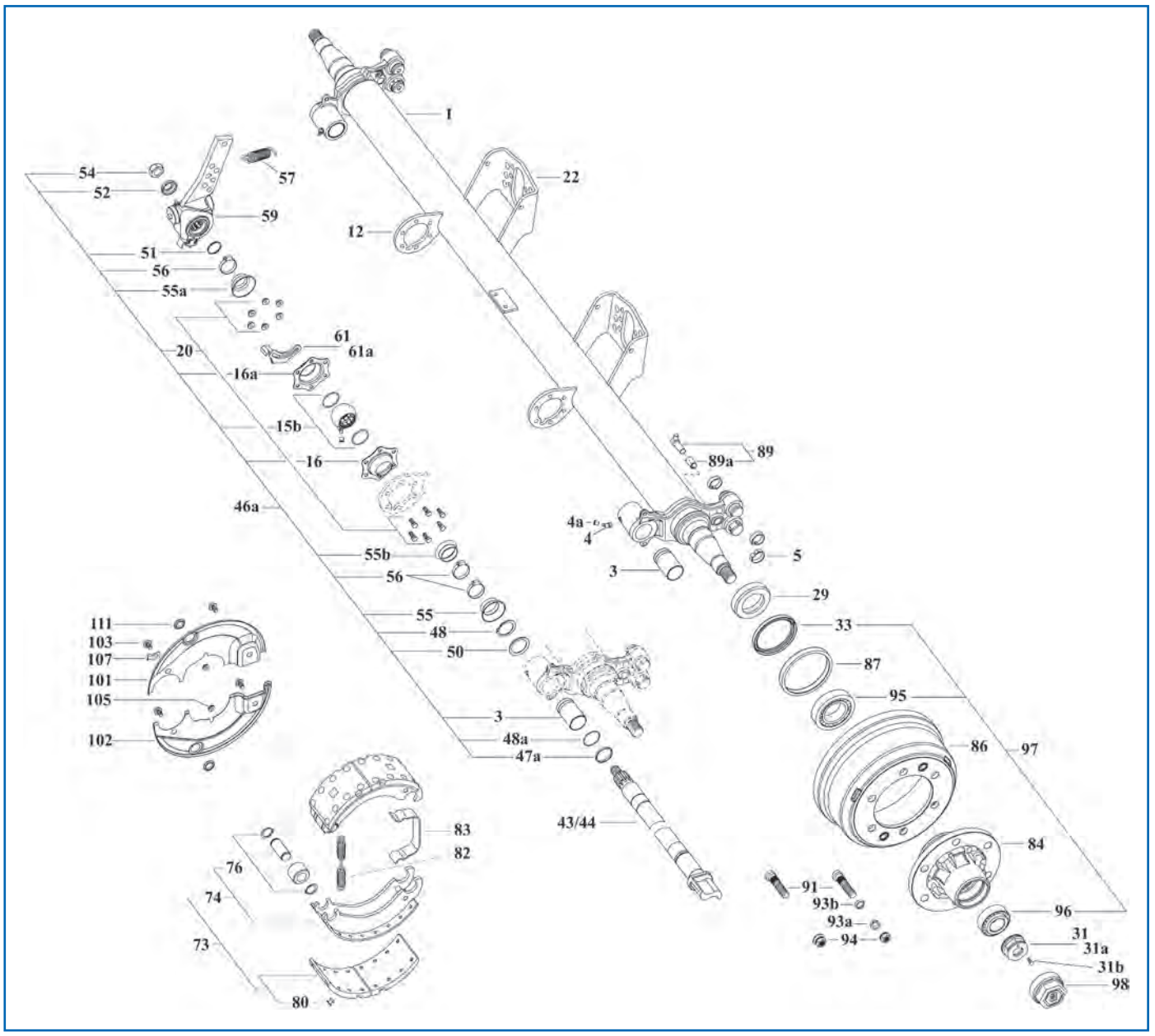

Ersatzteile

passend für GH7 05506 3010 starre Achse 5,5 t Trommelbremse 300 x 100 - SO

Abb.	Beschreibung	Abmessung	Bestell-Nr.
1	auf Anfrage		
3	Buchse	42 x 46/Länge 72,6 mm	**5209 404 037**
4	auf Anfrage		
4a	Schutzkappe		**5203 000 037**
5	Festpunktring	31,5 x 35,5/Breite 9,7 mm	**5209 215 011**
12	auf Anfrage		
15b	auf Anfrage		
16	Lagerhalter, mit Bohrung und Schmierung		**6143 301 328**
16a	Lagerhalter		**6143 301 327**
20	Befestigungsschrauben-Satz für Bremsnockenwellenlagerung	M8 x 25	**5203 000 063**
22	Zylinderträger	∅ 101,6 mm	**5203 000 078**
29	Stoßring	63 x 100 x 24 mm	**5209 228 044**
31	Achsmutter, rechts	M30 x 2, Schlüsselweite 55 mm	**5203 000 087**
31a	Achsmutter, links	M30 x 2, Schlüsselweite 55 mm	**5203 000 088**
31b	Sechskantschraube, DIN 933	M6 x 16	**5203 000 015**

Abb.	Beschreibung	Abmessung	Bestell-Nr.
33	Wellendichtring	100 x 120 x 12 mm	**5202 002 104**
43/44	auf Anfrage		
46a	auf Anfrage		
47a	Kunststoffbuchse	42 x 46 x 4 mm	**5203 000 075**
48	Sicherungsring	∅ 42 mm	**6136 787 121**
48a	O-Ring	40 x 2,5 mm	**6136 780 341**
50	Dichtring	42 x 57 x 2 mm	**5203 000 076**
51	Sicherungsring	∅ 35 mm	**5203 000 085**
52	Unterlegscheibe für automatischen Gestängesteller	22,5 x 42 x 11 mm	**5203 000 074**
54	Sicherungsmutter, DIN 980	M22 x 1,5	**5200 012 202**
55	Staubmanschette für Bremsnockenwelle	41 x 25 mm	**6142 317 412**
55a	Wellendichtring für Bremsnockenwelle	34 x 26 mm	**6031 204 310**
55b	Wellendichtring für Bremsnockenwelle	41 x 19 mm	**6031 204 312**
56	Sicherungsklammer für Bremsnockenlagerung		**5200 000 021**
57	Zugfeder für Gestängesteller	2,8/25,8 x 148 mm	**5207 203 067**
59	Gestängesteller, automatisch, links gekröpft, 0 mm	Lochmaß 105/120/135/150/165/180/250 mm	**5209 319 300**
61	Festpunktlasche für automatischen Gestängesteller, rechts		**5209 404 042**
61a	Festpunktlasche für automatischen Gestängesteller, links		**5209 404 043**
72	Trommelbremsbelag-Satz 3010 +0, Normalmaß	300 x 100 mm	**5209 317 168**
72	Trommelbremsbelag-Satz 3010 +1, 1. Übermaß	300 x 100 mm	**5209 317 169**
73	Bremsbacken-Satz 3010 (inkl. Abb. 72, 82 und 83)	300 x 100 mm	**5209 317 839**
74	Bremsbacken-Satz 3010, ohne Belag		**5209 322 039**
76	Nockenrollen-Satz, mit Bolzen und Rolle		**5203 000 064**
80	Bremsbelagniet	∅ 8/Länge 15 mm	**5202 950 001**
82	Rückzugfeder	20 x 3,6/Länge 180 mm	**5209 361 014**
83	Festpunktfeder		**5209 361 021**
84	Radnabe	160,8/6 x 20/Lochkreis-∅ 205 mm	**5209 328 080**
86	Bremstrommel 3010	300 x 100/Höhe 144 mm	**5209 380 041**
87	Polrad, Zähnezahl 80	126 x 142/Höhe 15 mm	**5209 264 020**
89	auf Anfrage		
89a	Klemmhülse für ABS-Sensor		**0687 605 104**
91	Radbolzen	M18 x 1,5/Länge 79 mm	**5209 226 052**
	für Mittenzentrierung Typ S, Z		
94	Radmutter	M18 x 1,5/Schlüsselweite 27 mm	**5207 204 022**
	für Bolzenzentrierung Typ SF, ZF		
94	Radmutter	M18 x 1,5/Schlüsselweite 24 mm	**5202 214 003**
	Einfachbereifung SF, Zwillingsbereifung ZF		
93a	Limesring	∅ 18,5 mm	**6025 615 189**
	Zwillingsbereifung ZF		
93b	Federring	∅ 18 mm	**5202 804 113**
95	Kegelrollenlager 322 12	60 x 110 x 29,75 mm	**5201 050 048**
96	auf Anfrage		
97	Reparatursatz Radlager, komplett für 1 Nabe, mit Dichtung		**5209 317 111**
98	Radnabenkappe	M84 x 2/Schlüsselweite 70 mm	**5209 237 043**
101	Abdeckblech, oben		**5209 384 220**
102	Abdeckblech, unten		**5209 384 219**
103	Befestigungsschraube	M10 x 16	**5203 000 021**
105	Kabeltülle		**5208 710 177**
107	Klemmband		**5209 110 002**
111	Verschlussstopfen	∅ 25,4 mm	**5200 000 017**

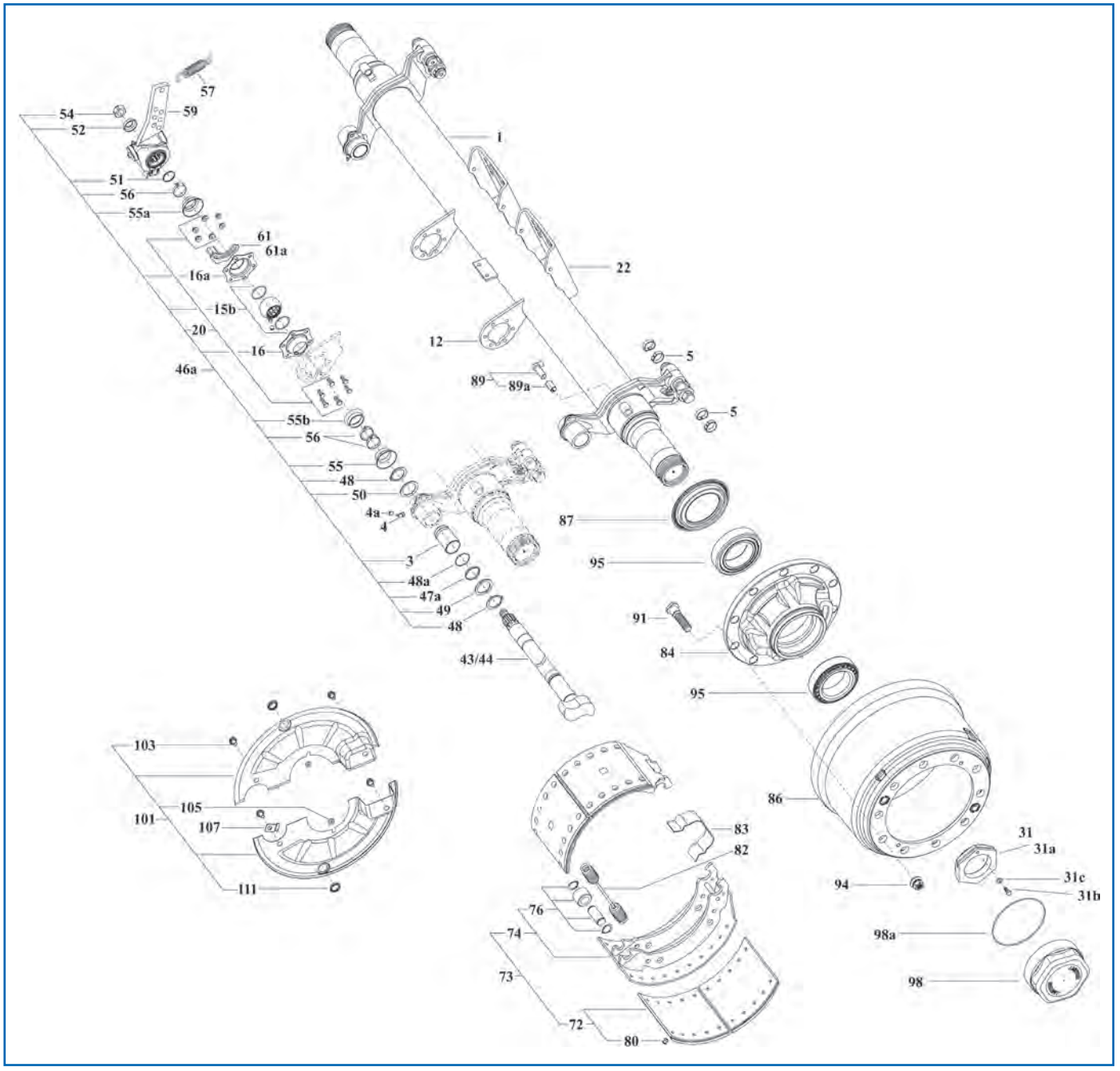

Ersatzteile

passend für GH7 12010 4220 starre Achse 12 t Trommelbremse 420 x 200 - SO/SAO/ZO

Abb.	Beschreibung	Abmessung	Bestell-Nr.
1	auf Anfrage		
3	Buchse	42 x 46/Länge 72,6 mm	**5209 404 037**
4	auf Anfrage		
4a	Schutzkappe		**5203 000 037**
5	Festpunktring	31,5 x 35,5/Breite 9,7 mm	**5209 215 011**
12	auf Anfrage		
15b	auf Anfrage		
16	Lagerhalter, mit Bohrung und Schmierung		**6143 301 328**
16a	Lagerhalter		**6143 301 327**
20	Befestigungsschrauben-Satz für Bremsnockenwellenlagerung	M8 x 25	**5203 000 063**
22	auf Anfrage		
31	auf Anfrage		

Abb.	Beschreibung	Abmessung	Bestell-Nr.
31a	auf Anfrage		
	Sechskantschraube	M8 x 20	**5203 000 016**
	Unterlegscheibe	8 x 14 x 1,8 mm	**5202 803 008**
43/44	auf Anfrage		
46a	Bremsnockenwellenhalterung, für Bremse Gigant ∅320 mm/ 420 mm mit automatischem Gestängesteller		**5200 937 939**
47a	Kunststoffbuchse	42 x 46 x 4 mm	**5203 000 075**
48	Sicherungsring	∅ 42 mm	**6136 787 121**
48a	O-Ring	40 x 2,5 mm	**6136 780 341**
49	auf Anfrage		
50	Dichtring	42 x 57 x 2 mm	**5203 000 076**
51	Sicherungsring	∅ 35 mm	**5203 000 085**
52	Unterlegscheibe für automatischen Gestängesteller	22,5 x 42 x 11 mm	**5203 000 074**
52	Unterlegscheibe für manuellen Gestängesteller	22,5 x 42 x 6 mm	**5203 000 077**
54	Sicherungsmutter, DIN 980	M22 x 1,5	**5200 012 202**
55	Staubmanschette für Bremsnockenwelle	41 x 25 mm	**6142 317 412**
55a	Wellendichtring für Bremsnockenwelle	34 x 26 mm	**6031 204 310**
55b	Wellendichtring für Bremsnockenwelle	41 x 19 mm	**6031 204 312**
56	Sicherungsklammer für Bremsnockenlagerung		**5200 000 021**
57	Zugfeder für Gestängesteller	2,8/25,8 x 148 mm	**5207 203 067**
59	Gestängesteller, manuell, gerade	120/150/180/220/250 mm	**5209 319 019**
59	Gestängesteller, automatisch, links gekröpft, 0 mm	Lochmaß 105/120/135/150/165/180/250 mm	**5209 319 300**
61	Festpunktlasche für automatischen Gestängesteller, rechts		**5209 404 042**
61a	Festpunktlasche für automatischen Gestängesteller, links		**5209 404 043**
72	auf Anfrage		
73	auf Anfrage		
74	auf Anfrage		
76	Nockenrollen-Satz, mit Bolzen und Rolle		**5203 000 064**
80	Bremsbelagniet	∅ 8/Länge 15 mm	**5202 950 001**
82	Rückzugfeder	Außen-∅ 34/Länge 268 mm	**5209 361 005**
83	Festpunktfeder		**5209 361 008**
84	auf Anfrage		
86	Bremstrommel 4220	420 x 200/Höhe 271 mm	**5209 380 016**
87	auf Anfrage		
89	auf Anfrage		
89a	Klemmhülse für ABS-Sensor		**0687 605 104**
91	Radbolzen	M22 x 1,5/Länge 108 mm	**5209 713 579**
94	Radmutter für Mittenzentrierung Typ S, SM	M22 x 1,5/Schlüsselweite 32 mm	**5208 606 072**
94	Radmutter für Mittenzentrierung Typ S, SM	M22 x 1,5/Schlüsselweite 33 mm	**5203 000 034**
95	Kegelrollenlager	90 x 147/Höhe 32,5 mm	**9180 031 680**
98	Radnabenkappe	M170 x 2/Schlüsselweite 160 mm	**5209 237 085**
98a	O-Ring	160 x 3 mm	**5202 500 160**
101	auf Anfrage		
103	Befestigungsschraube	M10 x 16	**5203 000 021**
105	Kabeltülle		**5208 710 177**
107	Klemmband		**5209 110 002**
111	Verschlussstopfen	∅ 25,4 mm	**5200 000 017**

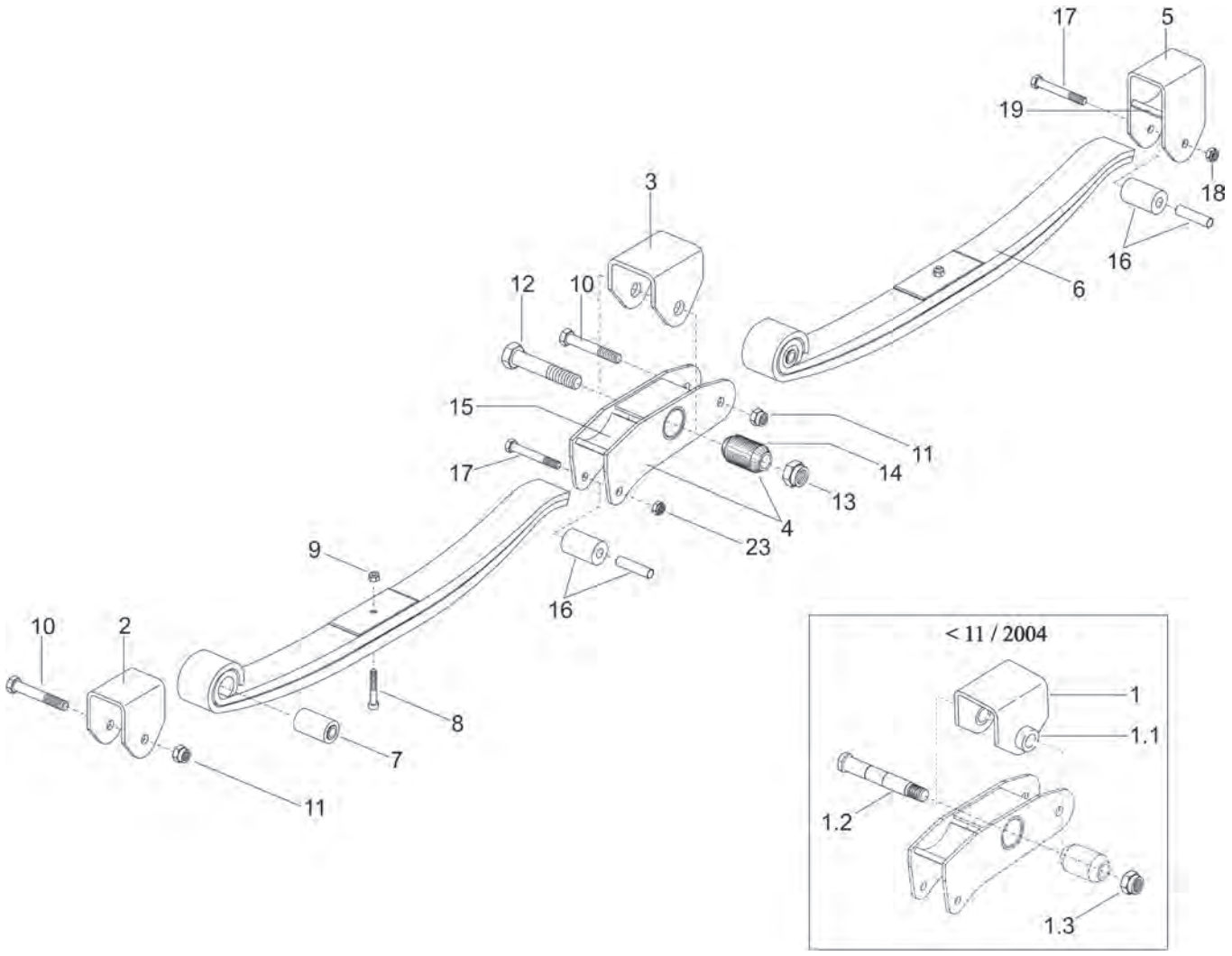
17
5
19
18
16
6
3
12
10
15
11
14
13
4
23
17
9
16
10
2
8
7
11
< 11 / 2004
1
1.1
1.2
1.3

Ersatzteile
passend für GK-Aggregat FB 80

Abb.	Beschreibung	Abmessung	Bestell-Nr.
	Hauptaufhängung GK 80-W komplett		**5200 161 165**
	vor 11/2004		
1	auf Anfrage		
1.1	Buchse für Hauptaufhängung ohne Nut		**5200 049 030**
1.2	Federbolzen	Länge 162/M27 x 1,5/Schlüsselweite 32 mm	**5200 320 162**
1.3	Sicherungsmutter, DIN 980	M27 x 1,5	**5200 012 702**
2	auf Anfrage		
3	auf Anfrage		
4	auf Anfrage		
5	auf Anfrage		
6	auf Anfrage		
7	Silentlager für Längslenker		**5200 196 012**
8	auf Anfrage		
9	Sicherungsmutter, DIN 985	M12	**5200 105 001**
10	auf Anfrage		
11	Sicherungsmutter, DIN 980	M20	**5200 105 002**
12	auf Anfrage		
13	auf Anfrage		
14	Silentlager für Wiegenlagerung		**5200 196 002**
15	auf Anfrage		
16	Gummirolle, Distanzrohr mit Schraube und Mutter		**5200 198 032**
17	auf Anfrage		
19	auf Anfrage		
23	Sicherungsmutter, DIN 980	M16	**5200 011 602**

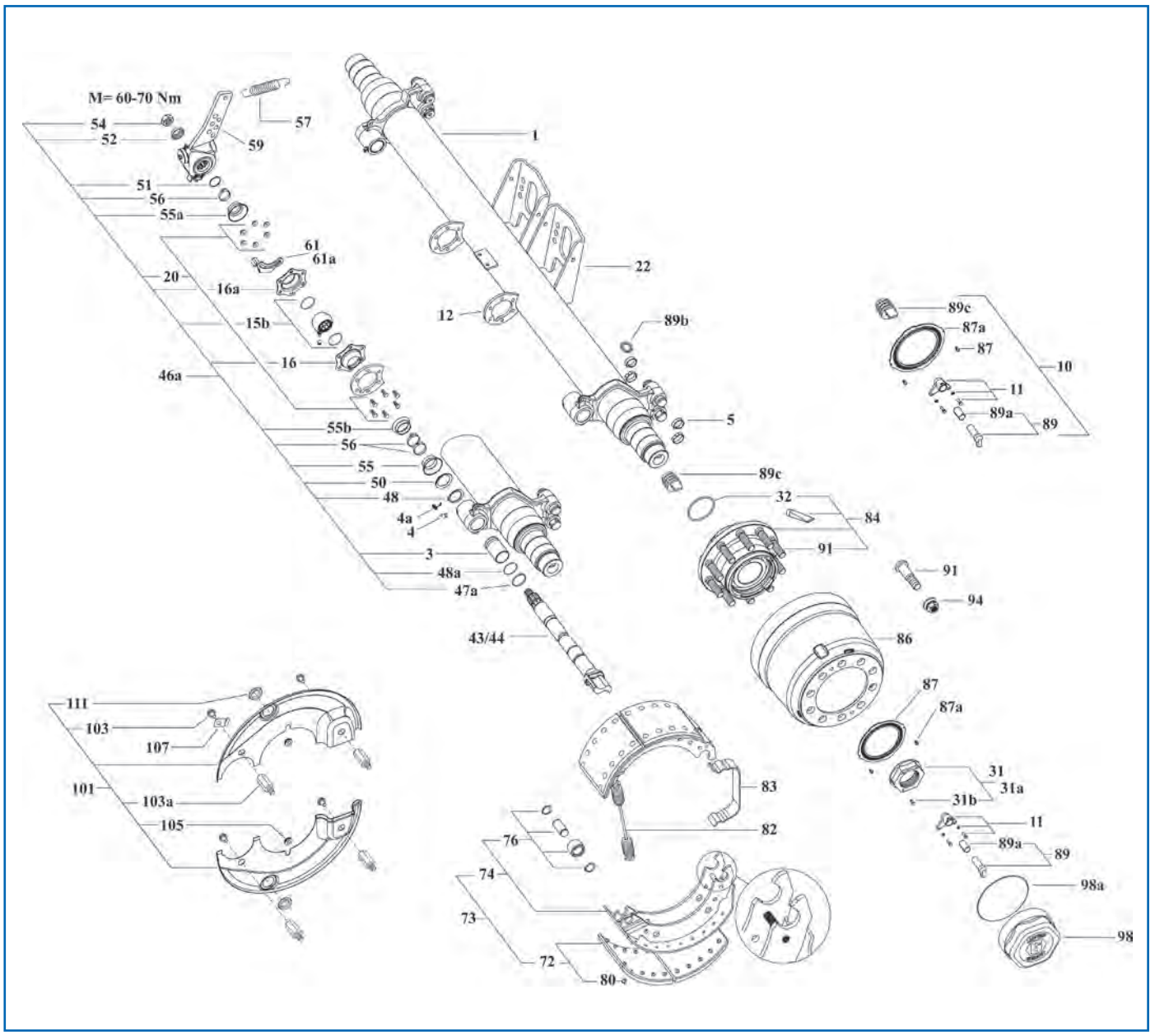

Ersatzteile

passend für GKH2 10510 3020 starre Achse 10,5 t Trommelbremse 300 x 200 - ZO

Abb.	Beschreibung	Abmessung	Bestell-Nr.
1	auf Anfrage		
3	Buchse	42 x 46/Breite 72,6 mm	**6142 235 541**
4	auf Anfrage		
4a	Schutzkappe		**5203 000 037**
5	Festpunktring	31,5 x 35,5/Breite 9,7 mm	**5209 215 011**
10	ABS-Kit 80D-K82 (inkl. Abb. 11, 87, 87a, 89, 89c)		**5203 000 067**
11	Sensorhalter-Kit für ABS-Stabsensor, mit Schrauben und Scheiben		**5209 317 752**
12	auf Anfrage		
15b	Reparatursatz für Bremsnockenwelle, inkl. Kugelbuchse mit Dichtung		**6142 242 514**
16	Lagerhalter, mit Bohrung und Schmierung		**6143 301 328**
20	Befestigungsschrauben-Satz für Bremsnockenwellenlagerung	M8 x 25	**5203 000 063**
22	auf Anfrage		
31	Achsmutter mit Schraube, rechts	M68 x 1,5/Schlüsselweite 95 mm	**5209 400 535**
31a	Achsmutter mit Schraube, links	M68 x 1,5/Schlüsselweite 95 mm	**5203 000 069**
31b	Sechskantschraube, DIN 933	M6 x 16	**5203 000 015**

Abb.	Beschreibung	Abmessung	Bestell-Nr.
32	Runddichtring	∅ 84/Stärke 4 mm	**5203 000 027**
43/44	auf Anfrage		
46a	auf Anfrage		
47a	Kunststoffbuchse	42 x 46 x 4 mm	**5203 000 075**
48	Sicherungsring	∅ 42 mm	**6136 787 121**
48a	O-Ring	40 x 2,5 mm	**6136 780 341**
50	auf Anfrage		
51	auf Anfrage		
52	Unterlegscheibe für automatischen Gestängesteller	22,5 x 42 x 11 mm	**5203 000 074**
54	Sicherungsmutter	M22 x 1,5	**6143 712 519**
55	Staubmanschette für Bremsnockenwelle	41 x 25 mm	**6142 317 412**
55a	Wellendichtring für Bremsnockenwelle	34 x 26 mm	**6031 204 310**
55b	Wellendichtring für Bremsnockenwelle	41 x 19 mm	**6031 204 312**
56	Sicherungsklammer für Bremsnockenlagerung		**5200 000 021**
57	Zugfeder für Gestängesteller	2,8/25,8 x 148 mm	**5207 203 067**
59	Gestängesteller, automatisch, links gekröpft, 0 mm	Lochmaß 105/120/135/150/165/180/250 mm	**5209 319 300**
61	Festpunktlasche für automatischen Gestängesteller, rechts		**5209 404 042**
61a	Festpunktlasche für automatischen Gestängesteller, links		**5209 404 043**
72	Trommelbremsbelag-Satz 3020 +0, Normalmaß	300 x 200 mm	**5209 317 084**
72	Trommelbremsbelag-Satz 3020 +1, 1. Übermaß	300 x 200 mm	**5209 317 085**
73	Bremsbacken-Satz 3020 (inkl. Abb. 72, 74, 82, 83)	300 x 200 mm	**5209 317 840**
74	Bremsbacken-Satz 3020, ohne Belag	300 x 200 mm	**5209 322 049**
76	Nockenrollen-Satz, mit Bolzen und Rolle		**5203 000 064**
80	Bremsbelagniet	∅ 8/Länge 15 mm	**5202 950 001**
82	Rückzugfeder	∅ 28 x 5/Länge 177 mm	**5209 361 022**
83	Festpunktfeder		**5209 361 021**
84	Radnabe komplett, mit Radbolzen (Abb. 91) und Runddichtringe (Abb. 32 und 98a)		**5203 000 068**
86	Bremstrommel 3020	300 x 200/Höhe 260 mm	**5201 049 114**
87	Polrad, Zähnezahl 80		**5209 264 049**
87a	Befestigungsschraube für Polrad, ULS	M5 x 10	**5201 605 010**
89	auf Anfrage		
89a	Klemmhülse für ABS-Sensor		**0687 605 104**
89b	Verschlussstopfen	22 x 4,4/Höhe 23 mm	**5209 237 017**
89c	auf Anfrage		
94	Radmutter	M22 x 1,5/Schlüsselweite 32 mm	**5208 606 072**
94	Radmutter	M22 x 1,5/Schlüsselweite 33 mm	**5203 000 034**
98	Radnabenkappe	M170 x 2/Schlüsselweite 160 mm	**5209 237 085**
98a	O-Ring	160 x 3 mm	**5202 500 160**
101	Abdeckblech-Satz passend für GK 3020, für eine Seite		**5203 000 066**
103	Befestigungsschraube	M10 x 16	**5203 000 021**
103a	Zwischenstück	Länge 36 mm/M10	**5209 271 046**
105	Kabeltülle		**5208 710 177**
107	Klemmband		**5209 110 002**
111	Verschlussstopfen	∅ 25,4 mm	**5200 000 017**

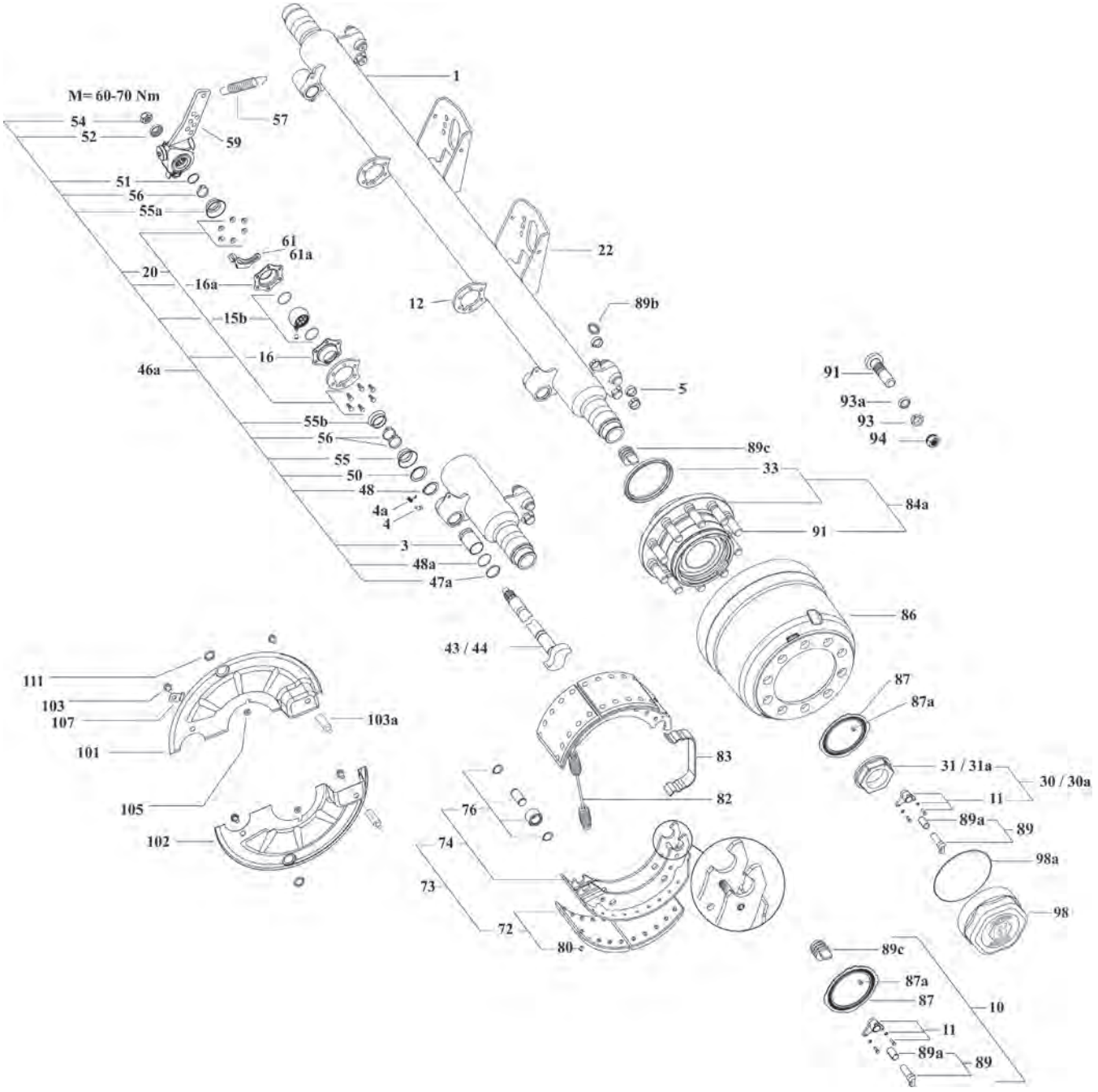
M= 60-70 Nm
54
52
57
59
51
56
55a
61
61a
20
16a
15b
16
46a
55b
56
55
50
48
4a
4
3
48a
47a
1
22
12
89b
5
89c
33
84a
91
86
43 / 44
87
87a
83
82
31 / 31a
30 / 30a
11
89a
89
98a
98
76
74
73
72
80
111
103
107
101
105
102
103a
91
93a
93
94
89c
87a
87
10
11
89a
89

Ersatzteile

passend für GKH1 12010 3020 starre Achse 12 t Trommelbremse 300 x 200 - ZO

Abb.	Beschreibung	Abmessung	Bestell-Nr.
1	auf Anfrage		
3	Buchse	42 x 46/Breite 72,6 mm	**6142 235 541**
4	Schmiernippel, DIN 71412 H2, 45°	M8	**5202 411 002**
4a	Schutzkappe		**5203 000 037**
5	Festpunktring	31,5 x 35,5/Breite 9,7 mm	**5209 215 011**
10	ABS-Kit 80D-K82 (inkl. Abb. 11, 87, 87a, 89, 89c)		**5203 000 067**
11	Sensorhalter-Kit für ABS-Stabsensor, mit Schrauben und Scheiben		**5209 317 752**
12	auf Anfrage		
15b	Reparatursatz für Bremsnockenwelle, inkl. Kugelbuchse mit Dichtung		**6142 242 514**
16	Lagerhalter, mit Bohrung und Schmierung		**6143 301 328**
20	Befestigungsschrauben-Satz für Bremsnockenwellenlagerung	M8 x 25	**5203 000 063**
22	auf Anfrage		
30	Achsmutter-Kit mit Sensorhalter, rechts	M68 x 1,5/Schlüsselweite 95 mm	**5209 317 754**
30a	Achsmutter-Kit mit Sensorhalter, links	M68 x 1,5/Schlüsselweite 95 mm	**5209 317 755**
	bis 12/2004 mit ABS		
31	Achsmutter, rechts	M68 x 1,5/Schlüsselweite 95 mm	**5209 400 472**
31a	Achsmutter, links	M68 x 1,5/Schlüsselweite 95 mm	**5209 400 473**
	ab 12/2004 und für Achsen ohne ABS		
33	Wellendichtring	125 x 150 x 12 mm	**5202 002 116**
	bis 12/2003 (ab 12/2003 in Abb. 84a enthalten)		
43/44	auf Anfrage		
46a	auf Anfrage		
47a	Kunststoffbuchse	42 x 46 x 4 mm	**5203 000 075**
48	Sicherungsring	∅ 42 mm	**6136 787 121**
48a	O-Ring	40 x 2,5 mm	**6136 780 341**
50	auf Anfrage		
51	auf Anfrage		
52	Unterlegscheibe für automatischen Gestängesteller	22,5 x 42 x 11 mm	**5203 000 074**
52	Unterlegscheibe für manuellen Gestängesteller	22,5 x 42 x 6 mm	**5203 000 077**
54	Sicherungsmutter	M22 x 1,5	**6143 712 519**
55	Staubmanschette für Bremsnockenwelle	41 x 25 mm	**6142 317 412**
55a	Wellendichtring für Bremsnockenwelle	34 x 26 mm	**6031 204 310**
55b	Wellendichtring für Bremsnockenwelle	41 x 19 mm	**6031 204 312**
56	Sicherungsklammer für Bremsnockenlagerung		**5200 000 021**
57	Zugfeder für Gestängesteller	2,8/25,8 x 148 mm	**5207 203 067**
59	Gestängesteller, manuell, gerade	120/150/180/220/250 mm	**5209 319 019**
59	Gestängesteller, automatisch, links gekröpft, 0 mm	Lochmaß 105/120/135/150/165/180/250 mm	**5209 319 300**
61	Festpunktlasche für automatischen Gestängesteller, rechts		**5209 404 042**
61a	Festpunktlasche für automatischen Gestängesteller, links		**5209 404 043**
72	Trommelbremsbelag-Satz 3020 +0, Normalmaß	300 x 200 mm	**5209 317 084**
72	Trommelbremsbelag-Satz 3020 +1, 1. Übermaß	300 x 200 mm	**5209 317 085**
73	Bremsbacken-Satz 3020 (inkl. Abb. 72, 74, 82, 83)	300 x 200 mm	**5209 317 840**
74	Bremsbacken-Satz 3020, ohne Belag	300 x 200 mm	**5209 322 049**
76	Nockenrollen-Satz, mit Bolzen und Rolle		**5203 000 064**
80	Bremsbelagniet	∅ 8/Länge 15 mm	**5202 950 001**
82	Rückzugfeder	∅ 28 x 5/Länge 177 mm	**5209 361 022**
83	Festpunktfeder		**5209 361 021**
84a	auf Anfrage		
86	Bremstrommel 3020	300 x 200/Höhe 260 mm	**5201 049 114**
87	Polrad, Zähnezahl 80		**5209 264 049**
87a	Befestigungsschraube für Polrad, ULS	M5 x 10	**5201 605 010**

Fortsetzung nächste Seite ...

... Fortsetzung von voriger Seite

Abb.	Beschreibung	Abmessung	Bestell-Nr.
89	auf Anfrage		
89a	Klemmhülse für ABS-Sensor		**0687 605 104**
89b	Verschlussstopfen	22 x 4,4/Höhe 23 mm	**5209 237 017**
89c	auf Anfrage		
91	Radbolzen	M22 x 1,5/Länge 100 mm	**5208 804 505**
	für Mittenzentrierung Typ S, SM		
94	Radmutter	M22 x 1,5/Schlüsselweite 32 mm	**5208 606 072**
94	Radmutter	M22 x 1,5/Schlüsselweite 33 mm	**5203 000 034**
93	Limesring	21,5 x 24,5 x 18 mm	**5209 268 001**
	für Bolzenzentrierung Typ SF		
94	Radmutter	M22 x 1,5/Schlüsselweite 32 mm	**5208 804 510**
93	Federring	∅ 22,5 x 34/8	**5208 804 515**
93a	Limesring	∅ 22,5 mm	**5208 804 520**
98	Radnabenkappe	M170 x 2/Schlüsselweite 160 mm	**5209 237 085**
98a	O-Ring	160 x 3 mm	**5202 500 160**
101	Abdeckblech, oben		**5209 384 403**
102	Abdeckblech, unten		**5209 384 404**
103	Befestigungsschraube	M10 x 16	**5203 000 021**
103a	Zwischenstück	Länge 36 mm/M10	**5209 271 046**
105	Kabeltülle		**5208 710 177**
107	Klemmband		**5209 110 002**
111	Verschlussstopfen	∅ 25,4 mm	**5200 000 017**

www.europart.net



Produkt identifiziert. Jederzeit bestellt.

Das EUROPART Werkstatt-Online-System: rund um die Uhr suchen, finden und bestellen

Schnell, übersichtlich, umfangreich – zahlreiche registrierte Kunden nutzen diese Vorzüge des EUROPART Werkstatt-Online-Systems (EWOS). Finden auch Sie mit unserem Online-System zuverlässig die gesuchten Produkte und bestellen Sie diese zu jeder Zeit, **rund um die Uhr**.

EWOS leistet einfach mehr: Lassen Sie sich Ihre individuellen Konditionen und auch die **Teileverfügbarkeit direkt anzeigen** und führen Sie selbst Ihre **Fuhrparkverwaltung** mit Teilbestellhistorie über EWOS aus. Weiterhin gewährt die EWOS Technik Zugriff auf **technische Daten und Handbücher**.

Ergänzt um Blätterkataloge mit **intelligenter Suchfunktion** und direkter Verlinkung an das Online-System, sodass Ihre Bestellung schnell und direkt von der Hand geht.

EUROPART – Europas Nr. 1 für Truck-, Trailer-, Transporter- und Bus-Ersatzteile!

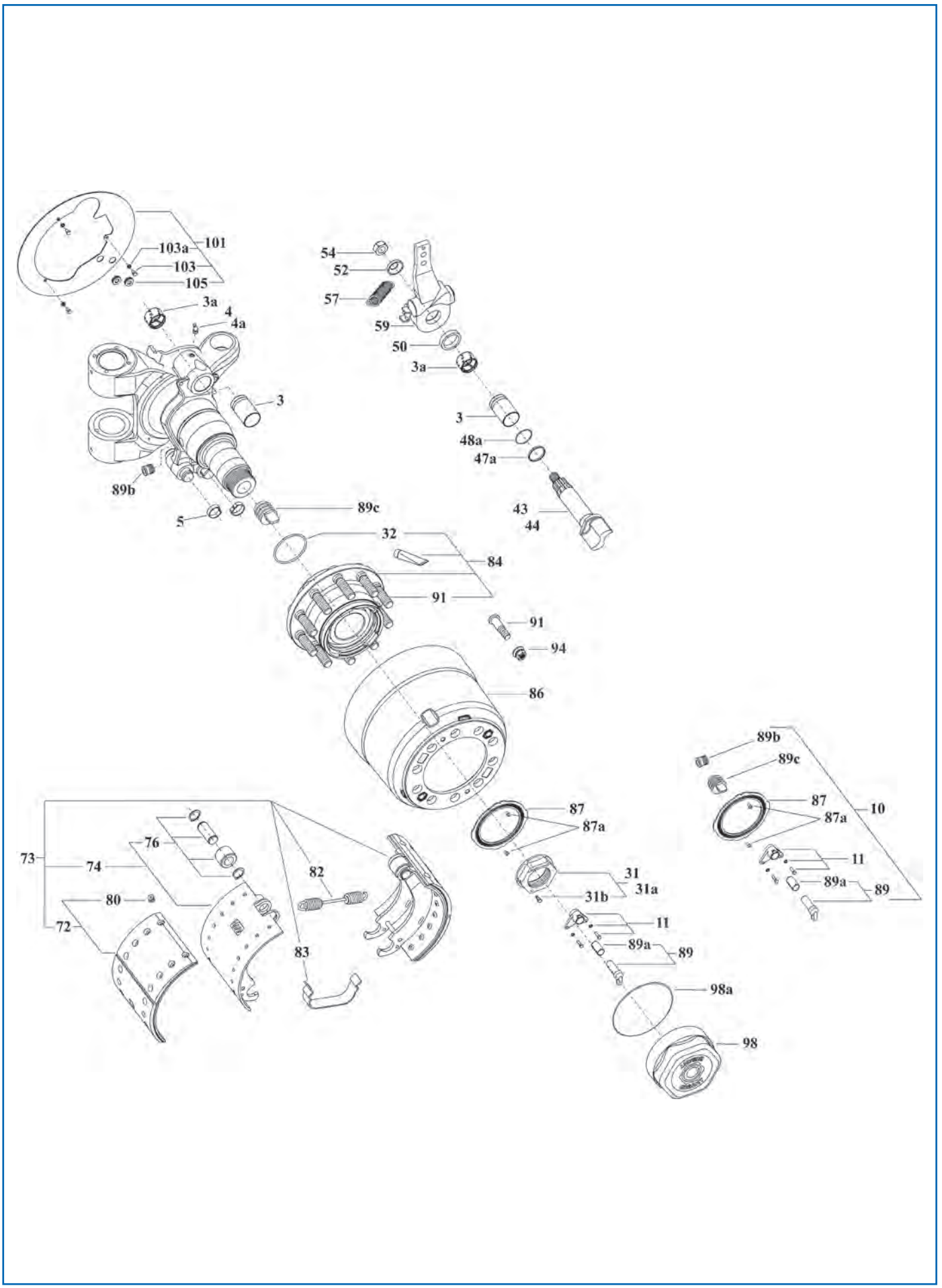
101
103a
103
105
3a
4
4a
3
89b
5
89c
32
84
91
91
94
86
87
87a
31
31a
31b
11
89a
89
98a
98
54
52
57
59
50
3a
3
48a
47a
43
44
89b
89c
87
87a
10
11
89a
89
73
74
76
80
72
82
83

Ersatzteile

passend für GNKH2 12010 3020 Nachlauflenkachse 12 t Trommelbremse 300 x 200 - ZO

Abb.	Beschreibung	Abmessung	Bestell-Nr.
1	auf Anfrage		
3	Buchse	42 x 46/Breite 72,6 mm	**6142 235 541**
3a	auf Anfrage		
4	auf Anfrage		
4a	Schutzkappe		**5203 000 037**
5	Festpunktring	31,5 x 35,5/Breite 9,7 mm	**5209 215 011**
5	Federring	∅ 10 mm	**5208 804 470**
10	ABS-Kit 80D-K82 (inkl. Abb. 11, 87, 87a, 89, 89c)		**5203 000 067**
11	Sensorhalter-Kit für ABS-Stabsensor, mit Schrauben und Scheiben		**5209 317 752**
31	Achsmutter mit Schraube, rechts	M68 x 1,5/Schlüsselweite 95 mm	**5209 400 535**
31a	Achsmutter mit Schraube, links	M68 x 1,5/Schlüsselweite 95 mm	**5203 000 069**
31b	Sechskantschraube, DIN 933	M6 x 16	**5203 000 015**
32	Runddichtring	∅ 84/Stärke 4 mm	**5203 000 027**
43/44	auf Anfrage		
47a	Kunststoffbuchse	42 x 46 x 4 mm	**5203 000 075**
48a	O-Ring	40 x 2,5 mm	**6136 780 341**
50	auf Anfrage		
52	Unterlegscheibe für automatischen Gestängesteller	22,5 x 42 x 11 mm	**5203 000 074**
54	Sicherungsmutter, DIN 980	M22 x 1,5	**5200 012 202**
57	Zugfeder für Gestängesteller	∅ 25,8 x 2,8/Länge 148 mm	**5203 000 073**
59	auf Anfrage		
72	Trommelbremsbelag-Satz 3020 +0, Normalmaß	300 x 200 mm	**5209 317 084**
72	Trommelbremsbelag-Satz 3020 +1, 1. Übermaß	300 x 200 mm	**5209 317 085**
73	Bremsbacken-Satz 3020 (inkl. Abb. 72, 74, 82, 83)	300 x 200 mm	**5209 317 840**
74	Bremsbacken-Satz 3020, ohne Belag	300 x 200 mm	**5209 322 049**
76	Nockenrollen-Satz, mit Bolzen und Rolle		**5203 000 064**
80	Bremsbelagniet	∅ 8/Länge 15 mm	**5202 950 001**
82	Rückzugfeder	∅ 28 x 5/Länge 177 mm	**5209 361 022**
83	Festpunktfeder		**5209 361 021**
84	Radnabe komplett, mit Radbolzen (Abb. 91) und Runddichtringe (Abb. 32 und 98a)		**5203 000 068**
86	Bremstrommel	300 x 260 mm	**5209 380 037**
87	Polrad, Zähnezahl 80		**5209 264 049**
87a	Befestigungsschraube für Polrad, ULS	M5 x 10	**5201 605 010**
89	auf Anfrage		
89a	Klemmhülse für ABS-Sensor		**0687 605 104**
89b	Verschlussstopfen	22 x 4,4/Höhe 23 mm	**5209 237 017**
89c	auf Anfrage		
91	Radbolzen	M22 x 1,5/Länge 108 mm	**5209 713 579**
94	Radmutter	M22 x 1,5/Schlüsselweite 32 mm	**5208 606 072**
94	Radmutter	M22 x 1,5/Schlüsselweite 33 mm	**5203 000 034**
98	Radnabenkappe	M170 x 2/Schlüsselweite 160 mm	**5209 237 085**
98a	O-Ring	160 x 3 mm	**5202 500 160**
101	auf Anfrage		
103	auf Anfrage		
103a	Unterlegscheibe, DIN 125	Innen-∅ 6 mm	**5203 000 033**
105	Kabeltülle		**5203 000 070**

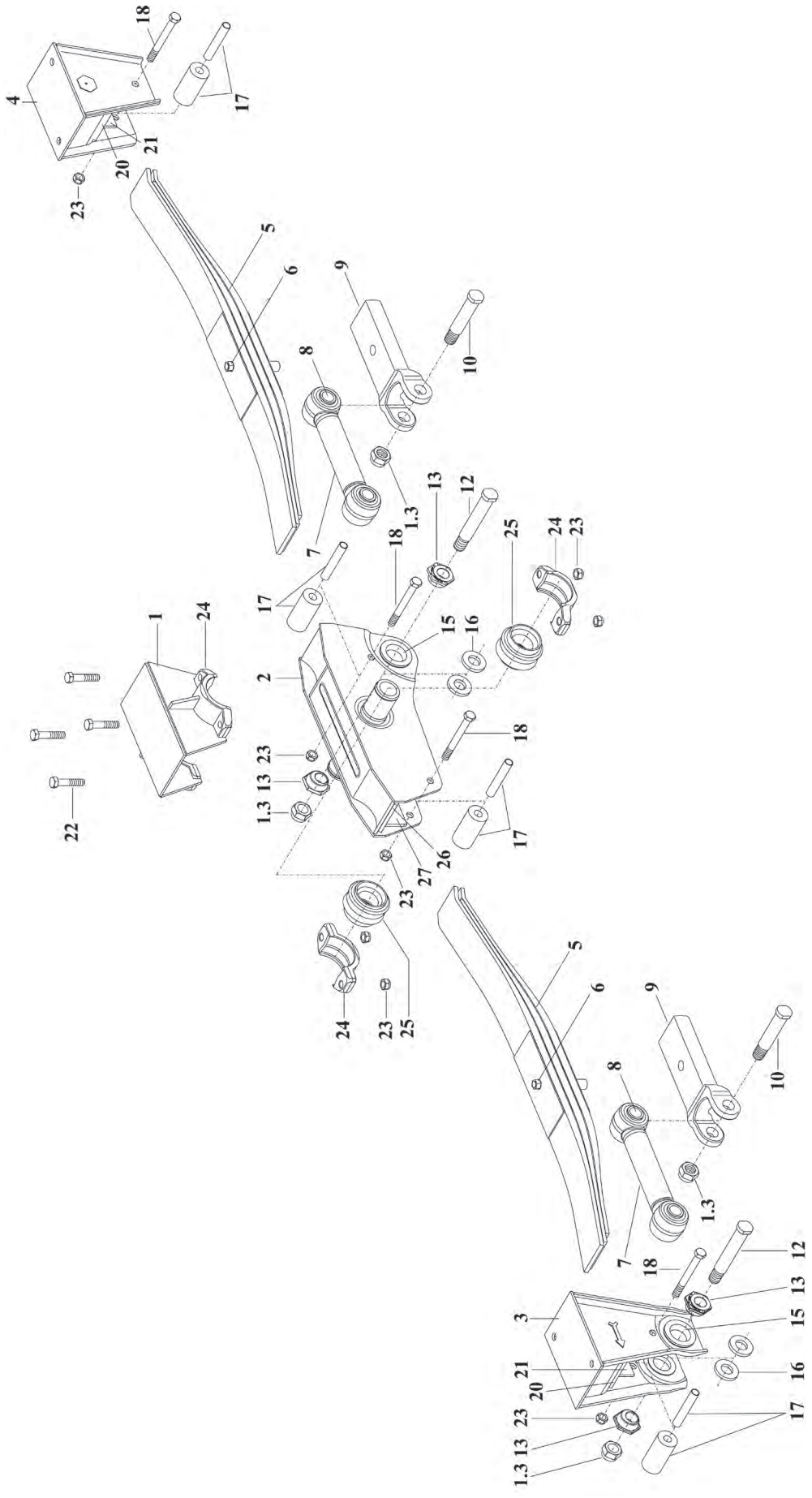
4
18
17
21
20
23
5
6
9
8
10
7
1.3
13
12
18
25
24
23
17
15
16
1
24
2
22
23
13
1.3
18
17
26
27
23
24
23
25
5
6
9
8
10
7
1.3
18
12
13
15
3
16
21
20
17
23
13
1.3

Ersatzteile
passend für LK 16-1310 Federaggregat

Abb.	Beschreibung	Abmessung	Bestell-Nr.
1	Hauptaufhängung LK 1310		**5200 120 020**
1, 3	Sicherungsmutter, DIN 980	M27 x 1,5	**5200 012 702**
2	Ausgleichwiege LK 1310		**5200 460 020**
3	auf Anfrage		
4	auf Anfrage		
5	auf Anfrage		
6	auf Anfrage		
7	Längslenker mit Silentbuchse	Länge 303 mm	**5200 520 303**
8	Silentblock LK 16/22		**5200 199 041**
9	Lenkerplatte für 100-mm-Feder		**5200 481 001**
10	Lenkerbolzen	Länge 118 mm, M27 x 1,5	**5200 160 118**
12	auf Anfrage		
13	Exzenterbuchse für Luftfederbock		**5201 490 170**
15	Buchse, konisch		**5200 489 035**
16	Zwischenscheibe	Stärke 8 mm	**5200 479 018**
17	Distanzrohr-Kit für Gleitschuhe, mit Gummirolle FB 100, Schraube und Mutter		**5200 089 317**
18	Sechskantschraube, DIN 931	M16 x 150	**7719 311 615**
20	Gleitplatte	155 x 100/Stärke 8 mm	**5200 130 034**
21	Halteblech	65 x 65/Stärke 7 mm	**5200 360 012**
22	auf Anfrage		
23	Sicherungsmutter, DIN 980	M16	**5200 011 602**
24	Lagerschale für Ausgleichwiege		**5200 140 000**
25	Gummilagerbuchse für Ausgleichwiege		**5200 199 012**
26	Gleitplatte	120 x 100/Stärke 8 mm	**5200 130 033**
27	Halteblech	65 x 65/Stärke 8 mm	**5200 360 115**

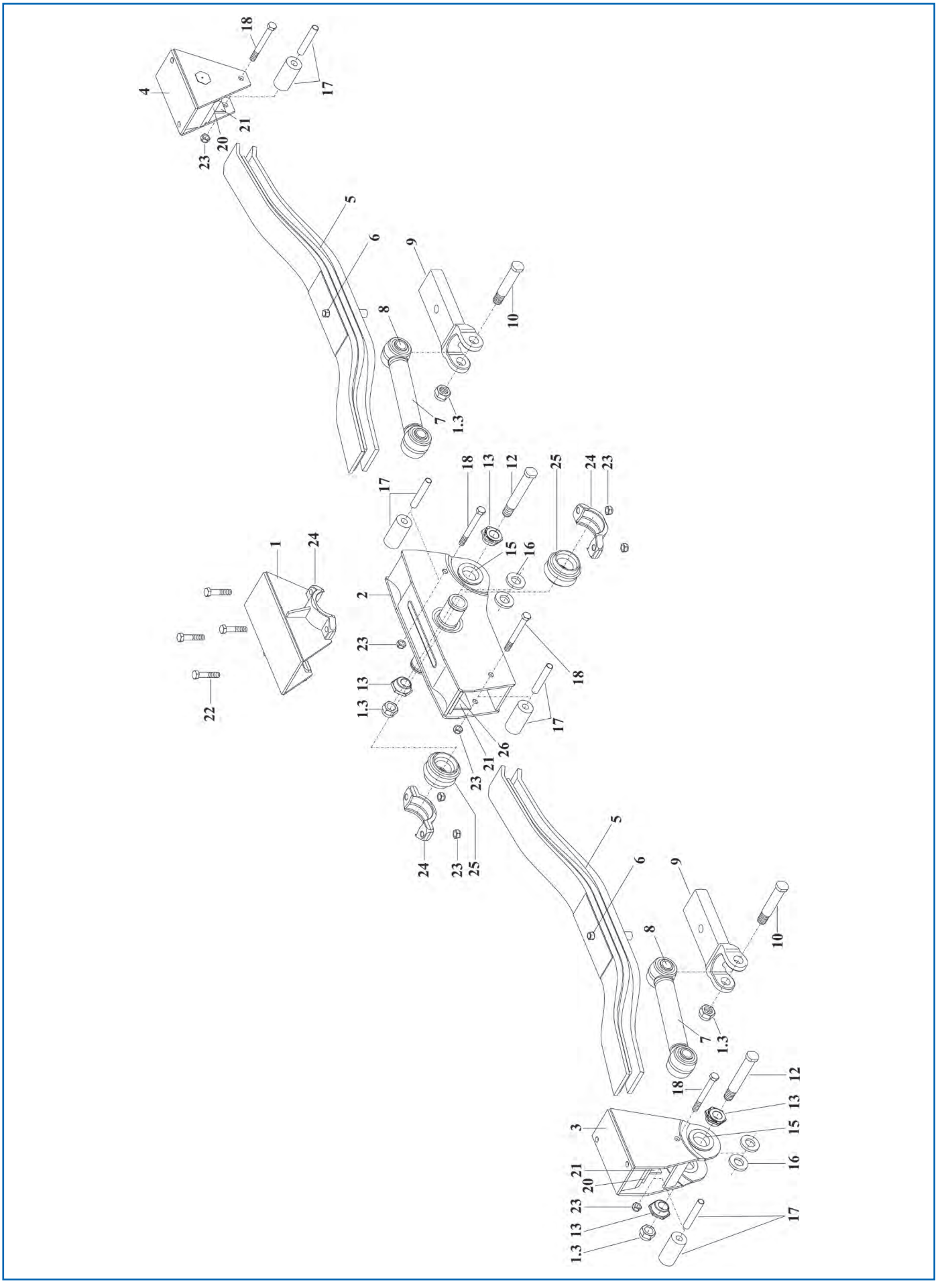
18
17
4
21
20
23
5
6
9
8
10
7
1.3
18
13
12
25
24
23
17
15
16
1
24
2
23
13
1.3
22
18
17
26
21
23
24
23
25
5
6
9
8
10
7
1.3
18
12
13
15
16
3
21
20
23
13
1.3
17

Ersatzteile
passend für LK 16-1400 Federaggregat

Abb.	Beschreibung	Abmessung	Bestell-Nr.
	Hauptaufhängung LK 1400, komplett		**5200 161 070**
1	auf Anfrage		
1, 3	Sicherungsmutter, DIN 980	M27 x 1,5	**5200 012 702**
2	Ausgleichwiege LK 1400		**5200 460 001**
3	auf Anfrage		
4	auf Anfrage		
5	auf Anfrage		
6	auf Anfrage		
7	Längslenker LK 1400, mit Silentbuchse	Länge 353 mm	**5200 520 353**
8	Silentblock LK 16/22		**5200 199 041**
9	Lenkerplatte für 100-mm-Feder		**5200 481 001**
10	Lenkerbolzen	Länge 118 mm, M27 x 1,5	**5200 160 118**
12	auf Anfrage		
13	Exzenterbuchse für Luftfederbock		**5201 490 170**
15	Buchse, konisch		**5200 489 035**
16	Zwischenscheibe	Stärke 8 mm	**5200 479 018**
17	Distanzrohr-Kit für Gleitschuhe, mit Gummirolle FB 100, Schraube und Mutter		**5200 089 317**
18	Sechskantschraube, DIN 931	M16 x 150	**7719 311 615**
20	Gleitplatte	155 x 100/Stärke 8 mm	**5200 130 034**
21	Halteblech	65 x 65/Stärke 7 mm	**5200 360 012**
22	auf Anfrage		
23	Sicherungsmutter, DIN 980	M16	**5200 011 602**
24	Lagerschale für Ausgleichwiege		**5200 140 000**
25	Gummilagerbuchse für Ausgleichwiege		**5200 199 012**
26	Gleitplatte	120 x 100/Stärke 8 mm	**5200 130 033**

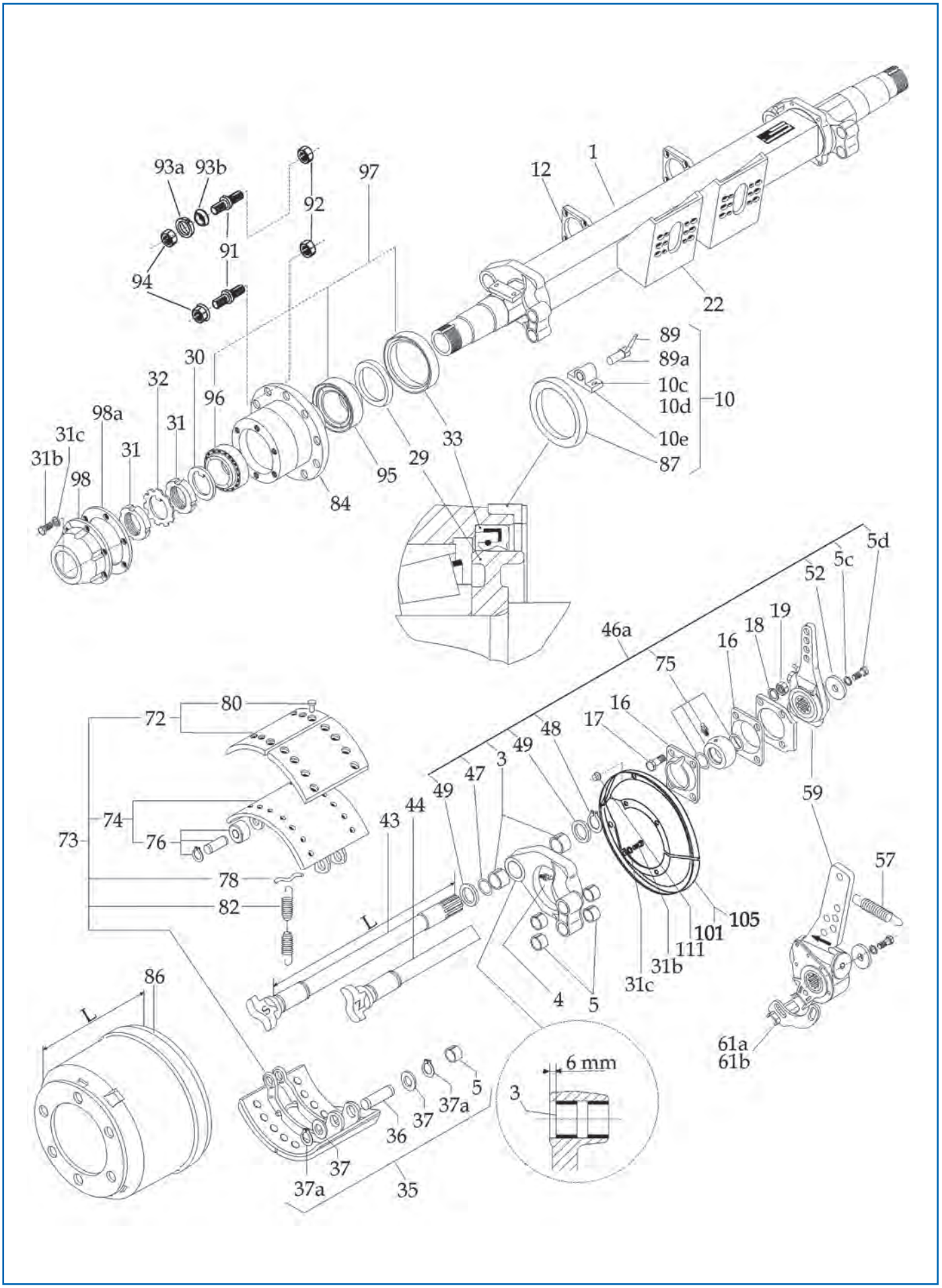
93a
93b
92
97
12
1
91
94
22
89
89a
10c
10d
10
10e
87
30
32
96
98a
31c
31
31b
98
84
95
29
33
5d
5c
52
19
18
16
46a
75
16
17
48
49
3
47
49
44
43
59
72
80
74
76
73
78
82
L
105
101
111
31b
31c
57
4
5
86
L
61a
61b
6 mm
3
5
37a
37
36
37
37a
35

Ersatzteile

passend für SV2 06706 3015 starre Achse 6,7 t Trommelbremse 305 x 150 - SO/ZO

Abb.	Beschreibung	Abmessung	Bestell-Nr.
1	auf Anfrage		
3	Lagerbuchse	37 x 40/Länge 25 mm	**5208 804 400**
4	Schmiernippel, DIN 71412 H2, 45°	M8	**5202 411 002**
5	Lagerbuchse	27 x 30/Länge 20 mm	**9902 001 001**
5c	Federring	∅ 10 mm	**5208 804 470**
5d	Befestigungsschraube	M10 x 20	**5208 804 465**
10	auf Anfrage		
10c	Befestigungsschraube	M5 x 12	**5201 305 012**
10d	Unterlegscheibe	∅ 5 mm	**5202 804 027**
10e	Sensorhalter, 2-Loch		**5208 902 031**
12	auf Anfrage		
16	Lagerhalter		**5208 406 053**
17	Befestigungsschraube, DIN 931	M12 x 35	**5208 804 410**
18	Unterlegscheibe	∅ 12 mm	**5208 804 415**
19	Sechskantmutter	M12	**5208 804 420**
22	Grundplatte für Bremszylinderhalterung		**5203 000 090**
29	Stoßring	70 x 120 x 20 mm	**5208 610 225**
30	Unterlegscheibe	60 x 80 x 3 mm	**5206 503 024**
31	Achsmutter	M60 x 2	**5206 405 028**
31b	Befestigungsschraube	M8 x 16	**5201 308 016**
31c	Unterlegscheibe	8 x 14 x 1,8 mm	**5202 803 008**
32	Sicherungsscheibe	60,8 x 1,5 mm	**5202 304 060**
33	Wellendichtring	120 x 140 x 13 mm	**5202 002 106**
35	Reparatursatz für Festpunkt, 15"		**5208 910 060**
36	Bremsbackenbolzen		**9908 709 045**
37	Unterlegscheibe	27,5 x 40 x 2 mm	**9906 707 005**
37a	Sicherungsring	∅ 26 mm	**9902 102 026**
43	Bremsnockenwelle S	497 mm	**5202 600 497**
43	Bremsnockenwelle S	594 mm	**5202 600 594**
43	Bremsnockenwelle S	657 mm	**7980 000 386**
44	Bremsnockenwelle Z	497 mm	**5202 601 497**
44	Bremsnockenwelle Z	594 mm	**5202 601 594**
44	Bremsnockenwelle Z	657 mm	**7980 000 387**
46a	Reparatursatz für Bremsnockenlagerung, 15"/20"		**5208 804 435**
47	O-Ring	34,59 x 2,62 mm	**5202 501 024**
48	Sicherungsring	∅ 37 mm	**5208 804 440**
49	Unterlegscheibe	39 x 58 x 1,5 mm	**5208 804 450**
52	Unterlegscheibe	11 x 38 x 4 mm	**5208 804 460**
57	Zugfeder für Gestängesteller	2,8/25,8 x 148 mm	**5207 203 067**
59	Gestängesteller, manuell, gerade	120/150/175/200 mm	**5208 711 482**
59	Gestängesteller, automatisch, 130° gekröpft	105/127/140/153/178/250 mm	**3400 079 149**
61a	Anschlagwinkel, links, 130°		**5209 344 022**
61b	Anschlagwinkel, rechts, 130°		**5209 344 023**
72	Trommelbremsbelag-Satz 3015 +1, 1. Übermaß	305 x 150 mm	**5209 012 402**
72	Trommelbremsbelag-Satz 3015 +0	305 x 150 mm	**5209 012 302**
73	Bremsbacken-Satz 3015, mit Belag (Abb. 72, 74, 78, 82)	300 x 150 mm	**5209 317 845**
74	Bremsbacken-Satz 3015, ohne Belag	305 x 150 mm	**5209 101 137**
75	Reparatursatz für Kugelbuchse, mit Dichtung und Schmiernippel	∅ 37 mm	**5208 804 445**
76	Nockenrollen-Satz, mit Bolzen und Rolle		**5208 910 070**
78	Federtraverse		**5208 804 405**
80	Bremsbelagniet	∅ 8/Länge 15 mm	**5202 950 001**

Fortsetzung nächste Seite ...

... Fortsetzung von voriger Seite

Abb.	Beschreibung	Abmessung	Bestell-Nr.
82	Rückzugfeder	∅ 28 x 5/Länge 177 mm	**5209 361 022**
84	Radnabe Typ 857	6 x 18/Lochkreis-∅ 205 mm	**5208 804 388**
86	Bremstrommel 3015	305 x 105/Höhe 206 mm	**5206 801 073**
87	Polrad, Zähnezahl 80	∅ 148 mm	**5208 706 038**
89	auf Anfrage		
89a	Klemmhülse für ABS-Sensor		**0687 605 104**
91	Radbolzen, lang	M18 x 1,5/Länge 96 mm	**5209 226 016**
92	Sicherungsmutter	M20 x 1,5/Schlüsselweite 32 mm	**5202 208 018**
	für Mittenzentrierung Typ S, Z		
94	Radmutter	M18 x 1,5/Schlüsselweite 27 mm	**5207 204 022**
	für Bolzenzentrierung Typ SF, ZF		
94	Radmutter	M18 x 1,5/Schlüsselweite 24 mm	**5202 214 003**
	Einfachbereifung SF, Zwillingsbereifung ZF		
93a	Federring, DIN 74361, Form C	∅ 18,5 mm	**5202 804 103**
	Zwillingsbereifung ZF		
93b	Federring	∅ 18 mm	**5202 804 113**
95	Kegelrollenlager 322 14, außen	70 x 125/Höhe 33,25 mm	**5203 000 094**
96	Kegelrollenlager 322 12	60 x 110/Höhe 29,75 mm	**8001 322 122**
97	Reparatursatz Radlager, komplett für 1 Nabe, mit Dichtung		**5209 317 112**
98	Radnabenkappe, 5-Loch		**5208 804 007**
98a	Flachdichtung für Bolzenzentrierung		**5208 804 008**
101	Abdeckblech 3012/3015		**5207 005 026**
105	Kabeltülle		**5208 710 177**
111	Verschlussstopfen	∅ 16 mm	**5208 411 080**

Radbolzen

Gewinde M22 x 1,5
Länge 108 mm

Bestell-Nr.	Vergleichs-Nr.
5209 713 579	Gigant 709713579

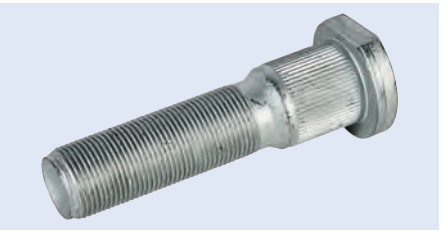


1


2


3


4

EUROPART

Luftfeder/Luftfederbalg

Beschreibung	Ausführung	Abb.	Bestell-Nr.	Vergleichs-Nr.
Luftfeder	mit Stahlkolben	1	**5210 166 217**	Gigant 700166217
Luftfeder	mit Stahlkolben	2	**5210 166 252**	Gigant 700166252
Luftfederbalg	mit Deckel, ohne Kolben	3	**1720 296 403**	Gigant 700246149
Luftfederbalg	mit Deckel, ohne Kolben	4	**1788 400 701**	Gigant 700247104

Continental ContiTech

Luftfeder/Luftfederbalg

Beschreibung	Ausführung	Bestell-Nr.	Vergleichs-Nr.
Luftfeder	mit Stahlkolben	**5200 166 217**	Gigant 700166217
Luftfeder	mit Stahlkolben	**5200 166 252**	Gigant 700166252
Luftfederbalg	mit Deckel, ohne Kolben	**5200 247 104**	Gigant 700247104

Luftfederbalg

obere Befestigung: 2 Stehbolzen, M12, Luftanschluss: Innengewinde M22 x 1,5



Bestell-Nr.	Vergleichs-Nr.
5200 166 269	Gigant 700166269

Exzenterbuchse
für Luftfederbock

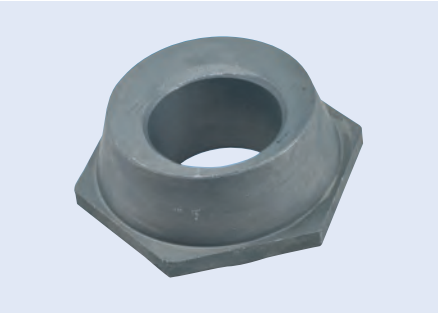

Außen-∅	47 mm
Innen-∅	30 mm
Höhe	25 mm
Schlüsselweite	60 mm

Anwendungsbereich
zur Spureinstellung

Bestell-Nr.
5200 149 017

Lenkerfeder



Blattzahl 1

Abbildung entspricht 1027 158 100

Breite	Kröpfung	Länge hinten	Länge vorne	Bestell-Nr.	Vergleichs-Nr.
80 mm	34 mm	370 mm	430 mm	**1027 158 100**	Gigant 700639007
100 mm	155 mm	465 mm	500 mm	**1027 157 200**	Gigant 700639002
100 mm	155 mm	465 mm	500 mm	**1027 175 200**	Gigant 700649003

Parabelfeder

Blattzahl	2
Breite	80 mm
Buchse vorne	20/52 mm
Form	13
Länge hinten	570 mm
Länge vorne	518 mm

Bestell-Nr.	Vergleichs-Nr.
5200 949 044	Gigant 700949044

Blattfeder



Abbildung entspricht 1027 040 000

Blattzahl	Buchse vorne	Breite	Sprengung	Länge hinten	Länge vorne	Bestell-Nr.	Vergleichs-Nr.
2	20/52 mm	80 mm	60 mm	440 mm	385 mm	**1027 101 800**	Gigant 700949027
3		100 mm	69 mm	524 mm	490 mm	**1027 082 900**	Gigant 700419061
7	26/30 mm	70 mm	60 mm	435 mm	382 mm	**1027 040 000**	Gigant 700909020

Gummilagerbuchse

Anwendungsbereich
Aggregat LK17

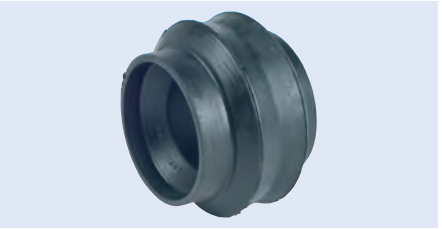

Bestell-Nr.
5200 199 012

Federbügel

Gewinde M24 x 3



Abbildung entspricht 1301 539 320

Länge	lichte Weite	Form	Bestell-Nr.	Vergleichs-Nr.
280 mm	101 mm	0	**1098 539 280**	Gigant 00191028
282 mm	128 mm	3	**9180 003 747**	Gigant 70M009007
300 mm	101 mm	0	**1301 539 300**	Gigant 700190931
320 mm	101 mm	0	**1301 539 320**	Gigant 700190933

Buchse

Außen-∅ 67/88 mm
Innen-∅ 51 mm
Länge 112 mm

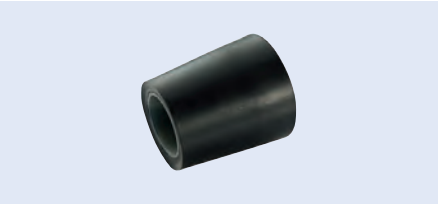

Bestell-Nr.	Vergleichs-Nr.
9180 000 180	Gigant 70M017905

Radnabe

Bestell-Nr.	Vergleichs-Nr.
5209 272 683	Gigant 709317868
9180 069 034	Gigant 700000481
9180 001 375	Gigant 70M009406

Polrad

Anwendungsbereich
Trommelbremse

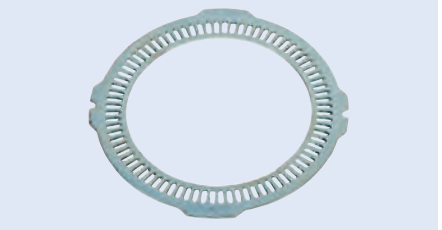

Abbildung entspricht 5209 264 049

Zähnezahl	Außen-∅	Bestell-Nr.	Vergleichs-Nr.
80	168 mm	**5208 706 039**	Gigant 708706039
80	194 mm	**5209 264 004**	Gigant 709264004

Achsmutter

Gewinde M68 x 1,5
Schlüsselweite 95 mm

Lieferumfang
mit Schraube

Einbauseite	Bestell-Nr.	Vergleichs-Nr.
links	**5203 000 069**	Gigant 709317883
rechts	**5209 400 535**	Gigant 709317882



Achsmutter

Gewinde M68 x 1,5
Schlüsselweite 95 mm

Einbauseite	Bestell-Nr.	Vergleichs-Nr.
links	**5209 400 473**	Gigant 709400473
rechts	**5209 400 472**	Gigant 709400472



Distanzrohr-Kit

Anwendungsbereich
LK Aggregate

Lieferumfang
mit Gummirolle FB 100, Schraube und Mutter

Bestell-Nr.	Vergleichs-Nr.
5200 089 317	Gigant 700162969

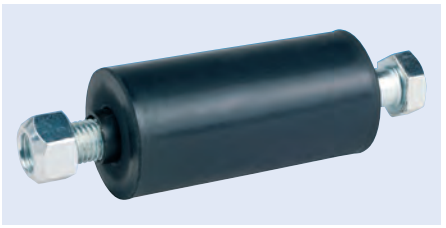

Haldex

Gestängesteller
automatisch, S-ABA

Form links gekröpft, 0 mm
Neigungswinkel +20°
Zahnnabenprofil SAE 1 1/2" 10
Lochmaß 105/120/135/150/165/180/250 mm
Lochanzahl 7

Bestell-Nr.	Vergleichs-Nr.
5209 319 300	Haldex 80108C




EUROPART PREMIUM PARTS
TRUCK RACE
Approved
EUROPART PREMIUM PARTS
REINERT Racing
FIA EUROPEAN TRUCK RACING CHAMPIONSHIP
www.reinert-racing.com
HORMANN
77
ETRC
FIA EUROPEAN TRUCK RACING CHAMPIONSHIP
5 STAR LOGISTICS
44
FIRETRC.COM
EUROPART
POPP
FAHRZEUGBAU
ASS
DAS AUTOHAUS
44 STEFFI HALM | GERMANY
Carrier
TRANSICOLD
REINERT
LOGISTICS
Truckport
GOODYEAR
ALCOA
women

Identifizierung der JOST Trailerachse

Sollten Ersatzteile über die Typenschildinformationen nicht eindeutig ermittelbar sein, nutzen Sie die auf den Bauteilen eingeprägten Mercedes-Benz/JOST Teilenummern zur Ersatzteilbestimmung. Sollte dennoch die Ersatzteilermittlung nicht möglich sein, helfen wir Ihnen gerne weiter. Sprechen Sie uns an!

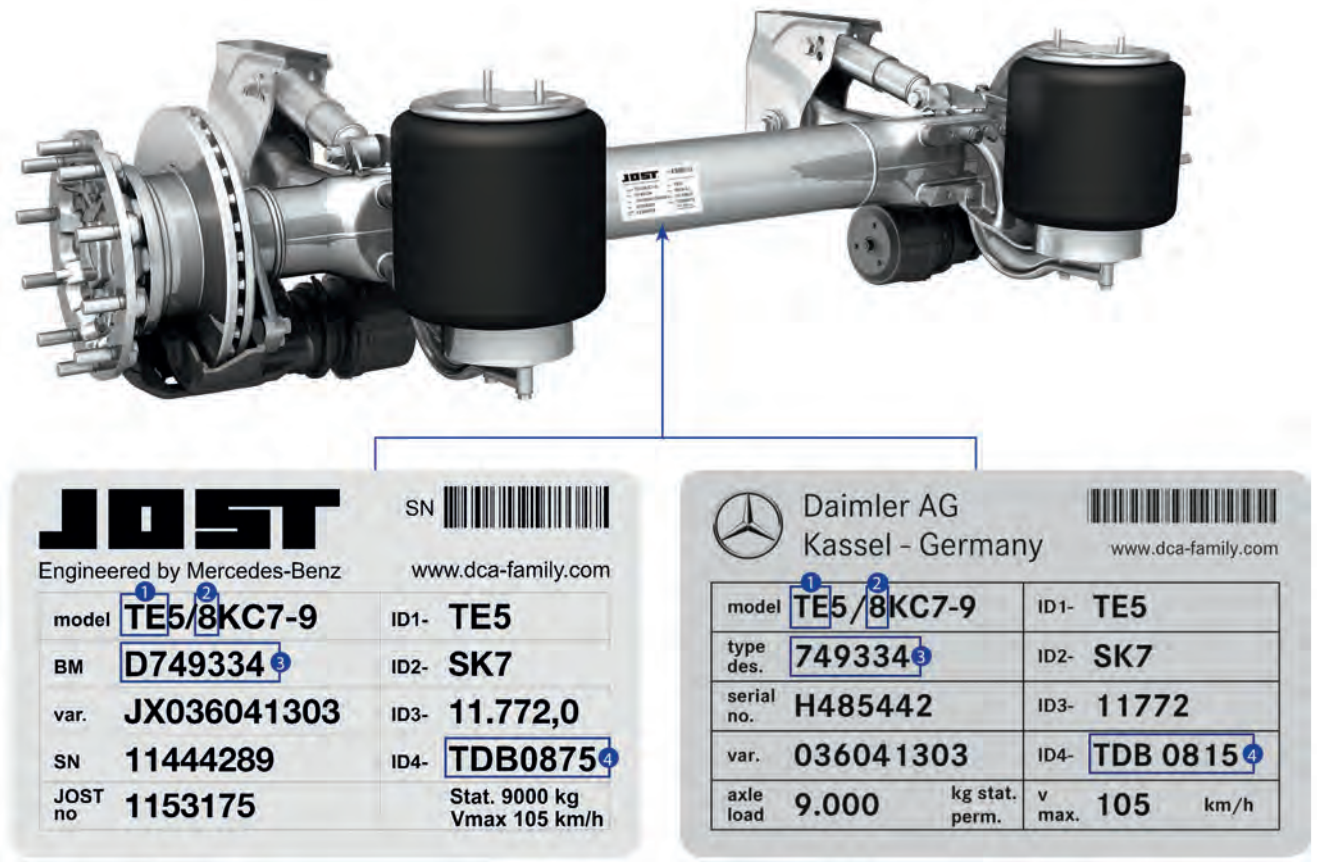

Aufschlüsselung Typenschild

1

TZ = Starrachse, Einpresstiefe 0
TE = Starrachse, Einpresstiefe 120
TL = Lenkachse, Einpresstiefe 120

2

8 = Ausführung DCA

3

D**749324,** D**749325,** D**749334,** D**749349** = DCA WEIGHTMASTER, DCA MEGAMASTER, DCA PAVEMASTER, DCA RAILMASTER
D**749368,** D**749369** = Ausführung mit Reifenfüllsystem
D**749360,** D**749361** = DCA AIRMASTER
D**749308**, D**749309** = DCA STEERMASTER

4

TDB 0571 / **0876** = Bremse SN7-22,5"
TDB 0637 / **0874** = Bremse SN6-19,5"
TDB 0815 / **0875** = Bremse SK7-22,5"
TDB 0877 = Bremse DCA-L7-22,5"

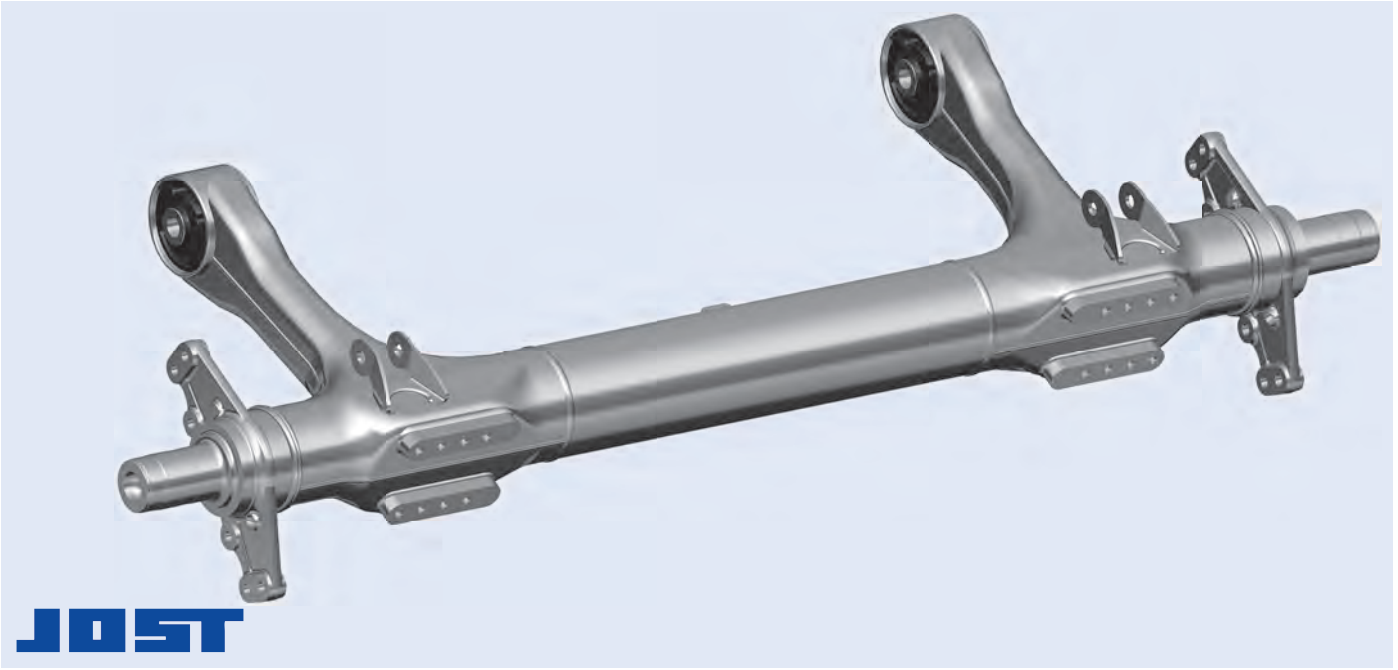

Ersatzteile
passend für DCA-Achsen/Achskörper

Beschreibung	Abmessung	Bestell-Nr.
Achskörper, RS2010, FS1200	Einpresstiefe 120 mm	**8050 210 208**
Achskörper, RS2040, FS1150	Einpresstiefe 120 mm	**8050 210 308**
Achskörper, RS2040, FS1200	Einpresstiefe 120 mm	**8050 210 408**
Achskörper, RS2040, FS1250	Einpresstiefe 120 mm	**8050 210 508**
Achskörper, RS2040, FS1300	Einpresstiefe 120 mm	**8050 210 608**
Achskörper, RS2090, FS1200	Einpresstiefe 120 mm	**8050 210 708**
Achskörper, RS2090, FS1250	Einpresstiefe 120 mm	**8050 210 808**
Achskörper, RS2090, FS1300	Einpresstiefe 120 mm	**8050 210 908**
Achskörper, RS2090, FS1350	Einpresstiefe 120 mm	**8050 211 008**
Achskörper, RS2140, FS1250	Einpresstiefe 120 mm	**8050 211 108**
Achskörper, RS2140, FS1300	Einpresstiefe 120 mm	**8050 211 208**
Achskörper, RS2140, FS1350	Einpresstiefe 120 mm	**8050 211 308**
Achskörper, RS2140, FS1400	Einpresstiefe 120 mm	**8050 211 408**
Achskörper, RS1990, FS1300	Einpresstiefe 120 mm	**8050 211 508**
Achskörper, RS2040, FS1150	Einpresstiefe 0 mm	**8050 211 608**
Achskörper, RS2040, FS1200	Einpresstiefe 0 mm	**8050 211 708**
Achskörper, RS2090, FS1200	Einpresstiefe 0 mm	**8050 211 808**
Achskörper, RS2090, FS1250	Einpresstiefe 0 mm	**8050 211 908**
Achskörper, RS2140, FS1250	Einpresstiefe 0 mm	**8050 212 008**
Achskörper, RS2140, FS1300	Einpresstiefe 0 mm	**8050 212 108**
Achskörper, RS1940, FS1200	Einpresstiefe 120 mm	**8050 212 208**
Achskörper, RS1990, FS1200	Einpresstiefe 120 mm	**8050 212 308**
Achskörper, RS1990, FS1250	Einpresstiefe 120 mm	**8050 212 408**
Achskörper, RS2040, FS1300	Einpresstiefe 120 mm-AIR	**8050 212 508**
Achskörper, RS2090, FS1300	Einpresstiefe 120 mm-AIR	**8050 212 608**
Achskörper, RS2140, FS1300	Einpresstiefe 120 mm-AIR	**8050 212 708**
Achskörper, RS2140, FS1350	Einpresstiefe 120 mm-AIR	**8050 212 808**
Achskörper, RS2140, FS1400	Einpresstiefe 120 mm-AIR	**8050 212 908**
Achskörper, RS2040, FS1200	Einpresstiefe 120 mm-AIR	**8050 213 008**
Achskörper, RS2090, FS1200	Einpresstiefe 120 mm-RFS	**8050 213 108**
Verschraubungssatz, Luftfederträger Typ A, B, C, E	M14	**8050 810 014**
Verschraubungssatz, Luftfederträger Typ D	M14	**8050 810 114**
Verschraubungssatz, Lagerbock		**8050 510 155**

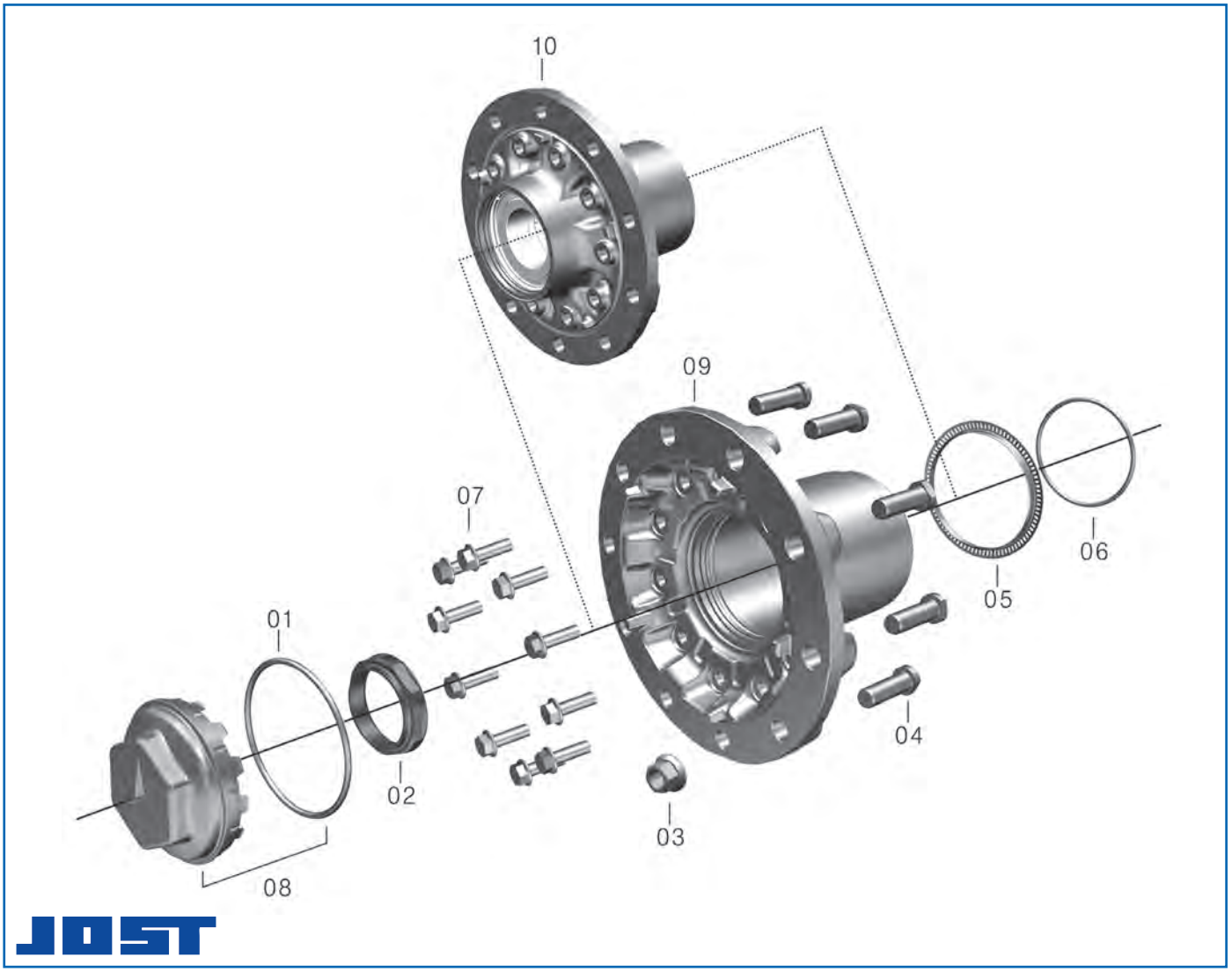

Ersatzteile
passend für DCA-Achsen/Radnabe

Abb.	Beschreibung	Abmessung	Bestell-Nr.
01	O-Ring	∅ 142 mm	**8010 308 848**
02	Sechskantmutter	M80 x 1,5, rechts	**8020 900 050**
	Sechskantmutter	M80 x 1,5, links	**8020 900 150**
03	Radmutter	M22 x 1,5	**8020 900 672**
	Radmuttern-Satz (10 Stück)	M22 x 1,5	**8090 067 210**
04	Radbolzen	M22 x 1,5 x 80 mm	**8020 802 471**
	Radbolzen-Satz (10 Stück)	M22 x 1,5 x 80 mm	**8080 247 110**
05	Polrad	Zähnezahl 90	**8020 300 515**
06	O-Ring	∅ 80 mm	**8010 309 748**
08	Radnabenkappe, inkl. O-Ring		**8050 300 420**
09	Radnabe, inkl. Kompaktlager und 2 O-Ringen (80 und 142 mm) für Radnabe …0501, …2601 und …2801	Einpresstiefe 120 mm	**8050 302 801**
10	Radnabe, inkl. Kompaktlager und 2 O-Ringen (80 und 142 mm) für Radnabe …0601	Einpresstiefe 0 mm	**8050 300 935**

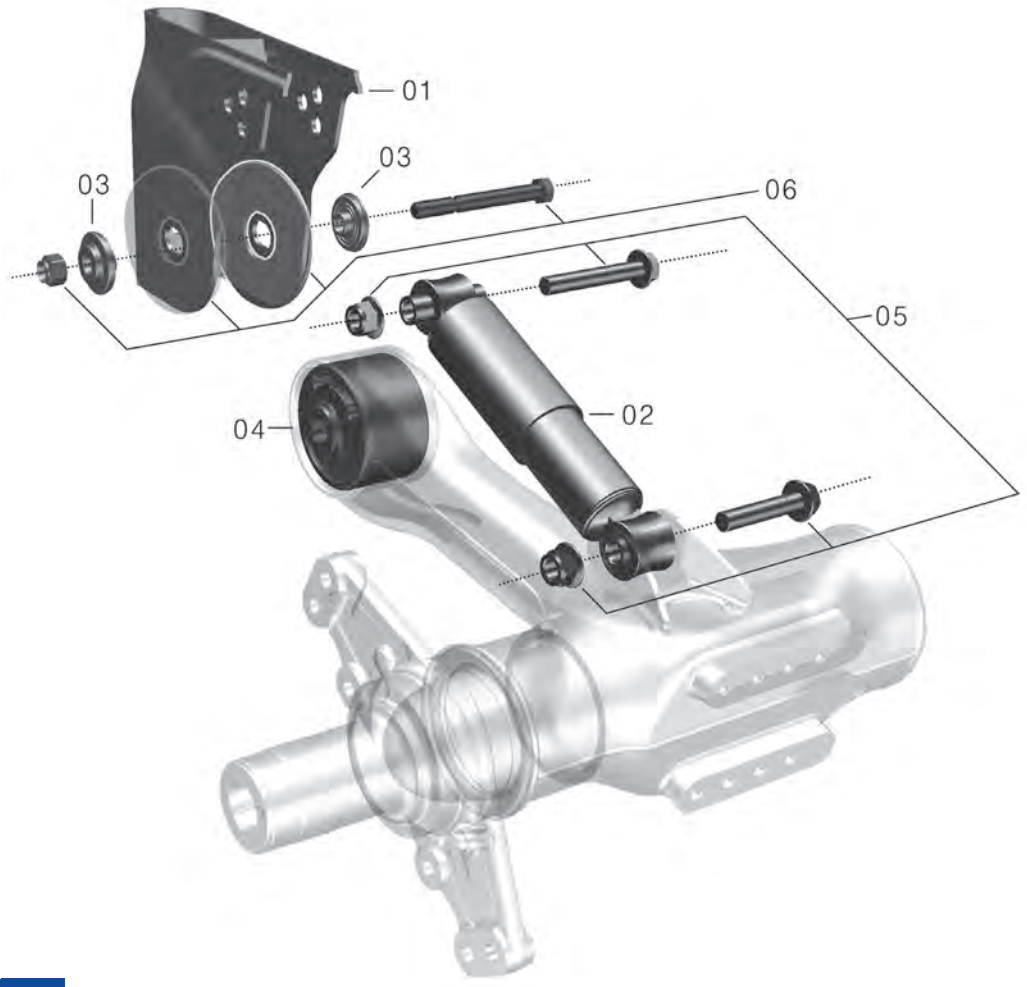

Ersatzteile

passend für DCA-Achsen/Fahrwerksanbindung vorne

Abb.	Beschreibung	Abmessung	Bestell-Nr.
01	Lagerbock	Höhe 250 mm	**8010 506 578**
	Lagerbock	Höhe 325 mm	**8010 506 678**
	Lagerbock	Höhe 400 mm	**8010 506 778**
	Lagerbock	Höhe 250 mm	**8010 507 178**
	Lagerbock	Höhe 325 mm	**8010 507 278**
02	Stoßdämpfer	kurz, 279 mm	**8010 500 500**
	Stoßdämpfer	lang, 294 mm	**8010 500 700**
03	Druckscheibe, für Lagerbock, Stahl		**8020 500 476**
	Druckscheibe, für Lagerbock, KTL, Edelstahl		**8020 500 776**
04	3D-Lagerbuchse		**8020 500 250**
05	Reparatursatz, Stoßdämpferbefestigung		**8050 510 055**
06	Verschraubungssatz, Lagerbock		**8050 510 155**
07	Reparatursatz, 3D-Lagerbuchse mit Verschraubung		**8050 510 050**

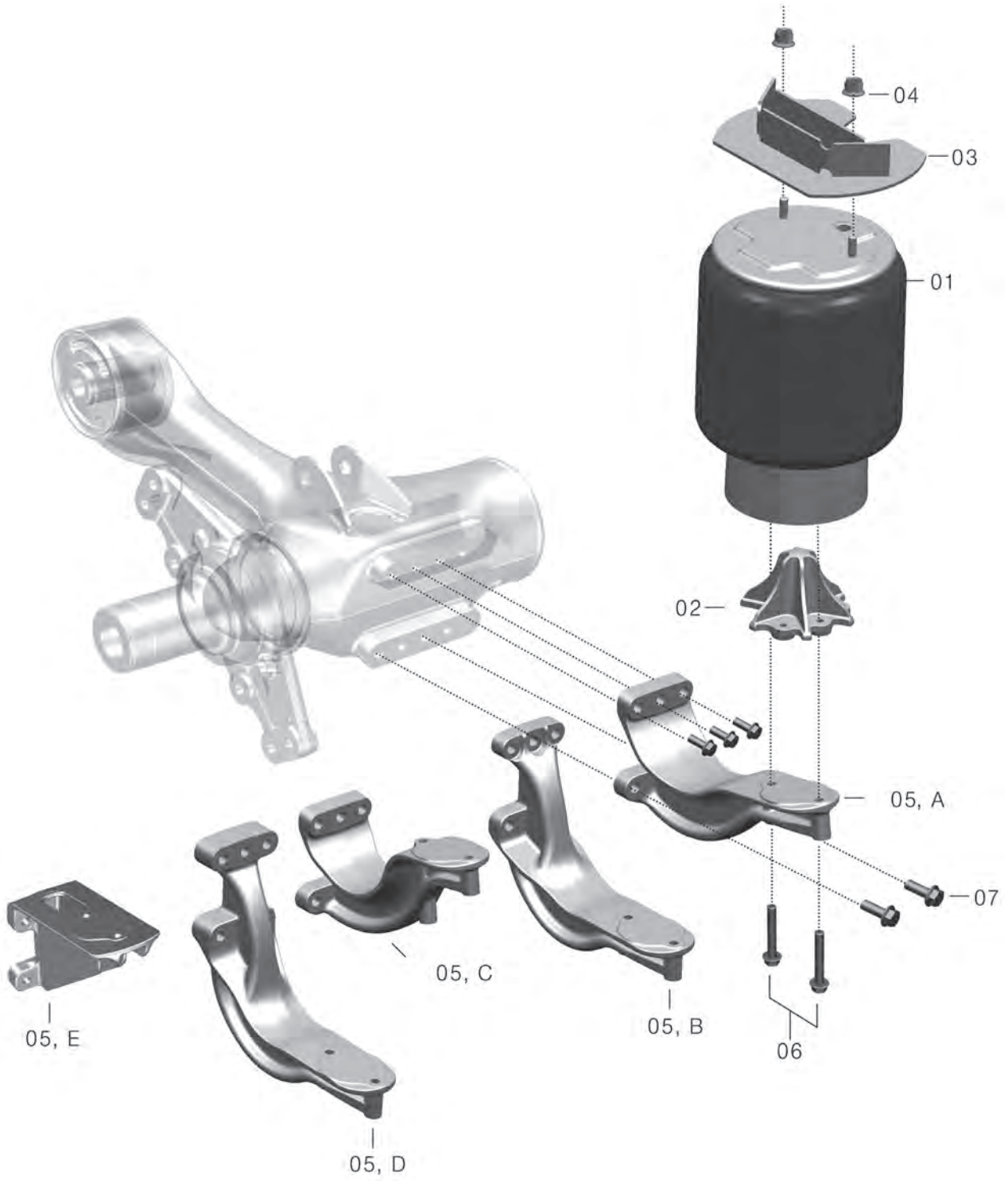
04
03
01
02
05, A
07
05, C
05, E
05, B
06
05, D

Ersatzteile

passend für DCA-Achsen/Fahrwerksanbindung hinten

Abb.	Beschreibung	Abmessung	Bestell-Nr.
01	Luftfeder, 360 L		**8010 501 501**
	Luftfeder, 360 K		**8010 501 901**
	Luftfeder, 306 M		**8010 502 201**
	Luftfeder, 300 S		**8010 501 401**
	Luftfeder, 300 I		**8010 502 501**
	Luftfeder, 300 R		**8010 502 601**
02	Zentrierkonus		**8020 500 011**
03	Luftfederstütze	Höhe 5 mm	**8010 507 035**
	Luftfederstütze	Höhe 70 mm	**8020 500 435**
	Luftfederstütze	Höhe 100 mm	**8020 500 635**
	Luftfederstütze	Höhe 125 mm	**8020 501 035**
	Luftfederstütze	Höhe 155 mm	**8020 500 835**
	Luftfederstütze	Höhe 200 mm	**8020 501 835**
04	Mutter	M12	**8020 900 250**
05	Luftfederträger, Bauteilkennung …1241	M14	**8050 510 034**
	Luftfederträger, Bauteilkennung …1141	M14	**8050 510 334**
	Luftfederträger, Bauteilkennung …1341	M14	**8050 510 234**
	Luftfederträger, Bauteilkennung …1441	M14	**8050 510 734**
	Luftfederträger, Bauteilkennung …1841	M14	**8050 510 934**
	Luftfederträger, Bauteilkennung …0841	M16	**8050 510 434**
	Luftfederträger, Bauteilkennung …1541, …0941	M16	**8050 510 534**
	Luftfederträger, Bauteilkennung …1041	M16	**8050 510 834**
06	Verschraubungssatz, Luftfeder, Typ E		**8050 810 012**
	Verschraubungssatz, Luftfeder, Typ A, B, D		**8050 810 712**
	Verschraubungssatz Luftfeder, C		**8050 810 212**
07	Verschraubungssatz, Luftfederträger Typ A, B, C, E	M14	**8050 810 014**
	Verschraubungssatz, Luftfederträger Typ D	M14	**8050 810 114**
	Verschraubungssatz, Luftfederträger Typ A, B, C	M16	**8050 810 016**
08	Reparatursatz, Versatzplatte Kipper		**8050 502 435**

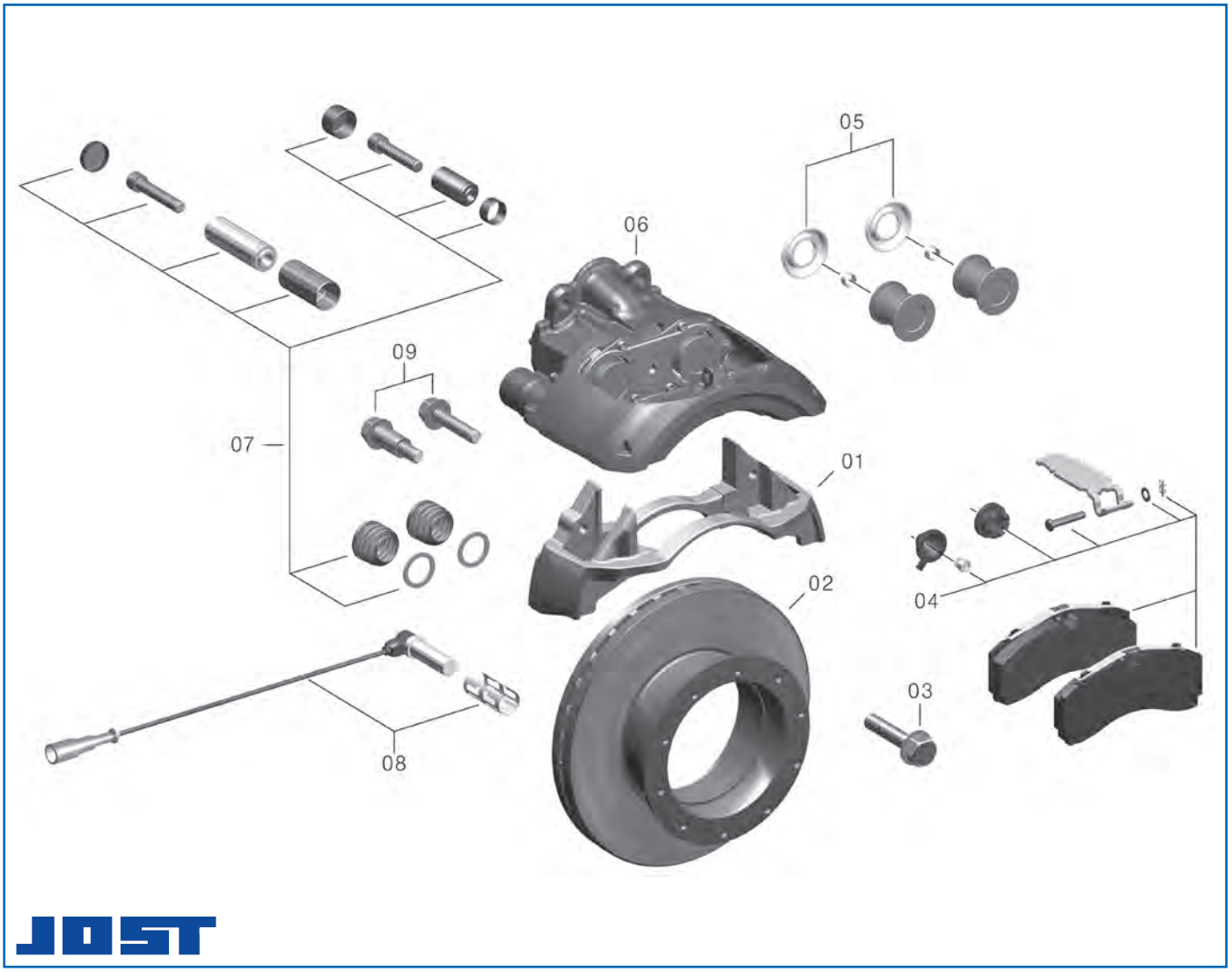

Ersatzteile

passend für DCA-Achsen/Bremse SN6-19,5", TDB 0637/0874

Abb.	Beschreibung	Abmessung	Bestell-Nr.
01	Bremsträger		**8010 402 006**
02	Bremsscheibe	19,5"/Lochanzahl 10	**8010 400 012**
03	Befestigungsschrauben-Satz, (10 Stück), Verwendung mit Radnabe …2601 und …2801	M14 x 1,5 x 45 mm	**8081 001 410**
	Befestigungsschrauben-Satz, (10 Stück), Verwendung mit Radnabe …0501 und …0601	M14 x 1,5 x 70 mm	**8081 061 410**
04	Scheibenbremsbelag-Satz, für eine Achse		**8050 407 820**
05	Druckstück-Satz, SN6, SN7, SK7		**8050 404 982**
	Druckstück-Satz, SB6, SB7		**8050 402 382**
06	Zuspanneinheit, links		**8050 402 601**
	Zuspanneinheit, rechts		**8050 402 701**
07	Führungs-/Dichtungssatz, inkl. Rollbalg offenes Loslager (SN6, SB6, SB7)		**8050 406 174**
08	Drehzahlsensor-Set für ABS		**8050 410 055**
09	Verschraubungssatz für Bremssattel		**8050 410 155**
10	Verschleißanzeiger, Kabel-Variante		**8010 400 118**

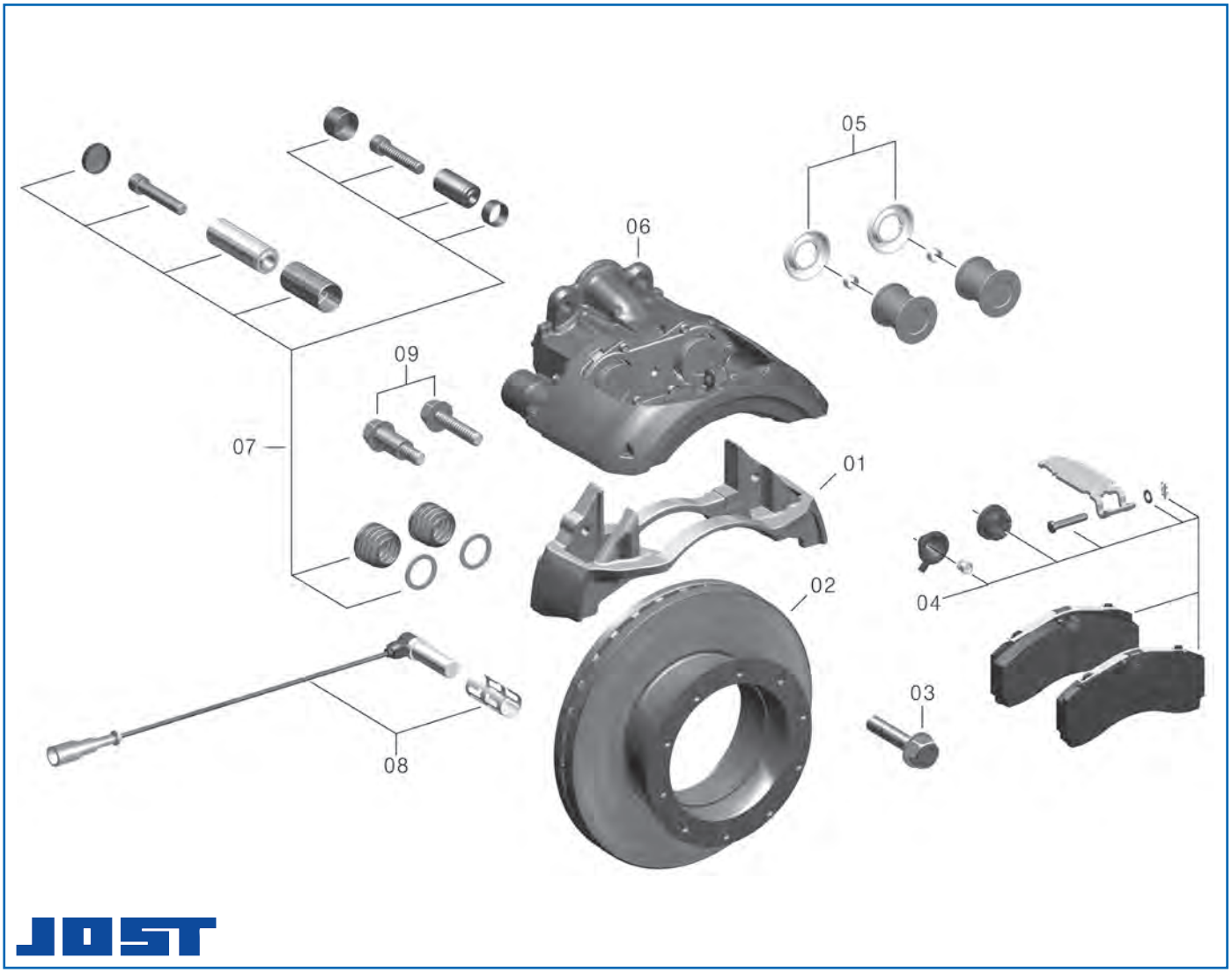

Ersatzteile

passend für DCA-Achsen/Bremse SN7-22,5", TDB 0571/0876

Abb.	Beschreibung	Abmessung	Bestell-Nr.
01	Bremsträger		**8010 402 506**
02	Bremsscheibe	22,5"	**8010 400 112**
03	Befestigungsschrauben-Satz, (10 Stück), Verwendung mit Radnabe …2601 und …2801	M14 x 1,5 x 45 mm	**8081 001 410**
	Befestigungsschrauben-Satz, (10 Stück), Verwendung mit Radnabe …0501 und …0601	M14 x 1,5 x 75 mm	**8081 041 410**
04	Scheibenbremsbelag-Satz, für eine Achse		**8050 401 020**
05	Druckstück-Satz, SN6, SN7, SK7		**8050 404 982**
	Druckstück-Satz, SB6, SB7		**8050 402 382**
06	Zuspanneinheit, links		**8050 408 383**
	Zuspanneinheit, rechts		**8050 408 483**
07	Führungs-/Dichtungssatz, mit DU-Loslager (SN7, SK7)		**8050 405 682**
	Führungs-/Dichtungssatz, inkl. Rollbalg offenes Loslager (SN6, SB6, SB7)		**8050 406 174**
08	Drehzahlsensor-Set für ABS		**8050 410 055**
09	Verschraubungssatz für Bremssattel		**8050 410 155**
10	Verschleißanzeiger, Kabel-Variante		**8010 400 118**

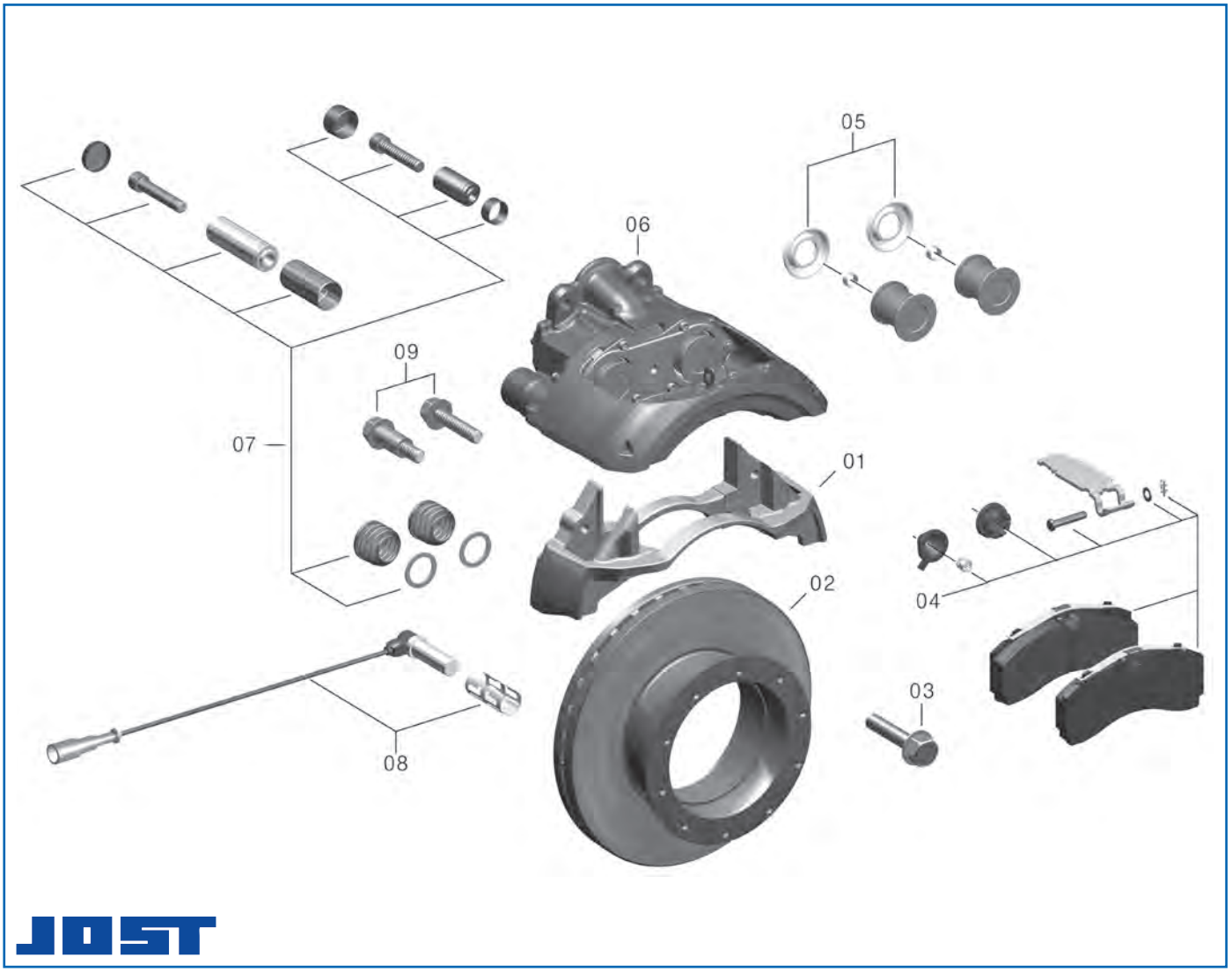

Ersatzteile

passend für DCA-Achsen/Bremse SK7-22,5", TDB 0815/0875

Abb.	Beschreibung	Abmessung	Bestell-Nr.
01	Bremsträger		**8010 403 906**
02	Bremsscheibe	22,5"	**8010 400 112**
03	Befestigungsschrauben-Satz, (10 Stück), Verwendung mit Radnabe …2601 und …2801	M14 x 1,5 x 45 mm	**8081 001 410**
	Befestigungsschrauben-Satz, (10 Stück), Verwendung mit Radnabe …0501 und …0601	M14 x 1,5 x 75 mm	**8081 041 410**
04	Scheibenbremsbelag-Satz, für eine Achse		**8050 407 020**
05	Druckstück-Satz, SN6, SN7, SK7		**8050 404 982**
06	Zuspanneinheit, links		**8050 409 183**
	Zuspanneinheit, rechts		**8050 409 283**
07	Führungs-/Dichtungssatz, mit DU-Loslager (SN7, SK7)		**8050 405 682**
08	Drehzahlsensor-Set für ABS		**8050 410 055**
09	Verschraubungssatz für Bremssattel		**8050 410 155**
10	Verschleißanzeiger, Kabel-Variante		**8010 400 118**

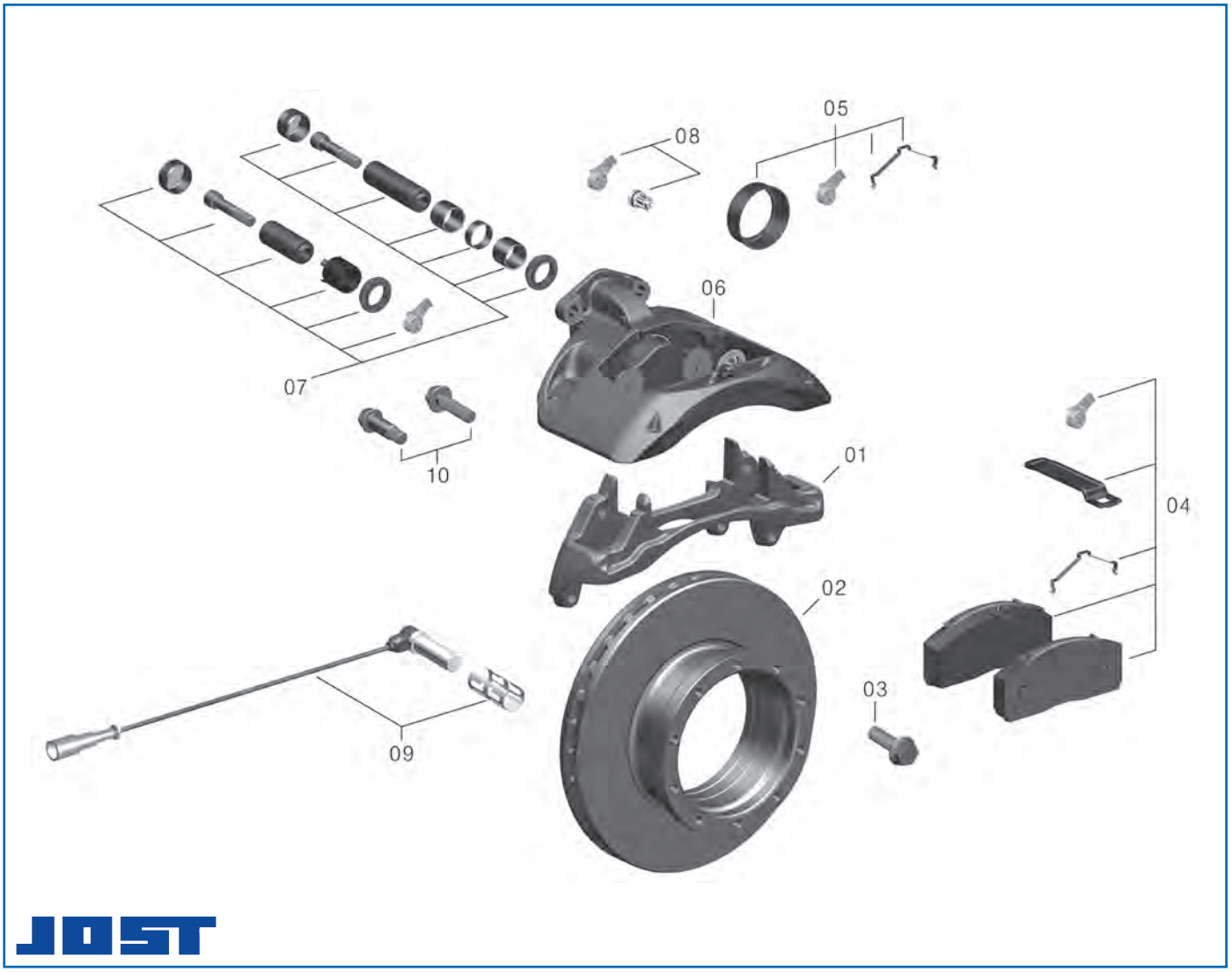

Ersatzteile

passend für DCA-Achsen/Bremse DCA-L7-22,5", TDB 0877

Abb.	Beschreibung	Abmessung	Bestell-Nr.
01	Bremsträger		**8050 410 006**
02	Bremsscheibe	22,5"	**8010 400 112**
03	Befestigungsschrauben-Satz, (10 Stück), Verwendung mit Radnabe …2601 und …2801	M14 x 1,5 x 45 mm	**8081 001 410**
04	Scheibenbremsbelag-Satz, für eine Achse		**8050 410 020**
05	Reparatursatz Faltenbalg		**8050 410 086**
06	Zuspanneinheit, links		**8050 410 083**
	Zuspanneinheit, rechts		**8050 410 183**
07	Führungs-/Dichtungssatz		**8050 410 063**
08	Reparatursatz Bremsnachsteller		**8050 410 007**
09	Drehzahlsensor-Set für ABS		**8050 410 055**
10	Verschraubungssatz für Bremssattel		**8050 410 155**
11	Verschleißanzeiger, Kabel-Variante		**8050 410 017**
12	Werkzeugkoffer für Bremsen-Reparatur		**8070 410 000**

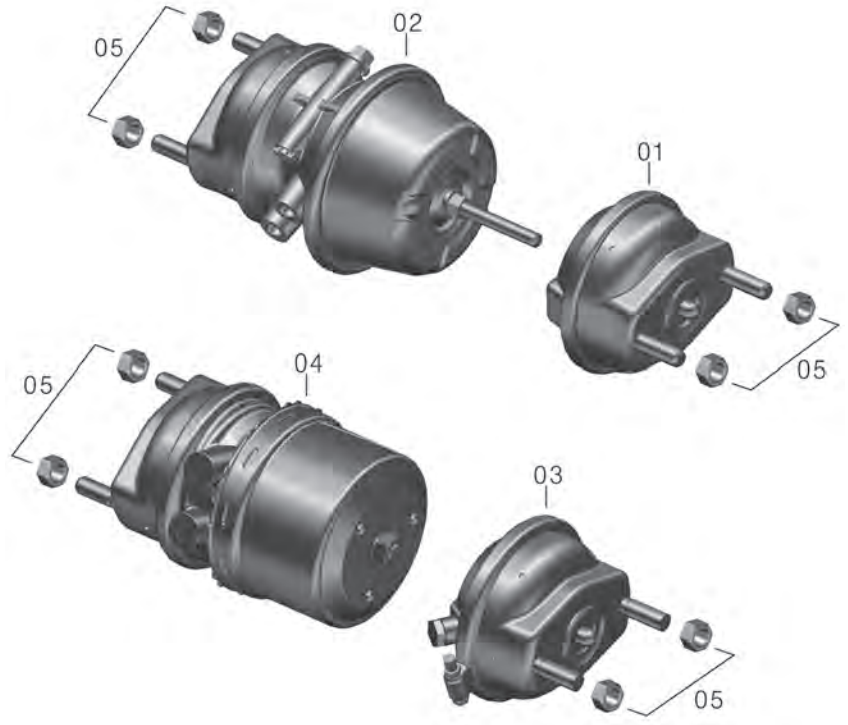

Ersatzteile

passend für DCA-Achsen/Bremszylinder

Abb.	Beschreibung	Abmessung	Bestell-Nr.
01	Membranbremszylinder, geschlossener Spannring, links/rechts	16"	**8010 408 524**
02	Doppelmembranbremszylinder, links/rechts	16/24"	**8010 406 518**
03	Membranbremszylinder, verschraubter Spannring, links/rechts	16"	**8010 405 224**
	Membranbremszylinder, verschraubter Spannring, links/rechts	20"	**8010 401 224**
	Membranbremszylinder, verschraubter Spannring, links/rechts	22"	**8010 401 324**
	Membranbremszylinder, verschraubter Spannring, links/rechts	24"	**8010 401 424**
04	Kombibremszylinder, links	16/16"	**8010 408 818**
	Kombibremszylinder, rechts	16/16"	**8010 408 918**
	Kombibremszylinder, links	16/24"	**8010 405 318**
	Kombibremszylinder, rechts	16/24"	**8010 405 218**
	Kombibremszylinder, links	20/24"	**8010 405 518**
	Kombibremszylinder, rechts	20/24"	**8010 405 618**
05	Mutternsatz, 2 Stück	M16 x 1,5 x 10.9	**8091 001 602**

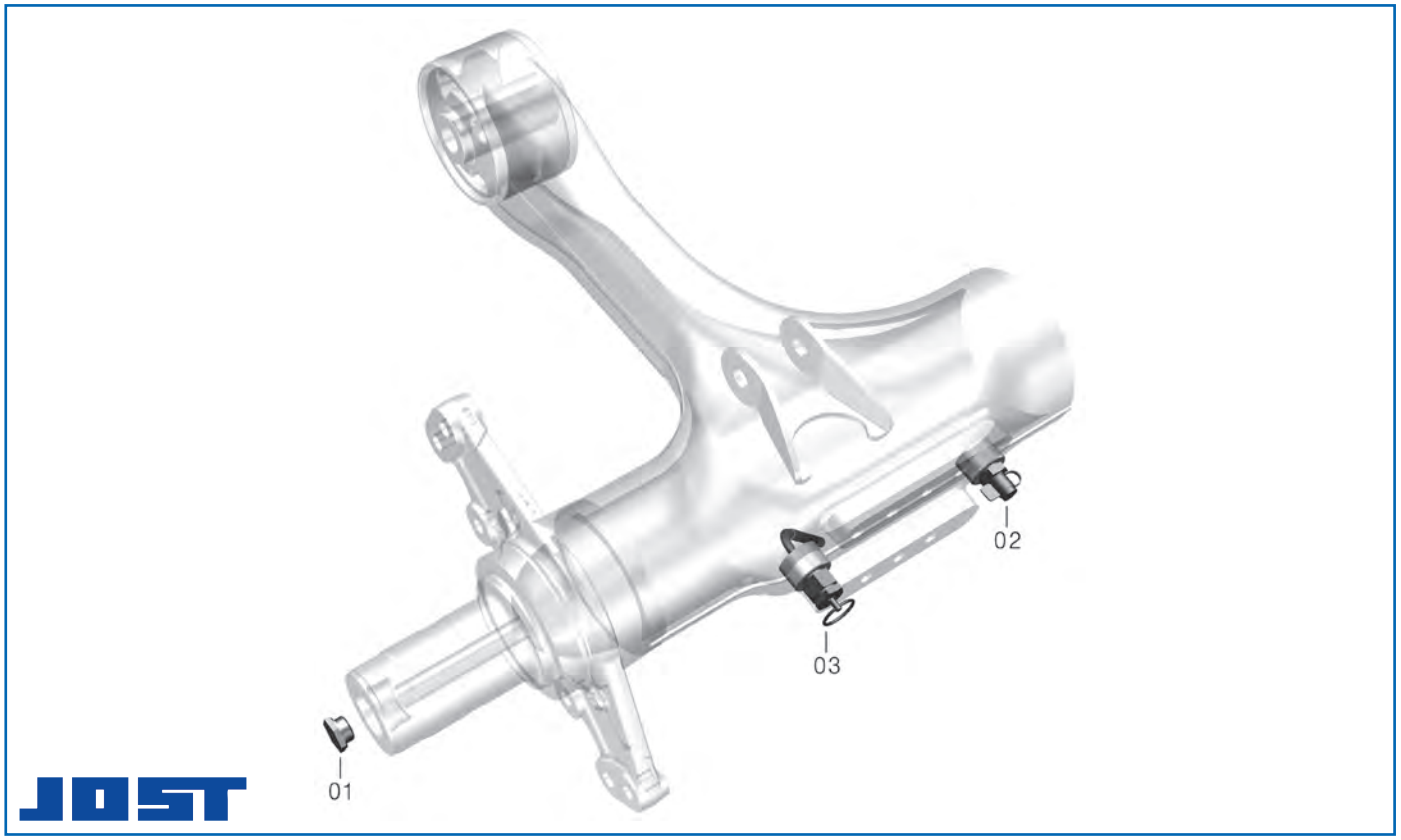

Ersatzteile

passend für DCA-Achsen/DCA AIRMASTER (Achse mit Druckluftspeicher)

Abb.	Beschreibung	Bestell-Nr.
01	Verschlussschraube	**8020 201 917**
02	Prüfanschluss	**8010 200 031**
03	Entwässerungsventil	**8020 200 021**

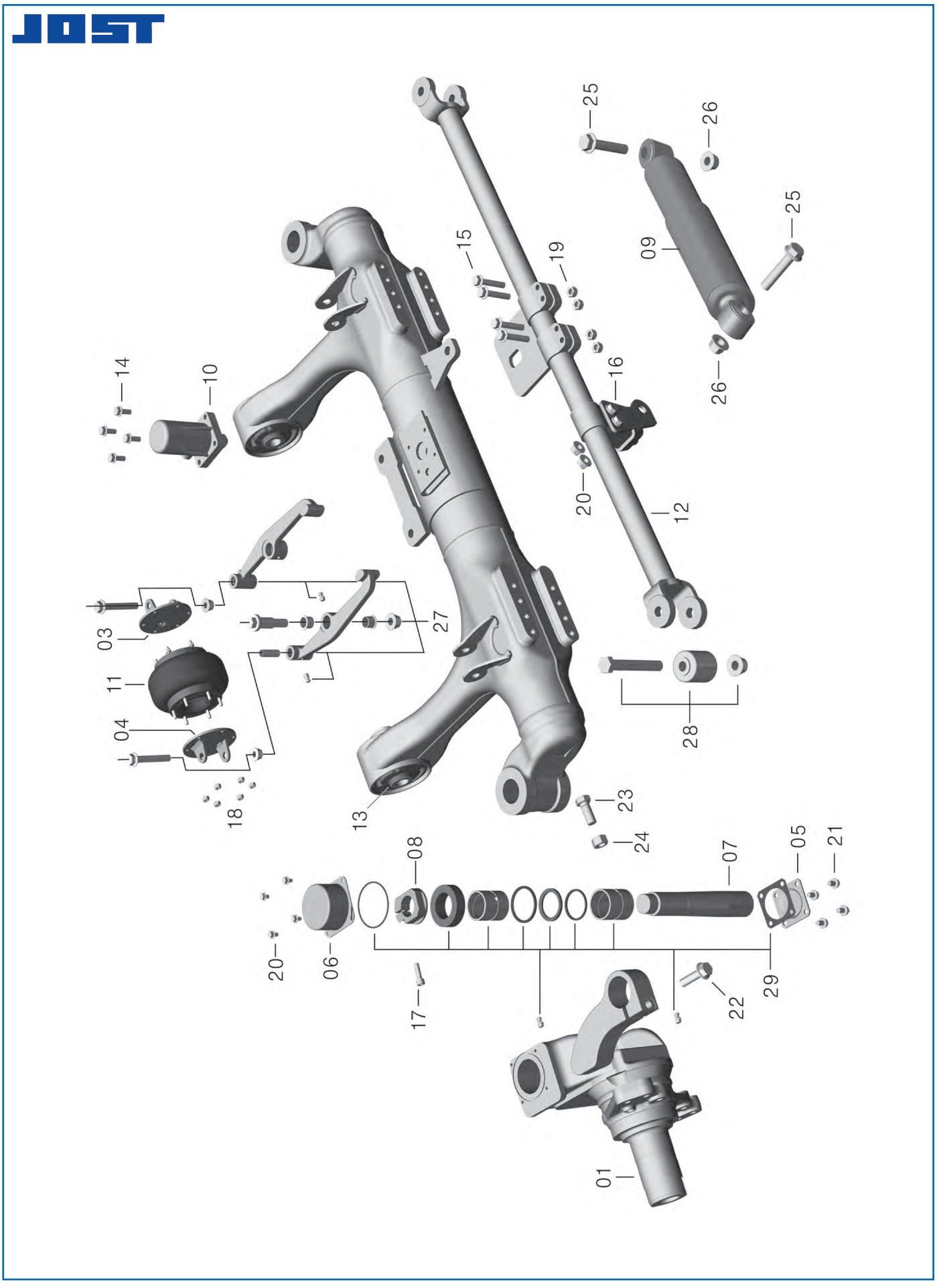
JOST
01
02
03
04
05
06
07
08
09
10
11
12
13
14
15
16
17
18
19
20
21
22
23
24
25
26
27
28
29

Ersatzteile

passend für DCA-Achsen/DCA STEERMASTER (Lenkachse)

Abb.	Beschreibung	Abmessung	Bestell-Nr.
01	Achsschenkel, links		**8010 601 044**
02	Achsschenkel, rechts		**8010 601 144**
03	Befestigungsplatte mit Luftanschluss, Ausgleichbalg - Lenkachse		**8010 600 041**
04	Befestigungsplatte, Ausgleichbalg - Lenkachse		**8010 600 141**
05	Deckel, Achsschenkelbolzen unten		**8010 600 120**
06	Deckel, Achsschenkelbolzen oben		**8010 600 220**
07	Achsschenkelbolzen		**8010 600 074**
08	Klemmmutter		**8010 600 072**
09	Lenkungsdämpfer		**8010 600 047**
10	Sperrzylinder		**8010 600 022**
11	Ausgleichbalg		**8010 600 077**
12	Spurstange für Radspur 2040		**8010 601 707**
	Spurstange für Radspur 2090		**8010 601 807**
	Spurstange für Radspur 2140		**8010 601 907**
13	3D-Lagerbuchse		**8020 500 250**
14	Befestigungsschraube	M10 x 25, 10.9	**8020 810 910**
15	Befestigungsschraube	M12 x 1,5 x 65 mm, 10.9	**8020 810 612**
16	Befestigungsschraube	M12 x 1,5 x 85 mm, 10.9	**8020 810 112**
17	Befestigungsschraube	M10 x 35, 10.9	**8020 810 210**
18	Mutter	M8	**8020 910 008**
19	Mutter	M12 x 1,5	**8020 910 012**
20	Befestigungsschraube	M8 x 16, 10.9	**8020 810 008**
21	Befestigungsschraube	M10 x 16, 10.9	**8020 811 010**
22	Befestigungsschraube	M16 x 1,5 x 60 mm, 10.9	**8020 810 216**
23	Befestigungsschraube	M20 x 70, 10.9	**8020 810 820**
24	Mutter	M20	**8020 910 120**
25	Befestigungsschraube	M20 x 1,5 x 100 mm, 10.9	**8020 810 120**
26	Mutter	M20 x 1,5	**8020 910 020**
27	Reparatursatz, Stellhebel		**8050 600 027**
28	Reparatursatz, Spurstangenverstellung		**8050 601 803**
29	Reparatursatz Achsschenkellagerung		**8050 600 620**
30	Reparatursatz, 3D-Lagerbuchse mit Verschraubung		**8050 510 050**
31	Reparatursatz Schmiernippel mit Schutzkappen		**8051 110 088**

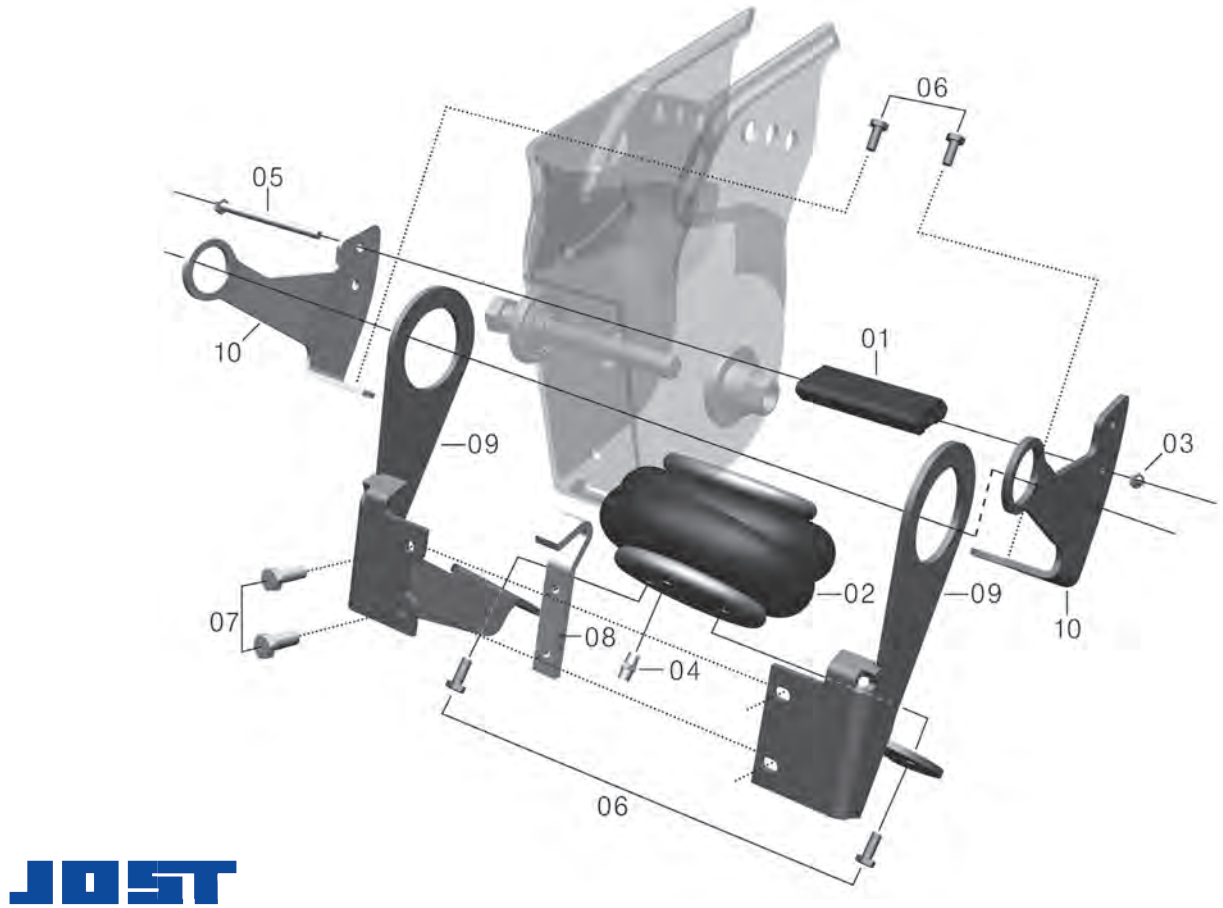

Ersatzteile

passend für DCA-Achsen/Zweiseitenlift für Ausführung: … 23 70 [1]), Version bis 12/2007

Abb.	Beschreibung	Abmessung	Bestell-Nr.
01	Anschlagpuffer		**8020 700 044**
02	Luftfederbalg		**8010 701 601**
03	Mutternsatz, 2 Stück	M10	**8091 001 002**
04	Zwischenstück		**8010 700 264**
05	Befestigungsschraube	M10 x 160, 8.8	**8020 800 201**
06	Befestigungsschrauben-Satz, 4 Stück	M10 x 20, 8.8	**8080 080 104**
07	Befestigungsschrauben-Satz, 2 Stück	M10 x 25, 8.8	**8080 040 102**
08	Halter		**8010 703 240**
09	Reparatursatz Liftbalgaufnahme		**8050 700 240**
10	Reparatursatz Halter Liftbalgführung		**8050 700 340**

[1]) Diese Liftausführung kann durch 2 x 8050 710 070 komplett ersetzt werden.

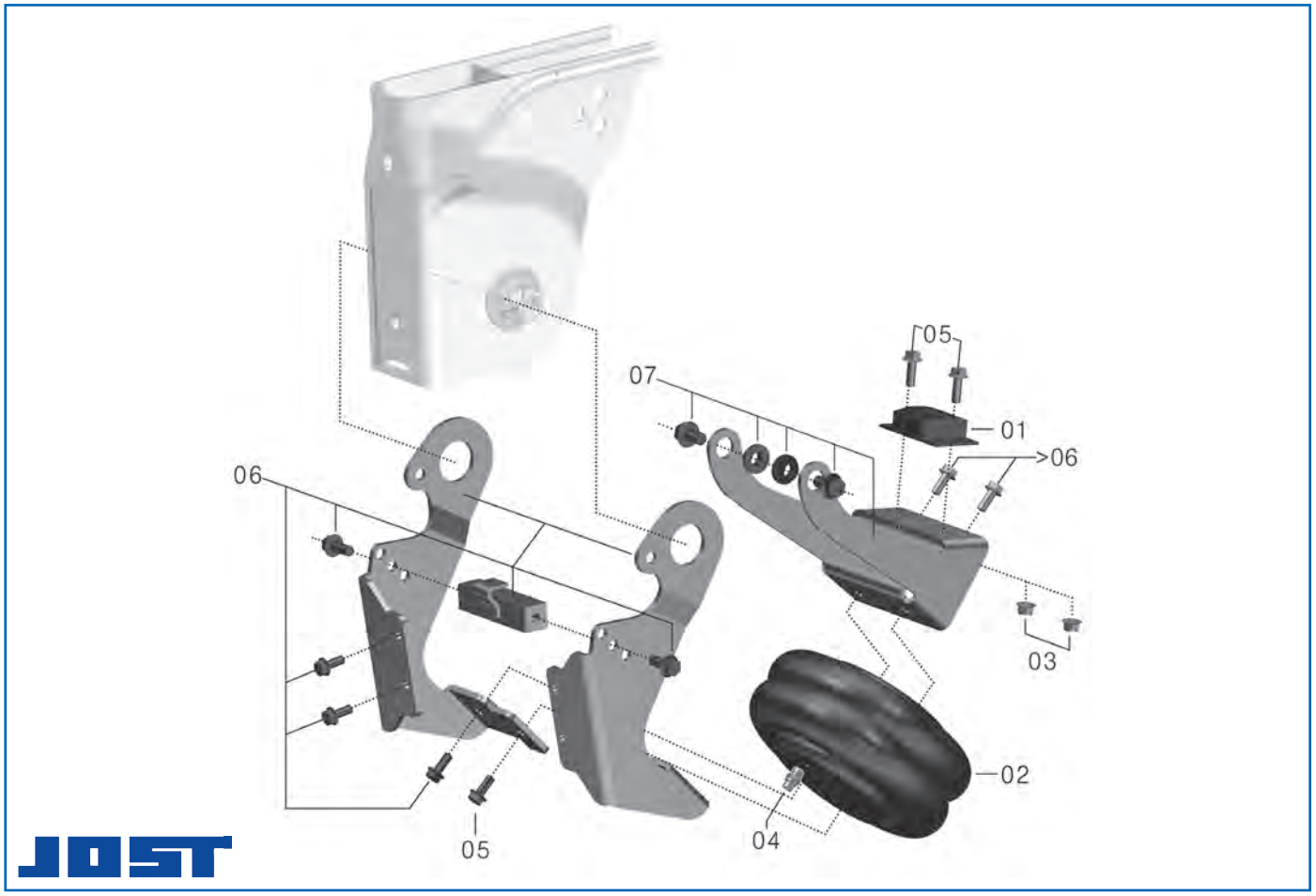

Ersatzteile

passend für DCA-Achsen/Zweiseitenlift für Ausführung: ... 30 70, Version ab 01/2008

Abb.	Beschreibung	Abmessung	Bestell-Nr.
01	Anschlagpuffer		**8020 700 144**
02	Luftfederbalg		**8010 701 601**
03	Mutternsatz, 2 Stück	M10	**8091 021 002**
04	Zwischenstück		**8010 700 264**
05	Befestigungsschraube	M10 x 30, 10.9	**8020 810 610**
06	Reparatursatz Liftbalgaufnahme		**8050 700 440**
07	Reparatursatz Halter Liftbalgführung		**8050 700 540**
08	Reparatursatz Lift, komplett für eine Seite		**8050 710 070**

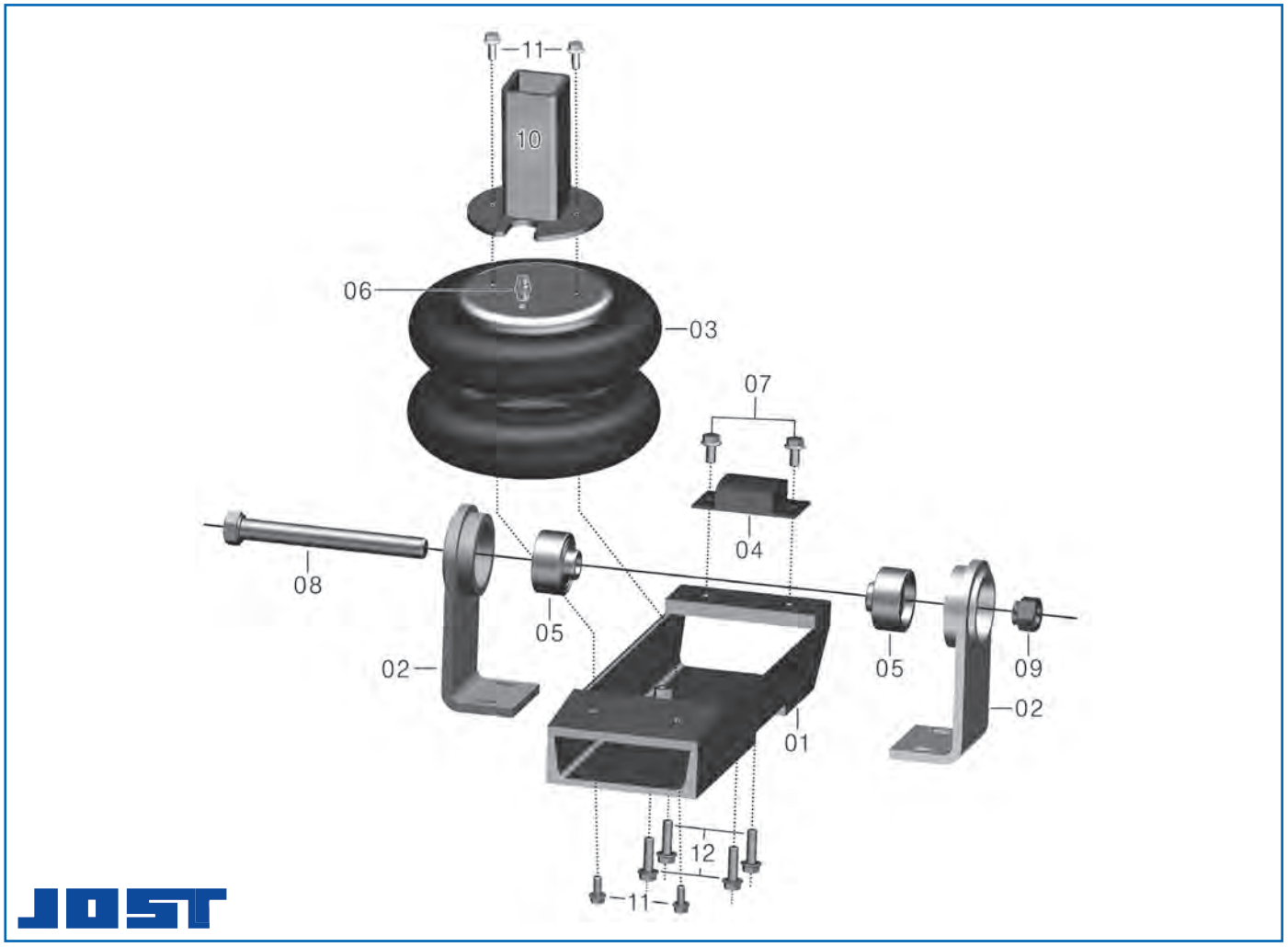

Ersatzteile

passend für DCA-Achsen/Zweiseitenlift „Wippe“ für Ausführung: … 28 70

Abb.	Beschreibung	Abmessung	Bestell-Nr.
01	Achsliftarm		**8020 701 806**
02	Halter für Achslift		**8020 700 138**
03	Luftfederbalg, Wipperlift		**8010 702 401**
04	Anschlagpuffer		**8020 700 144**
05	Druckscheibe		**8010 800 186**
06	Zwischenstück		**8010 700 062**
07	Befestigungsschrauben-Satz, 2 Stück	M10 x 20, 10.9	**8081 071 002**
08	Befestigungsschraube	M22 x 1,5 x 195 mm, 10.9	**8020 800 000**
09	Radmutter	M22 x 1,5	**8020 900 672**
10	Luftfederstütze, gegebenenfalls kürzen	295 mm	**8010 708 035**
11	Befestigungsschrauben-Satz, 4 Stück	M8 x 20, 8.8	**8081 040 804**
12	Befestigungsschrauben-Satz, 4 Stück	M10 x 35, 10.9	**8081 111 004**
13	Reparatursatz Halter Lift, jew. 2 x Lifthalter und Druckscheiben, 1 x Schraubensatz M10 x 35		**8050 710 055**

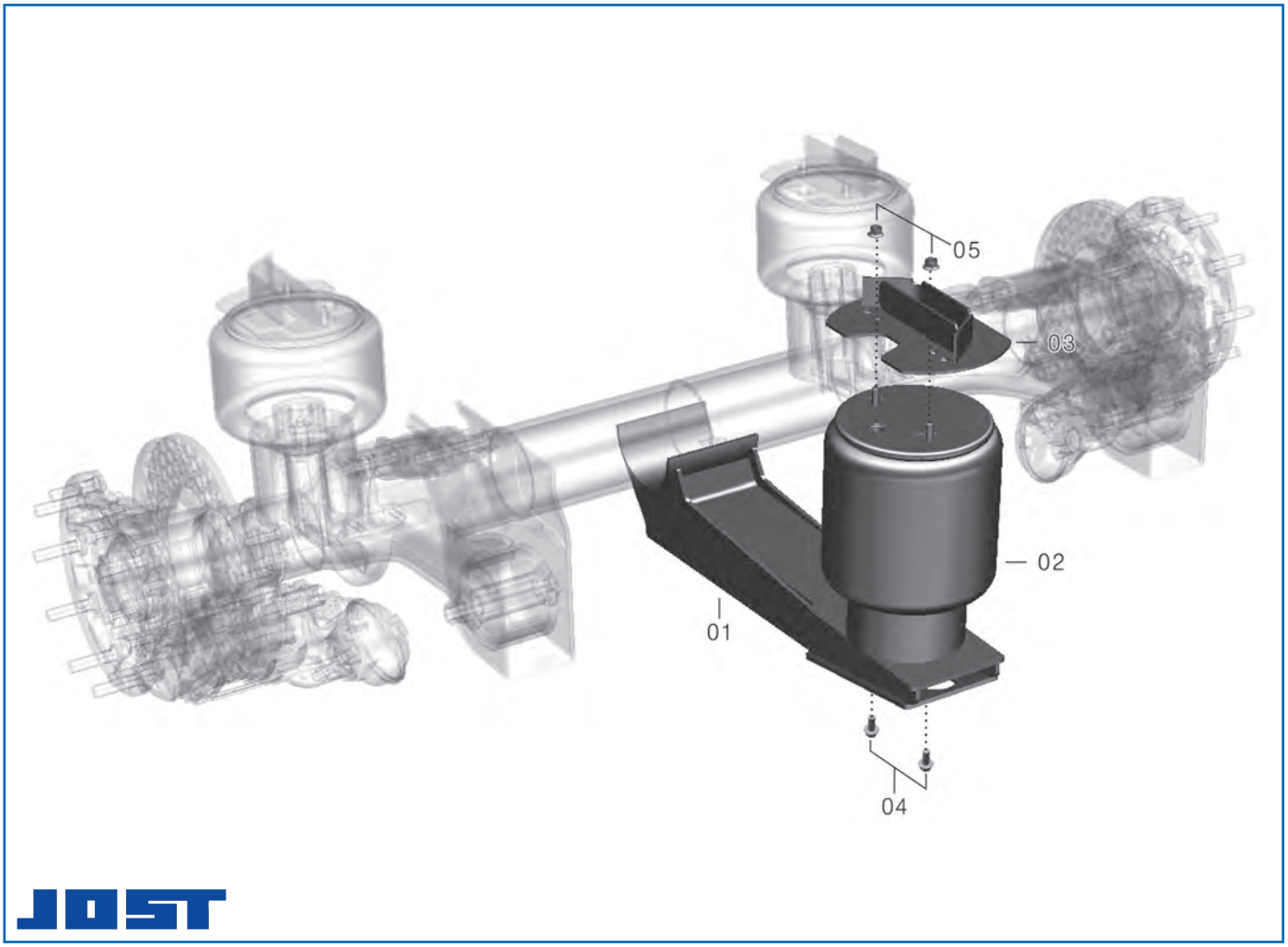

Ersatzteile

passend für DCA-Achsen/Mittenlift für Ausführung: ... 18 70

Abb.	Beschreibung	Abmessung	Bestell-Nr.
01	Lenkerarm, Mittenlift DCA		**8010 700 906**
02	Luftfeder, 300 S		**8010 501 401**
03	Luftfederstütze	Höhe 200 mm	**8020 501 835**
04	Befestigungsschraube	M12 x 30, 10.9	**8020 810 012**
05	Mutter	M12	**8020 900 250**

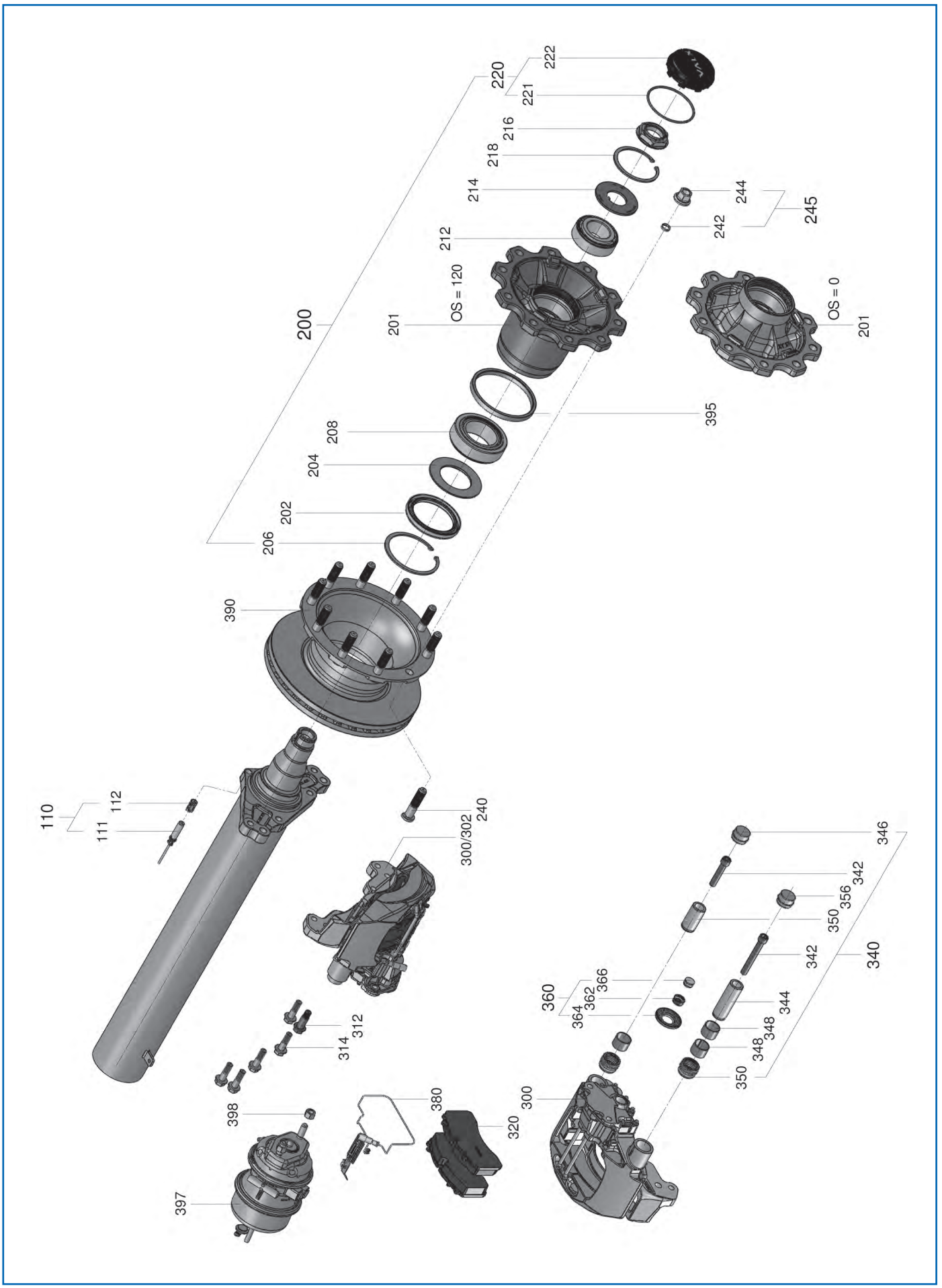
200
220
222
221
216
218
214
212
201
OS = 120
OS = 0
201
244
242
245
395
208
204
202
206
390
110
111
112
240
300/302
312
314
398
397
380
320
300
360
364
362
366
346
342
356
350
342
340
348
348
344
350

Ersatzteile

passend für Achsen mit Scheibenbremsen
– RLOX0910 9 t, 22,5", ET 120, Radbolzen 10/335 mm
– RLSX0910 9 t, 22,5", ET 0, Radbolzen 10/335 mm
– RMOX0910 9 t, 19,5", ET 120, Radbolzen 10/335 mm
– RMSX0910 9 t, 19,5", ET 0, Radbolzen 10/335 mm

Abb.	Beschreibung	Abmessung	Bestell-Nr.
110	ABS-Drehzahlsensor-Set, mit Fett und Klemmbuchse	Länge 350 mm	**0210 329 632**
200/1	Radnabe, komplett (RLOX0910/RMOX0910)	Einpresstiefe 120 mm	**8050 200 001**
200/2	Radnabe, komplett (RLSX0910/RMSX0910), Abb. 201-222	Einpresstiefe 0 mm, Lochanzahl 10	**8050 200 002**
202	Wellendichtring	117/153 x 16 mm	**8050 202 001**
204	Stoßring	90/144 x 11,7 mm	**8050 204 002**
206	Sicherungsring	∅ 150 mm	**8050 206 001**
208	Radlager, innen		**8050 208 001**
212	Radlager, außen		**8050 212 001**
214	Unterlegscheibe	120/56 x 5,4 mm	**8050 214 001**
216	Achsmutter	M55 x 1,5/Schlüsselweite 75 mm	**8050 216 001**
218	Sicherungsring	∅ 125 mm	**8050 218 001**
220	Radnabenkappe, komplett mit O-Ring, Abb. 221-222		**8050 220 001**
220	Hubodometerkapsel, Abb. 221-222		**8050 220 002**
221	O-Ring	∅ 126 x 5 mm	**8050 221 001**
222	Hubodometerkapsel		**8050 222 002**
240	Radbolzen	M22 x 1,5/95 mm	**8050 240 002**
300	Bremssattel, links (RLOX0910/RLSX0910)	PAN22-1	**8050 300 002**
302	Bremssattel, rechts (RLOX0910/RLSX0910)	PAN22-1	**8050 302 002**
312	Passschraube		**8050 312 001**
314	Sechskantschraube		**8050 314 001**
320	Scheibenbremsbelag-Satz (RMOX0910/RMSX0910)	PAN19-1	**8050 320 001**
320	Scheibenbremsbelag-Satz (RLOX0910/RLSX0910)	PAN22-1	**8050 320 002**
340	Führungs-/Dichtungssatz (RLOX0910/RLSX0910/RMOX0910/RMSX0910)	PAN19-1/22-1	**8050 340 001**
360	Reparatursatz für Klemmeinheit (RLOX0910/RLSX0910/RMOX0910/RMSX0910)	PAN19-1/22-1	**8050 360 001**
380	Verschleißkontakt-Satz für eine Achse (RMOX0910/RMSX0910)	PAN19-1	**6370 999 755**
380	Verschleißkontakt-Satz für eine Achse (RLOX0910/RLSX0910)	PAN22-1	**6371 299 797**
390	Bremsscheibe (RLOX0910)	∅ 430 mm	**8050 390 001**
390	Bremsscheibe (RMSX0910)	∅ 370 mm	**8050 390 002**
395	Polrad	∅ 183 x 15 mm/Zähnezahl 100	**8050 395 001**
397	Membranbremszylinder	Typ 16	**3700 000 080**
397	Kombibremszylinder	Typ 16/24	**3419 882 040**
397	Kombibremszylinder	Typ 20/24	**3800 038 400**
398	Sechskantmutter	M16 x 1,5, DIN 934	**8050 398 001**


200
220
222
221
216
218
214
212
201
OS = 0
10 stud
242
244
245
595
208
204
202
206
590
510/541
580
581
582
584
583
579
110
111
112
526
528
551
553
555
240
598
398
553
552
554
556
557
568
561
550
558
559
562
562
563
501
515
514
513
512
510
502
506
504
507
508
501
578
576
579
575
520
522
500
216

Ersatzteile

passend für Achsen mit Trommelbremsen (DLSX0910 9 t, 22,5", ET 0, Radbolzen 10/335 mm)

Abb.	Beschreibung	Abmessung	Bestell-Nr.
110	ABS-Drehzahlsensor-Set, mit Fett und Klemmbuchse	Länge 350 mm	**0210 329 632**
200	Radnabe, komplett (RLSX0910/RMSX0910), Abb. 201-222	Einpresstiefe 0 mm, Lochanzahl 10	**8050 200 002**
202	Wellendichtring	117/153 x 16 mm	**8050 202 001**
204	Stoßring	90/144 x 11,7 mm	**8050 204 002**
206	Sicherungsring	∅ 150 mm	**8050 206 001**
208	Radlager, innen		**8050 208 001**
212	Radlager, außen		**8050 212 001**
214	Unterlegscheibe	120/56 x 5,4 mm	**8050 214 001**
216	Achsmutter	M55 x 1,5/Schlüsselweite 75 mm	**8050 216 001**
218	Sicherungsring	∅ 125 mm	**8050 218 001**
220/1	Radnabenkappe, komplett mit O-Ring, Abb. 221-222		**8050 220 001**
220/2	Hubodometerkapsel, Abb. 221-222		**8050 220 002**
221	O-Ring	∅ 126 x 5 mm	**8050 221 001**
222	Hubodometerkapsel		**8050 222 002**
240	Radbolzen	M22 x 1,5/95 mm	**8050 240 002**
500	Bremsbacken-Satz für eine Achse, Abb. 501/520/522/216	420 x 180 mm	**8050 500 003**
510	Bremsbackenrolle komplett, 3-teilig, Abb. 512-515		**8050 510 001**
520	Zugfeder		**8050 520 001**
522	Zugfeder		**8050 522 001**
526	Bremsbolzen		**8050 526 001**
528	Buchse	35/37 mm	**8050 528 001**
540	Bremsnockenwelle, links	420 x 180/Länge 604 mm	**8050 540 001**
541	Bremsnockenwelle, rechts	420 x 180/Länge 604 mm	**8050 541 001**
550	Nockenwellenlager-Satz für eine Achse, Abb. 551-563		**8050 550 001**
555	Lagerbuchse		**8050 555 001**
556	Schmiernippel	M8 x 1	**9515 109 140**
558	Stützlager		**8050 558 001**
559	Sechskantschraube	M8 x 30 mm	**6601 008 030**
560	Sechskantmutter	M8	**6603 008 000**
561	Unterlegscheibe	M8	**6605 008 400**
575	Gestängesteller-Satz für eine Achse, Abb. 576-579	Haldex S-ABA	**8050 575 001**
580	Abdeckblech-Satz für eine Achse, Abb. 581-584	420 x 180 mm	**8050 580 001**
590	Bremstrommel	420 x 180/Lochanzahl 10	**8050 590 001**
595	Polrad	206 x 13 mm/Zähnezahl 100	**8050 595 001**
597	Membranbremszylinder	Typ 20	**3700 000 020**
597	Membranbremszylinder	Typ 24	**3700 000 060**
597	Membranbremszylinder	Typ 30	**3700 000 070**
597	Kombibremszylinder	Typ 20/30	**3400 074 080**
597	Kombibremszylinder	Typ 24/30	**3734 618 111**
597	Kombibremszylinder	Typ 30/30	**3731 363 031**
598	Membranbremszylinder-Beipack mit Rundloch-Gabelkopf	Typ 20/24/30	**3700 000 100**
598	Membranbremszylinder-Beipack mit Langloch-Gabelkopf	Typ 20/24/30	**3419 988 280**

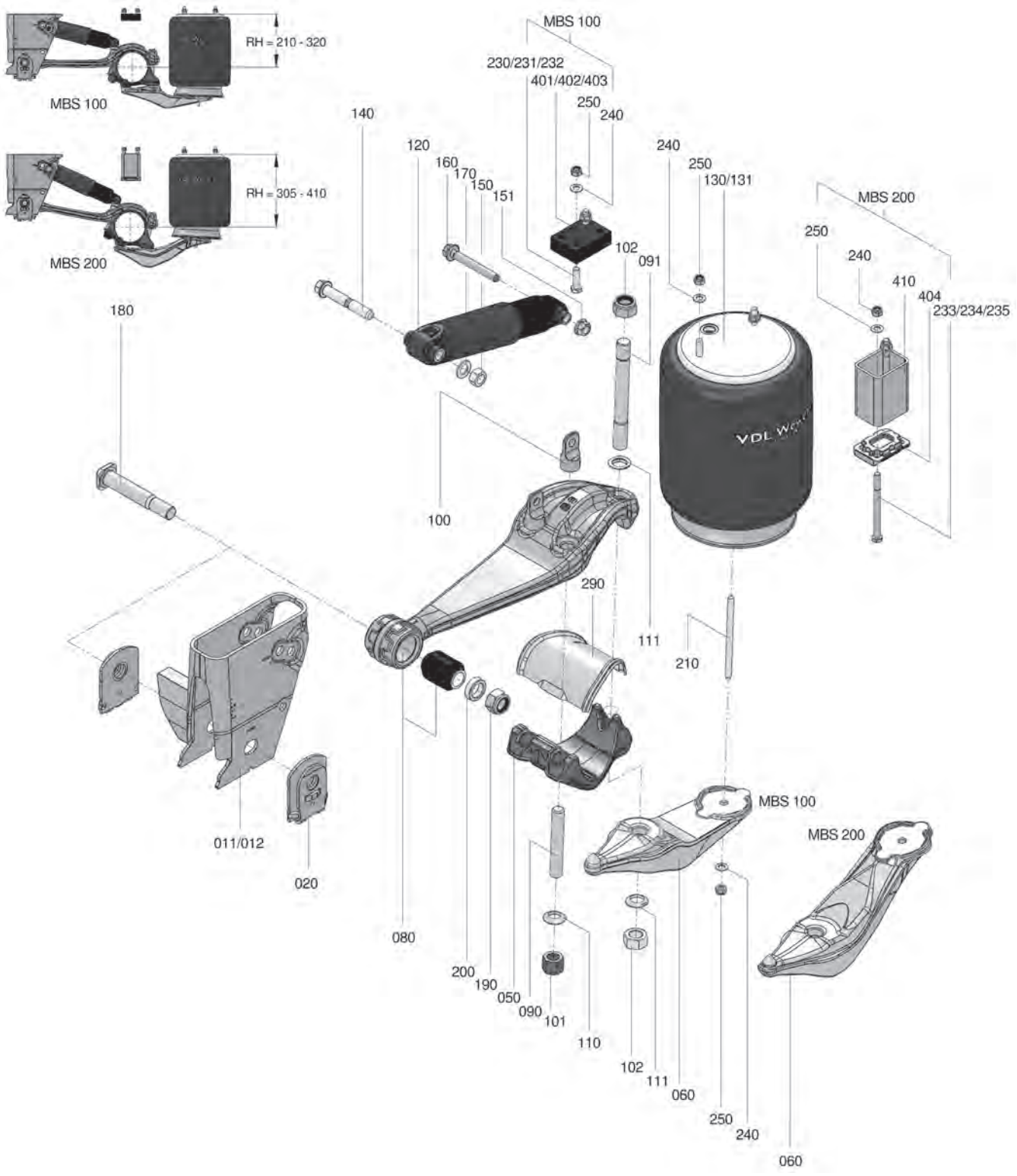
RH = 210 - 320
MBS 100
RH = 305 - 410
MBS 200
MBS 100
230/231/232
401/402/403
250
240
140
120
160
170
150
151
240
250
130/131
MBS 200
250
240
410
404
233/234/235
102
091
180
100
290
111
210
011/012
020
080
200
190
050
090
101
110
MBS 100
MBS 200
102
111
060
250
240
060

Ersatzteile

passend für Luftfederung (MBS 100/MBS 200)

Abb.	Beschreibung	Abmessung	Bestell-Nr.
11	Luftfederstütze, links		**8080 011 001**
12	Luftfederstütze,rechts		**8080 012 001**
50	Klemmstück		**8080 050 001**
60	Endstück MBS-1XX		**8080 060 001**
60	Endstück MBS-2XX		**8080 060 002**
80	Lenkerfeder MBS		**8080 080 001**
90	Gewindebolzen	M24 x 2/157 mm	**8080 090 001**
91	Gewindebolzen	M27 x 2/245 mm	**8080 091 001**
100	Halterung für Stoßdämpfer	M24 x 2	**8080 100 001**
101	Sechskantmutter	M24 x 2/30 mm	**8080 101 001**
102	Sechskantmutter	M27 x 2, DIN 934	**8080 102 001**
110	Scheibe, kugelförmig	M24, DIN 6319C	**8080 110 001**
111	Scheibe, kugelförmig	M27	**8080 111 001**
120	Stoßdämpfer		**8080 120 001**
130	Luftfeder	Kolben-∅ 300 mm	**8080 130 001**
131	Luftfeder	Kolben-∅ 335 mm	**8080 131 001**
140	Bolzen	M20 x 2/122 mm, Klasse 10.9	**8080 140 001**
150	Sechskantmutter	M20 x 2, DIN 934	**8080 150 001**
151	Sechskantmutter	M16 x 1,5	**8080 151 001**
160	Bolzen	M16 x 1,5, Klasse 10.9	**8080 160 001**
170	Unterlegscheibe	M20, DIN 125	**8080 170 001**
180	Federbolzen	M27 x 2/172 mm	**8080 180 001**
190	Sechskantmutter	M27 x 2, DIN 985	**8080 190 001**
200	Distanzstück	M27	**8080 200 001**
210	Gewindebolzen	M12 x 1,75/190 mm	**8080 210 001**
240	Unterlegscheibe	M12, DIN 125A	**8080 240 001**
250	Sechskantmutter	M12 x 1,75, DIN 985	**8080 250 001**
290	Zinkplatte		**8080 290 001**
404	Anschlagpuffer	95 x 70 mm	**8080 404 001**

VALX
GOING THE EXTRA MILE

1



2



Luftfeder/Luftfederbalg

Ausführung	Kolben-∅	Höhe, max.	Abb.	Bestell-Nr.
ohne Anschlagpuffer	300 mm	450 mm	1	**8080 130 001**
mit Anschlagpuffer	300 mm	450 mm	2	**8080 130 002**
ohne Anschlagpuffer	335 mm	500 mm		**8080 131 001**

Radbolzen

Gewinde M22 x 1,5
Gewindelänge 50 mm
Länge 90 mm
Festigkeitsklasse 10.9
Oberfläche dacrometisiert

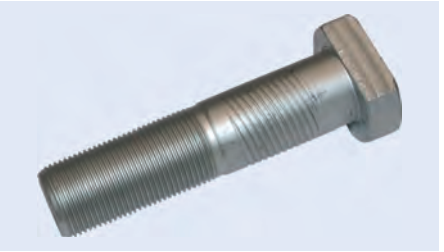

Bestell-Nr.	Vergleichs-Nr.
7770 178 720	Schmitz 017872

Radmutterschutzkappe



Bestell-Nr.	Vergleichs-Nr.
7770 163 430	Schmitz 016343



Luftfeder

Ausführung	Schrauben-Satz	Abb.	Bestell-Nr.	Vergleichs-Nr.
mit Stahlkolben	K011	1	**1788 283 001**	Schmitz 017924 Schmitz S015323
mit Kunststoffkolben	K025	2	**7600 001 080**	Weweler US 07074 F
Zweifaltenbalg mit Bördelplatte	K023	3	**1788 586 910**	Schmitz 016793
mit Kunststoffkolben	K009	4	**1788 750 999**	Schmitz 750999
mit Stahlkolben	K028	5	**1788 402 800**	Schmitz 015323
mit Kunststoffkolben	K037	6	**7770 165 120**	Schmitz 016512
mit Stahlkolben	K028	7	**1722 012 805**	Schmitz 017685
mit Kunststoffkolben	K009	8	**7777 510 650**	Schmitz 751065
mit Stahlkolben	K001		**1723 012 813**	Weweler US 07337RP



Luftfeder/Luftfederbalg

Beschreibung	Ausführung	Marke	Schrauben-Satz	Abb.	Bestell-Nr.	Vergleichs-Nr.
Luftfederbalg	Zweifaltenbalg	Phoenix	K023	1	**7770 167 930**	Schmitz 016793
Luftfeder	mit Kunststoffkolben	Firestone	K025	2	**8000 005 099**	Weweler US 07074 F
Luftfeder	mit Kunststoffkolben	Schmitz	K037	3	**7770 016 512**	Schmitz 016512
Luftfeder	mit Kunststoffkolben	Firestone	K009	4	**1788 586 185**	Schmitz 750999
Luftfeder		Schmitz		5	**7770 410 189**	Schmitz FAG041-0189
Luftfeder	mit Stahlkolben	Phoenix	K011	6	**1714 283 001**	Schmitz S015323
Luftfeder	mit Kunststoffkolben	Firestone			**1788 588 608**	Firestone W01 M58 8608



Luftfeder/Luftfederbalg

Beschreibung	Ausführung	Schrauben-Satz	Abb.	Bestell-Nr.	Vergleichs-Nr.
Luftfederbalg	Zweifaltenbalg	K023	1	**1780 200 220**	Conti FD 200-22 1/4 M10
Luftfeder	Zweifaltenbalg mit Bördelplatte	K023	2	**1780 200 191**	Conti FD 200-19 1/4 M10
Luftfederbalg	mit Kolben	K009	3	**1780 415 803**	Conti 4158 N P03
Luftfederbalg	mit Deckel, ohne Kolben			**5200 247 104**	Conti 4007 N P01
Luftfederbalg	mit Stahlkolben	K028	4	**1780 402 802**	Conti 4028 N P02
Luftfederbalg	mit Kunststoffkolben	K024		**1780 416 201**	Conti 4162 N P01

Schrauben-Satz

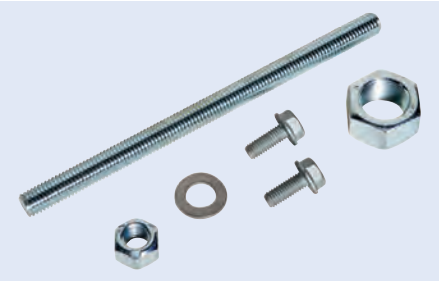

Bestell-Nr.	Vergleichs-Nr.
1722 084 958	Schmitz 016512

Schrauben-Satz



Ausführung	Bestell-Nr.
Phoenix 009	**1722 052 734**

Schrauben-Satz

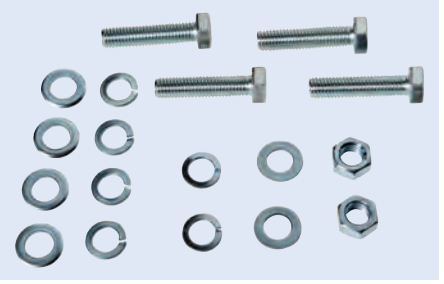

Ausführung	Bestell-Nr.
Phoenix K028	**1722 052 753**

Lenkerfeder

Breite 100 mm
Blattzahl 1
Buchse vorne 30/57 mm
Länge vorne 565 mm

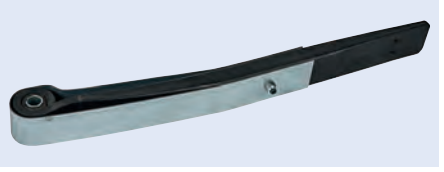

Sprengung	Kröpfung	Länge hinten	Bestell-Nr.	Vergleichs-Nr.
47 mm		490 mm	**1026 610 400**	Schmitz 014852
36 mm		410 mm	**1026 611 500**	Schmitz FAG0410072
35 mm	26 mm	490 mm	**1026 610 600**	Schmitz 015156

KNORR-BREMSE

Zuspanneinheit

Ausführung vereinheitlicht
Bremssystem SB 4309



Einbauseite	Typ	Bestell-Nr.	Vergleichs-Nr.
links	SK7042RC	**3450 414 790**	Knorr K012633
rechts	SK7052RC	**3450 414 791**	Knorr K012634

Zubehör

Beschreibung	Bestell-Nr.	Vergleichs-Nr.
Führungs-/Dichtungssatz	**3400 010 766**	Knorr K010766

KNORR-BREMSE

Scheibenbremsbelag-Satz

Ausführung ProTecS®, für Verschleißanzeiger vorbereitet
Qualität Jurid 539-39

Lieferumfang
mit Zubehör

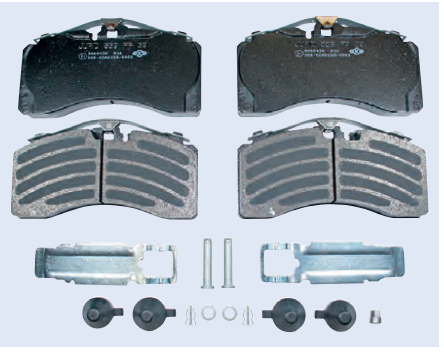

Abbildung entspricht 3406 660 850

Bremssystem	WVA-Nr.	Bestell-Nr.	Vergleichs-Nr.
SK7...	29158	**3406 660 850**	Schmitz 1161563
SB/SN6	29095	**3410 078 206**	Schmitz 1182958

Radmutter

Schlüsselweite 33 mm
Gewinde M22 x 1,5



passend für	Bestell-Nr.	Vergleichs-Nr.
Fruehauf	**9180 001 680**	Fruehauf M003141

Continental ContiTech

Luftfederbalg



Abbildung entspricht 9280 009 625

passend für	Ausführung	Bestell-Nr.	Vergleichs-Nr.
Kässbohrer	Zweifaltenbalg mit einvulkanisiertem Gürtelring und Wulstring	**1722 208 902**	Phoenix 2 B20 R-9
Kässbohrer	Zweifaltenbalg	**9280 009 625**	Phoenix SP 2 B 22 R-1

Schrauben-Satz

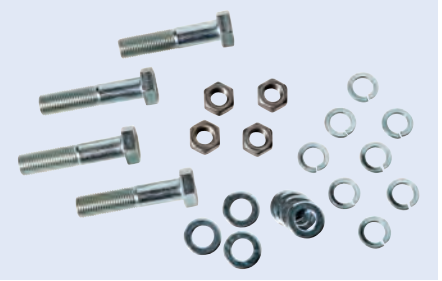

passend für	Ausführung	Bestell-Nr.
Hendrickson | **Meritor (ROR)** | **SAF** | **Weweler**	Phoenix K002	**1722 052 727**

Schrauben-Satz

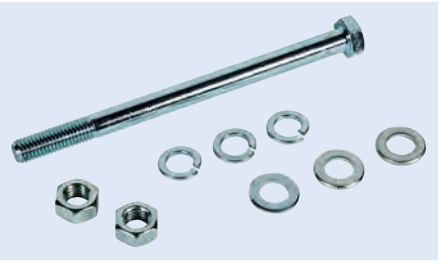

passend für	Ausführung	Bestell-Nr.
Acerbi | **Fruehauf** | **SMB**	Phoenix K010	**1722 052 735**

Schrauben-Satz



passend für	Ausführung	Bestell-Nr.
Mercedes-Benz TAS | **Meritor (ROR)** | **Schmitz Cargobull** | **Weweler** | **Holland Hitch**	Phoenix K011	**1722 052 736**

Schrauben-Satz



passend für	Ausführung	Bestell-Nr.
Fruehauf | **Hendrickson** | **Meritor (ROR)** | **SMB** | **Weweler**	Phoenix K015	**1722 052 740**

Schrauben-Satz

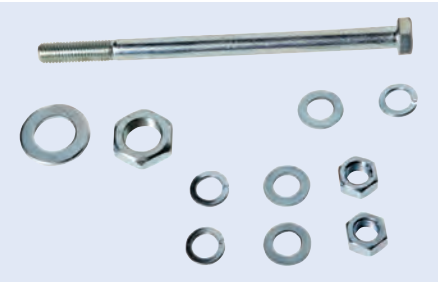

passend für	Ausführung	Bestell-Nr.
Cardi | **Fruehauf** | **Samro** | **SMB**	Phoenix K016	**1722 052 741**

Schrauben-Satz



Ausführung	Bestell-Nr.
Phoenix K019	**1722 052 744**

Schrauben-Satz

passend für Faltenbalg 1/4", M10

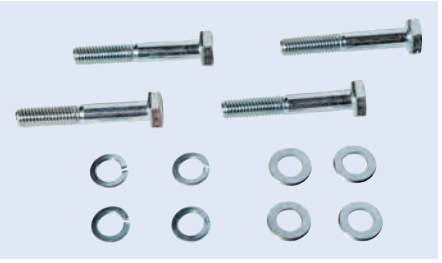

Ausführung	Bestell-Nr.
Phoenix K023	**1722 052 748**

Schrauben-Satz



passend für	Ausführung	Bestell-Nr.
Mercedes-Benz TAS	Phoenix K027	**1722 052 752**

Schrauben-Satz

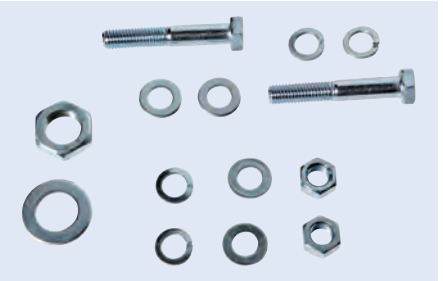

passend für	Ausführung	Bestell-Nr.
Bertoja | **Fruehauf** | **SMB**	Phoenix K030	**1722 052 755**

Lagerbuchse
für Blattfeder

Außen-∅ 65 mm
Innen-∅ 30 mm
Länge 102 mm



Bestell-Nr.
1028 306 501

Federbuchse

Außen-∅ 38 mm
Innen-∅ 30 mm
Länge 100 mm

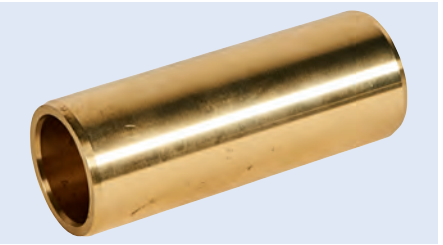

Bestell-Nr.
1230 381 000

Federbügel

Form 0
Gewinde M24
Länge 452 mm
lichte Weite 125 mm

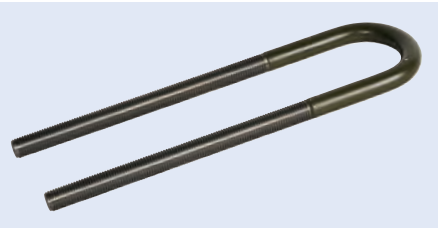

Bestell-Nr.
6104 506 300

Kegelrollenlager



Typ	Außen-∅	Innen-∅	Höhe	Bestell-Nr.
320 21X	160 mm	105 mm	37,2 mm	**8001 320 212**
322 12	110 mm	60 mm	29,75 mm	**8001 322 122**
323 10	110 mm	50 mm	42,5 mm	**8001 323 102**
323 12	130 mm	60 mm	48,5 mm	**8001 323 122**
323 14A	150 mm	70 mm	54 mm	**8001 323 142**
330 20	150 mm	100 mm	43,9 mm	**8001 330 202**
330 21	160 mm	105 mm	43 mm	**8001 330 212**
330 22	170 mm	110 mm	47 mm	**8001 330 222**
331 16	130 mm	80 mm	38 mm	**8001 331 162**
331 18	150 mm	90 mm	45 mm	**8001 331 182**
332 08	80 mm	40 mm	33 mm	**8001 332 082**
332 13	120 mm	65 mm	41 mm	**8001 332 132**
332 15	130 mm	75 mm	41 mm	**8001 332 152**
332 17	150 mm	85 mm	49 mm	**8001 332 172**
332330	130 mm	70 mm	57 mm	**8001 332 332**
528 983	130 mm	70 mm	57 mm	**8015 289 832**
KHM218248/10	147 mm	90 mm	40 mm	**8012 102 482**

Kegelrollenlager



Abbildung entspricht 8001 323 120

Typ	Außen-∅	Innen-∅	Breite	Bestell-Nr.	Vergleichs-Nr.
320 21	160 mm	105 mm	35 mm	**8001 320 210**	SKF VKHB 2160
323 12	130 mm	60 mm	48,5 mm	**8001 323 120**	SKF VKHB 2003
330 20	150 mm	100 mm	39 mm	**8001 330 200**	SKF VKHB 2124
331 16	130 mm	80 mm	37 mm	**8001 331 160**	SKF VKHB 2177
331 18	150 mm	90 mm	45 mm	**8001 331 180**	SKF VKHB 2178
332 15	130 mm	75 mm	41 mm	**8001 332 150**	SKF VKHB 2028
332 08	80 mm	40 mm	32 mm	**8001 332 080**	SKF VKHB 2065
332 330	130 mm	70,01 mm	57 mm	**8001 332 330**	SKF VKHB 2071
524 851	145 mm	90 mm	35 mm	**8001 524 851**	SKF VKHB 2226

FAG

Kegelrollenlager

Typ 323 10
Außen-∅ 110 mm
Innen-∅ 50 mm
Breite 42,5 mm

Bestell-Nr.
8001 323 100



SKF

Radlager-Satz

Außen-∅ 112 mm
Innen-∅ 82 mm
Breite 196 mm

Lieferumfang
Hub Unit, Schrauben, O-Ring und Fett

Bestell-Nr.	Vergleichs-Nr.
8001 554 900	SKF VKBA 5549



SAF

Radlager

Außen-∅ 147 mm
Innen-∅ 90 mm
Breite 40 mm

Bestell-Nr.	Vergleichs-Nr.
8001 210 248	SKF VKHB 2029



SKF

Radlager

Abbildung entspricht 8001 528 983

Breite	Außen-∅	Innen-∅	Bestell-Nr.	Vergleichs-Nr.
37,5 mm	140 mm	82 mm	**7600 000 342**	SKF VKHB 2315
57,5 mm	130 mm	70 mm	**8001 528 983**	SKF VKHB 2132

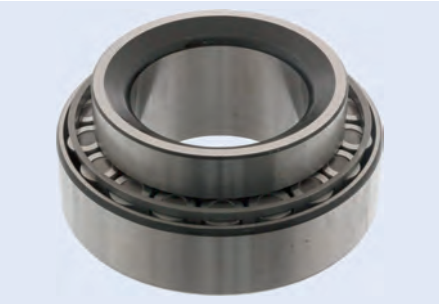

FAG

EINFACH EINZUBAUEN.

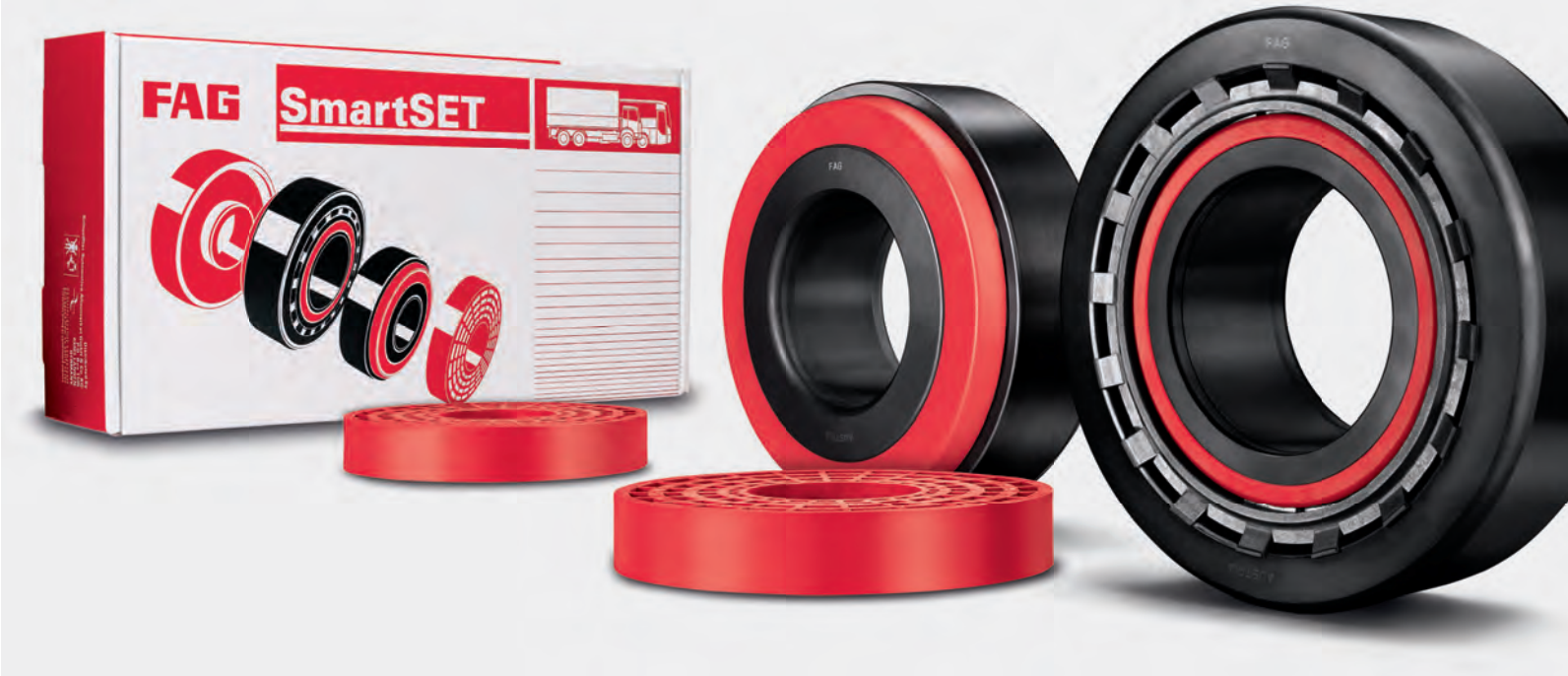

Schwer kaputt zu kriegen.
FAG SmartSET – die einbaufertige Reparaturlösung für LKW-Radlager.

Vormontiert, vorgefettet, vorpositioniert – das FAG SmartSET wurde anhand der Bedürfnisse der Werkstatt exklusiv für den Ersatzteilmarkt entwickelt. Die neue Reparaturlösung für LKW und Trailer reduziert reparaturbedingte Standzeiten auf ein Minimum und erhöht die Lebensdauer auf ein Maximum.

Weitere Informationen:
www.repxpert.de
Schaeffler REPXPERT Service Center: 00800 1 753-3333*
*kostenfreie Rufnummer, Mo. – Fr. von 8.00 – 17.00 Uhr

LUK INA FAG RUVILLE

SCHAEFFLER
AUTOMOTIVE AFTERMARKET

JOST

Hubodometer

zur Wegstreckenkontrolle, Montage direkt auf der Achskappe oder stoßgeschützter Einbau in Spezial-Achskappe



Umfang	Reifengröße	Bestell-Nr.	Vergleichs-Nr.
3260 mm	385.65-22,5/15.00-22,5/18.00-19,5	**3001 502 250**	Jost J 3240-3260
3220 mm	10.00-20, 11.00-22,5, 14.80-22,5, 405.70-20	**3001 317 500**	Jost J 3175-3220
2860 mm	7.50-20, 255.70-22,5, 285.60-22,5, 455.40-22,5, 305.60-22,5, 315.60-22,5, 435.50-19,5	**3001 003 868**	Jost J 2830-2860
3470 mm	12.00-20/14.75.80-20/13.00-22,5/16.50-22,5/18.00-22,5/425.65-22,5	**3001 351 000**	Jost J 3410-3470
2520 mm	7.50-16, 9.00-15, 235.75-17.5	**3001 246 400**	Jost J 2464-2520
3015-3134 m	9.00-20, 10.00-22,5, 315.70-22,5, 275.80-22,5, 335.80-20, 385.65-19,5, 495.45-22,5, 385.55-22,5, 305.70-22,5, 9.00-22,5, 435.50-22,5	**3001 301 500**	Jost J 3015-3134
3015-3134 m	9.00-20, 10.00-22,5, 315.70-22,5, 275.80-22,5, 335.80-20, 385.65-19,5, 495.45-22,5, 385.55-22,5, 305.70-22,5, 9.00-22,5, 435.50-22,5	**3001 153 134**	Jost JD1 3015-3134
2790 m	9.50-19,5, 305.70-19,5, 295.60-22,5, 445.45-19,5, 385.55-19,5	**3001 003 866**	Jost J 2790

EUROPART®

Stoßdämpfer

Ausführung Öldruck, Zweirohr-System
Befestigung Auge/Auge



(Abbildung ähnlich)

Länge	Bestell-Nr.	Vergleichs-Nr.
265-381 mm	**9588 912 755**	Sachs 314 347 Koni 91-2754
279-394 mm	**9201 301 431**	Sachs 310 134
280-395 mm	**9200 001 225**	Sachs 131 254
292-432 mm	**6123 722 890**	Sachs 312 978
295-426 mm	**9200 001 220**	Sachs 123 840
296-431 mm	**7670 003 000**	Sachs 315 152 Koni 91-2400
318-476 mm	**9200 186 760**	Koni 91-2229
319-474 mm	**9200 001 250**	Sachs 313 057 Koni 91-2516
320-463 mm	**9180 000 880**	Sachs 280 499
326-496 mm	**6123 722 830**	Sachs 312 561 Koni 91-2207
328-500 mm	**5200 207 220**	Sachs 313 056
340-515 mm	**7565 052 450**	Sachs 123 439
351-541 mm	**6123 722 880**	Sachs 312 977
425-695 mm	**6134 813 311**	Sachs 170 178
466-766 mm	**6134 813 780**	Sachs 170 183
475-795 mm	**6134 813 712**	Sachs 170 179
475-800 mm	**6134 813 292**	Sachs 106 201

KONI

Stoßdämpfer

Ausführung Zweirohr-System
Befestigung Auge/Auge



Länge	Bestell-Nr.	Vergleichs-Nr.
265-381 mm	**9588 912 754**	Koni 91-2754
274-369 mm	**7600 000 204**	Koni 91-2527
295-426 mm	**7600 000 611**	Koni 91-2227

SACHS

Stoßdämpfer

Ausführung Öldruck, Zweirohr-System
Befestigung Auge/Auge
Modell Super Touring



Abbildung entspricht 9270 310 135

Länge	Bestell-Nr.	Vergleichs-Nr.
279-394 mm	**9466 326 050**	Sachs 310 134
294-429 mm	**9270 310 135**	Sachs 310 135

Stoßdämpfer

Ausführung ein-/nachstellbar
Befestigung Auge/Auge
Länge 318-476 mm



(Abbildung ähnlich)

Bestell-Nr.	Vergleichs-Nr.
7770 148 560	Koni 91-2229

Haldex

Bremssattel
mit Belag

Bremssystem SBS 2220
Typ DBT22LT

Einbauseite	Bestell-Nr.	Vergleichs-Nr.
links	**3970 095 620**	Haldex 95620C
rechts	**3970 095 621**	Haldex 95621C



KNORR-BREMSE

Führungs-/Dichtungssatz
für Bremssattel

Bestell-Nr.	Vergleichs-Nr.
3400 010 766	Knorr K010766



KNORR-BREMSE

Zuspanneinheit
Reparaturlösung

Ausführung vereinheitlicht
Bremssystem SB/SN6

Einbauseite	Typ	Bestell-Nr.	Vergleichs-Nr.
links	SN6580RC	**3400 047 087**	Knorr K013174
rechts	SN6570RC	**3400 047 086**	Knorr K013173



KNORR-BREMSE

Zuspanneinheit

Ausführung vereinheitlicht
Bremssystem SB 4345

Einbauseite	Typ	Bestell-Nr.	Vergleichs-Nr.
links	SN7196RC	**3450 414 747**	Knorr K003784
rechts	SN7186RC	**3450 414 746**	Knorr K003783



KNORR-BREMSE

Zuspanneinheit

Ausführung vereinheitlicht

Einbauseite	Typ	Bestell-Nr.	Vergleichs-Nr.
links	SN7195RC	**3450 414 745**	Knorr K003782
rechts	SN7185RC	**3450 414 744**	Knorr K003781



1

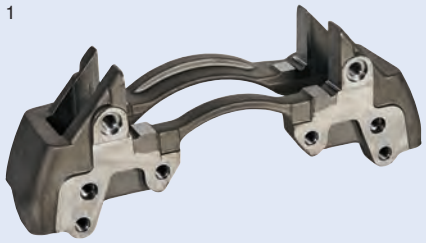

2

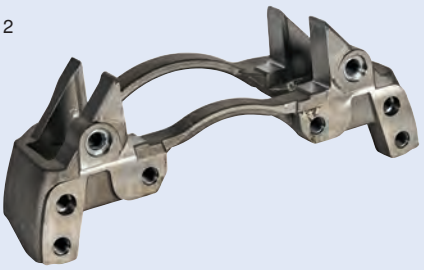

3

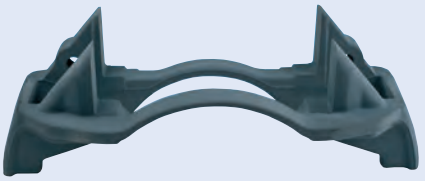

KNORR-BREMSE

Bremsträger

Ausführung	Abb.	Bestell-Nr.	Vergleichs-Nr.
für Scheibenbremse 22,5"	1	**3450 412 141**	Knorr K001275
für Scheibenbremse 19,5"	2	**3411 000 690**	Knorr K000690
für Scheibenbremse 19,5"	3	**3450 412 100**	Knorr K001105

KNORR-BREMSE

Verschleißkontakt-Satz

Typ SN6/SN7

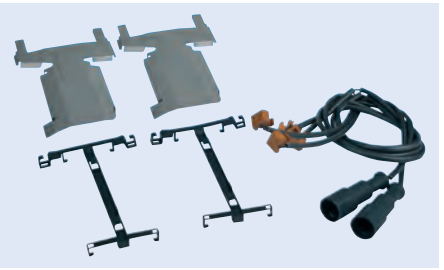

Bestell-Nr.	Vergleichs-Nr.
3400 093 700	Knorr K000937

KNORR-BREMSE

Drehzahlsensor

Lieferumfang
mit Fett und Klemmhülse



Ausführung	Länge	Bestell-Nr.	Vergleichs-Nr.
Axial	300 ± 10 mm	**3450 403 065**	Knorr 0486001078000
Radial	400 ± 10 mm	**3413 733 004**	Knorr 0486000134000
Radial	1000 ± 50 mm	**3450 400 815**	Knorr 0486000136000

WABCO

Sensorverlängerungskabel
für ABS

Länge 3000 mm
Querschnitt 2 x 0,75 mm²



Bestell-Nr.	Vergleichs-Nr.
0767 120 300	WABCO 449 712 030 0

Haldex

Adapterkabel
für Sensorverlängerung

Länge 3000 mm
Farbe schwarz
Material PUR

Bestell-Nr.	Vergleichs-Nr.
2127 009 774	Haldex 814004401



1



2



Feststellbremse

Gewinde 25 x 5
Radius 200 mm
Farbe schwarz

Beschreibung	Länge	Abb.	Bestell-Nr.
mit umlegbarer Kurbel und Seilöse (15 mm ∅)	740 mm	1	**9081 312 690**
mit umlegbarer Kurbel und Seilrolle (60 mm ∅)	405/510 mm	2	**9081 313 400**

Feststellbremse

Ausführung mit schwenkbarer Kurbel, Seilrolle (80 mm ∅), eingängigem Trapezgewinde (26 x 5 mm), geschmiedeter Spindelmutter C 45
Länge 440 mm

Bestell-Nr.
9081 315 510

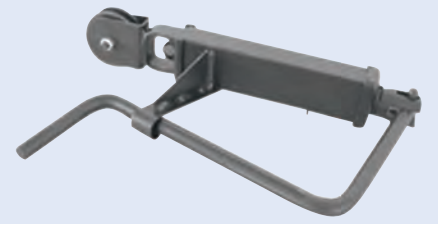



Quality comes first. Always.

This is why leading truck manufacturers like Iveco, MAN, Mercedes-Benz, Renault, Scania and Volvo put their trust in us. And that's also why many fleet managers, mechanics and drivers worldwide think of us first for aftermarket products.

Thank you for over 100 years of trust.



For trouble-free years on the road.

Install confidence
www.vsm.skf.com

SKF®



Reifen

Nasshaftung NH C

Abb.	Reifengröße	Profil	Felgengröße	Profiltiefe	Tragfähigkeitsindex	Rollwiderstand RW	Rollgeräusch RG		Bestell-Nr.
1	215/75R17.5	AGC28	6.00 - 17.5"	15.5	135/133J	E	76 dB(A)	[1]	**1217 527 426**
1	235/75R17.5	AGC28	6.75 - 17.5"	16.5	143/141J (144/144F)	E	77 dB(A)	[1]	**1217 527 432**
1	245/70R17.5	AGC28	7.50 - 17.5"	16.5	143/141J (144/144F)	E	77 dB(A)	[1]	**1217 527 437**
1	265/70R19.5	AGC28	7.50 - 19.5"	17.5	143/141J	E	77 dB(A)	[1]	**1217 527 444**
1	275/70R22.5	AGC28	8.25 - 22.5"	17.5	148/145L	E	77 dB(A)	[1]	**1217 527 449**
1	385/55R22.5	AGC28	11.75 - 22.5"	16.5	160K (158L)	C	77 dB(A)	[1]	**1217 527 487**
1	385/65R22.5	AGC28	11,75 - 22,5"	16.8	160K (158L)	C	77 dB(A)	[1]	**1217 538 566**
1	425/65R22.5	AGC28	13.00 - 22.5"	16.5	165K	C	77 dB(A)	[1]	**1217 527 498**
1	445/65R22.5	AGC28	14.00 - 22.5"	16.5	169K	C	77 dB(A)	[1]	**1217 527 500**
2	215/75R17.5	ATL35	6.00 - 17.5"	12	135/133J	E	76 dB(A)		**1217 527 427**
2	235/75R17.5	ATL35	6.75 - 17.5"	13	143/141J (144/144F)	D	76 dB(A)		**1217 527 433**
3	385/65R22.5	ATR33	11,75 - 22,5"	16,8	160K (158L)	C	76 dB(A)	[1]	**1217 527 496**
4	385/65R22.5	HN809	11.75 - 22.5"	15	160K	C	76 dB(A)		**1217 527 492**
5	245/70R17.5	ATR65	7.50 - 17.5"	11	143/141J (146/146F)	C	76 dB(A)	[1]	**1217 527 508**
5	265/70R19.5	ATR65	7.50 - 19.5"	13	143/141J	C	76 dB(A)	[1]	**1217 527 509**
5	285/70R19.5	ATR65	8.25 - 19.5"	14	150/147J	C	76 dB(A)	[1]	**1217 527 510**
5	385/55R19.5	ATR65	12.25 - 19.5"	15	156J	C	76 dB(A)	[1]	**1217 527 511**
5	385/55R22.5	ATR65	11,75 - 22,5"	16.5	160J (158L)	C	76 dB(A)	[1]	**1217 527 515**
5	385/65R22.5	ATR65	11,75-22,5"	16,8	160K	C	76 dB(A)	[1]	**1217 527 512**
5	425/65R22.5	ATR65	13.00 - 22.5"	16.5	165K	C	76 dB(A)	[1]	**1217 527 513**
5	445/65R22.5	ATR65	14.00 - 22.5"	16.5	169K	C	76 dB(A)	[1]	**1217 527 514**
6	435/50R19.5	HN829	14.00 - 19.5"	15	160J	C	73 dB(A)	[1]	**1217 527 506**
6	445/45R19.5	HN829	14.00 - 19.5"	15	160J	C	73 dB(A)	[1]	**1217 527 507**

[1] mit M+S Kennzeichen

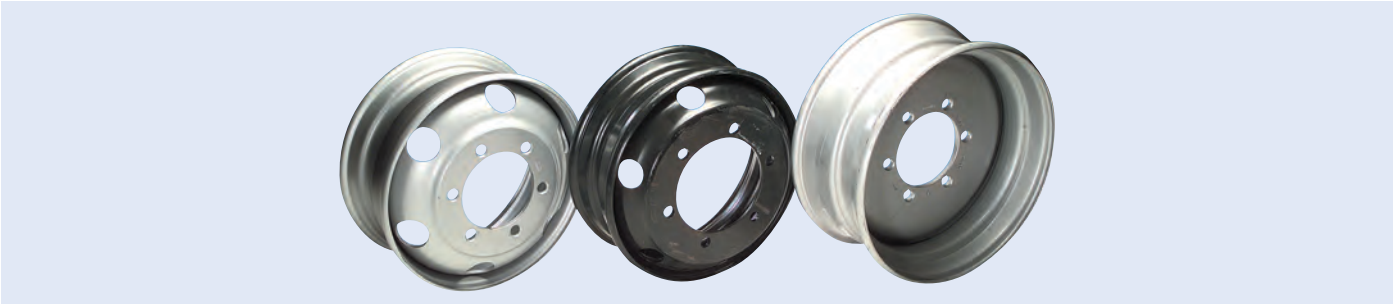

Scheibenrad

Material Stahl
Radbolzenzahl 6

Größe	Mittenloch-∅	Lochkreis-∅	Ausführung	Einpresstiefe	Bestell-Nr.
17,5 x 6,00	161 mm	205 mm	bolzen- und mittenzentriert, für Einzelbereifung	116 mm	**8600 170 501**
17,5 x 6,00	202 mm	245 mm	mittenzentriert	115 mm	**8600 287 097**
17,5 x 6,75	202 mm	245 mm	mittenzentriert	127,5 mm	**8602 870 099**

Material Stahl
Radbolzenzahl 8
Mittenloch-∅ 221 mm
Lochkreis-∅ 275 mm

Größe	Ausführung	Einpresstiefe	Bestell-Nr.
19,5 x 6,75	bolzen- und mittenzentriert, für Einzelbereifung	134 mm	**8600 190 302**
19,5 x 7,5	bolzen- und mittenzentriert	143 mm	**8602 890 120**
19,5 x 7,5	mittenzentriert	143 mm	**8600 289 120**
19,5 x 8,25	mittenzentriert	157,5 mm	**8600 015 372**
19,5 x 14	mittenzentriert	0 mm	**8602 890 043**

Material Stahl
Radbolzenzahl 10
Lochkreis-∅ 225 mm
Mittenloch-∅ 176 mm

Größe	Ausführung	Einpresstiefe	Bestell-Nr.
17,5 x 6,00	bolzen- und mittenzentriert	120 mm	**8600 170 901**
17,5 x 6,75	bolzen- und mittenzentriert, innenliegendes Ventil (ILV)	129 mm	**8600 858 500**
19,5 x 7,50	bolzen- und mittenzentriert	138 mm	**8600 190 403**

Material Stahl
Radbolzenzahl 10
Lochkreis-∅ 335 mm
Mittenloch-∅ 281 mm

Größe	Ausführung	Einpresstiefe	Bestell-Nr.
19,5 x 14,00	mittenzentriert (MZ), außenliegendes Ventil (ALV)	120 mm	**8600 190 901**
22,5 x 7,5	bolzen- und mittenzentriert (BMZ), außenliegendes Ventil (ALV)	153 mm	**8600 220 301**
22,5 x 7,5	mittenzentriert (MZ), außenliegendes Ventil (ALV)	153 mm	**8602 920 531**
22,5 x 7,5	mittenzentriert	141,5 mm	**8602 920 165**
22,5 x 8,25	mittenzentriert (MZ), außenliegendes Ventil (ALV)	152 mm	**8600 292 386**
22,5 x 9,00	bolzen- und mittenzentriert (BMZ), außenliegendes Ventil (ALV)	161 mm	**8600 292 350**
22,5 x 11,75	bolzen- und mittenzentriert	135 mm	**8600 292 366**
22,5 x 11,75	bolzen- und mittenzentriert (BMZ), außenliegendes Ventil (ALV)	0 mm	**8600 220 701**
22,5 x 11,75	mittenzentriert (MZ), außenliegendes Ventil (ALV)	120 mm	**8600 292 399**
22.5 x 13	mittenzentriert	120 mm	**8602 920 652**

Radbolzenabdeckring

Lochanzahl 8
Lochkreis-∅ 275 mm
Bohrungs-∅ 22 mm
Material Stahl
Oberfläche grundiert

Bestell-Nr.
9080 000 020



Radzierblende

Lochanzahl 6
Lochkreis-∅ 205 mm
Bohrungs-∅ 18 mm
Material Stahl
Oberfläche grundiert

Bestell-Nr.
9080 000 010



Radzierblende

Lochanzahl 6
Lochkreis-∅ 245 mm
Bohrungs-∅ 19 mm
Material Stahl
Oberfläche grundiert

Bestell-Nr.
8610 370 810



Radzierblende

Typ 1, universell passend

– schnelle Montage (ca. 2 Minuten pro Rad)
– kein Lösen der Radbolzen oder Muttern erforderlich
– das Rad kann abmontiert werden, ohne die Kappe zu entfernen

Größe 22,5"
Material Edelstahl

Anwendungsbereich
für alle Felgen mit stark geschwungenem Felgenhorn

Zentralkappe im Lieferumfang nicht enthalten – bitte separat bestellen!

Einbauort	Bestell-Nr.
vorne	8610 704 100
hinten	8610 704 200

Zubehör

Beschreibung	Bestell-Nr.
Zentralkappe	8604 501 505



Radzierblende

Ausführung grundiert
Lochanzahl 10
∅ 335 mm

Bestell-Nr.
8601 720 200



Radzierblende

Material	Edelstahl
Oberfläche	poliert
Lochanzahl	10
Bohrungs-∅	24 mm
∅	335 mm

Bestell-Nr.
8600 702 500

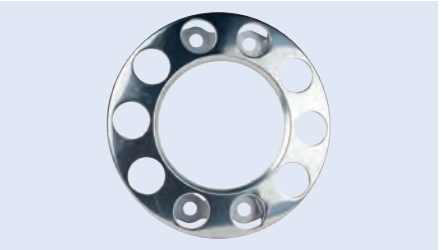

Halter

für Radzierblende

Abmessung 70 x 43 x 38 mm

Bestell-Nr.
8600 704 120

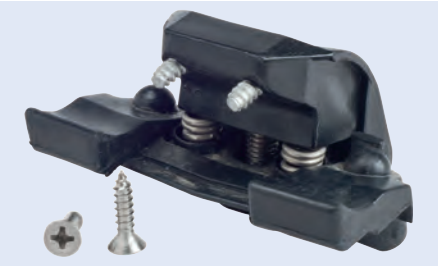

AEOLUS TYRES
Technology Meets Performance
Die meist bewährte
Aeolus Trailer Reifen
HN809
NEO ALLROADS T+
AGC28
Mehr Infos? www.aeolus-tyres.de - info@aeolus-tyres.de



Metallventil

Ausführung	Länge	Drehmoment	Abb.	Bestell-Nr.
gerade	41 mm	12-15 Nm	1	**2300 001 005**
gerade	36 mm	9-14 Nm	2	**9245 626 580**
gerade	41 mm	9-14 Nm	2	**9191 003 694**
gerade	32 mm	9-14 Nm	3	**9245 622 799**
gerade	47 mm	4-6 Nm	4	**9245 623 330**
gerade	32 mm	4-6 Nm	5	**9240 000 460**
gerade	33 mm		6	**9245 631 110**
gerade	43 mm		7	**9245 631 120**
gerade	49 mm		8	**9245 631 130**
gerade	61,5 mm		9	**9245 631 150**
35 MSF	35 mm	25-31 Nm	10	**9245 626 616**
27° gebogen	70 mm	12-15 Nm	11	**9240 000 430**
27° gebogen	90 mm	12-15 Nm	11	**9240 000 440**
27° gebogen	70 mm	9-14 Nm	12	**9245 626 719**
27° gebogen	70 mm	9-14 Nm	12	**9245 626 690**
27° gebogen	80 mm	12-15 Nm	12	**9245 626 960**
27° gebogen	100 mm	12-15 Nm	12	**2300 001 028**
27° gebogen	119 mm	12-15 Nm	12	**9245 626 867**
45° gebogen	58 mm	12-15 Nm	13	**9240 000 480**
90° gebogen	114 mm	4-6 Nm	14	**2300 001 026**

1


2


3


4


5


6
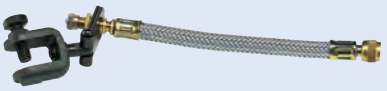

7


Ventilverlängerung

Ausführung	Länge	Abb.	Bestell-Nr.
starr	115 mm	1	**9240 001 055**
starr	150 mm	1	**9240 001 015**
starr	170 mm	1	**9240 001 057**
starr	34 mm	2	**9245 624 010**
starr	54 mm	2	**9245 624 027**
starr	100 mm	3	**2300 000 936**
starr	125 mm	3	**9240 001 011**
beweglich	140 mm	4	**9240 000 500**
beweglich	180 mm	4	**9240 000 510**
beweglich	210 mm	4	**9240 000 520**
beweglich, drahtverstärkt	125 mm	5	**2300 000 942**
beweglich, drahtverstärkt	175 mm	5	**2300 000 958**
beweglich, drahtverstärkt	300 mm	5	**9245 624 450**
beweglich, drahtverstärkt, mit Festspannbügel	250 mm	6	**9245 624 144**
beweglich, drahtverstärkt, mit Festspannbügel	300 mm	6	**9245 624 151**
beweglich	75 mm	7	**9244 015 413**
beweglich	85 mm	7	**9244 015 414**
beweglich	105 mm	7	**2300 091 056**
beweglich	145 mm	7	**9244 015 613**
beweglich	185 mm	7	**9244 015 713**
beweglich	215 mm	7	**9244 015 714**
beweglich	315 mm	7	**9244 015 715**
beweglich	415 mm	7	**9244 015 716**
beweglich	1000 mm	7	**9244 015 717**

Radmutter

Norm DIN 74361

Höhe	Oberfläche	Schlüsselweite	Gewinde	Bestell-Nr.
26 mm	phosphatiert	30 mm	M20 x 1,5	**1303 201 551**
27 mm	phosphatiert	32 mm	M22 x 1,5	**1303 221 551**
26 mm	geometisiert	32 mm	M22 x 1,5	**1303 221 552**



Flachbundmutter

Norm DIN 74361
Oberfläche phosphatiert

Höhe	Schlüsselweite	Gewinde	Bestell-Nr.
18 mm	24 mm	M18 x 1,5	**1303 181 580**
22 mm	30 mm	M22 x 1,5	**1303 221 581**

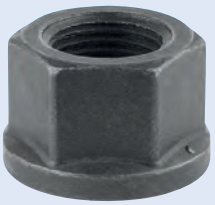



Radsicherungsmutter

NORD-LOCK®

Lose Radmuttern an Schwerlastfahrzeugen stellen ein kostspieliges, gefährliches und ungelöstes Problem dar. Glücklicherweise gibt es jetzt eine Lösung für dieses Problem – die NORD-LOCK® Radsicherungsmutter (RS-Mutter). Das Lockern der Radmuttern ist der Hauptgrund für Radverlust und kann schnell Unfälle mit schweren Konsequenzen zur Folge haben. Das Unfallrisiko sowie Personen- und Sachschäden aufgrund verloren gegangener Räder sind nicht die einzigen Folgen von sich lösenden Radmuttern. Häufige Ursachen für sich lockernde Radmuttern sind z. B. Vibrationen, ungeeignete Werkzeuge beim Anziehen, thermische Ausdehnung und Kontraktion der Radmuttern, Bremsen und Beschleunigen oder Ölverlust der Achse auf die Radmutter. Lockern sich die Radmuttern und bieten den Rädern Spiel, so verschleißen auch die Reifen schneller. Nicht zentrierte Räder bedeuten sogar einen höheren Kraftstoffverbrauch. Daher wirken sich die neuartigen Radsicherungsmuttern auch auf den Fahrzeugunterhalt positiv aus.

Gewinde M22 x 1,5
Schlüsselweite 32 mm
Verpackungseinheit 20

Bestell-Nr.
9900 623 823

Radmutterschutzkappe

Material Kunststoff



Schlüsselweite	Höhe	Oberfläche	Bestell-Nr.
27 mm	40 mm	chrom	**8600 000 020**
27 mm	40 mm	schwarz	**8600 000 010**
30 mm	48 mm	chrom	**8600 000 040**
30 mm	48 mm	schwarz	**8600 000 030**
32 mm	43,6 mm	chrom	**8600 000 651**
32 mm	43,8 mm	schwarz	**8600 000 603**
32 mm	46,5 mm	chrom	**8600 000 060**
32 mm	46,5 mm	schwarz	**8600 000 050**
32 mm	49 mm	schwarz	**8600 000 602**
32 mm	63 mm	schwarz	**8600 000 621**
33 mm	50 mm	chrom	**8600 000 080**
33 mm	50 mm	schwarz	**8600 000 070**



Radmuttersicherung

verhindert bei korrektem Einbau, dass sich Radmuttern lösen, dadurch kann Radverlust und somit ein potenzielles Risiko eines schweren Unfalls vermieden werden

Schlüsselweite 32 mm
Verpackungseinheit 25

TÜV-Gutachten gem. § 19.2 vorhanden, Abnahme nicht erforderlich.

	Bestell-Nr.
	5050 060 158



Sicherheitsverbindung

Checklink

Sorgt durch Verbinden einer Radmutter mit der nächsten dafür, dass eine lockere Radmutter nicht vom Radbolzen geschleudert wird. Keine Radmuttersicherung - hält nur die lose Mutter fest. Ein Verzug zeigt an, dass sich eine Radmutter gelöst hat.

Schlüsselweite	Bestell-Nr.
32 mm	**9245 660 123**
33 mm	**9245 660 124**

SICHER

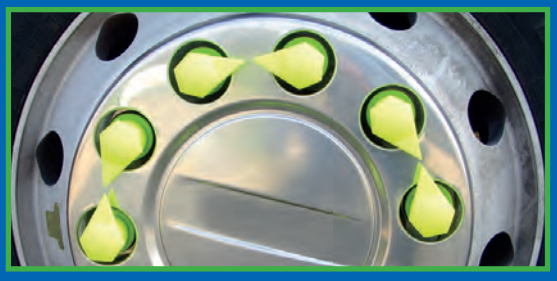

UNSICHER



Radmutterindikator-Produktreihe

Die Reifenkontrolle ist vor Fahrtbeginn laut Berufsgenossenschaft und StVO Pflicht. Häufig führt Unwissenheit und Zeitdruck dazu, dass diese Prüfung vor Fahrtantritt nicht durchgeführt wird. Checkpoint® Radmutterindikatoren schaffen Abhilfe. Mit minimalem Aufwand und großer Wirkung lässt sich die visuelle Kontrolle schnell und effizient durchführen. Sicherheitsbewusstsein ist auch Imagepflege. In allen Transportbereichen ist Sicherheit heute oberstes Gebot. Checkpoints machen dieses gestiegene Sicherheitsbewusstsein nach außen deutlich.

Checkpoint®
zeigt an, wenn eine Radmutter sich an einem Nutzfahrzeug bewegt. Zwei Indikatoren werden auf benachbarte Radmuttern angebracht, so dass die jeweiligen Spitzen der Indikatoren aufeinander zeigen. Sollte sich eine Radmutter lösen, bewegt sich der Zeiger entsprechend der Bewegung der Radmutter und zeigt somit eine gelöste Radmutter deutlich an.

Dustite®
bietet alle Vorzüge des bewährten Checkpoint® an und kombiniert diese darüberhinaus mit einer Radmutter-Staubschutzkappe. Dustite® wird nach dem gleichen Prinzip wie Checkpoint® angebracht und ausgerichtet.

Dustite LR®
funktioniert nach dem gleichen Prinzip wie Dustite®, nur dass der Zeiger nicht unten, sondern oben an der Staubschutzkappe angebracht ist, so dass diese Produkte bei Felgen mit Radzierblenden angewendet werden können.

EUROPART
GUT ZU WISSEN



Radmuttersicherung

Safewheel®

Eine Sicherheitslösung, die eine Positionshalter-Funktion in einem Arbeitsschritt bietet und die Wahrscheinlichkeit der Bewegung einer Radmutter verringert.

Radbolzenzahl	Schlüsselweite	Lochkreis-∅	Bestell-Nr.
6	24 mm	245 mm	**9245 660 341**
6	27 mm	205 mm	**9245 660 342**
6	27 mm	245 mm	**9245 660 343**
8	30 mm	275 mm	**9245 660 346**
8	32/33 mm	275 mm	**9245 660 347**
10	30 mm	335 mm	**9245 660 344**
10	32/33 mm	335 mm	**9245 660 340**

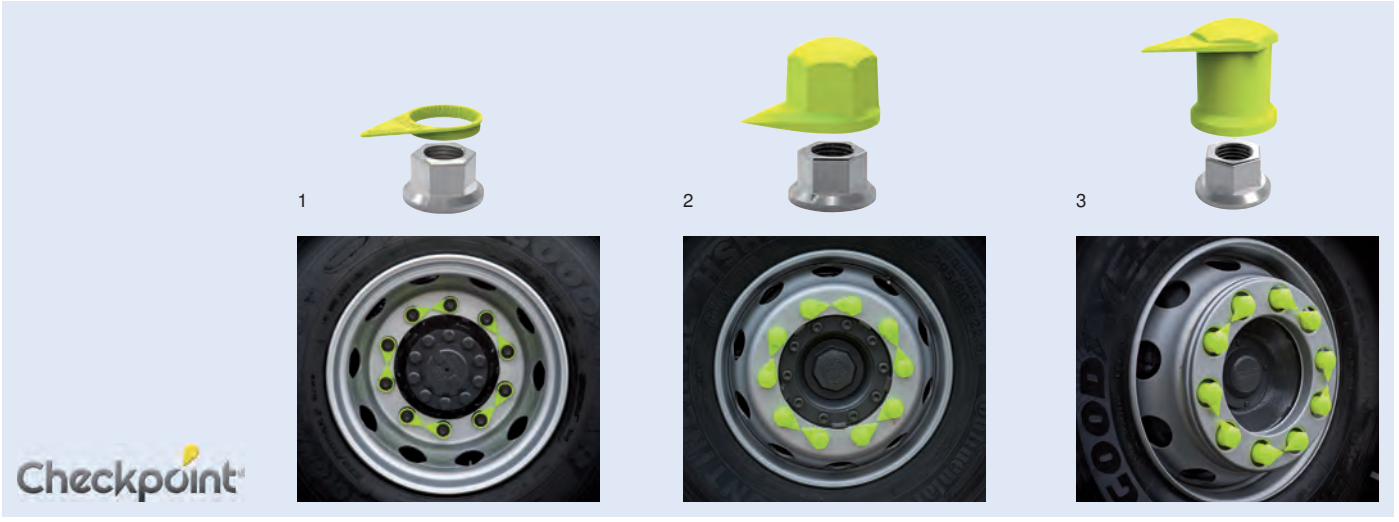

Radmutterindikator

Modell	Schlüsselweite	Abb.	Bestell-Nr.
Checkpoint®	24 mm	1	**9245 660 101**
Checkpoint®	27 mm	1	**9245 660 102**
Checkpoint®	30 mm	1	**9245 660 103**
Checkpoint®	32 mm	1	**9245 660 100**
Checkpoint®	33 mm	1	**9245 660 104**
Dustite®	32 mm	2	**9245 660 113**
Dustite®	33 mm	2	**9245 660 114**
Dustite LR®	24 mm	3	**9245 660 129**
Dustite LR®	27 mm	3	**9245 660 134**
Dustite LR®	30 mm	3	**9245 660 117**
Dustite LR®	32 mm	3	**9245 660 118**
Dustite LR®	33 mm	3	**9245 660 119**

www.europart.net



Lösungen gesucht. Experten-Know-how erhalten.

Erstklassige Beratung:
fachkundiger Service in jedem Bereich

Damit Sie sich immer auf eine **kompetente Beratung** auf höchstem Niveau verlassen können, werden unsere Mitarbeiter kontinuierlich **produkt- und fachspezifisch geschult**. Dies gewährleistet einen **erstklassigen Rundum-Service**, der Ihnen immer eine **professionelle Lösung** verspricht.

Abgerundet durch den stetigen **Austausch mit unseren Zulieferern** und Herstellern, dürfen Sie sich selbst bei komplexen Produkten sicher sein, dass wir **kein Problem ungelöst** und keinen Wunsch unbeachtet lassen.




STOP
STOP
WABCO
STOP
STOP
WABCO

Druckluftkomponenten und Zubehör

Modulatoren, ABS-Steuergeräte und Zubehör 264–267

Löseventile.....268–271

ABS-/EBS-Ventile 272, 273

Membranbremszylinder 274, 275

Kombibremszylinder 276–278

Anhängerbremsventile.....279, 280

Hebe-/Senkventile 281, 282

Elektronische Luftfederung.....284, 285

Entwässerungsventile.....286

Reifendruckkontrollsysteme.....287

Kupplungen und Zubehör 288–292

Druckluftbehälter 293

Raufoss ABC-Steckverbindungssystem 294–312

Diagnosekoffer 313

Übersicht Druckluftbremssysteme.....314–359

Haldex

EBS-Anhängermodulator

System EB+ Gen3 - 2S (4S)/2M
Ausführung mit 2-Wege- und Schnelllöseventil

Bestell-Nr.	Vergleichs-Nr.
7300 820 001	Haldex 950 823 008

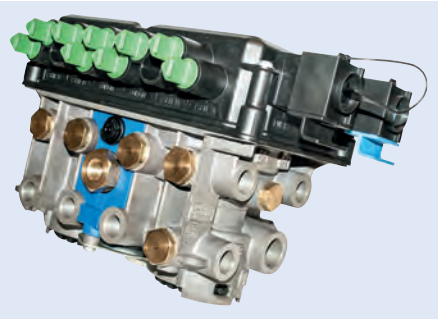

Haldex

EBS-Verbindungskabel

Material PVC
Spannung 24 V

Anwendungsbereich
für Zusatz-Anschluss
für COLAS®/ILAS®-E, DIN 72585

Länge	Bestell-Nr.	Vergleichs-Nr.
5000 mm	**3970 800 485**	Haldex 814012241
7000 mm	**3970 800 481**	Haldex 814012201



Haldex

Steckdose
mit Kabel

Ausführung pins x7 + CAN bus ISO 11993, nicht abgesichert
Farbe blau
Kabellänge 12 m
Material PVC
passend für Stromversorgung ISO 7638

Bestell-Nr.	Vergleichs-Nr.
3700 000 401	Haldex 814 003 102



KNORR-BREMSE

EBS-Anhängermodulator

System TEBS4 - 4S/3M
Spannung 24 V
Typ-Nr. ES2053

Bestell-Nr.	Vergleichs-Nr.
3403 978 243	Knorr II39782N50

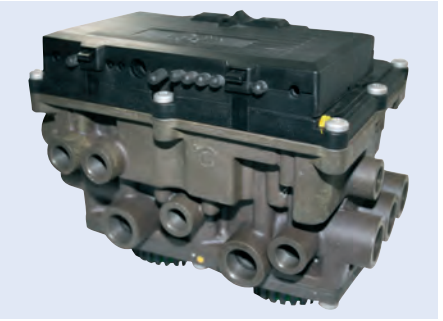

KNORR-BREMSE

EBS-Anhängermodulator

System TEBS G2.1 Premium - 2S/2M
Spannung 24 V
Typ-Nr. ES2060

Lieferumfang
ohne Verschraubung

Bestell-Nr.	Vergleichs-Nr.
3400 590 250	Knorr K019359V02N50



WABCO

EBS-Anhängermodulator
im Austausch

System TEBS-E Premium - 4S/3M
Ausführung 7x GIO, mit ECAS
Anschluss M22 x 1,5 (Vorrat)
Spannung 24 V

Lieferumfang
ohne Verschraubungen und ohne PEM (Pneumatic Extension Module)

Bestell-Nr.	Vergleichs-Nr.
3800 020 607	WABCO 480 102 060 7

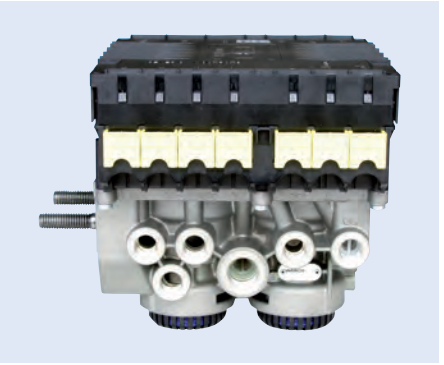

WABCO

EBS-Anhängermodulator

System TEBS-E Standard - 2S/2M
Ausführung 4x GIO, ohne ECAS
Anschluss M22 x 1,5 (Vorrat)
Spannung 24 V

Lieferumfang
ohne Verschraubungen und ohne PEM (Pneumatic Extension Module)

Bestell-Nr.	Vergleichs-Nr.
3800 102 030	WABCO 480 102 030 7

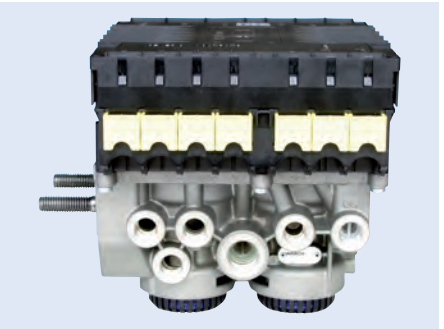

WABCO

EBS-Anhängermodulator
Reman

System TEBS-D/RSS Premium - 4S/3M
Ausführung mit Verschleißindikator
Anschluss elektrisch, Bat/ILS/ECAS/ELM/24N/Telematik
Spannung 24 V

Bestell-Nr.	Vergleichs-Nr.
3800 102 014	WABCO 480 102 014 R



WABCO

ABS-Steuergerät

VCS II Elektronik

System Standard 2S/2M
Spannung 24 V

Bestell-Nr.	Vergleichs-Nr.
0765 000 700	WABCO 400 500 070 0

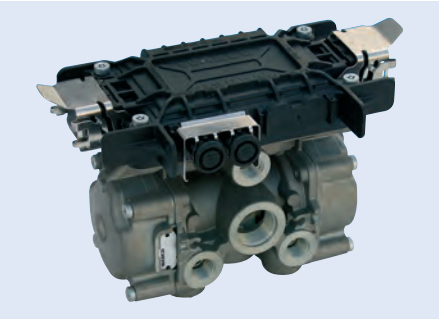

WABCO

ABS-Steuergerät

VCS II Elektronik, im Austausch

System Standard 2S/2M
Spannung 24 V

Bestell-Nr.	Vergleichs-Nr.
3800 029 014	WABCO 400 500 070 7

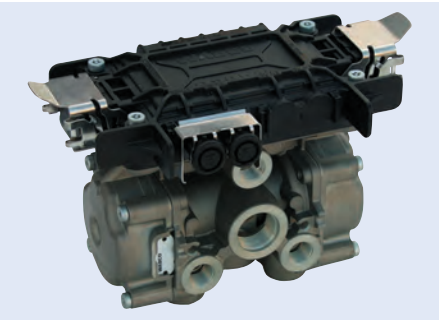

WABCO

ABS-Steuergerät

VCS II Elektronik, im Austausch

System Premium 4S/2M (3M)
Spannung 24 V

Bestell-Nr.	Vergleichs-Nr.
3800 029 013	WABCO 400 500 081 7

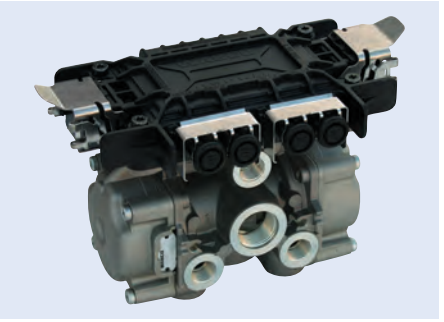

WABCO

ABS-Steuergerät

VCS II Elektronik

Ausführung lackiert
System Premium 4S/2M (3M)
Spannung 24 V

Bei bestimmten Fahrzeuganwendungen muss ein ABS-Relaisventil (WABCO 472 195 020 0/472 195 031 0) mitbestellt werden!

Bestell-Nr.	Vergleichs-Nr.
0765 000 820	WABCO 400 500 082 0

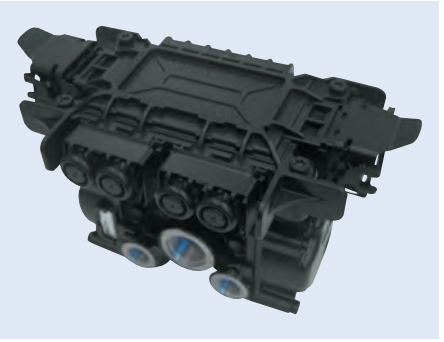

Alternative Lösungen

WABCO 400 500 070 0 kann durch WABCO 400 500 081 0 ersetzt werden.
WABCO 400 500 081 0 kann durch WABCO 400 500 082 0 ersetzt werden.
WABCO 400 500 082 0 kann durch WABCO 400 500 081 0 ersetzt werden.

Die Parametereinstellungen sollten stets durch eine in der WABCO Diagnose-Software geschulte Person durchgeführt werden.

EUROPART GUT ZU WISSEN

WABCO

Umrüstsatz

von Vario C auf VCS II

Ausführung mit Magnetventil



Bestell-Nr.	Vergleichs-Nr.
0761 059 262	WABCO 446 105 926 2

Haldex

Anzeigegerät

Info Centre 2

Wird an der Flanke des Trailers/Anhängers montiert. Zum Auslesen des Kilometerzählers und der Fehlercodes sowie weiterer Informationen, die in der ECU-ABS-Elektronik vorhanden sind. Wird über den ABS-Diagnoseanschluss von der ABS-Verkabelung versorgt. Großer LCD-Bildschirm mit scharfer, kontrastreicher Anzeige und drei Bedientasten. Rote LED-Warnleuchte signalisiert für 10 Minuten nach Abstellen des Fahrzeugs, ob eine Stürung vorliegt.

Lieferumfang
ohne Kabel



Bestell-Nr.	Vergleichs-Nr.
3781 501 101	Haldex 815041001

Haldex

Löseventil

Ausführung manuell
Gewinde M16 x 1,5

Befestigung	Bestell-Nr.	Vergleichs-Nr.
in line	**3735 218 011**	Haldex 352018011
Flansch	**3779 026 570**	Haldex 352045001



KNORR-BREMSE

Löseventil

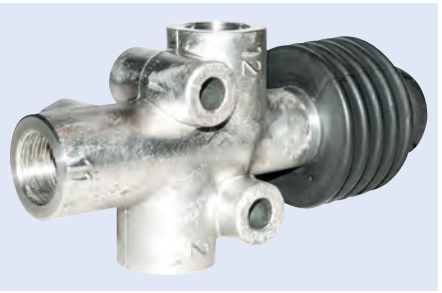

Abbildung entspricht 3400 017 120

Anschlussgewinde	Betriebsdruck	Typ-Nr.	Bestell-Nr.	Vergleichs-Nr.
12/2: M22 x 1,5	max. 8,5 bar	AE4257	**3400 017 120**	Knorr II18068
12/2: M16 x 1,5	max. 8 bar	AE4264	**3400 426 400**	Knorr II36055
12/2: M22 x 1,5	max. 8,5 bar	AE4232	**3402 423 200**	Knorr II36133

Haldex

1



2



Schnelllöseventil

Anschluss 1 M22 x 1,5
Anschluss 3 M22 x 1,5

Anschluss 2	Befestigung	Betriebsdruck	Abb.	Bestell-Nr.	Vergleichs-Nr.
4 x M16 x 1,5	Flansch	max. 10,5 bar	1	**3735 613 031**	Haldex 356022011
1 x M22 x 1,5	in line	max. 7,35 bar	2 [1]	**3735 601 011**	Haldex 356001011

[1] mit verstärkter Membran

Haldex

Rückschlagventil

Ausführung mit Pendelkolben
Anschlussgewinde 1/12/2: M22 x 1,5
Betriebsdruck max. 10 bar

Bestell-Nr.	Vergleichs-Nr.
3779 024 050	Haldex 333001201



1



2



Schnelllöseventil

Anschluss 3 M22 x 1,5
Betriebsdruck max. 12 bar

Anschluss 1	Anschluss 2	Abb.	Bestell-Nr.	Vergleichs-Nr.
2 x M22 x 1,5	4 x M16 x 1,5	1	**0645 000 510**	WABCO 973 500 051 0
M22 x 1,5	2 x M22 x 1,5	2	**0064 500 000**	WABCO 973 500 000 0

1

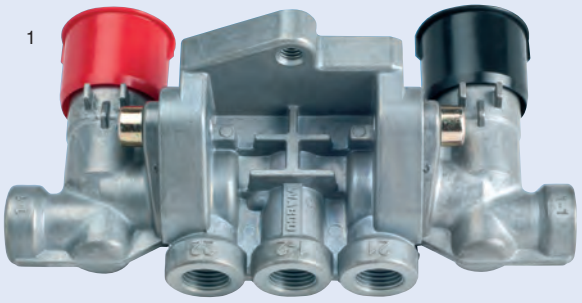

2

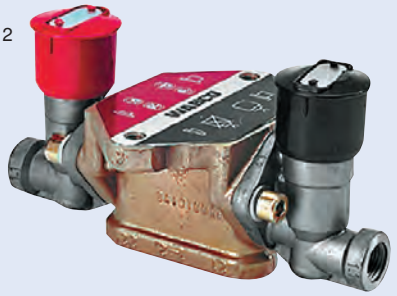

Löseventil

Anschlussgewinde 1-1/1-2/21/22: M16 x 1,5
Betriebsdruck max. 8,5 bar

Anwendungsbereich
für Membran- und Federspeicherteil

Ausführung	Abb.		Bestell-Nr.	Vergleichs-Nr.
doppelt, ohne Rückschlagventil, mit Betätigungsschild	1		**0610 010 520**	WABCO 963 001 052 0
mit Rückschlagventil und Betätigungsschild	2	[1]	**0610 010 517**	WABCO 963 001 051 7

[1] im Austausch

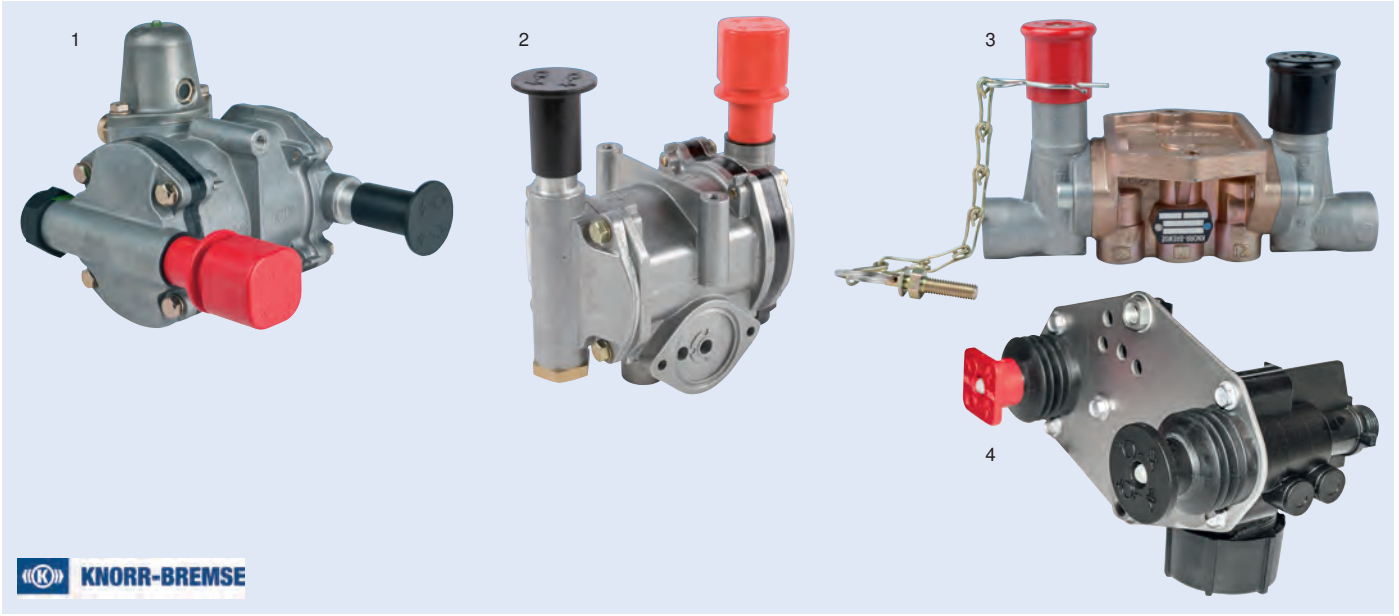

Kombilöseventil

Betriebsdruck max. 8,5 bar

Ausführung	Anschlussgewinde	Abb.		Bestell-Nr.	Vergleichs-Nr.
mit Überströmventil und Sperrventil	1/1-2/21/22: 8 x 1 2:12 x 1,5	1	[1]	**3400 020 123**	Knorr K020123N00
mit Überströmventil, ohne Sperrventil	1/1-2: M16 x 1,5 2: M22 x 1,5	2		**3400 045 781**	Knorr K015849N00
mit Rückschlagventil und Sperrventil	1/11/21/22/3: M16 x 1,5	3		**3402 424 700**	Knorr II36131
mit Überströmventil, ohne Sperrventil	1/1-2/21/22/23: 8 x 1	4	[1]	**8000 257 000**	Knorr K025700N00

[1] Anschluss PTC (Push-to-Connect)

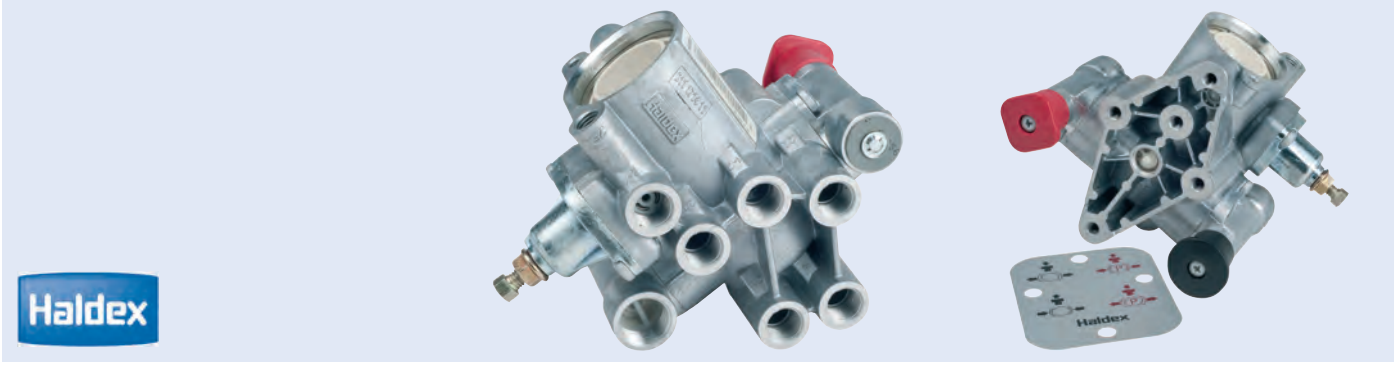

Kombilöseventil

TrCM (Trailer Control Modul)

Das Trailer Control Module erfüllt insbesondere die Forderungen der EEC Richtlinie 71/320 Bremssysteme und ECE Regelung R 13.

Ausführung	ohne Rückschlagventil, mit Überström- und Löseventil	Öffnungsdruck	6,2 bar
Anschlussgewinde	1: M22 x 1,5 1-2/21/22/23/24/4: M16 x1,5 25: M12 x 1,5	Schließdruck	5,2 bar
		Norm	DIN ISO 1219
		Temperaturbereich	-40 bis +70 °C
Betriebsdruck	10 bar		

Lieferumfang
mit Hinweisschild

erfüllt insbesondere die Forderungen der EEC Richtlinie 71/320 Bremssysteme und ECE Regelung R 13

Bestell-Nr.	Vergleichs-Nr.
3735 267 001	Haldex 352067101

Haldex

Kombilöseventil

TrCM+ Safe Parking

Parking Hold ist eine Zusatzfunktion die bewirkt, dass beim Ankuppeln zwar die Betriebsbremse löst, aber die Federspeicherzylinder in Bremsstellung gehen. Vor Antritt der Fahrt müssen die Federspeicherzylinder manuell mit dem Löseventil gelöst werden.

Anschlussgewinde	1/12: M22 x 1,5 1-2/21/23/24/2/4: M16 x 1,5 25: M12 x 1,5
Betriebsdruck	10 bar
Öffnungsdruck	6,2 bar
Schließdruck	5,2 bar
Norm	DIN ISO 1219
Temperaturbereich	-40 bis +70 °C

Anwendungsbereich
Sattel-Anhänger, Zentralachs-Anhänger, Drehschemel-Anhänger

erfüllt insbesondere die Forderungen der EEC Richtlinie 71/320 Bremssysteme und ECE Regelung R 13



Bestell-Nr.	Vergleichs-Nr.
3973 520 676	Haldex 352067601

Haldex

Kombilöseventil

TEM® Safe Parking

Safe Parking ist eine Zusatzfunktion die bewirkt, dass beim Abkuppeln oder Druckverlust die Federspeicherzylinder in Bremsstellung gehen. Vor Antritt der Fahrt müssen die Federspeicherzylinder manuell mit dem Parkventil gelöst werden.

Betriebsdruck	10 bar
Öffnungsdruck	6,2 bar
Schließdruck	5,2 bar
Temperaturbereich	-40 bis +80 °C

Anwendungsbereich
Sattel-Anhänger, Zentralachs-Anhänger, Drehschemel-Anhänger

erfüllt insbesondere die Forderungen der EEC Richtlinie 71/320 Bremssysteme und ECE R 13



Abbildung entspricht 3973 520 750

Ausführung	Anschlussgewinde	Bestell-Nr.	Vergleichs-Nr.
mit Überström- und Löseventil	1/12: M22 x 1,5 1-2/21: M16 x 1,5	**3973 520 750**	Haldex 352075001
ohne Überström-, mit Löseventil	1/12: M22 x 1,5 1-2: M16 x 1,5	**0397 352 011**	Haldex 352075011
mit Überström-, ohne Löseventil	1/12: M22 x 1,5 1-2/21: M16 x 1,5	**0397 352 031**	Haldex 352075031
ohne Überström- und Löseventil	1/12: M22 x 1,5 1-2: M16 x 1,5	**3973 520 510**	Haldex 352075051
mit Überström- und Löseventil	1/1-2/12/21: TU 8 x 1	**3773 520 751**	Haldex 352075101

WABCO

Kombilöseventil

PREV

Ausführung	mit Hinweisschild
Betriebsdruck	max. 10 bar



Typ	Bestell-Nr.	Vergleichs-Nr.
	0390 039 000	WABCO 971 002 900 0
im Austausch	**3800 029 007**	WABCO 971 002 900 7

KNORR-BREMSE

1



2



ABS-Drucksteuerventil

Anschlussgewinde 1/2: M22 x 1,5
4: M16 x 1,5
Betriebsdruck max. 10 bar
Nennstrom 1.65 A
Spannung 24 V
Temperaturbereich -40 bis +75 °C

Ausführung	Anschluss	Typ-Nr.	Abb.	Bestell-Nr.	Vergleichs-Nr.
mit Relaisfunktion	elektrisch, M24 x 1		1	**3450 408 080**	Knorr K125877K50
ohne Relaisfunktion	elektrisch, Bajonett DIN 72585	BR9234	2	**3450 408 710**	Knorr II37091N00

WABCO

1

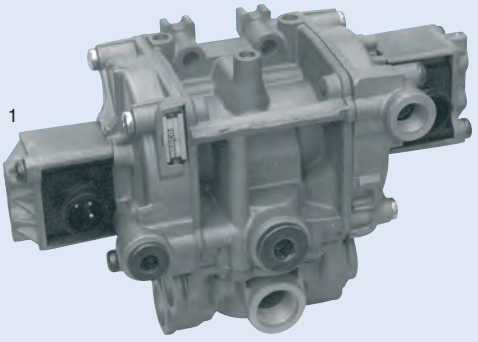

2

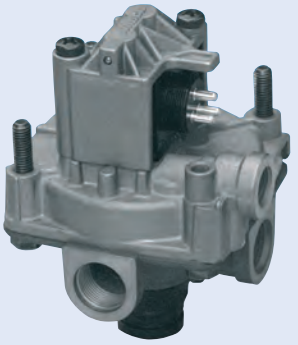

ABS-Relaisventil

im Austausch

Anschluss elektrisch, Bajonett (DIN)
Betriebsdruck max. 10 bar
Spannung 24 V
Temperaturbereich -40 bis +80 °C

Anschlussgewinde	Schutzart	Abb.	Bestell-Nr.	Vergleichs-Nr.
1/21/22/23: M22 x 1,5	IP66/69K	1	**0371 950 407**	WABCO 472 195 041 7
1/2: M22 x 1,5 4: M16 x 1,5	IP68	2	**0371 950 310**	WABCO 472 195 031 7

WABCO

EBS-Relaisventil

Ausführung	3/2-Wege
Anschluss	elektrisch, Bajonett (DIN)
Anschlussgewinde	1/2: M22 x 1,5 4: M12 x 1,5
Betriebsdruck	max. 10 bar
Schutzart	IP69K
Spannung	24 ± 6 V
Temperaturbereich	-40 bis +80 °C

Bestell-Nr.	Vergleichs-Nr.
0642 070 010	WABCO 480 207 001 0

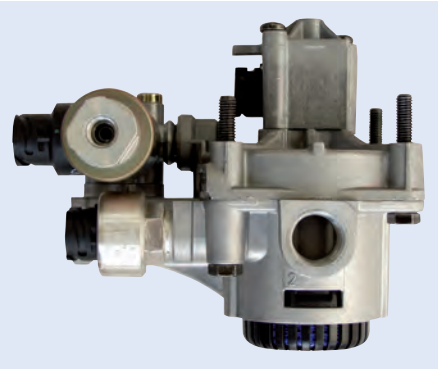

WABCO

Reparatursatz
für EBS-Relaisventil

Lieferumfang
1 EBS-Relaisventil
1 Adapterkabel mit Bajonett-Stecker
1 Anschlusskabel mit Steckdose
1 Einschraub-Steckverbinder, M12 x 1,5/∅ 8 x 1

Bestell-Nr.	Vergleichs-Nr.
0376 034 300	WABCO 480 207 921 2

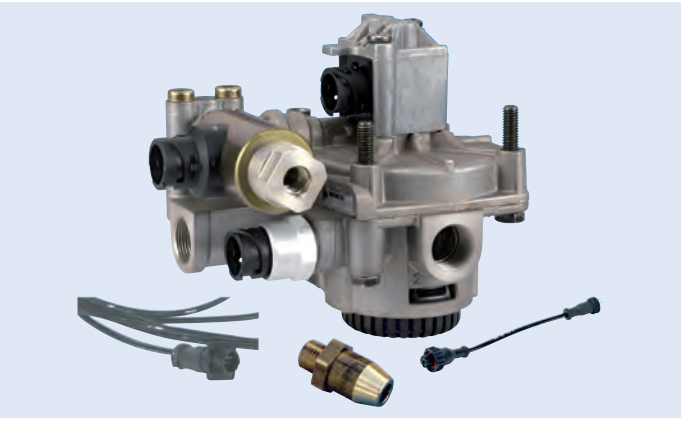

WABCO

Reparatursatz
für EBS-Relaisventil

Lieferumfang
2 x Schraube, 1 x Dichtung, 1 x Beiblatt

Bestell-Nr.	Vergleichs-Nr.
3800 207 920	WABCO 480 207 920 2





Membranbremszylinder

Typ 16

Hub 57 mm
Kolbenstangenlänge 15 mm
Betriebsdruck max. 10 bar

Anschluss	Abb.	Bestell-Nr.	Vergleichs-Nr.
2 x M16 x 1,5	1	**3700 010 007**	Haldex 125160001
M16 x 1,5	2	**3705 160 003**	Haldex 125160008



Membranbremszylinder

Typ 24

Anschluss 2 x M16 x 1,5
Hub 80 mm
Kolbenstangenlänge 186 mm
Kolbenstangengewinde M16 x 1,5
Betriebsdruck max. 10 bar

Bestell-Nr.	Vergleichs-Nr.
3973 240 002	Haldex 123240002

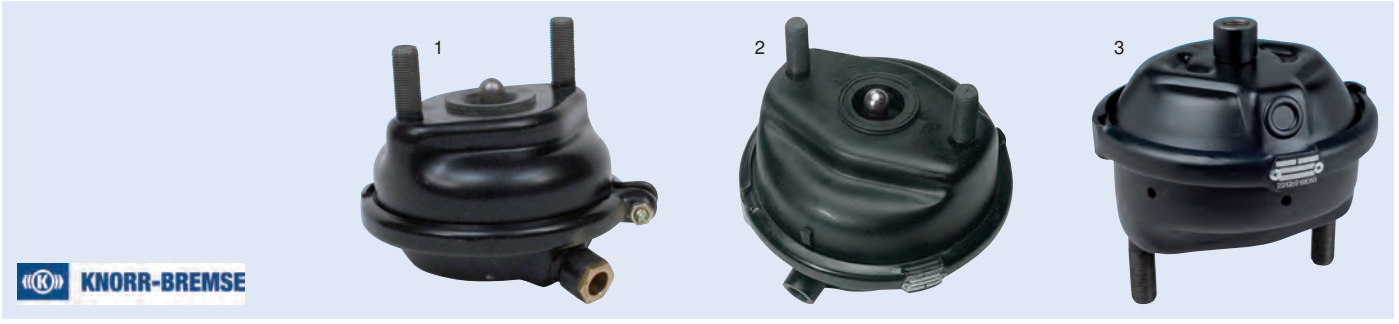

Membranbremszylinder

Hub 57 mm
Kolbenstangenlänge 15 mm
Betriebsdruck max. 10 bar

Anwendungsbereich
Fahrzeuge mit Scheibenbremse

Typ	Anschluss	Typ-Nr.	Abb.	Bestell-Nr.	Vergleichs-Nr.
16	VOSS 232	BS3301	1	**3450 407 920**	Knorr K004146N00
16	M16 x 1,5	BS3300	2	**8000 000 773**	Knorr II14535
16	M16 x 1,5	BS3326	3	**3450 409 100**	Knorr II38466F
20	M16 x 1,5	BS3404	2	**8000 000 775**	Knorr II31098
22	M16 x 1,5	BS3453	2	**8000 000 776**	Knorr II31099

Membranbremszylinder

Anschluss 2 x M16 x 1,5
Hub 75 mm
Kolbenstangenlänge 180 mm
Kolbenstangengewinde M16 x 1,5
Betriebsdruck max. 8,5 bar

Anwendungsbereich
Fahrzeuge mit S-Nockenbremse



(Abbildung ähnlich)

Typ	Ausführung	Typ-Nr.	Bestell-Nr.	Vergleichs-Nr.
24	mit Faltenbalg und einteiligem Spannband	BX3535	**3400 019 220**	Knorr II33442A
30	mit Dichtscheibe und zweiteiligem Spannband	BX3605	**3405 366 400**	Knorr II33445A

Membranbremszylinder-Beipack

Typ 12/16



Bestell-Nr.
3419 988 270

WABCO

Doppelmembranbremszylinder

mit extra langer Kolbenstange und geschraubtem Gabelkopf, hohe Zuverlässigkeit durch robuste Bauweise, kompaktes Bremszylinder-Design dank tonnenförmiger Parkbremsfeder, hohe Korrosionsbeständigkeit

Hub 75/75 mm
Lösedruck 4,8 bar

Betriebsdruck, max. (Betriebsbremse/Federspeicherzylinder) 10,2/8,5 bar



Länge	Typ	Bestell-Nr.	Vergleichs-Nr.
279 mm	24/30	**3803 761 120**	WABCO 925 376 112 0
288 mm	30/30	**3803 771 100**	WABCO 925 377 110 0

Haldex

Kombibremszylinder

Typ 24/30

Ausführung	mit Gabelkopf, ohne Rohrleitung
Anschluss	M16 x 1,5
Betriebsdruck	max. 10,2 bar
Hub	76/76 mm
Kolbenstangengewinde	M16 x 1,5

Anwendungsbereich
Fahrzeuge mit S-Nockenbremse



Abbildung entspricht 3731 362 431

Kolbenstangenlänge	Bestell-Nr.	Vergleichs-Nr.
188 mm	**7771 000 840**	Haldex 1362430006
246 mm	**3731 362 431**	Haldex 1362430001

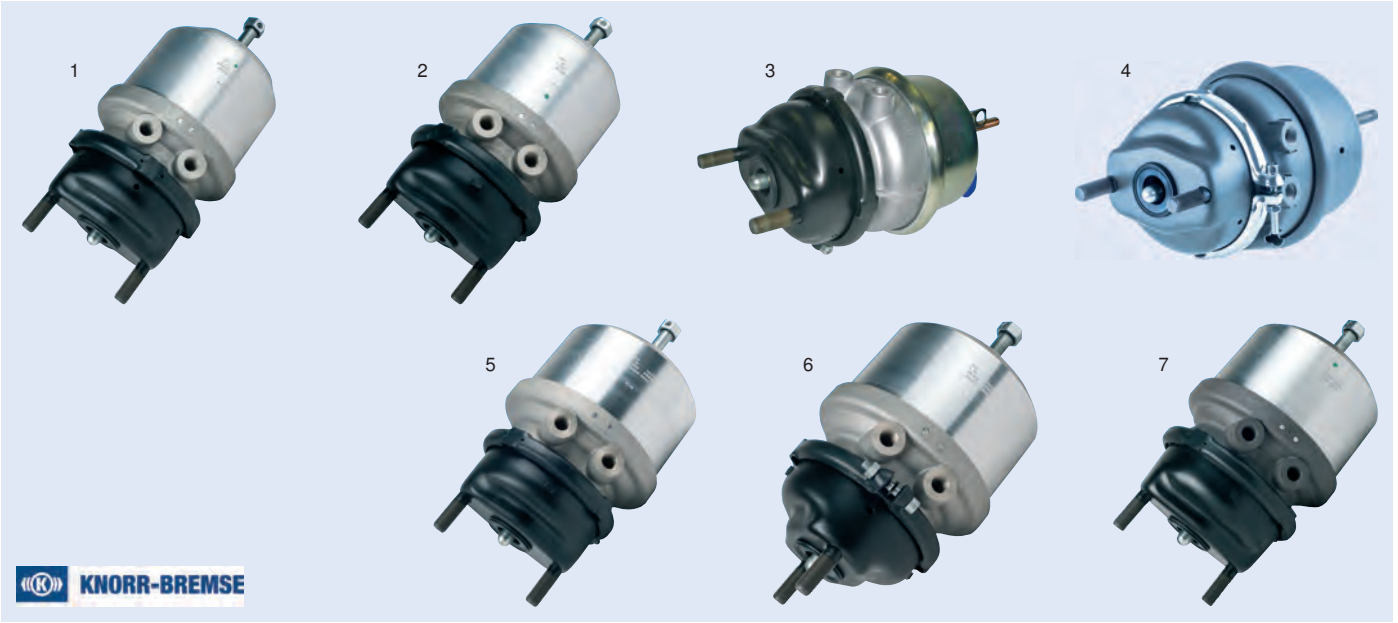

Kombibremszylinder

Anschluss	M16 x 1,5/M16 x 1,5
Hub	57/57 mm
Kolbenstangenlänge	15 mm

Anwendungsbereich
Fahrzeuge mit Scheibenbremse

Typ	Typ-Nr.	Abb.	Bestell-Nr.	Vergleichs-Nr.
16/16	BS9379	1	**3400 937 900**	Knorr II38465F
16/16	BS9397	2	**3450 407 950**	Knorr II31227
16/24	BS7309	3	**3411 073 090**	Knorr K026896N00
16/24	BS7318		**3400 019 110**	Knorr K026900N00
16/24	BS7319	4	**3400 001 901**	Knorr K026901N00
16/24	BS9304	5	**8000 000 781**	Knorr II30619
16/24	BS9335	6	**3450 409 010**	Knorr II38110F
20/24	BS9404	7	**3400 046 489**	Knorr II31407000

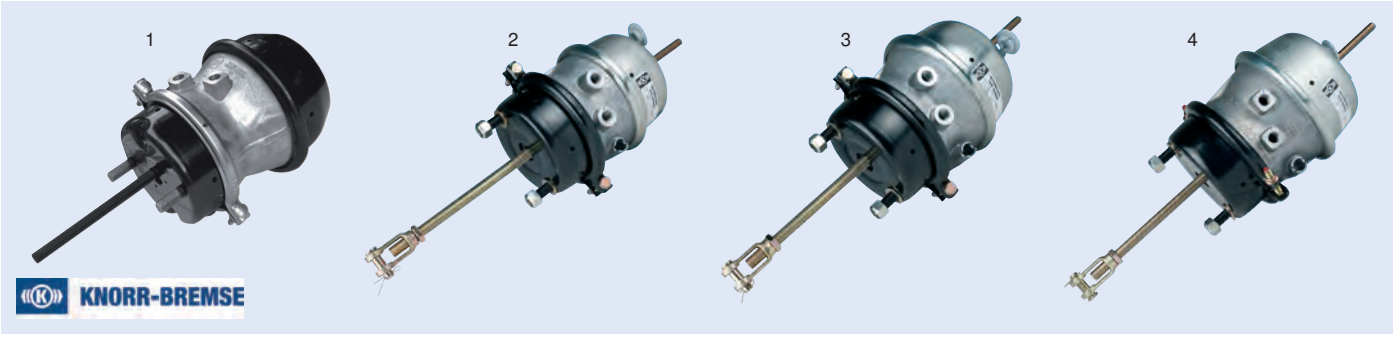

Kombibremszylinder

Anschluss M16 x 1,5/M16 x 1,5
Bolzenabstand 120,7 mm
Typ-Nr. BX7408

Anwendungsbereich
Fahrzeuge mit S-Nockenbremse

Typ	Hub	Kolbenstangenlänge	Typ-Nr.	Abb.	Bestell-Nr.	Vergleichs-Nr.
20/24	57/57 mm	290 mm	BX7401		**3422 740 100**	Knorr K031736N00
20/30	76/76 mm	227 mm	BX7408	1	**3400 074 080**	Knorr K031733N00
24/24	64/64 mm	285 mm	BX7516	2	**3422 751 600**	Knorr K031738N00
24/30	64/64 mm	250 mm	BX7514	3	**3422 751 400**	Knorr K031748N00
24/30	76/76 mm	250 mm	BX7523	4	**3422 752 300**	Knorr K031739N00
30/30	64/64 mm	290 mm	BX7611		**3422 076 110**	Knorr K031744N00

KNORR-BREMSE

Kombibremszylinder
Typ 24/24

Anschluss M22 x 1,5/M22 x 1,5 VOSS
Hub 57/57 mm
Kolbenstangenlänge 300 mm
Kolbenstangengewinde M16 x 1,5
Bolzenabstand 120,7 mm
Typ-Nr. BX9519

Anwendungsbereich
Fahrzeuge mit S-Nockenbremse

Lieferumfang
mit Installationskit bestehend aus: 2 Adapterstücken (M22 x 1,5 zu M16 x 1,5), Gabelkopf, Kontermutter, Bolzen, Splint, 2 selbstsichernden Muttern



Bestell-Nr.	Vergleichs-Nr.
3600 028 038	Knorr II37277

EUROPART

Kombibremszylinder
24/30, mit Doppelmembran

Kolbenstangenlänge 186 mm
Betriebsdruck 10,2/8,5 bar



Bestell-Nr.	Vergleichs-Nr.
3734 618 111	WABCO 925 376 000 0

Kombibremszylinder

30/30, mit Doppelmembran

Kolbenstangenlänge 186 mm
Betriebsdruck 10,2/8,5 bar

Anwendungsbereich
Fahrzeuge mit S-Nockenbremse



Bestell-Nr.	Vergleichs-Nr.
3731 363 031	WABCO 925 377 000 0

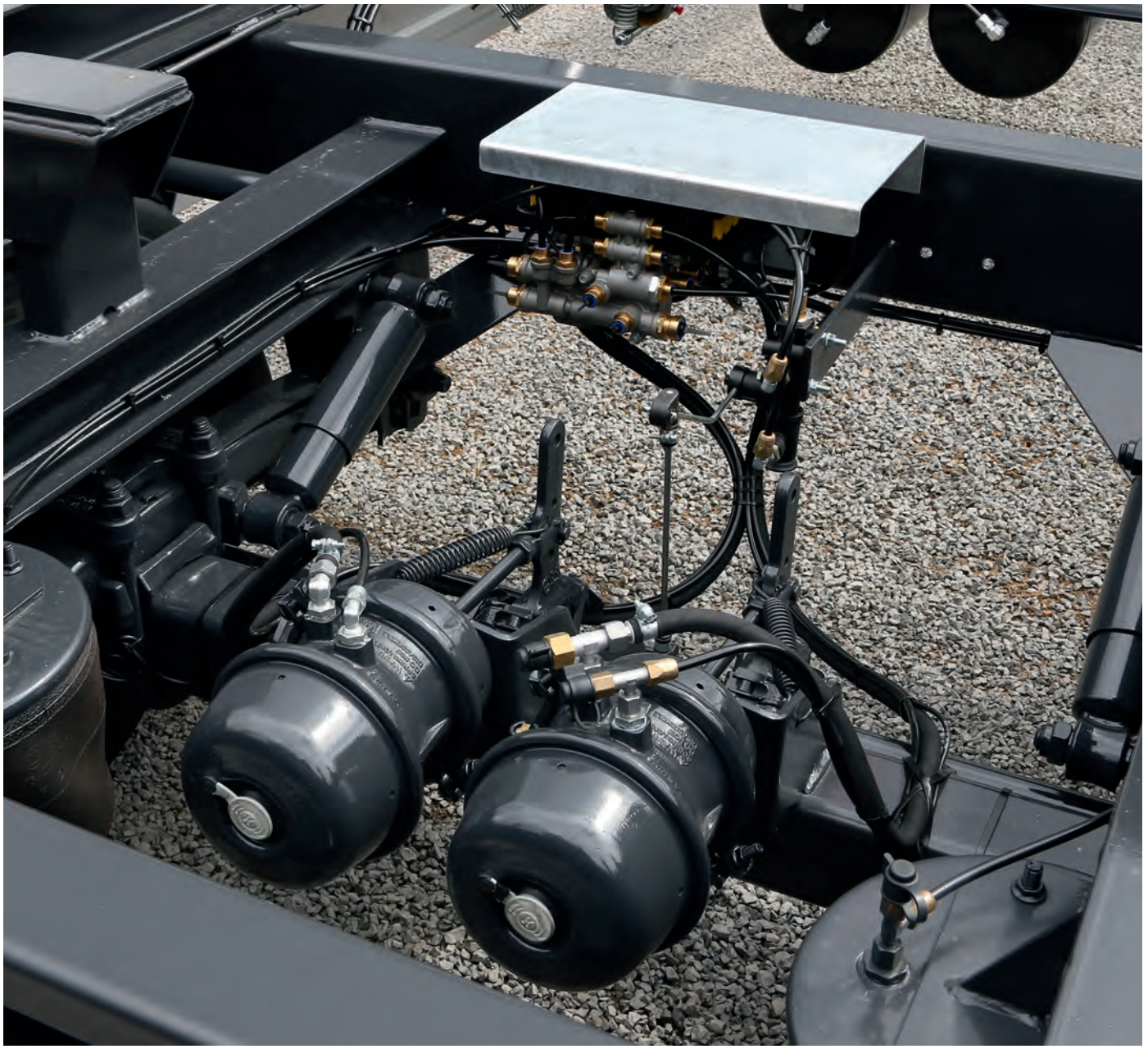

Haldex

Anhängerbremsventil

Betriebsdruck 10 bar

Gewinde	Bestell-Nr.	Vergleichs-Nr.
4 x M16 x 1,5/2 x M22 x 1,5	**3731 033 001**	Haldex 351033001
5 x M22 x 1,5	**3735 108 022**	Haldex 351008022
4 x M22 x 1,5/1 x M16 x 1,5	**3735 108 522**	Haldex 351008122
4 x M22 x 1,5/1 x M16 x 1,5	**3735 027 502**	Haldex 350027202



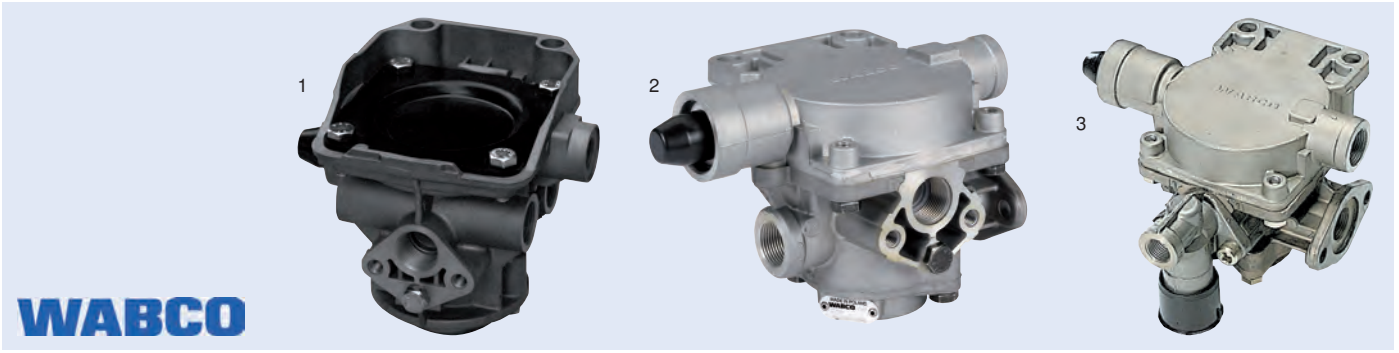

WABCO

Anhängerbremsventil

Ausführung	Anschlussgewinde	Betriebsdruck	Abb.		Bestell-Nr.	Vergleichs-Nr.
ohne Voreilung	1/1-2/2: M22 x 1,5 4: M16 x 1,5	max. 8,5 bar	1		**0630 023 010**	WABCO 971 002 301 0
mit Voreilung einstellbar: 0 bis 1 bar	1/1-2/2: M22 x 1,5 4: M16 x 1,5	max. 8,5 bar	1	[1]	**0630 023 007**	WABCO 971 002 300 7
mit Voreilung einstellbar: 0 bis 1 bar	1/1-2/2/4: M22 x 1,5	max. 10 bar	2	[1]	**0630 021 507**	WABCO 971 002 150 7
kombiniert mit Löseventil und Voreilung	1/1-2/2/4: M22 x 1,5	max. 10 bar	3	[1]	**0630 025 337**	WABCO 971 002 533 7

[1] im Austausch

WABCO

ABS-Anhängerbremsventil

Ausführung	statisch
Anschlussgewinde	1/2 unten/43: M16 x 1,5 1-2/1-4/2 seitlich: M22 x 1,5 41/42: M12 x1,5
Betriebsdruck	max. 10 bar
Regelverhältnis	1:8
Steuerdruck	0,7-3,8 bar
Temperaturbereich	-40 bis +80 °C

Bestell-Nr.	Vergleichs-Nr.
0397 155 007	WABCO 475 715 500 7



WABCO

EBS-Anhängerbremsventil

Betriebsdruck max. 8,5 bar
Anschlussgewinde 1/1-2: M22 x 1,5
2/4: M16 x 1,5

Lieferumfang
ohne Drucksensor

Bei Softwarestand C1, C2 ist Reparatursatz 0630 029 212 erforderlich!
Bei Softwarestand C3 und D ist Reparatursatz 0630 029 222 erforderlich!

Bestell-Nr.	Vergleichs-Nr.
0630 028 050	WABCO 971 002 805 0



WABCO

1

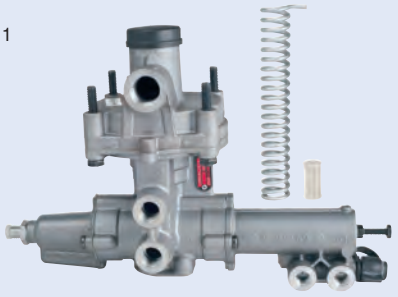

2



ALB-Regler
im Austausch

Ausführung pneumatisch
Anschlussgewinde 1: M22 x 1,5
2/43: M16 x1,5
41/42: M12 x 1,5
Betriebsdruck max. 10 bar
Regelverhältnis 1:8
Temperaturbereich -40 bis +80 °C

Steuerdruck	Abb.		Bestell-Nr.	Vergleichs-Nr.
0,7-3,8 bar	1	[1]	**0397 145 007**	WABCO 475 714 500 7
0,7-4,7 bar	2		**0397 145 097**	WABCO 475 714 509 7

[1] pneumatisch, universal

WABCO

ALB-Regler
im Austausch

Ausführung mechanisch, mit Hebel und kompletter Anlenkung
Anschlussgewinde 1/4: M22 x 1,5
2: M16 x 1,5
Betriebsdruck max. 10 bar
Regelhub 20°
Temperaturbereich -40 bis +80 °C

Eine Einstellung/Justierung am Fahrzeug ist notwendig. Bitte beachten Sie, dass Sie zum Einbau den passenden WABCO Befestigungssatz benötigen.

Bestell-Nr.	Vergleichs-Nr.
0397 135 007	WABCO 475 713 500 7



Haldex

1

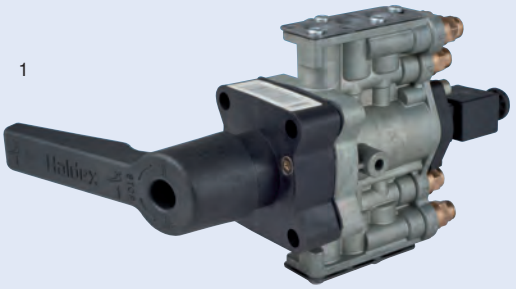

2

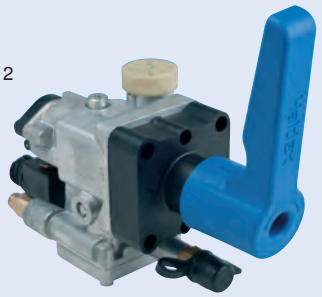

Ventil
für Hebe-/Senkeinrichtung

mit Totmannschaltung

Ausführung	automatisch
Anschluss	elektrisch, Bajonett (DIN)
Betriebsdruck	max. 8,5 bar
Spannung	24 V DC
Winkel	0°

Modell	Anschlussgewinde	Anzahl der Leitungen	Abb.	Bestell-Nr.	Vergleichs-Nr.
COLAS®	1/11/12/21/22: 8 x 1 mm push-in	2	1	**3700 511 210**	Haldex 338051121
COLAS® +	1/11: 8 x 1 mm push-in 21: 12 x 1,5 mm push-in	1	2	**3700 062 001**	Haldex 338062201

KNORR-BREMSE

1



2



Ventil
für Hebe-/Senkeinrichtung

Betriebsdruck max. 13 bar

Ausführung	Anschlussgewinde	Typ-Nr.	Abb.		Bestell-Nr.	Vergleichs-Nr.
mechanisch, mit Speed Pulse (SP)-Funktion	11: M22 x 1,5 12/13/2: M16 x 1,5	SV3293	1	[1]	**3411 032 930**	Knorr K054883N00
mechanisch, automatischer Rücklauf nach STOP in Fahrtstellung, 1 Hebel	11: M22 x1,5 12/2: M16 x 1,5	SV3200	2		**3400 361 450**	Knorr II36145

[1] Anschluss elektrisch, Bajonett (DIN)

WABCO

Drehschieberventil
im Austausch

Anschlussgewinde	1: M16 x 1,5 21/22/23/24: M12 x 1,5
Grifflänge	122 mm
Betriebsdruck	10 bar

Bestell-Nr.	Vergleichs-Nr.
0300 320 207	WABCO 463 032 020 7



Haldex

Liftachssteuerventil

Modell ILAS®-E+
Anschluss elektrisch, Bajonett (DIN 72585-A1-2.1-SN/K1)
Anschlussgewinde 7 x M12 x 1,5 push-in

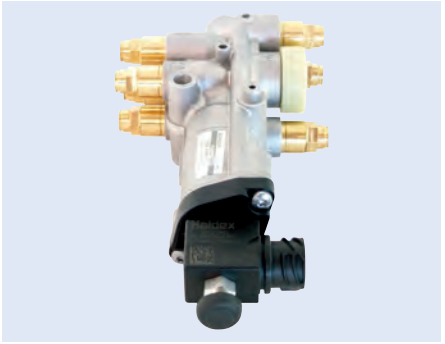

Bestell-Nr.	Vergleichs-Nr.
3735 270 011	Haldex 352080001

KNORR-BREMSE

1



2

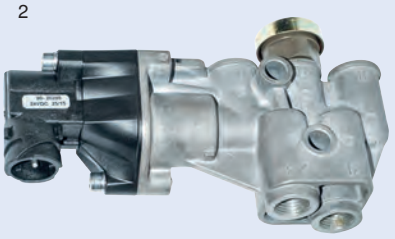

Liftachssteuerventil

Anschluss elektrisch, Bajonett (DIN 72585)
Betriebsdruck max. 10 bar
Typ-Nr. AE1141

Anschlussgewinde	Abb.	Bestell-Nr.	Vergleichs-Nr.
1/11/21/23/3: M16 x 1,5	1	**3400 355 700**	Knorr K125537N00
1/11/21/23: 8 x 1 Schnellverschluss 3: M16 x 1,5	2	**3400 045 780**	Knorr K015384N00

KNORR-BREMSE

Überströmventil

Ausführung ohne Rückströmung
Anschlussgewinde 1/2: M22 x 1,5
Betriebsdruck max. 20 bar
Öffnungsdruck 6 bar
Schließdruck 5,2 bar
Temperaturbereich -40 bis +80 °C
Typ-Nr. DR4378



Bestell-Nr.	Vergleichs-Nr.
3411 004 378	Knorr K000644

WABCO

Liftachssteuerventil

Ausführung ohne Verschraubung
Anschluss elektrisch, Bajonett (DIN)
Anschlussgewinde 21/22: M22 x1,5
Betriebsdruck max. 13 bar
Schutzart IP6K9K
Spannung 24 ± 6 V
Temperaturbereich -40 bis +80 °C



Bestell-Nr.	Vergleichs-Nr.
0300 840 310	WABCO 463 084 031 0



JEDES FAHRZEUG ERZÄHLT SEINE GESCHICHTE.

WIR SIND TEIL DIESER GESCHICHTE!

Denn wo auch immer ein Fahrzeug ist, was auch immer sein Ziel ist, wir begleiten es: Kilometer um Kilometer, in Städten, Ländern, auf allen Straßen – immer unter Strom, immer in Bewegung.

Mit Ersatzteilen in der gewohnten Knorr-Bremse Erstausrüster-Qualität, die perfekt zu jedem Fahrzeug passen und umfassenden Services für Händler, Werkstätten, Flotten und Fahrer sorgen wir dafür, dass es immer pünktlich und sicher zum Ziel kommt.

| www.knorr-bremseCVS.com |

TRUCKSERVICES

WABCO

ECAS-Magnetventil

Anschluss	elektrisch, 2 x Bajonett (DIN)
Anschlussgewinde	M22 x 1,5
Betriebsdruck	max. 13 bar
Einbauort	Hinterachse/Liftachse
Nennstrom	0.33 A
Spannung	24 V
Schutzart	IP66A

Bestell-Nr.	Vergleichs-Nr.
0379 051 140	WABCO 472 905 114 0

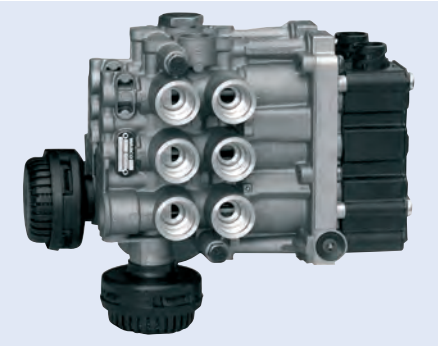

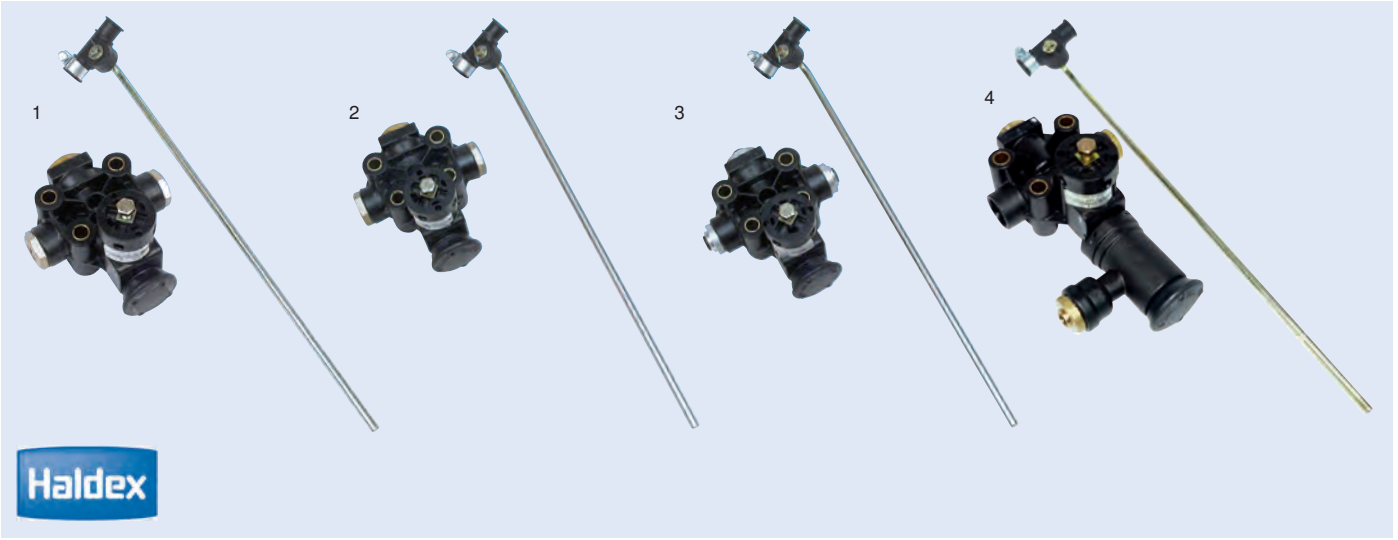

Haldex

Luftfederventil

EGP® (Engineering Grade Plastic), für Niveauregulierung

Ausführung	mit rundem Hebel, Querdrosselung
Betriebsdruck	max. 13 bar

Anschlussgewinde	Nennweite	Abb.	Bestell-Nr.	Vergleichs-Nr.
M12 x 1,5	3 mm	1	**3761 217 591**	Haldex 612035021
M12 x 1,5	4 mm	2	**3761 217 111**	Haldex 612035031
8 mm push-in	1,25 mm	3	**3761 203 504**	Haldex 612035041
8 mm push-in	3 mm	4	**3761 257 001**	Haldex 612057001
8 mm push-in	3 mm	4	**3564 720 138**	Haldex 612047002

Haldex

Gestänge

für Luftfederventil

Befestigung M8

Bestell-Nr.	Vergleichs-Nr.
3761 225 001	Haldex 612025001

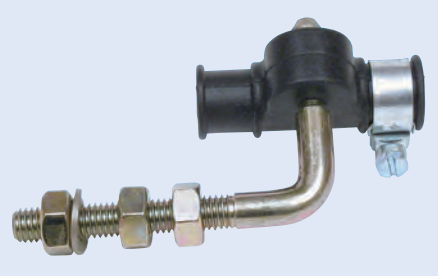

KNORR-BREMSE

1



2



Luftfederventil

Betriebsdruck max. 12 bar
Hebellänge max. 290 mm

Ausführung	Anschlussgewinde	Typ-Nr.	Abb.	Bestell-Nr.	Vergleichs-Nr.
mit rundem Hebel, Querdrosselung, ohne feste Einstellung und Höhenbegrenzung	11/21: M12 x 1,5	SV1395	1	**3400 046 478**	Knorr II19425
mit rundem Hebel, Querdrosselung, ohne feste Einstellung	11/21: M12 x1,5 12/23: M16 x1,5	SV1410	2	**3450 407 410**	Knorr I98289

WABCO

Luftfederventil

Betriebsdruck max. 13 bar
Nennweite 2 x ∅ 3 mm

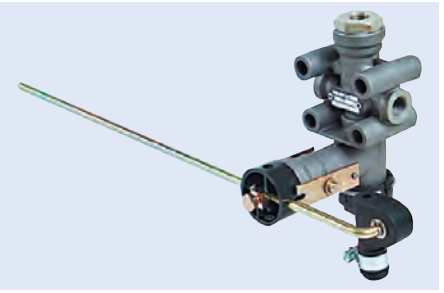

Abbildung entspricht 0310 060 027

Ausführung	Anschlussgewinde		Bestell-Nr.	Vergleichs-Nr.
zweistufig, Querdrossel, mit Anlenkung	1/21/22: M12 x 1,5	[1]	**0310 060 027**	WABCO 464 006 002 7
zweistufig, Querdrossel, mit Höhenbegrenzung und Anlenkung	1/21/22: M12 x 1,5 12/23: M16 x1,5	[1]	**0310 061 007**	WABCO 464 006 100 7
zweistufig, Querdrossel, mit Höhenbegrenzung und Anlenkung	1/21/22: M12 x 1,5 12/23: M16 x1,5		**0310 061 010**	WABCO 464 006 101 0

[1] im Austausch

Entwässerungsventil

ADV

Ausführung automatisch
Anschlussgewinde M22 x 1,5
Betriebsdruck max. 20 bar



Abbildung entspricht 3731 516 001

Technische Daten	Bestell-Nr.	Vergleichs-Nr.
Druckdifferenz (Dp) 0,2-0,5 bar	**3731 516 001**	Haldex 315016001
Druckdifferenz (Dp) 0,2-0,4 bar	**3970 031 001**	Haldex 315031001

Entwässerungsventil

Ausführung manuell, mit Ring
Anschlussgewinde M22 x 1,5
Betriebsdruck max. 13 bar

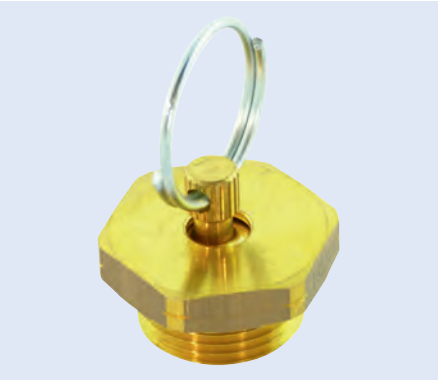

Bestell-Nr.	Vergleichs-Nr.
3975 019 031	Haldex 315019031

Reifendruckkontrollsystem

TPMS

passend für	Felgen-∅ 17,5" - 22,5"
Druckbereich	0-14 bar
Temperaturbereich	-30 °C - +85 °C
Spannung	12-24 V

Lieferumfang
1 x Empfangseinheit TPMS, 1 x Verbindungskabel InfoCentre, 1 x Verbindungskabel TPMS, 1 x InfoCentre2, 7 x Haldex TPMS Aufkleber, 6 x Sensor für Radeinheit, 6 x Spannband für Sensor

Bestell-Nr.	Vergleichs-Nr.
3979 108 150	Haldex 910815025



TPMS

Das Haldex TPMS ist ein Reifendruck- und -temperaturüberwachungssystem für alle Nutzfahrzeuganhänger mit EB+. EB+ vereinfacht die Übertragung der Druck- und Temperaturdaten eines jeden Rades über einen ISO11992 CAN-Bus an die Zugmaschine. Das InfoCentre 2 kann lokal am Anhänger für die Druck- und Temperaturanzeige benutzt werden.

Der Radsensor (WUS) misst den Druck und die Temperatur im Reifeninnern und übermittelt sämtliche Messdaten per Funk (RF) an die Empfangssteuereinheit (RCU). Die Empfangssteuereinheit (RCU) ermittelt den Zustand des Systems und sendet die Zustandsdaten an das elektronische Bremssystem (EBS) über den CAN-Bus des Anhängers. Das elektronische Bremssystem (EBS) sendet anschließend die Daten an das Armaturenbrett, an dem die gewünschten Druckinformationen, Warnungen, Hinweise und Systemzustände vom Fahrer abgerufen werden können.
Das System wird über den CAN-Bus mit DIAG+ konfiguriert und diagnostiziert. Der TPMS-Trigger kommuniziert über eine Niederfrequenzverbindung (LF) mit dem Radsensor (WUS) und wird dazu benutzt, den Radsensor zum Senden seines einmaligen Erkennungscodes (ID) an die Empfangssteuereinheit (RCU) zu zwingen.
Das Reifendrucküberwachungssystem (TPMS) setzt sich aus folgenden Teilen zusammen:

- Der Empfangssteuereinheit (RCU) - am Fahrzeuggestell befestigt, steuert die TPMS-Funktionen.
- Der Radsensor (WUS) - auf das Innere der Felge eines jeden zu überwachenden Reifens geschnallt.
- Das elektronische Bremssystem (EBS) - steuert den Informationsfluss vom TPMS zum Armaturenbrett der Zugmaschine.
- Der Trigger - dient dazu, den Radsensor (WUS) zur Übermittlung seines Erkennungscodes (ID) an die Empfangssteuereinheit (RCU) zu forcieren.
- Diagnose- und Konfigurationsprogramm (DIAG+) - dient zur Konfiguration des TPMS am Anhänger.

EUROPART
GUT ZU WISSEN

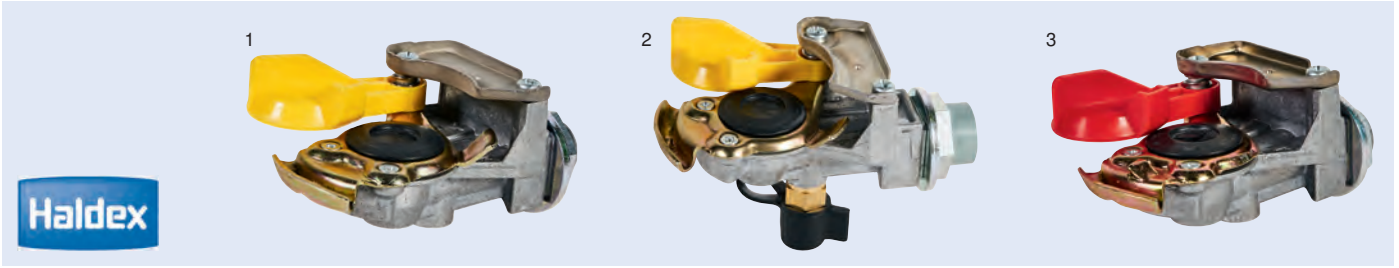

Kupplungskopf
Protect-O

Anschlussgewinde M16 x 1,5
Betriebsdruck max. 10 bar
Norm ISO 1728

Farbe	Ausführung	Typ	Abb.	Bestell-Nr.	Vergleichs-Nr.
gelb	mit Leitungsfilter, ohne Prüfanschluss	Bremsleitung	1	**3973 340 851**	Haldex 334085111
gelb	mit Leitungsfilter und Prüfanschluss	Bremsleitung	2	**3973 340 850**	Haldex 334085101
rot	mit Leitungsfilter, ohne Prüfanschluss	Vorratsleitung	3	**3973 340 860**	Haldex 334086101



Kupplungskopf

Anwendungsbereich
für Anhänger

Anschlussgewinde	Farbe	Typ	Bestell-Nr.	Vergleichs-Nr.
M16 x 1,5	gelb	Bremsleitung	**3410 131 100**	Knorr II17355
M16 x 1,5	rot	Vorratsleitung	**3410 131 000**	Knorr II17354
M22 x 1,5	gelb	Bremsleitung	**3410 130 400**	Knorr II33262
M22 x 1,5	rot	Vorratsleitung	**3410 130 500**	Knorr II33263



Kupplungskopf
mit Leitungsfilter

Ausführung Stutzen mit Schottverschraubung, Unterlegscheibe und Gegenmutter M24 x 1,5
Anschlussgewinde M16 x 1,5 innen
Betriebsdruck max. 8,5 bar

Anwendungsbereich
für Auflieger

Farbe	Typ	Bestell-Nr.	Vergleichs-Nr.
gelb	Bremsleitung	**3410 141 000**	Knorr K000954
rot	Vorratsleitung	**3410 140 000**	Knorr K000952

KNORR-BREMSE

Kupplungskopf
mit Leitungsfilter

Farbe	blau
Anschlussgewinde	M16 x 1,5
Typ	Brems- und Vorratsleitung
Betriebsdruck	max. 10 bar

Anwendungsbereich
für Zentralachs- und Deichselanhänger

Bestell-Nr.	Vergleichs-Nr.
3401 002 641	Knorr K002641



WABCO

Kupplungskopf
vertauschsicher

Ausführung	ohne Ventil
Anschlussgewinde	M16 x 1,5
Betriebsdruck	max. 10 bar

Anwendungsbereich
für Anhänger

Farbe	Typ	Bestell-Nr.	Vergleichs-Nr.
gelb	Bremsleitung	**0592 000 220**	WABCO 952 200 022 0
rot	Vorratsleitung	**0592 000 210**	WABCO 952 200 021 0



WABCO

Kupplungskopf
automatisch

Ausführung	mit Ventil
Anschlussgewinde	M16 x 1,5
Typ	Bremsleitung
Betriebsdruck	max. 10 bar
Farbe	gelb

Anwendungsbereich
für Motorwagen

Bestell-Nr.	Vergleichs-Nr.
0592 002 220	WABCO 952 200 222 0



WABCO

Kupplungskopf
automatisch

Ausführung	mit Ventil
Anschlussgewinde	M16 x 1,5
Typ	Vorratsleitung
Betriebsdruck	max. 10 bar
Farbe	rot

Bestell-Nr.	Vergleichs-Nr.
0592 002 210	WABCO 952 200 221 0

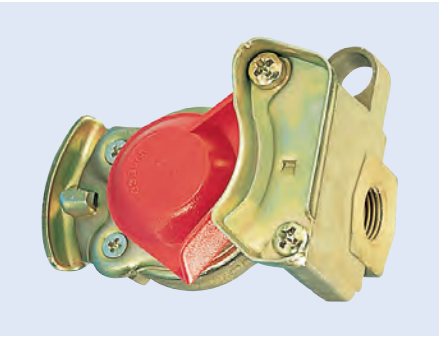



Kupplungskopf

für Zweileitungs-Bremsanlagen ISO-Norm 1728, der Leitungsfilter schützt die Bremsanlage des Anhängerfahrzeugs vor Verschmutzung, zulässiges Medium: Luft

Ausführung	Stutzen mit Schottverschraubung, Unterlegscheibe und Gegenmutter M24 x 1,5
Anschlussgewinde	M16 x 1,5 innen
Betriebsdruck	8,5 bar
Typ	Brems- und Vorratsleitung

Farbe	Bestell-Nr.	Vergleichs-Nr.
gelb	**0592 010 010**	WABCO 952 201 001 0
rot	**0592 010 020**	WABCO 952 201 002 0



Leitungsfilter

Anschlussgewinde	M22 x 1,5
Norm	DIN 74347

Bestell-Nr.	Vergleichs-Nr.
3731 005 011	Haldex 310005011

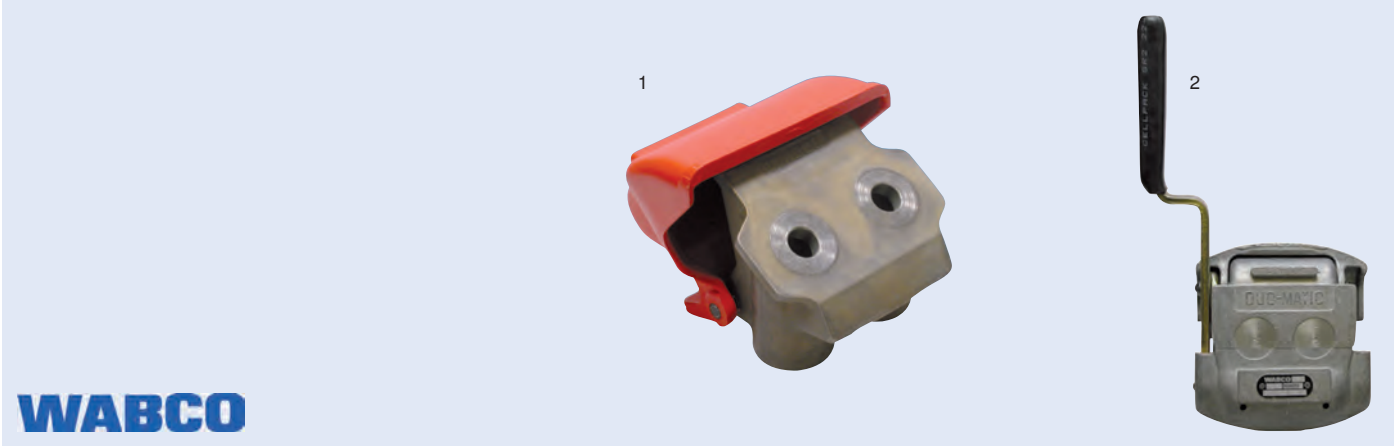

Schnellkupplung
für Duo-Matic

Anschlussgewinde M16 x 1,5

Anwendungsbereich
für Zugmaschinen mit Anhänger

Ausführung	Abb.	Bestell-Nr.	Vergleichs-Nr.
Anhängerteil	1	**0248 040 120**	WABCO 452 804 012 0
Motorwagenteil	2	**0248 020 090**	WABCO 452 802 009 0

1



2



WABCO

Schnellkupplung
für Duo-Matic

Anschlussgewinde M16 x 1,5

Anwendungsbereich
für Zugmaschinen mit Auflieger

Ausführung	Abb.	Bestell-Nr.	Vergleichs-Nr.
Aufliegerteil	1	**0248 030 050**	WABCO 452 803 005 0
Motorwagenteil	2	**0248 050 040**	WABCO 452 805 004 0

WABCO

Umrüstsatz
Duo-Matic

komplett mit allen Teilen zur Umrüstung der 2-Leitungs-Anhängerbremse

Gewinde M16 x 15

Anwendungsbereich
für Motorwagen mit Anhänger

Bestell-Nr.	Vergleichs-Nr.
0248 029 202	WABCO 452 802 920 2



EUROPART



Luftwendel

Norm	ähnlich DIN 74323
Material	Polyurethan (PUR)
Ausführung	Stahlknickschutz
Anschluss	M16 x 1,5/M16 x 1,5
Arbeitslänge	4500 mm
Außen-∅	75 mm
Windungsanzahl	22

Farbe	Bestell-Nr.
gelb	**9129 321 522**
rot	**9129 321 523**
schwarz	**9175 402 241**



Luftwendel

Norm ähnlich DIN 74323
Material Polyurethan (PUR)
Anschluss M18 x 1,5/M18 x 1,5
Arbeitslänge 4500 mm
Außen-∅ 75 mm
Windungsanzahl 22
Farbe schwarz

Ausführung	Bestell-Nr.
Kunststoff-Knickschutz, gelb	**9129 320 528**
Kunststoff-Knickschutz, rot	**9129 321 527**
Kunststoff-Knickschutz, schwarz	**9129 320 524**



Luftwendel

Norm DIN 74323
Material Polyamid
Farbe schwarz

Ausführung	Anschluss	Arbeitslänge	Außen-∅	Windungsanzahl	Bestell-Nr.
Kunststoff-Knickschutz, rot	M18 x 1,5/M18 x 1,5	4500 mm	114 mm	23	**9195 210 041**
Kunststoff-Knickschutz, gelb	M18 x 1,5/M18 x 1,5	4500 mm	114 mm	23	**9195 210 051**
Kunststoff-Knickschutz, rot	M22 x 1,5/M22 x 1,5	6100 mm	114 mm	32	**9195 769 163**
Kunststoff-Knickschutz, gelb	M22 x 1,5/M22 x 1,5	6100 mm	114 mm	32	**9195 769 063**
Kunststoff-Knickschutz, rot	M18 x 1,5/M18 x 1,5	8500 mm	154 mm	32	**9195 769 161**
Kunststoff-Knickschutz, gelb	M18 x 1,5/M18 x 1,5	8500 mm	154 mm	32	**9195 769 061**

Druckluftbehälter
nach EN 286-2, Stahl

Anschluss 4 x M22 x 1,5



(Abbildung ähnlich)

Volumen	Länge	∅	Betriebsdruck	Bestell-Nr.
40 l	616 mm	310 mm	12,5 bar	**3620 031 040**
40 l	745 mm	276 mm	12,5 bar	**3620 027 640**
40 l	927 mm	246 mm	15,5 bar	**3620 024 640**
60 l	580 mm	396 mm	12,5 bar	**3620 039 660**
60 l	893 mm	310 mm	12,5 bar	**3620 031 060**
60 l	1108 mm	276 mm	15,5 bar	**3620 027 660**
80 l	747 mm	396 mm	12,5 bar	**3620 039 680**
100 l	915 mm	396 mm	12,5 bar	**3620 396 100**
120 l	1055 mm	396 mm	12,5 bar	**3620 396 120**

Druckluftbehälter

Volumen 80 l



Bestell-Nr.	Vergleichs-Nr.
7770 551 920	Schmitz 05 51 92

Raufoss ABC™ Steckverbindungssystem



Das Raufoss ABC™ Steckverbindungssystem für Druckluftanlagen wurde in Zusammenarbeit mit führenden Nutzfahrzeugherstellern entwickelt. Es besteht zum Großteil aus Kunststoffmaterialien. Messing wird nur noch dort verwendet, wo es technisch notwendig ist. Die Vorteile gegenüber den bisherigen BRK/P5-Systemen sind:

- ein globales System für Anwendungen im Truck-, Trailer- und Busbereich
- einfache und sichere Montage (Verdrehen zur Positionierung möglich, sicherer Halt durch Rotolock-Sicherungsringe, Einbaukontrolle durch Klick-Signal)
- Wiederverwendbarkeit durch einfache Demontage
- Gewichtsreduzierung bis zu 83 %
- Reduzierung der Teileanzahl
- Systemkostenreduzierung
- flexible Gestaltungsmöglichkeiten

Komponenten des ABC-Systems

- Gerade Steckverbindungen
- ABC™ Schnellanschlussstutzen
- ABC™ Baukastenteile
- Schottverschraubungen
- Prüfanschluss
- Schlauchstutzen
- Zubehörteile

Für Raufoss ABC™-Verschraubungen können für Polyamid-Rohre (PA 6.10, PA 10.10, PA 10.12, PA 11, PA 12) sowie Hytrel-Rohre der folgenden Normen verwendet werden: ISO 7628, DIN 74324, DIN 73378, SAE J844
Die Betriebstemperatur der Verschraubungen ist von -40 bis +100 °C ausgelegt. Der zulässige Betriebsdruck der Verschraubungskomponenten ist 12,5 bar. Bitte beachten Sie den max. erlaubten Betriebsdruck der Rohre!

Verschiedene Größen



Abhängig von der benötigten Luftdurchflussmenge bietet Raufoss das ABC-System in drei verschiedenen Größen an:

- **Small** (∅ 14,8 mm): Systeme mit geringem Luftdurchfluss, wie z. B. Bustürsysteme
- **Regular** (∅ 17,3 mm): die verbreitetste Größe, Anwendung in allen Nutzfahrzeugbereichen
- **Heavy Duty** (∅ 20,3 mm): Systeme mit großem Luftdurchfluss, in der Regel bei schweren Baufahrzeugen.

Die verwendete Größe des Anschlussstutzens definiert die Größe des gesamten Systems. Wird z. B. ein Regular-Anschlussstutzen verwendet, so müssen die übrigen Baukastenteile ebenfalls diese Größe aufweisen.

EUROPART
GUT ZU WISSEN

Beispiele für Montagevarianten





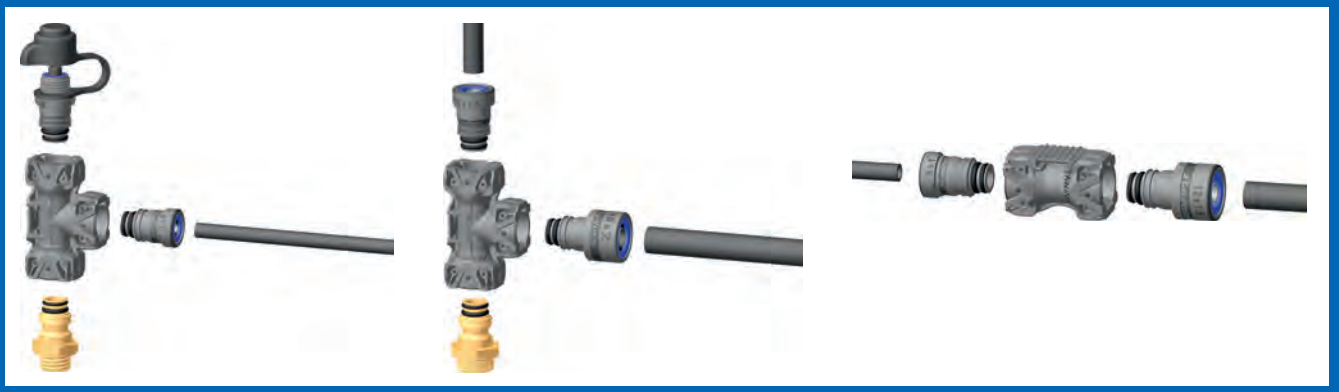

Im Trailerbereich wird Raufoss ABC™ von führenden Herstellern wie Schmitz Cargobull, Kögel, Krone, Tirsan etc. verbaut.



EUROPART bietet Ihnen auf den folgenden Seiten das gesamte ABC-Sortiment in den für Trailer relevanten Größen **Regular** und **Heavy Duty**, inklusive kompletter Verschraubungssets und passender Spezialwerkzeuge.

Ersatzteile für die Reparatur von BRK/P5-Systemen aus Messing führen wir selbstverständlich auch weiterhin für Sie in unserem Sortiment. Sprechen Sie uns an!

EUROPART
GUT ZU WISSEN

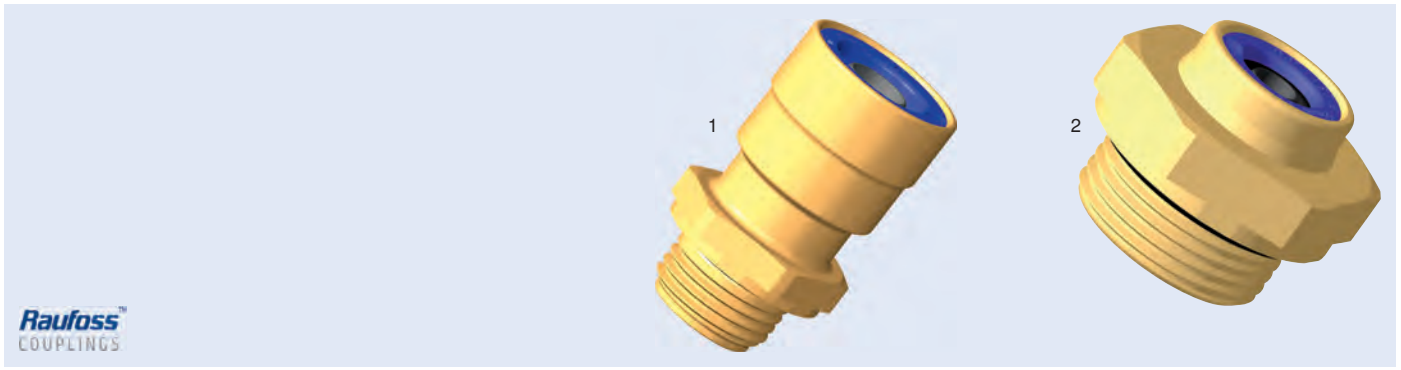

Gerader Steckverbinder

ABC New Line

Rohr-∅	Gewinde	Länge	Stützhülsenfarbe	Schlüsselweite	Abb.	Bestell-Nr.	Vergleichs-Nr.
6 x 1 mm	M10 x 1	24 mm	schwarz	16 mm	1	**6390 106 010**	Raufoss 901 06 010
6 x 1 mm	M12 x 1,5	23 mm	schwarz	18 mm	1	**6390 106 012**	Raufoss 901 06 012
6 x 1 mm	M14 x 1,5	16 mm	schwarz	20 mm	2	**6390 106 014**	Raufoss 901 06 014
6 x 1 mm	M16 x 1,5	12 mm	schwarz	22 mm	2	**6390 106 016**	Raufoss 901 06 016
6 x 1 mm	M22 x 1,5	12 mm	schwarz	28 mm	2	**6390 106 022**	Raufoss 901 06 022
6 x 1 mm	M12 x 1,5K	22 mm	schwarz	16 mm	2	**6791 215 600**	Raufoss 901 06 004
6 x 1 mm	1/8"-27 NPTF	23 mm	schwarz	16 mm	1	**6799 010 604**	Raufoss 901 06 049
8 x 1 mm	M10 x 1	26 mm	schwarz	18 mm	1	**6390 108 010**	Raufoss 901 08 010
8 x 1 mm	M12 x 1,5	25 mm	schwarz	18 mm	1	**6390 108 012**	Raufoss 901 08 012
8 x 1 mm	M14 x 1,5	25 mm	schwarz	20 mm	1	**6390 108 014**	Raufoss 901 08 014
8 x 1 mm	M16 x 1,5	17 mm	schwarz	22 mm	1	**6390 108 016**	Raufoss 901 08 016
8 x 1 mm	M22 x 1,5	13 mm	schwarz	28 mm	2	**6390 108 022**	Raufoss 901 08 022
8 x 1 mm	G1/8"		schwarz	17 mm	1	**6790 108 059**	Raufoss 901 08 059
8 x 1 mm	G1/4"	25 mm	schwarz	20 mm	1	**6799 010 806**	Raufoss 901 08 060
10 x 1 mm	M12 x 1,5	29 mm	hellgrau	20 mm	1	**6390 110 012**	Raufoss 901 10 012
10 x 1 mm	M14 x 1,5	29 mm	hellgrau	20 mm	1	**6799 011 001**	Raufoss 901 10 014
10 x 1 mm	M16 x 1,5	28 mm	hellgrau	22 mm	1	**6390 110 016**	Raufoss 901 10 016
10 x 1 mm	M22 x 1,5	20 mm	hellgrau	28 mm	2	**6390 110 022**	Raufoss 901 10 022
10 x 1,25 mm	M12 x 1,5	29 mm	schwarz	20 mm	1	**6790 110 112**	Raufoss 901 10 112
10 x 1,25 mm	M16 x 1,5	28 mm	schwarz	22 mm	1	**6390 110 116**	Raufoss 901 10 116
10 x 1,25 mm	M22 x 1,5	20 mm	schwarz	28 mm	2	**6390 110 122**	Raufoss 901 10 122
10 x 1,5 mm	M12 x 1,5	29 mm	dunkelgrau	20 mm	1	**6799 011 021**	Raufoss 901 10 212
10 x 1,5 mm	M16 x 1,5	28 mm	dunkelgrau	22 mm	1	**6799 099 999**	Raufoss 901 10 216
12 x 1,5 mm	M12 x 1,5	30 mm	schwarz	22 mm	1	**6390 112 012**	Raufoss 901 12 012
12 x 1,5 mm	M16 x 1,5	30 mm	schwarz	22 mm	1	**0518 030 060**	Raufoss 901 12 016
12 x 1,5 mm	M22 x 1,5	19 mm	schwarz	28 mm	2	**6390 112 022**	Raufoss 901 12 022
12 x 1,5 mm	G3/8"	30 mm	schwarz	22 mm	1	**6790 112 061**	Raufoss 901 12 061
14 x 2 mm	M22 x 1,5	23 mm	schwarz	28 mm	1	**6790 114 022**	Raufoss 901 14 022
15 x 1,5 mm	M16 x 1,5	33 mm	schwarz	28 mm	1	**6300 000 030**	Raufoss 901 15 016
15 x 1,5 mm	M22 x 1,5	23 mm	schwarz	28 mm	2	**6390 115 022**	Raufoss 901 15 022
16 x 2 mm	M16 x 1,5	33 mm	schwarz	28 mm	1	**6390 116 016**	Raufoss 901 16 016
16 x 2 mm	M22 x 1,5	30 mm	schwarz	28 mm	1	**6390 116 022**	Raufoss 901 16 022

Enhancing the driving experience

KONGSBERG AUTOMOTIVE

RAUFOSS ABC™ SYSTEM

Eine neue Generation von Druckluft-Verschraubungen, basierend auf Komposite- Material in Kombination mit der führenden “Push-In” Technologie.



- **Nachhaltigkeit**
- **Flexibilität**
- **Integrierte Sicherheit**
- **Ein globales System für NFZ**



Raufoss™ COUPLINGS

In Norwegen hergestellt

www.kongsbergautomotive.com

Raufoss COUPLINGS

Rohrverbinder

Rohr-∅	Bestell-Nr.	Vergleichs-Nr.
6 x 1 mm	**6799 056 000**	Raufoss 905 06 006
8 x 1 mm	**6799 058 000**	Raufoss 905 08 008
12 x 1,5 mm	**6799 051 201**	Raufoss 905 12 012



Raufoss COUPLINGS

Schottstutzen
mit ABC New Line

Rohr-∅ 12 x 1,5 mm
Schlüsselweite 28 mm

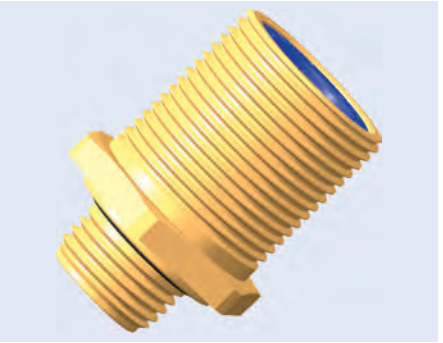

Außengewinde 1	Außengewinde 2	Länge	Bestell-Nr.	Vergleichs-Nr.
16 x 1,5	M24 x 1,5	30 mm	**6799 091 201**	Raufoss 909 12 016
22 x 1,5	M24 x 1,5	26 mm	**6799 091 202**	Raufoss 909 12 022

Raufoss COUPLINGS

Schlauchstutzen
New Line

Rohr-∅ 8 x 1 mm
Anschluss-∅ 11 mm
Gewinde M22 x 1,5
Länge 20/30 mm
Schlüsselweite 26 mm

Bestell-Nr.	Vergleichs-Nr.
6799 100 801	Raufoss 910 08 011



Raufoss COUPLINGS

Schlauchanschluss

Rohr-∅ 12 x 1,5 mm
Anschluss-∅ 11 mm
Länge 30 mm

Nur verwendbar in Kombination mit Raufoss New Line Steckverbindern 901 12 0XX.

Bestell-Nr.	Vergleichs-Nr.
6794 311 012	Raufoss 943 11 012



Raufoss COUPLINGS

Anschlussstutzen
ABC



Anschluss	Außengewinde	Deckelfarbe	Schlüsselweite	Bestell-Nr.	Vergleichs-Nr.
Regular	M10 x 1	grün	18 mm	**6793 150 010**	Raufoss 931 50 010
Regular	M12 x 1,5	grün	18 mm	**6799 315 001**	Raufoss 931 50 012
Regular	M14 x 1,5	grün	20 mm	**6799 315 004**	Raufoss 931 50 014
Regular	M16 x 1,5	grün	22 mm	**6799 315 006**	Raufoss 931 50 016
Regular	M22 x 1,5	grün	28 mm	**6799 315 002**	Raufoss 931 50 022
Regular	1/8"-27 NPTF	grün	18 mm	**6793 150 049**	Raufoss 931 50 049
Regular	1/4"-18 NPTF	grün	18 mm	**6793 150 050**	Raufoss 931 50 050
Regular	3/8"-18 NPTF	grün	18 mm	**6793 150 051**	Raufoss 931 50 051
Regular	1/2"-14 NPTF	grün	22 mm	**6793 150 052**	Raufoss 931 50 052
Regular	G 1/4"	grün	20 mm	**6793 150 060**	Raufoss 931 50 060
Regular	R 3/8"	grün	22 mm	**6799 315 008**	Raufoss 931 50 061
Heavy Duty	M16 x 1,5	blau	22 mm	**6793 160 016**	Raufoss 931 60 016
Heavy Duty	M22 x 1,5	blau	28 mm	**9010 050 315**	Raufoss 931 60 022
Heavy Duty	M26 x 1,5	blau	32 mm	**6793 160 026**	Raufoss 931 60 026
Heavy Duty	3/8"-18 NPTF	blau	22 mm	**6793 160 051**	Raufoss 931 60 051
Heavy Duty	1/2"-14 NPTF	blau	22 mm	**6793 160 052**	Raufoss 931 60 052

Raufoss COUPLINGS

Anschlussstutzen
ABC, verlängert

Anschluss Regular
Außengewinde M14 x 1,5
Deckelfarbe grün
Schlüsselweite 20 mm



Länge	Bestell-Nr.	Vergleichs-Nr.
42 mm	**6793 151 014**	Raufoss 931 51 014
55 mm	**6793 159 014**	Raufoss 931 59 014

Raufoss COUPLINGS

Schottstutzen
ABC

Deckelfarbe grün



Anschluss	Außengewinde	Innengewinde	Gewindelänge	Schlüsselweite	Bestell-Nr.	Vergleichs-Nr.
Regular	M18 x 1,5	M12 x 1,5	14 mm	22 mm	**6793 351 218**	Raufoss 933 51 218
Regular	M22 x 1,5	M16 x 1,5	23 mm	28 mm	**6793 351 622**	Raufoss 933 51 622
Heavy Duty	M28 x 1,5	M22 x 1,5	24 mm	34 mm	**6793 362 228**	Raufoss 933 62 228

Raufoss COUPLINGS

Doppel-Schottstutzen
ABC

Anschluss Regular
Deckelfarbe grün



Rohr-∅	Anschlussgewinde	Gewindelänge	Schlüsselweite	Bestell-Nr.	Vergleichs-Nr.
8 x 1 mm	M20 x 1,5	18 mm	24 mm	**6793 450 080**	Raufoss 934 50 080
12 x 1,5 mm	M24 x 1,5	23 mm	28 mm	**6793 450 120**	Raufoss 934 50 120

Raufoss COUPLINGS

Schottstutzen
ABC

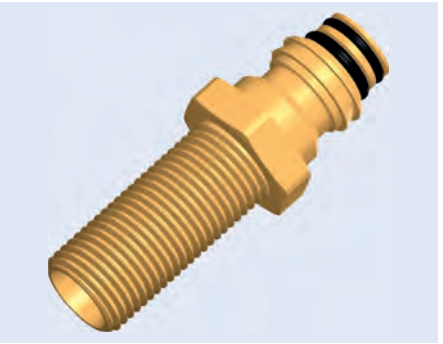

Anschluss	Außengewinde	Gewindelänge	Ausführung	Deckelfarbe	Bestell-Nr.	Vergleichs-Nr.
Regular	M16 x 1,5	35 mm	mit 24°-10 Konus	grün	**6793 352 416**	Raufoss 933 52 416
Regular	M18 x 1,5	22 mm	mit 24°-10 Konus	grün	**6793 353 418**	Raufoss 933 53 418
Regular	M18 x 1,5	42 mm	mit 24°-12 Konus	grün	**6793 352 418**	Raufoss 933 52 418
Heavy Duty	M18 x 1,5	42 mm	mit 24°-12 Konus	blau	**6793 362 418**	Raufoss 933 62 418

Raufoss COUPLINGS

Schottstutzen
ABC

Anschluss Regular
Anschlussgewinde 2 M22 x 1,5
Gewindelänge 18 mm



Anschlussgewinde 1	Bestell-Nr.	Vergleichs-Nr.
M16 x 1,5	**6793 352 216**	Raufoss 933 52 216
M22 x 1,5	**6793 352 222**	Raufoss 933 52 222

Raufoss COUPLINGS

Doppel-Schottstutzen
ABC

Anschlussgewinde M22 x 1,5
Schlüsselweite 28 mm



Anschluss	Gewindelänge	Deckelfarbe	Bestell-Nr.	Vergleichs-Nr.
Regular	23 mm	grün	**6793 352 205**	Raufoss 933 52 205
Heavy Duty	27 mm	blau	**6793 362 206**	Raufoss 933 62 206

Raufoss COUPLINGS

Sicherungsring
Rotolock



Anschluss	Innen-∅	Farbe	Bestell-Nr.	Vergleichs-Nr.
Regular	18 mm	hellgrau	**6799 645 201**	Raufoss 964 52 018
Regular	20 mm	dunkelgrau	**6799 645 002**	Raufoss 964 50 020
Regular	22 mm	hellgrau	**6799 645 020**	Raufoss 964 50 022
Regular	28 mm	dunkelgrau	**6799 645 202**	Raufoss 964 52 028
Heavy Duty	22 mm	hellgrau	**6796 460 022**	Raufoss 964 60 022
Heavy Duty	28 mm	dunkelgrau	**6796 462 028**	Raufoss 964 62 028

Raufoss COUPLINGS

Gerader Steckverbinder
ABC Threadless



Anschluss	Rohr-∅	Kopflänge	Stützhülsenfarbe	Deckelfarbe	Bestell-Nr.	Vergleichs-Nr.
Regular (Messing)	4 x 1 mm	19 mm		grün	**6799 024 000**	Raufoss 902 04 005
Regular	6 x 1 mm	4 mm	schwarz	grün	**6799 020 600**	Raufoss 902 06 005
Regular	8 x 1 mm	8 mm	schwarz	grün	**6799 020 800**	Raufoss 902 08 005
Regular	10 x 1 mm	11 mm	hellgrau	grün	**3002 439 556**	Raufoss 902 10 005
Regular	10 x 1,25 mm	11 mm	schwarz	grün	**6790 210 105**	Raufoss 902 10 105
Regular	10 x 1,5 mm	11 mm	dunkelgrau	grün	**6790 210 205**	Raufoss 902 10 205
Regular	12 x 1,5 mm	18 mm	schwarz	grün	**6799 021 200**	Raufoss 902 12 005
Heavy Duty	12 x 1,5 mm	18 mm	schwarz	blau	**6300 212 006**	Raufoss 902 12 006
Heavy Duty	14 x 2 mm	21 mm	schwarz	blau	**6790 214 006**	Raufoss 902 14 006
Heavy Duty	15 x 1,5 mm	21 mm	schwarz	blau	**0630 215 006**	Raufoss 902 15 006
Heavy Duty	16 x 2 mm	21 mm	schwarz	blau	**6799 021 600**	Raufoss 902 16 006

Raufoss COUPLINGS

Winkel-Steckverbinder
ABC Push-In, 90 °



Anschluss	Rohr-∅	Länge	Stützhülsenfarbe	Bestell-Nr.	Vergleichs-Nr.
Regular	6 x 1 mm	31/21 mm	schwarz	**6790 306 005**	Raufoss 903 06 005
Regular	8 x 1 mm	33/21 mm	schwarz	**3002 439 557**	Raufoss 903 08 005
Regular	10 x 1 mm	35/24 mm	hellgrau	**3002 439 558**	Raufoss 903 10 005
Regular	10 x 1,25 mm	35/24 mm	schwarz	**6790 310 105**	Raufoss 903 10 105
Regular	10 x 1,5 mm	35/24 mm	dunkelgrau	**6790 310 205**	Raufoss 903 10 205
Regular	12 x 1,5 mm	37/24 mm	dunkelgrau	**3002 439 559**	Raufoss 903 12 205
Heavy Duty	15 x 1,5 mm	46/31 mm	schwarz	**6790 315 006**	Raufoss 903 15 006
Heavy Duty	16 x 2 mm	46/31 mm	schwarz	**6790 316 006**	Raufoss 903 16 006

Raufoss COUPLINGS

Gerader Verbinder
ABC

Anschluss 2 x Regular
Länge 45 mm



Bestell-Nr.	Vergleichs-Nr.
6799 615 020	Raufoss 961 50 205

Raufoss COUPLINGS

Winkelstück
ABC, 45 °

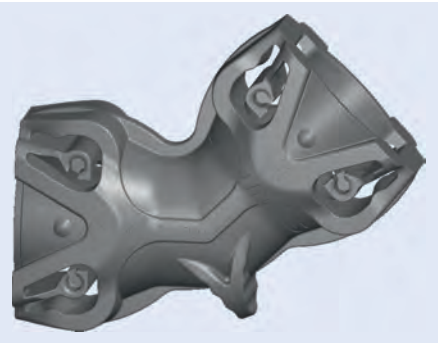

Anschluss	Länge	Bestell-Nr.	Vergleichs-Nr.
2 x Regular	2 x 25 mm	**3002 439 560**	Raufoss 920 50 045
2 x Heavy Duty	2 x 30 mm	**6302 060 045**	Raufoss 920 60 045

Raufoss COUPLINGS

Winkelstück
ABC, 90 °



Anschluss	Länge	Bestell-Nr.	Vergleichs-Nr.
2 x Regular	2 x 29 mm	**6799 205 009**	Raufoss 920 50 090
2 x Heavy Duty	2 x 34 mm	**6793 700 694**	Raufoss 920 60 090

Raufoss COUPLINGS

F-Stück

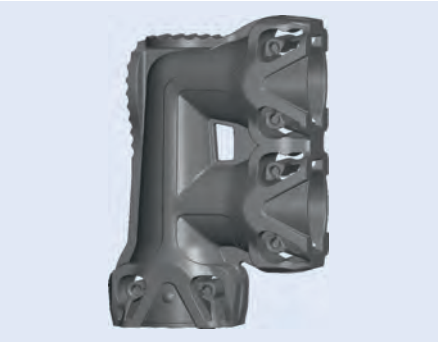

Anschluss	Länge	Bestell-Nr.	Vergleichs-Nr.
3 x Regular	31/26,1/27 mm	**3002 439 561**	Raufoss 920 50 015
3 x Heavy Duty	36,3/30,6/32 mm	**6792 060 015**	Raufoss 920 60 015

Raufoss COUPLINGS

T-Stück
ABC



Anschluss	Länge	Bestell-Nr.	Vergleichs-Nr.
3 x Regular	62/26 mm	**6799 205 001**	Raufoss 920 50 010
3 x Heavy Duty	73/31 mm	**6799 206 001**	Raufoss 920 60 010

Raufoss COUPLINGS

Y-Stück
ABC

Anschluss Regular
Länge 54,8 mm



Bestell-Nr.	Vergleichs-Nr.
6799 205 003	Raufoss 920 50 030

Raufoss COUPLINGS

3-Wege-Winkelblock
ABC



Anschluss	Länge	Bestell-Nr.	Vergleichs-Nr.
3 x Regular	3 x 28 mm	**6792 052 060**	Raufoss 920 50 060
3 x Heavy Duty	3 x 33 mm	**6799 206 000**	Raufoss 920 60 060

Raufoss COUPLINGS

Kreuzstück
ABC

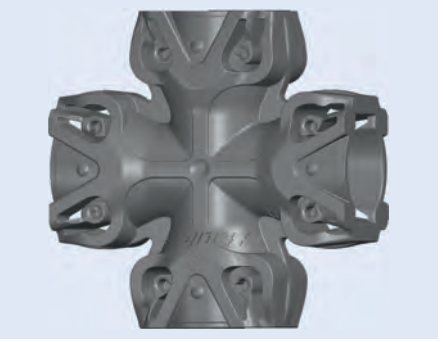

Anschluss	Länge	Bestell-Nr.	Vergleichs-Nr.
4 x Regular	4 x 29 mm	**3002 439 562**	Raufoss 920 50 070
4 x Heavy Duty	4 x 34 mm	**6309 206 007**	Raufoss 920 60 070

Raufoss COUPLINGS

4-Wege-Winkelblock

ABC



Anschluss	Länge	Bestell-Nr.	Vergleichs-Nr.
4 x Regular	50/28 mm	**6792 050 061**	Raufoss 920 50 061
4 x Heavy Duty	59/33 mm	**6792 060 061**	Raufoss 920 60 061

Raufoss COUPLINGS

Gerader Verbinder

ABC, mit Lasche

Anschluss 2 x Regular
Länge 45/29 mm



Bestell-Nr.	Vergleichs-Nr.
6796 150 225	Raufoss 961 50 225

Raufoss COUPLINGS

T-Stück

ABC, mit Lasche



Anschluss	Länge	Bestell-Nr.	Vergleichs-Nr.
3 x Regular	27/26 mm	**6792 050 025**	Raufoss 920 50 025
3 x Heavy Duty	28/31 mm	**6792 060 025**	Raufoss 920 60 025

Raufoss COUPLINGS

Anschlussstutzen

ABC, mit 24° Konus

Anschluss Regular
Außengewinde M12 x 1,5



Bestell-Nr.	Vergleichs-Nr.
6793 152 412	Raufoss 931 52 412

Raufoss COUPLINGS

Adapter
ABC, mit Innengewinde

Anschluss Regular
Deckelfarbe grün

Innengewinde	Schlüsselweite	Bestell-Nr.	Vergleichs-Nr.
M10 x 1	18 mm	**6793 150 110**	Raufoss 931 50 110
M12 x 1,5	18 mm	**6393 150 112**	Raufoss 931 50 112
M14 x 1,5	18 mm	**6393 150 114**	Raufoss 931 50 114
M16 x 1,5	22 mm	**6393 150 116**	Raufoss 931 50 116
M22 x 1,5	28 mm	**6393 150 122**	Raufoss 931 50 122
1/8" NPTF	18 mm	**6793 150 149**	Raufoss 931 50 149
1/4" NPTF	18 mm	**6793 150 150**	Raufoss 931 50 150
G 1/14"	18 mm	**6793 150 160**	Raufoss 931 50 160



Raufoss COUPLINGS

Prüfanschluss
ABC

Anschluss Regular
Deckelfarbe grün
Norm ISO 3583

Bestell-Nr.	Vergleichs-Nr.
3002 411 074	Raufoss 960 50 000



Raufoss COUPLINGS

Reduzieradapter
ABC

Anschluss Heavy Duty – Regular
Kopflänge 15,1 mm

Bestell-Nr.	Vergleichs-Nr.
6799 615 010	Raufoss 961 50 106



Raufoss COUPLINGS

Verbinder
ABC, gewindelos

Anschluss	Bestell-Nr.	Vergleichs-Nr.
Regular – Regular	**6306 239 738**	Raufoss 965 50 005
Regular – Heavy Duty	**6306 550 006**	Raufoss 965 50 006
Heavy Duty – Heavy Duty	**6306 560 006**	Raufoss 965 60 006

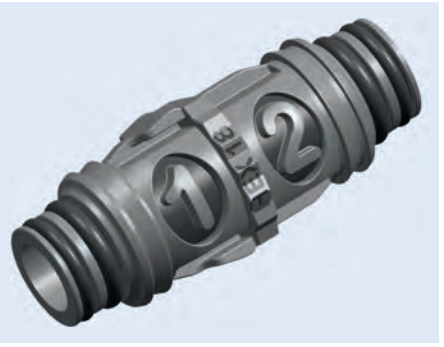

Raufoss COUPLINGS

Stopfen
ABC, gewindelos



Anschluss	Deckelfarbe	Bestell-Nr.	Vergleichs-Nr.
Regular	grün	**6396 250 000**	Raufoss 962 50 000
Heavy Duty	blau	**6306 260 000**	Raufoss 962 650 000

Raufoss COUPLINGS

Stopfen
für Steckverbindung



Größe	Bestell-Nr.	Vergleichs-Nr.
4 x 1,0	**6799 621 000**	Raufoss 962 10 004
6 x 1,0	**6799 621 064**	Raufoss 962 10 006
8 x 1,0	**6796 210 008**	Raufoss 962 10 008
10 x 1/10 x 1,25/10 x 1,5	**6799 621 111**	Raufoss 962 10 010
15 x 1,5	**6396 210 010**	Raufoss 962 10 015
16 x 2,0	**6306 210 016**	Raufoss 962 10 016

Raufoss COUPLINGS

Stopfen
für Transportsicherung



Größe	Farbe	Bestell-Nr.	Vergleichs-Nr.
6 x 1	rot	**6799 670 600**	Raufoss 967 06 000
6 x 1	gelb	**6799 670 601**	Raufoss 967 06 010
8 x 1	rot	**6796 708 000**	Raufoss 967 08 000
10 3/8"	rot	**6796 710 000**	Raufoss 967 10 000
12 x 1,5	rot	**6799 671 200**	Raufoss 967 12 000
15 x 1,5	gelb	**6799 671 500**	Raufoss 967 15 010
16 x 2	rot	**6799 671 600**	Raufoss 967 16 000

Rohrschelle

RSGU 1, mit Gummiprofil

hochwertiges Befestigungsmittel für sicheres, vibrationsdämpfendes Aufhängen von Rohrleitungen, Kabeln, Schläuchen etc., aus warmverzinktem Stahl, Gummiprofil aus Chloropren

Breite 15/18,5 mm
Bohrung 6,4 mm



Rohr-∅	Bestell-Nr.	Rohr-∅	Bestell-Nr.
6 mm	**2300 011 534**	16 mm	**2300 011 568**
8 mm	**9100 736 710**	20 mm	**9173 101 220**
10 mm	**9100 736 720**	22 mm	**9173 101 320**
12 mm	**9100 736 730**	25 mm	**9173 101 520**
15 mm	**9100 736 740**	28 mm	**2300 011 602**
18 mm	**9100 736 750**	30 mm	**9100 736 780**

EUROPART®

Kunststoffrohr

weichmacherhaltig für Extrusion, wärmealterungsstabilisiert, lichtstabilisiert

Norm DIN 74324
Material Polyamid 12
Länge 25 m
Farbe schwarz

Anwendungsbereich
für Druckluftanlagen



Außen-∅	Wandstärke	Biegeradius	Ausführung	Bestell-Nr.
4 mm	1 mm	30 mm	zulässiger Betriebsdruck bei +20 °C: 45 bar	**9194 310 021**
5 mm	1 mm	30 mm	zulässiger Betriebsdruck bei +20 °C: 34 bar	**9176 720 161**
6 mm	1 mm	30 mm	zulässiger Betriebsdruck bei +20 °C: 27 bar	**0492 519 177**
8 mm	1 mm	40 mm	zulässiger Betriebsdruck bei +20 °C: 19 bar	**0492 519 167**
9 mm	1,5 mm	60 mm	zulässiger Betriebsdruck bei +20 °C: 27 bar	**9176 720 131**
10 mm	1 mm	60 mm	zulässiger Betriebsdruck bei +20 °C: 15 bar	**0492 519 157**
10 mm	1,5 mm	60 mm	zulässiger Betriebsdruck bei +20 °C: 23 bar	**9176 720 081**
11 mm	1,5 mm	60 mm	zulässiger Betriebsdruck bei +20 °C: 21 bar	**9194 270 001**
12 mm	1,5 mm	60 mm	zulässiger Betriebsdruck bei +20 °C: 19 bar	**0492 519 147**
14 mm	2 mm	75 mm	zulässiger Betriebsdruck bei +20 °C: 22 bar	**9176 720 141**
15 mm	1,5 mm	90 mm	zulässiger Betriebsdruck bei +20 °C: 15 bar	**0492 519 137**
16 mm	2 mm	100 mm	zulässiger Betriebsdruck bei +20 °C: 19 bar	**9010 060 445**
18 mm	2 mm	100 mm	zulässiger Betriebsdruck bei +20 °C: 17 bar	**0492 519 127**

Rohrschneider

für Kunststoffrohr

Material Kunststoff



	Bestell-Nr.
	9172 090 100

Ersatzteile

Beschreibung	Bestell-Nr.
Ersatzmesser	**9172 090 270**

Raufoss COUPLINGS

Demontage-Werkzeug
Standard

Rohr-∅	Bestell-Nr.	Vergleichs-Nr.
6 x 1 mm, 1/4"	**6799 660 601**	Raufoss 966 06 010
8 x 1 mm	**6796 608 010**	Raufoss 966 08 010
10 x 1/10 x 1,25/10 x 1,5 mm, 3/8"	**6796 610 010**	Raufoss 966 10 010
12 x 1,5 mm, 1/2"	**6796 612 710**	Raufoss 966 12 710
14 x 2 mm	**6796 614 010**	Raufoss 966 14 010
15 x 1,5 mm	**6796 615 010**	Raufoss 966 15 010
16 x 2 mm	**6796 616 010**	Raufoss 966 16 010



Raufoss COUPLINGS

Demontage-Werkzeug
Professional

Rohr-∅	Bestell-Nr.	Vergleichs-Nr.
6 x 1 mm	**6796 606 020**	Raufoss 966 06 020
8 x 1 mm	**6799 660 800**	Raufoss 966 08 020
10 x 1/10 x 1,25/10 x 1,5 mm, 3/8"	**6796 610 020**	Raufoss 966 10 020
12 x 1,5 mm, 1/2"	**6796 612 020**	Raufoss 966 12 020
15 x 1,5 mm	**6796 615 020**	Raufoss 966 15 020
16 x 2 mm, 5/8"	**6796 616 020**	Raufoss 966 16 020



Lösen von Rohren mit Hilfe des Demontage-Werkzeugs

1. Entlüften Sie die Druckluftanlage vollständig.
2. Drücken Sie das Rohr bis in die Verschraubung, um den Klemmring zu lösen.
3. Stecken Sie das Demontage-Werkzeug auf das Rohr.
4. Drücken Sie das Demontage-Werkzeug ohne große Kraftanwendung bis auf den Rand der Verschraubung (ggf. Silikonspray verwenden).
5. Halten Sie das Werkzeug fest in der Verschraubung und ziehen Sie das Rohr bei gleichzeitigem leichten Drehen aus der Verschraubung.
8. Entfernen Sie das Demontage-Werkzeug.

Es wird empfohlen, für die Nutzungsdauer der Steckverbindungen max. 5 Montagen und Demontagen durchzuführen.



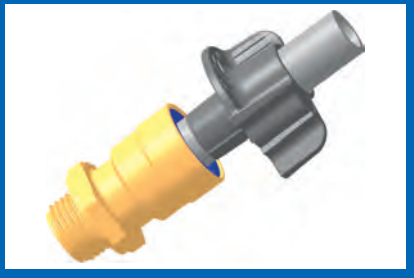



EUROPART
GUT ZU WISSEN

Raufoss COUPLINGS

Demontage-Werkzeug-Set

Professional

Material Aluminium

Anwendungsbereich
zum Lösen von Rohren aus ABC-Kupplungen

Lieferumfang
je 1 x Rohr-∅ 6 x 1,0/8 x 1,0/10 x 1,0/12 x 1,5/15 x 1,5/16 x 2,0

Es wird empfohlen, für die Nutzungsdauer der Steckverbindungen max. 5 Montagen und Demontagen durchzuführen.

Ausführung	Bestell-Nr.	Vergleichs-Nr.
6-teilig	**6302 600 970**	Raufoss 2600970



Demontage der Baukasten-Teile

Die ABS-Baukasten-Teile können mit einer Sicherungsringzange demontiert werden. Die Teile sind wiederverwendbar.



EUROPART
GUT ZU WISSEN

KNIPEX

Sicherungsringzange

DIN 5254 B, für Außenringe, rechtwinklig gebogen

Kopf poliert, Griffe mit Kunststoffüberzug

∅ 19-60 mm
Gesamtlänge 170 mm

Bestell-Nr.
9534 810 562



Raufoss COUPLINGS

Verschraubungsset

für eine Notfallreparatur

kompatibel mit allen Druckluftbremssystemen mit ∅ 8 mm und 12 mm, Gewinde M16 x 1,5 und M22 x 1,5, bietet eine große Vielfalt an Montagemöglichkeiten

Lieferumfang

1 x Anschlussstutzen ABC, Regular, M16 x 1,5
1 x Gerader Steckverbinder ABC New Line, Rohr-∅ 8 x 1 mm, M16 x 1,5
1 x Gerader Steckverbinder ABC New Line, Rohr-∅ 12 x 1,5 mm, M16 x 1,5
2 x Gerader Steckverbinder ABC Threadless, Regular, Rohr-∅ 8 x 1,0
2 x Gerader Steckverbinder ABC Threadless, Regular, Rohr-∅ 12 x 1,5
1 x Verbinder ABC, gerade, Regular, Länge 45 mm
1 x T-Stück ABC, Regular, Länge 62/26 mm
1 x Winkelstück ABC, 90°, Regular, Länge 29 mm
1 x Demontage-Werkzeug Standard, Rohr-∅ 8 x 1,0
1 x Demontage-Werkzeug Standard, Rohr-∅ 12 x 1,5
1 x Adapter, Außengewinde M22 x 1,5, Innengewinde M16 x 1,5



Ausführung	Bestell-Nr.	Vergleichs-Nr.
13-teilig	**6301 942 000**	Raufoss 194200

Raufoss COUPLINGS

Verschraubungskoffer

für RAUFOSS ABC-System

Lieferumfang

3 x Anschlussstutzen ABC, Regular, M12 x 1,5
2 x Anschlussstutzen ABC, Regular, M14 x 1,5
5 x Anschlussstutzen ABC, Regular, M16 x 1,5
3 x Anschlussstutzen ABC, Regular, M22 x 1,5
2 x Anschlussstutzen ABC, Heavy Duty, M16 x 1,5
2 x Anschlussstutzen ABC, Heavy Duty, M22 x 1,5
3 x Gerader Steckverbinder ABC New Line, M12 x 1,5, Rohr-∅ 6 x 1 mm
3 x Gerader Steckverbinder ABC New Line, M16 x 1,5, Rohr-∅ 6 x 1 mm
5 x Gerader Steckverbinder ABC New Line, M12 x 1,5, Rohr-∅ 8 x 1 mm
5 x Gerader Steckverbinder ABC New Line, M16 x 1,5, Rohr-∅ 8 x 1 mm
3 x Gerader Steckverbinder ABC New Line, M22 x 1,5, Rohr-∅ 8 x 1 mm
5 x Gerader Steckverbinder ABC New Line, M16 x 1,5, Rohr-∅ 12 x 1,5 mm
3 x Gerader Steckverbinder ABC New Line, M22 x 1,5, Rohr-∅ 12 x 1,5 mm
2 x Gerader Steckverbinder ABC New Line, M16 x 1,5, Rohr-∅ 16 x 2 mm
3 x Gerader Steckverbinder ABC New Line, M22 x 1,5, Rohr-∅ 16 x 2 mm
1 x Adapter Rotolock, Regular, Innen-∅ 18 mm
2 x Adapter Rotolock, Regular, Innen-∅ 20 mm
1 x Adapter Rotolock, Regular, Innen-∅ 22 mm
2 x Adapter Rotolock, Regular, Innen-∅ 28 mm
3 x Stopfen für Steckverbindung, Rohr-∅ 8 x 1 mm
3 x Stopfen für Steckverbindung, Rohr-∅ 12 x 1,5 mm
2 x Gerader Steckverbinder ABC threadless, Regular, Rohr-∅ 6 x 1 mm
5 x Gerader Steckverbinder ABC threadless, Regular, Rohr-∅ 8 x 1 mm
5 x Gerader Steckverbinder ABC threadless, Regular, Rohr-∅ 12 x 1,5 mm
2 x Gerader Steckverbinder ABC threadless, Regular, Rohr-∅ 16 x 2 mm
5 x Gerader Verbinder ABC, Regular, Länge 45 mm
5 x Winkelstück ABC, 90°, Regular, Länge 29 mm
2 x Winkelstück ABC, 90°, Heavy Duty, Länge 34 mm
3 x T-Stück ABC, Regular, Länge 62/26 mm
1 x T-Stück ABC, Heavy Duty, Länge 73/31 mm
2 x Y-Stück ABC, Regular, Länge 55 mm
2 x Reduzieradapter ABC, Heavy Duty – Regular, Länge 15,1 mm
2 x Demontage-Werkzeug, Standard, Rohr-∅ 6 x 1 mm
2 x Demontage-Werkzeug, Standard, Rohr-∅ 8 x 1 mm
2 x Demontage-Werkzeug, Standard, Rohr-∅ 12 x 1,5 mm



Ausführung	Bestell-Nr.
101-teilig	**6302 600 960**

Raufoss COUPLINGS

Verschraubungskoffer
für RAUFOSS ABC-System

Lieferumfang
3 x Anschlussstutzen ABC, Regular, M12 x 1,5
1 x Anschlussstutzen ABC, Regular, M14 x 1,5
3 x Anschlussstutzen ABC, Regular, M16 x 1,5
3 x Anschlussstutzen ABC, Regular, M22 x 1,5
1 x Schottstutzen, Regular, Außengewinde M22 x 1,5, Innengewinde M16 x 1,5
2 x Adapter, Rotolock, Regular, Innen-∅ 22 mm
3 x Adapter, Rotolock, Regular, Innen-∅ 28 mm
3 x Gerader Steckverbinder, ABC Threadless, Rohr-∅ 6 x 1, Regular
3 x Gerader Steckverbinder, ABC Threadless, Rohr-∅ 8 x 1, Regular
3 x Gerader Steckverbinder, ABC Threadless, Rohr-∅ 10 x 1, Regular
2 x Gerader Steckverbinder, ABC Threadless, Rohr-∅ 10 x 1,25, Regular
2 x Gerader Steckverbinder, ABC Threadless, Rohr-∅ 12 x 1,5, Regular
2 x Winkel-Steckverbinder, ABC Push-In, Rohr-∅ 6 x 1, Regular
2 x Winkel-Steckverbinder, ABC Push-In, Rohr-∅ 8 x 1, Regular
2 x Winkel-Steckverbinder, ABC Push-In, Rohr-∅ 10 x 1, Regular
2 x Winkel-Steckverbinder, ABC Push-In, Rohr-∅ 10 x 1,25, Regular
1 x Winkel-Steckverbinder, ABC Push-In, Rohr-∅ 12 x 1,5, Regular
2 x Winkelstück, 45°, Regular
2 x Winkelstück, 90°, Regular
2 x F-Stück, Regular
2 x T-Stück, Regular
2 x Y-Stück, Regular
2 x 3-Wege-Winkelblock, Regular
2 x Kreuzstück, Regular
1 x 4-Wege-Winkelblock, Regular



Ausführung	Bestell-Nr.
53-teilig	**6792 600 967**

Raufoss COUPLINGS

Verschraubungskoffer
für RAUFOSS ABC-System

Lieferumfang
2 x Anschlussstutzen, Heavy Duty, M22 x 1,5
2 x Adapter, Rotolock, Heavy Duty, 28 mm
2 x Gerader Steckverbinder, ABC Threadless, Rohr-∅ 15 x 1,5, Heavy Duty
2 x Gerader Steckverbinder, ABC Threadless, Rohr-∅ 16 x 2, Heavy Duty
2 x Winkel-Steckverbinder, ABC Push-In, Rohr-∅ 15 x 1,5, Heavy Duty
2 x Winkel-Steckverbinder, ABC Push-In, Rohr-∅ 16 x 2, Heavy Duty
2 x T-Stück, Heavy Duty
2 x F-Stück, Heavy Duty
2 x Reduzieradapter, Heavy Duty – Regular
2 x Verbinder, gewindelos, Regular – Regular
2 x Verbinder, gewindelos, Regular – Heavy Duty
2 x Prüfanschluss, Regular
2 x Adapter, Regular, Innengewinde M12 x 1,5
2 x Adapter, Regular, Innengewinde M16 x 1,5



Ausführung	Bestell-Nr.
20-teilig	**6792 600 968**

WABCO

Diagnosekoffer

für Anhänger

Lieferumfang
Interfacekabel Trailer EBS, Trailer VCS I/II, Adapterkabel CAN, Diagnose Interface-Set, Adapter CAN, Verbindungskabel Trailer



Bestell-Nr.	Vergleichs-Nr.
0763 010 230	WABCO 446 301 023 0

WABCO

Diagnose-Interface-Set

DI-2, für Anhänger

Ausführung USB 2.0



Bestell-Nr.	Vergleichs-Nr.
0443 010 300	WABCO 446 301 030 0

2M 5AUX Trailer EBS

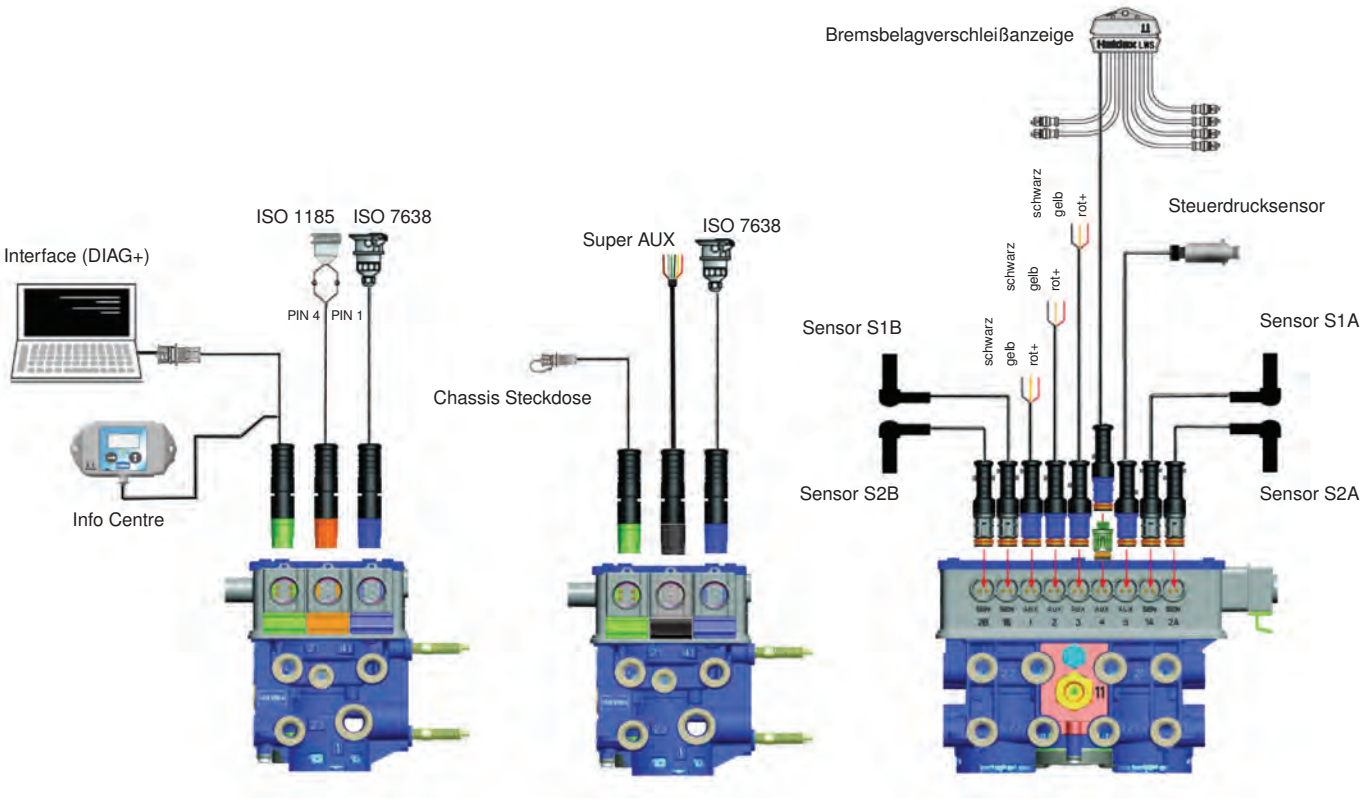

AUX 1	AUX 2	AUX 3	AUX 4	AUX 5
24 Volt schaltbarer Ausgang	24 Volt schaltbarer Ausgang, Eingang	24 Volt schaltbarer Ausgang, Eingang	Analoger Eingang 5 Volt Steuerspannung	Analoger Eingang 5 Volt Steuerspannung
Rückstellen auf Fahrhöhe (COLAS)	Rückstellen auf Fahrhöhe (COLAS)	Rückstellen auf Fahrhöhe (COLAS)	Bremsbelagverschleißanzeige Eingang	Querbeschleunigungssensor
Retarderansteuerung	Retarderansteuerung	Retarderansteuerung	Allgemeiner Eingang	Allgemeiner Eingang
Warnleuchte am Anhänger	Warnleuchte am Anhänger	Warnleuchte am Anhänger	Steuerdrucksensor	Steuerdrucksensor
Liftachssteuerung (ILAS-E vorne und hinten)	Liftachssteuerung (ILAS-E vorne/hinten)	Liftachssteuerung (ILAS-E vorne/hinten)	Soft Docking	Soft Docking
24 Volt Ausgang	ILAS-E vorne/hinten manuell	ILAS-E vorne/hinten manuell	Elektronischer Höhensensor	Elektronischer Höhensensor
Lenkachssperre	24 Volt Ausgang	24 Volt Ausgang		
Serviceleuchte	Lenkachssperre	Lenkachssperre		
Warnleuchte Überladung	Serviceleuchte	Serviceleuchte		
Warnleuchte Stability	Warnleuchte Überladung	Warnleuchte Überladung		
Warnleuchte Belagverschleißanzeige	Warnleuchte Stability	Warnleuchte Stability		
Allgemeiner Ausgang	Warnleuchte Belagverschleißanzeige	Warnleuchte Belagverschleißanzeige		
Info Point	Allgemeiner Ausgang	Allgemeiner Ausgang		
Info Point/COLAS	Steuersignal von Taster für:	Steuersignal von Taster für:		
Geschwindigkeitssignal	1) Anfahrhilfe	1) Anfahrhilfe		
	2) Manuelle Liftachssteuerung (automatisches Absenken)	2) Manuelle Liftachssteuerung (automatisches Absenken)		

mit Anhängerbremsventil

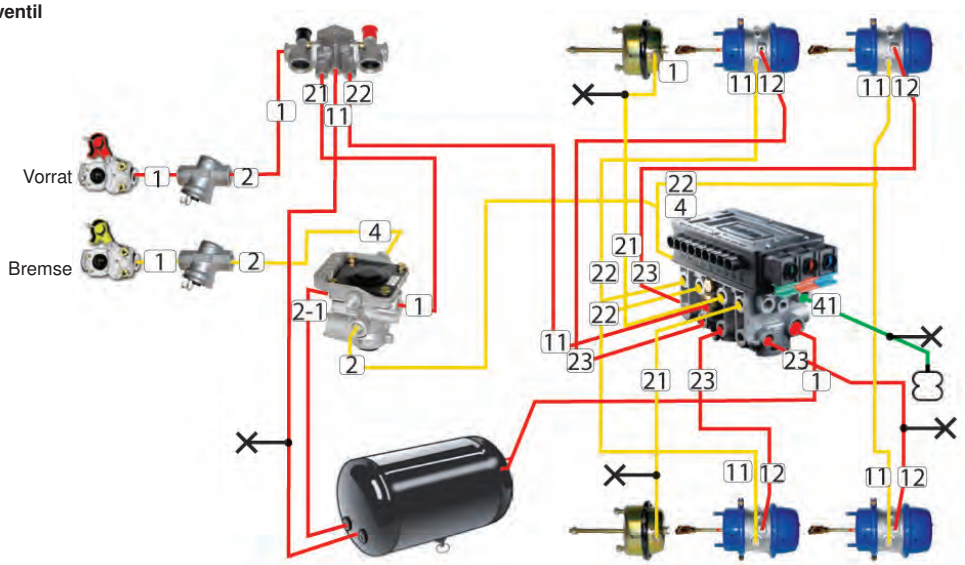

mit TrCM

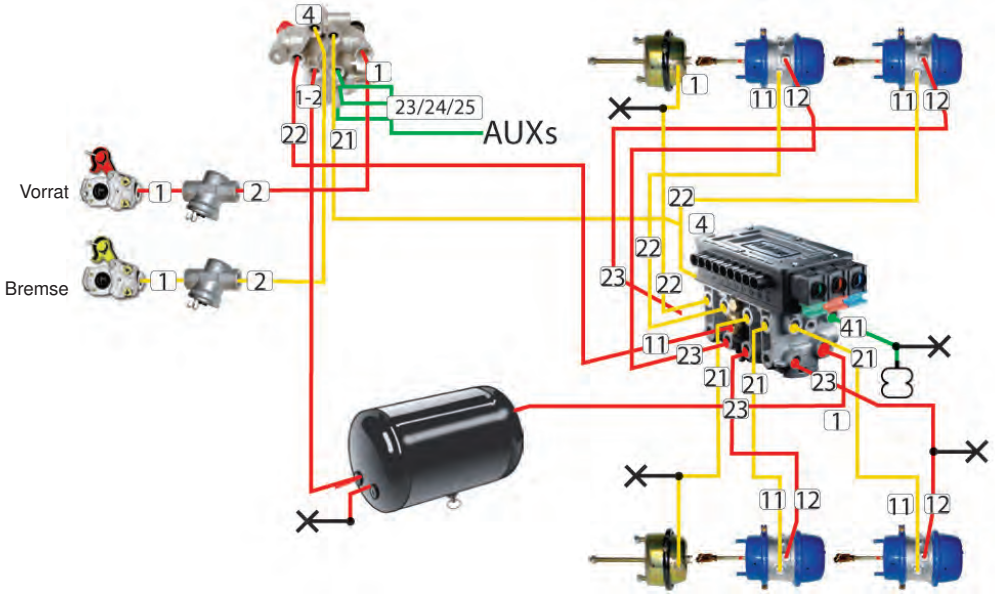

ohne Anhängerbremsventil

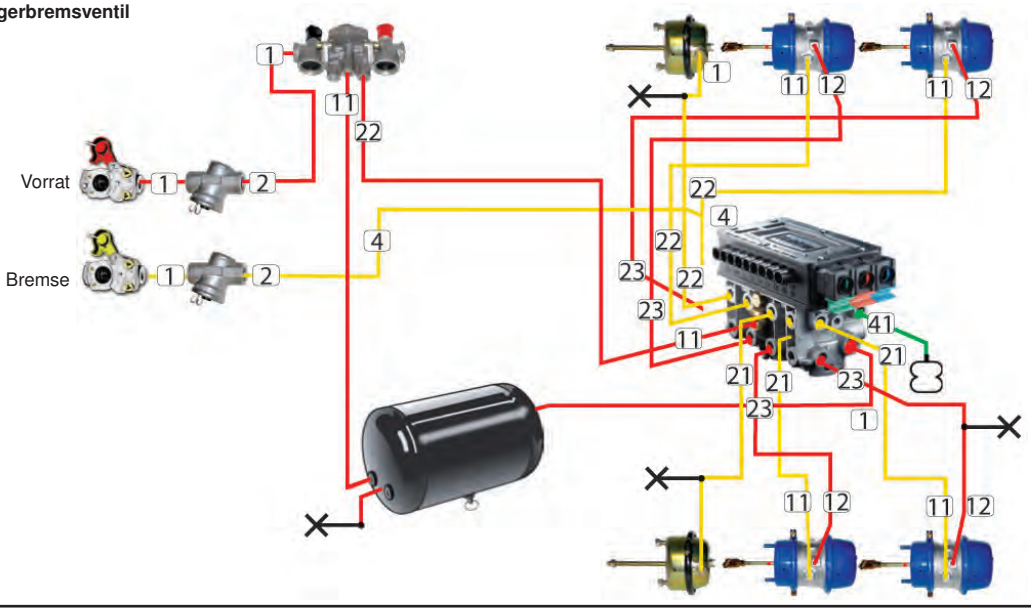

2M 5AUX Trailer EBS



Haupteinheit	Vergleichs-Nr.
2M 5AUX integriert, Überlastungsschutz	820 023 001
2M 5AUX integriert, Überlastungsschutz, Schnelllöseventil	820 019 001
2M 5AUX integriert, Überlastungsschutz, Stability	820 011 001
2M 5AUX integriert, Stability, Überlastungsschutz, Schnelllöseventil	820 007 001
2M 5AUX integriert, Stability, Überlastungsschutz, Schnelllöseventil	820 008 001
2M 5AUX Haupt- und Zusatz-Einheit integriert, Überlastungsschutz, Stability, Schnelllöseventil	820 028 001



ISO 7638	Vergleichs-Nr.
9 m	814 003 132
12 m	814 003 102
16 m	814 003 112
9 m (Deichselanhänger)	814 004 102
12 m (Deichselanhänger)	814 004 112



ISO 1185 (24N)	Vergleichs-Nr.
6 m	814 002 222
9 m	814 002 242
12 m	814 002 202



Sensorkabel	Vergleichs-Nr.
2 m	814 004 421
3 m	814 004 401
6 m	814 004 411
10 m	814 004 431



Zusatzkabel AUX	Vergleichs-Nr.
2 m	814 001 322
4 m	814 001 332
7 m	814 001 302



Zusatzkabel (AUX) DIN 72858	Vergleichs-Nr.
5 m	814 012 141
7 m	814 012 101



Chassis-Steckdose mit Kabel	Vergleichs-Nr.
2,5 m	814 010 111
6,5 m	814 010 101



Super AUX	Vergleichs-Nr.
6 m	814 002 301
12 m	814 002 311



Diag +	Vergleichs-Nr.
PC-Software-Kit mit USB-Adapter	815 028 001
ECU-Anschluss an Interface mit 6,5 m Kabel	814 001 601
Anschlusskabel für Chassis-Steckdose 6,5 m	814 011 001
ISO 7638 Spezial-Prüfkabel	815 018 001
USB-Interface	950 800 902

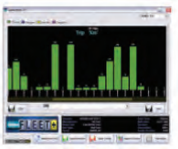

Feet +	Vergleichs-Nr.
Fleet + CD und Beschreibungs-Kit	815 042 001
Fleet + Kit mit Kabel	815 019 001
Fleet + und DIAG + Kit mit Kabel	815 043 001



Switch Box	Vergleichs-Nr.
für Rückwandmontage, 7 m	815 031 001
für Frontmontage, 7 m	815 040 001



Info Centre	Vergleichs-Nr.
0,5 m für Chassis Steckdose	815 010 011
6,5 m ADR	815 013 011
6,5 m	815 001 131



Info Point	Vergleichs-Nr.
7 m	815 021 001
18 m	815 021 011



Labels	Vergleichs-Nr.
Chassis Schild A	028 5276 09
Hinweisschild	028 5262 09
Datenschild EBS	028 5301 09
EB+ Stability Schild, reflektierend	028 5330 09



Trailer Control Modul	Vergleichs-Nr.
mit Überströmventil, mit Hinweisschild	352 067 001
mit Überströmventil, ohne Hinweisschild	352 067 001
ohne Überströmventil, ohne Anschlüsse 23, 24, 24, mit Hinweisschild	352 067 021
ohne Überströmventil, ohne Anschlüsse 23, 24, 24, ohne Hinweisschild	352 067 031
mit Überströmventil, Anschluss 25 verschlossen, mit push-in, mit Hinweisschild	352 067 041
mit Überströmventil, Anschluss 25 verschlossen, mit push-in, ohne Hinweisschild	352 067 051



Steuerdrucksensor	Vergleichs-Nr.
Gewinde M16 x 1,5	815 022 001



Doppellöseventil	Vergleichs-Nr.
ohne Rückschlagventil, Anhängerbremsventil notwendig	352 044 001
mit Rückschlagventil, Anhängerbremsventil notwendig	352 045 001
mit Rückschlagventil, mit Notbremsventil	352 046 001



Druckschalter	Vergleichs-Nr.
Druckschalter	041 502 309
Druckschalterkabel, 10 m	814 001 502
Reparatursatz für Druckschalter	950 800 903



Bremsbelagverschleißanzeige	Vergleichs-Nr.
Bremsbelagverschleißanzeige	815 015 001
Blindstopfen	027 5260 09
Sensorverlängerungskabel, 5 m	814 007 111

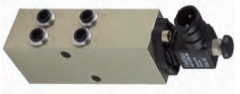

ILAS-E	Vergleichs-Nr.
ohne push-in	352 061 101
ohne push-in und DIN-Stecker	352 061 111
mit push-in	352 062 101
mit push-in und DIN-Stecker	352 062 011
6er-Anschluss mit push-in und DIN-Stecker	352 070 021
7er-Anschluss mit push-in	352 070 002/011

2M 5AUX Trailer EBS



COLAS	Vergleichs-Nr.
COLAS zweikreisig RtR	338 051 101
COLAS zweikreisig Totmannfunktion	338 052 101
COLAS zweikreisig Basis	338 053 101
COLAS einkreisig RtR	338 057 101
COLAS + RtR (RoRo)	338 061 101



Soft Docking	Vergleichs-Nr.
Kit, komplett	815 024 001
optische Anbauteile	815 026 001
akustische Anbauteile	815 025 001
Basis-Kit	815 027 001
Einstellschlüssel für Sensor	042 708 309



Anhängerbremsventil	Vergleichs-Nr.
mit Anschluss für Steuerdrucksensor	351 033 001



Reparatursätze	Vergleichs-Nr.
Schnelllöseventil-Kit	950 800 307
Zwei-Wege-Ventil-Kit	950 800 905



Elektronischer Höhensensor	Vergleichs-Nr.
Elektronischer Höhensensor	815 030 001
Kabel für elektronischen Höhensensor, 4 m	814 020 001



CAN Repeater	Vergleichs-Nr.
CAN Repeater Einheit	815 020 001
CAN Repeater Dolly Kabel, 18 m	814 018 441
CAN Repeater Anschlusskabel, 20 m	814 017 312

VOLLER DURCHBLICK



Trailer Application Guide: Trailertechnik transparent

Ob für Fahrzeugbau, Werkstatt oder Ersatzteilhandel: Der Trailer Application Guide ist ein praxisgerechtes Online-Tool, mit dem Trailertechnik so einfach wird wie nie zuvor.

Jetzt testen unter:

www.haldex.com/trailer-application-guide

Haldex

Innovative Vehicle Solutions

Haldex EB+GEN3 Elektronisches Bremssystem

Vergleichsnummern



	2M	3M	DVC	QRV	STAB	S AUX	P AUX
823.008 xxx	✓		✓	✓	✓	✓	
823.034 xxx	✓	✓	✓	✓	✓	✓	✓
950 823 008	✓		✓	✓	✓	✓	
950 823 034	✓	✓	✓	✓	✓	✓	✓



EB+ Gen3 1M Slave	Vergleichs-Nr.
Gen3 1M Slave	810 023 001

Die EB+ Gen3 Slave-Einheit (ECU + Ventil) wird als Kompletteinheit geliefert, die nicht getrennt werden kann/darf.



EB+ Gen3 Schild	Vergleichs-Nr.
Schild	028 5262 09



Sensor-Kit	Vergleichs-Nr.
Abgewinkelt (einschließlich Halteklemme)	950 364 503
Gerade (einschließlich Halteklemme)	950 364 506



TrCM+	Vergleichs-Nr.
mit/ohne Safety Parking	352 067 xxx



EB+ Info Centre 2 (DIAGN)	Vergleichs-Nr.
Haldex Info Centre 2	815 041 001
Haldex Info Centre 2 ADR	815 046 001



TEM	Vergleichs-Nr.
mit Safe Parking	352 075 xxx



COLAS (AUX 1, 2 und 3)	Vergleichs-Nr.
Hebe-/Senk-Ventil mit Rücksetzung auf Fahrposition	338 061 xxx
Hebe-/Senk-Ventil mit Rücksetzung auf Fahrposition	338 062 xxx
Hebe-/Senk-Ventil mit Rücksetzung auf Fahrposition	338 071 xxx



Steuerleitungssensor (AUX 4 oder 5)	Vergleichs-Nr.
M16 x 1,5 Gewinde für Anhängerbremsventil	815 022 001



ILAS-E (AUX 1, 2 und 3)	Vergleichs-Nr.
Liftachssteuerventil	352 061 xxx
Liftachssteuerventil	352 062 xxx
Liftachssteuerventil	352 070 xxx



Service-Kits für Modulator	Vergleichs-Nr.
Service-Kit Schnelllöseventil	950 800 307
Service-Kit Zwei-Wege-Ventil	850 800 905

Vergleichsnummern



Anhängerbremsventil	Vergleichs-Nr.
mit Anschluss für Steuerdrucksensor	351 033 xxx



Info Point (AUX 1)	Vergleichs-Nr.
Info Point mit Kabel, 7 m	815 021 001
Info Point mit Kabel, 18 m	815 021 011



Soft Docking (AUX 4 oder 5)	Vergleichs-Nr.
Komplettsystem mit akustischer und optischer Signalisierung	815 024 001
Kit ohne optische Signalisierung	815 025 001
Kit ohne akustische Signalisierung	815 026 001
Basis-Kit	815 027 001
Lite-Kit	815 051 001
Sensor-Einstellwerkzeug	042 708 309



Bremsbelag-Verschleißanzeige (AUX 4)	Vergleichs-Nr.
AUX-Kabel, Standard, 2 m	815 015 001
Blindstopfen (Standard)	027 5260 09
Sensorverlängerungskabel, 5 m	814 007 111



EB+ Gen3 Stabilty (AUX 5)	Vergleichs-Nr.
Stability Sensor (extern)	815 012 011

Vergleichsnummern



Elektronischer Höhensensor (AUX 4 und/oder 5)	Vergleichs-Nr.
Elektronischer Wegsensor	815 030 001
Wegsensorkabel (siehe AUX-Kabel)	814 012 2xx
Anlenkung (vertikal)	612 025 001
Anlenkung (horizontal)	003 575 709

TPMS



TMPS	Vergleichs-Nr.
Empfängersteuerung (RCU)	815 052 001
Radsensor	042 727 209
Kabel- und Klemmeinheit	003 951 709
Kabelzange	042 727 309
Infoschild für Radeinheit	006 700 021_M
TPMS-Trigger (Handeinheit)	815 053 001



DIAGN (4-polig) auf FCI-Stecker	Vergleichs-Nr.
1,2 m, hintere RCU nicht terminiert	814 040 001
1,2 m, vordere RCU nicht terminiert	814 040 101
1,2 m, vordere RCU terminiert	814 040 201
6 m, vordere RCU terminiert	814 040 211
10 m, vordere RCU terminiert	814 040 221

Haldex EB+ GEN3 Elektronisches Bremssystem

Diagnosesoftware

DIAG+	Vergleichs-Nr.
Diagnosekabel-Kit für EB+ Gen3	950 800 912
Inhalt des Kits:	
ECU/PC-Schnittstellenkabel, 6,5 m	814 036 001
EB+ ISO-Diagnosekabel-Kit	815 018 001
EB+ SOV/PC-Schnittstellenkabel, 6,5 m	814 011 001
Transportverpackung	042 623 719



EB+ Schnittstelle	Vergleichs-Nr.
EB+ Schnittstellen-Kit	950 800 909
Inhalt des Kits:	
USB-PC-Schnittstelle (DIAG+)	815 023 001
USB-Kabel	042 707 309

Fleet+	Vergleichs-Nr.
Fleet+ Schnittstellen-Kit	950 800 910
Inhalt des Kits:	
USB-PC-Schnittstelle (Fleet+)	815 023 011
USB-Kabel	042 707 309

Diagnosekabel (DIAGN)



Info Centre 2 an Diagnosesteckdose	Länge
814 025 001	1 m



Diagnosesteckdose zur ECU	Länge
814 030 001	6,5 m
814 030 011	2,5 m
814 030 021	5 m
814 030 031	15 m



Fahrzeug zur PC-Schnittstelle (Dongle)	Länge
814 011 001	6,5 m
814 011 011	15 m



DIAGN (4-polig) auf DIN	Länge
814 033 001	1 m
814 033 011	12 m



DIAGN (4-polig) auf PC-Schnittstelle (Dongle)	Länge
814 036 001	6,5 m
814 036 011	15 m
814 036 021	20 m



DIAGN (4-polig) auf DIAGN (4-polig)	Länge
814 037 001	6,5 m
814 037 011	0,5 m
814 037 021	8 m
814 037 031	14 m



Y-Splitter (4 x 4 x 4 Wege)	Länge
814 038 001	0,5 m

3M-Verbindungskabel



3M-Verbindungskabel	Länge
814 041 001	12 m
814 041 011	2 m
814 041 021	5 m
814 041 031	14 m
814 041 041	10 m
814 041 051	8 m

Kabel PWR-B



Super-AUX-Kabel	Länge
814 002 301	6 m
814 002 311	12 m
814 002 321	9 m
814 002 331	4 m
814 002 341	1 m



Spannungsversorgung B auf Super AUX gemäß ISO 15170		Länge
814 004 301	(4-polig)	1 m
814 004 311	(4-polig)	6 m



Spannungsversorgung B auf Super AUX nach ISO 15170		L1	L2
814 029 001	(4-polig)	1 m	1 m
814 029 011	(4-polig)	6 m	5 m
814 029 021	(4-polig)	6 m	1 m

Sensorkabel (SENS)



Sensorkabel	Länge
814 004 401	3 m
814 004 411	6 m
814 004 421	2 m
814 004 431	10 m
814 004 441	14 m
814 004 451	8 m
814 004 461	12 m
814 004 471	4 m

Haldex EB+GEN3 Elektronisches Bremssystem

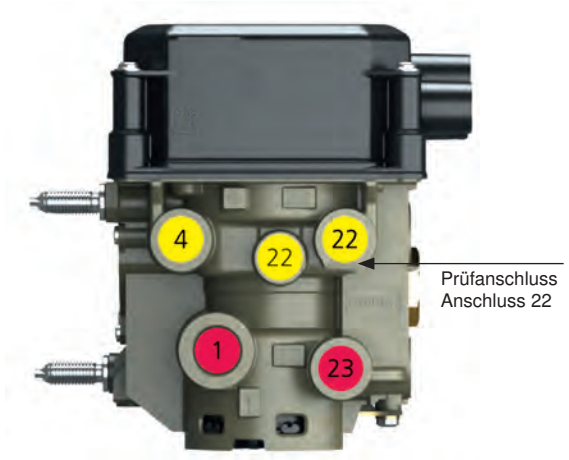

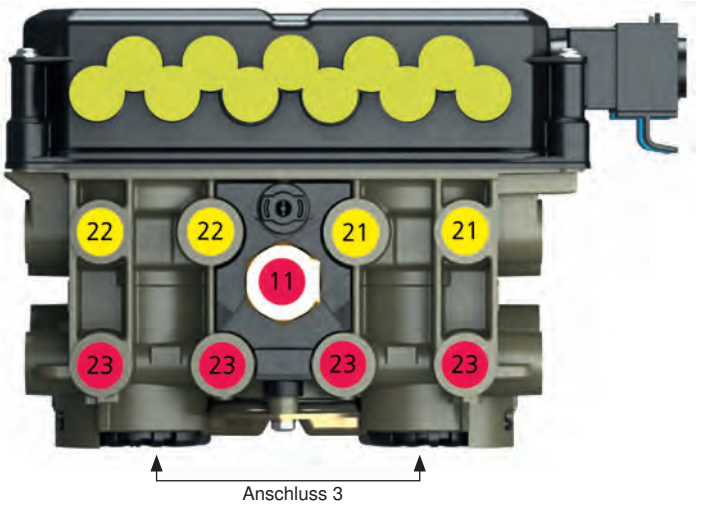

Standard

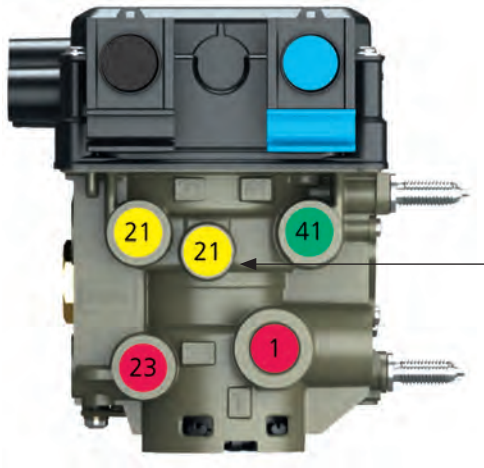

Prüfanschluss
Anschluss 21

Premium

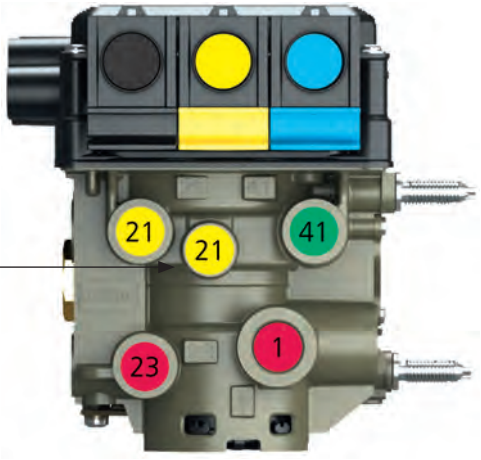

Vergleichsnummern und Anschlüsse/Verschraubungen

Vergleichs-Nr.		Anschluss 4 Seite/22				
		4	1	Test	22	23
Standard	823 008 001	M16	M22	M12	M16	M16
Standard	823 008 101	8 x 1	15 x 1,5	Verbinder	12 x 1,5	8 x 1
Standard	823 008 111	8 x 1	15 x 1,5	8 x 1	12 x 1,5	Verbinder
Standard	823 008 213	8 x 1	16 x 2	Verbinder	12 x 1,5	8 x 1
Standard	823 008 291	8 x 1	15 x 1,5	Verbinder	12 x 1,5	8 x 1
Premium	823 034 001	M16	M22	M12	M16	M16
Premium	823 034 101	8 x 1	15 x 1,5	Verbinder	12 x 1,5	8 x 1
Premium	823 034 111	8 x 1	15 x 1,5	8 x 1	12 x 1,5	Verbinder
Premium	823 034 213	8 x 1	16 x 2	Verbinder	12 x 1,5	8 x 1
Premium	823 034 291	8 x 1	15 x 1,5	Verbinder	12 x 1,5	8 x 1
AM	950 823 008	M16	M22	M12	M16	M16
AM	950 823 034	M16	M22	M12	M16	M16

EB+ Gen3 Montage

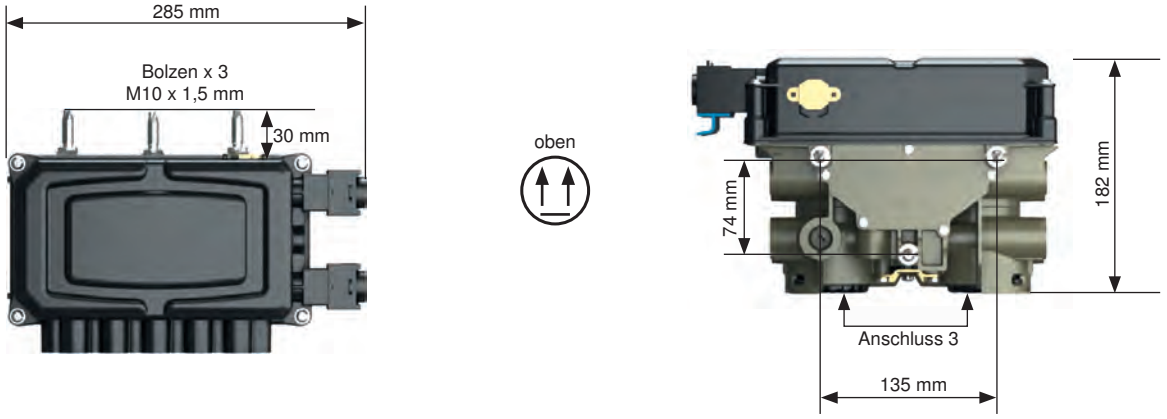

EB+ Gen3 Slave-Montage

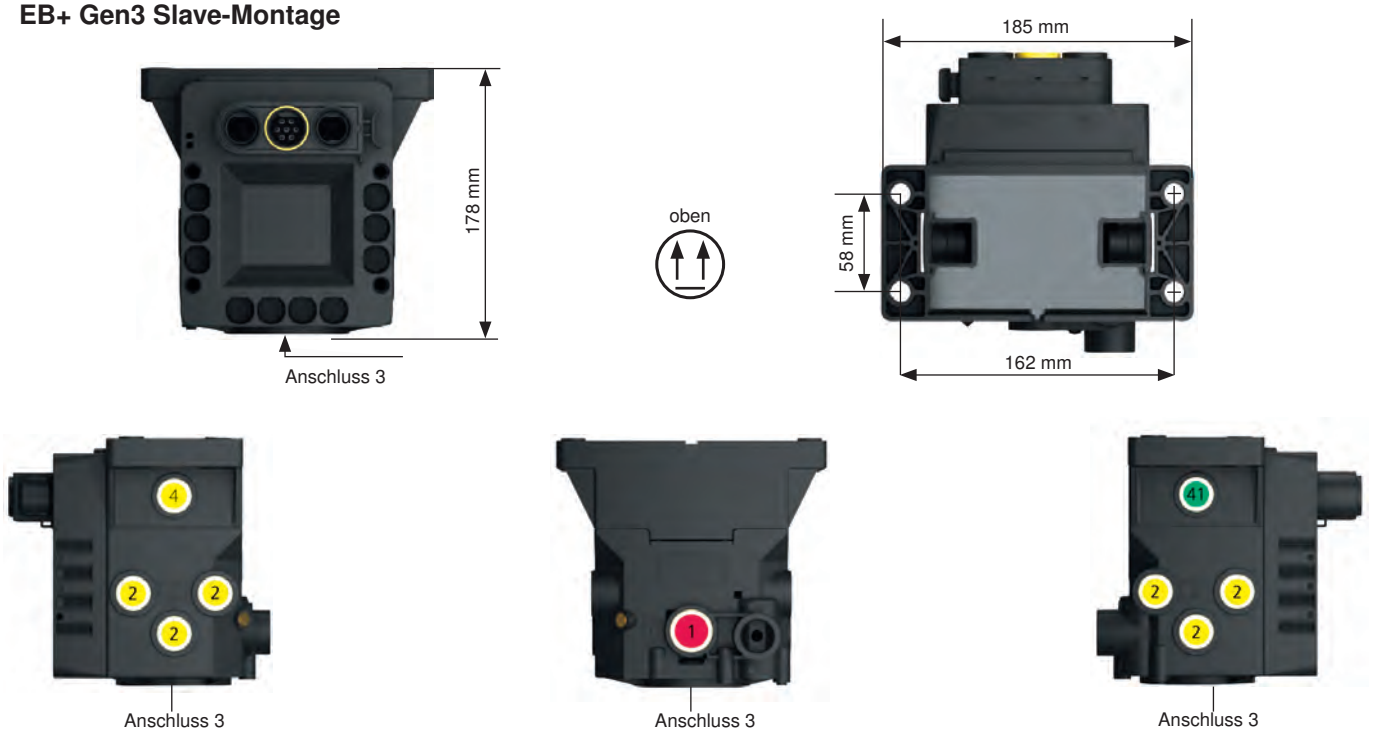

Vorderseite									Anschluss 41 Seite/21				
22	22	21	21	11	23	23	23	23	21	23	Test	41	1
M16	M16	M16	M16	M16	M16	M16	M16	M16	M16	M16	M12	M16	M22
12 x 1,5	12 x 1,5	12 x 1,5	12 x 1,5	8 x 1	8 x 1	Verbinder	Verbinder	8 x 1	12 x 1,5	8 x 1	8 x 1	8 x 1	15 x 1,5
12 x 1,5	12 x 1,5	12 x 1,5	12 x 1,5	10 x 1	8 x 1	8 x 1	8 x 1	8 x 1	12 x 1,5	Verbinder	Verbinder	8 x 1	15 x 1,5
12 x 1,5	12 x 1,5	12 x 1,5	12 x 1,5	8 x 1	Verbinder	8 x 1	8 x 1	Verbinder	12 x 1,5	8 x 1	Verbinder	8 x 1	16 x 2
12 x 1,5	12 x 1,5	12 x 1,5	12 x 1,5	8 x 1	8 x 1	8 x 1	8 x 1	8 x 1	12 x 1,5	8 x 1	Verbinder	8 x 1	15 x 1,5
M16	M16	M16	M16	M16	M16	M16	M16	M16	M16	M16	M12	M16	M22
12 x 1,5	12 x 1,5	12 x 1,5	12 x 1,5	8 x 1	8 x 1	Verbinder	Verbinder	8 x 1	12 x 1,5	8 x 1	8 x 1	8 x 1	15 x 1,5
12 x 1,5	12 x 1,5	12 x 1,5	12 x 1,5	10 x 1	8 x 1	8 x 1	8 x 1	8 x 1	12 x 1,5	Verbinder	Verbinder	8 x 1	15 x 1,5
12 x 1,5	12 x 1,5	12 x 1,5	12 x 1,5	8 x 1	Verbinder	8 x 1	8 x 1	Verbinder	12 x 1,5	8 x 1	Verbinder	8 x 1	16 x 2
12 x 1,5	12 x 1,5	12 x 1,5	12 x 1,5	8 x 1	8 x 1	8 x 1	8 x 1	8 x 1	12 x 1,5	8 x 1	Verbinder	8 x 1	15 x 1,5
M16	M16	M16	M16	M16	M16	M16	M16	M16	M16	M16	M12	M16	M22
M16	M16	M16	M16	M16	M16	M16	M16	M16	M16	M16	M12	M16	M22

2M, nebeneinander, mit TEM

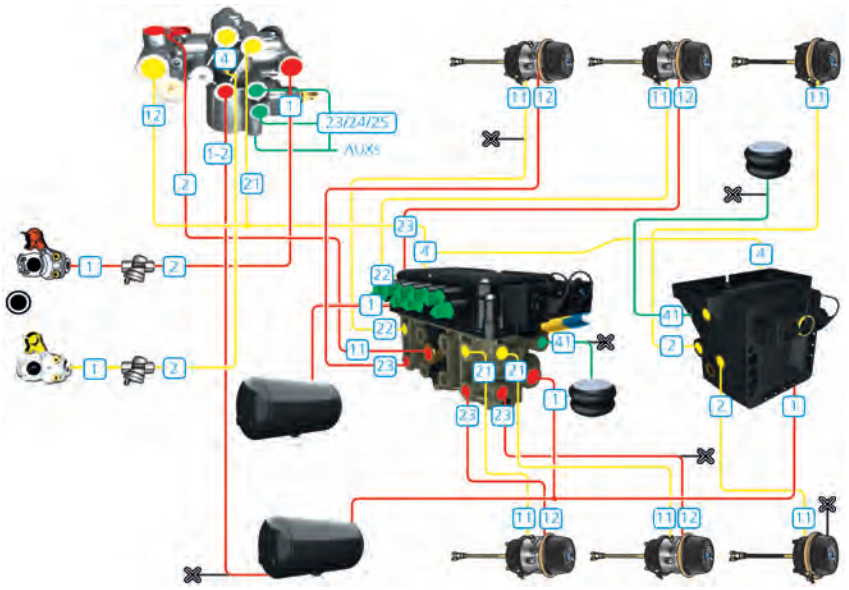

3M, mit TrCM+

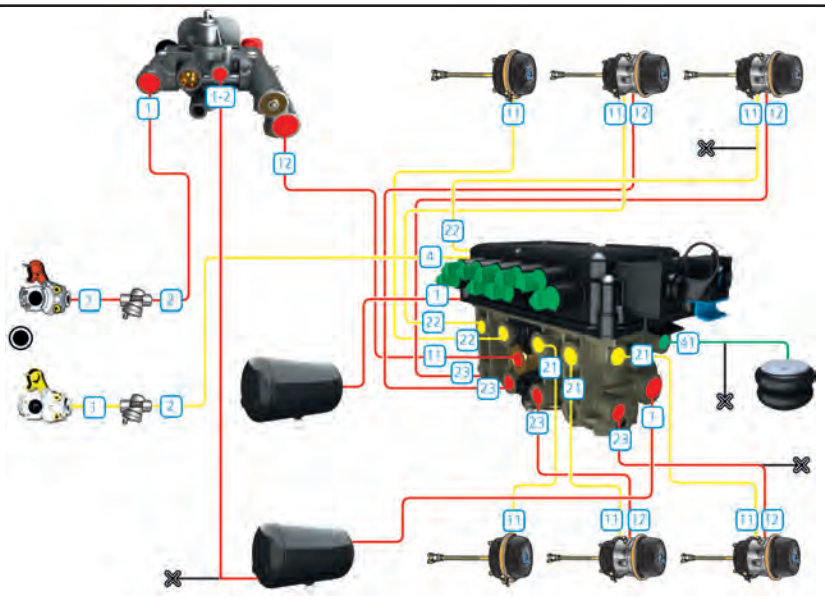

2M, COLAS+ und ILAS-E

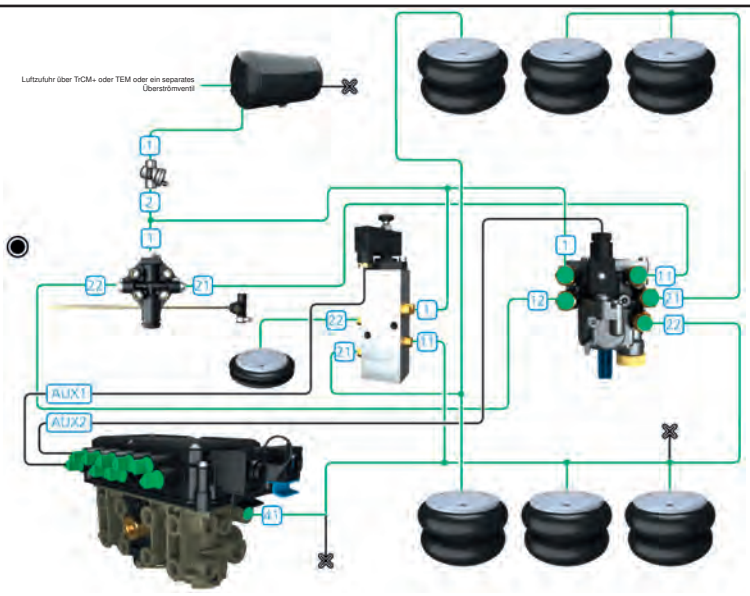

ISO 7638 Kabel PWR-A



Buchse gemäß ISO 7638 (ohne Sicherung)	Länge
814 003 102	12 m
814 003 112	16 m
814 003 122	18 m
814 003 132	9 m
814 003 142	14 m
814 003 152	6 m



Stecker gemäß ISO 7638 (ohne Sicherung)	Länge
814 004 102	9 m
814 004 112	12 m
814 004 122	15 m
814 004 132	18 m



ISO 7638 auf 7-poligen DIN-Verbinder	Länge
814 003 201	1 m
814 003 211	12 m



ISO 7638 Diagnose	Länge
815 018 001	0,5 m



ISO Spannungsversorgung A auf 7-poligen Verbinder	Länge
814 026 001	1,5 m
814 026 011	4,5 m
814 026 021	12 m



ISO-Kabeleinheit Stecker/Buchse	Länge
814 002 001	30 m

AUX-Kabel



AUX-Kabel	Länge
814 001 302	7 m
814 001 312	18 m
814 001 322	2 m
814 001 332	4 m
814 001 342	1 m
814 001 352	12 m
814 001 372	10 m



AUX-Kabel auf DIN-Verbinder	Länge
814 012 201	7 m
814 012 211	18 m
814 012 221	1 m
814 012 231	2 m
814 012 241	5 m
814 012 251	3 m
814 012 261	4 m
814 012 271	10 m



Stecker auf Buchse auf Buchse (2 x 2 x 2 Wege)	L1	L2
814 027 001	0,5 m	0,5 m



Stecker auf Buchse auf Buchse (3 x 2 x 2 Wege)	L1	L2
814 028 011	4 m	2 m
814 028 001	0,5 m	0,5 m



AUX (3-polig) auf AUX (3-polig)	Länge
814 032 001	1 m
814 032 011	4 m
814 032 021	7 m
814 032 031	18 m



Y-Splitter (3 x 2 x 2 Wege)	Länge
814 039 001	0,5 m



Y-Splitter (3 x 3 x 3 Wege)	Länge
814 039 001	0,5 m

KNORR-BREMSE TEBS G2.1 – Bauteile-Übersicht, Sattel-/Zentralachsanhänger

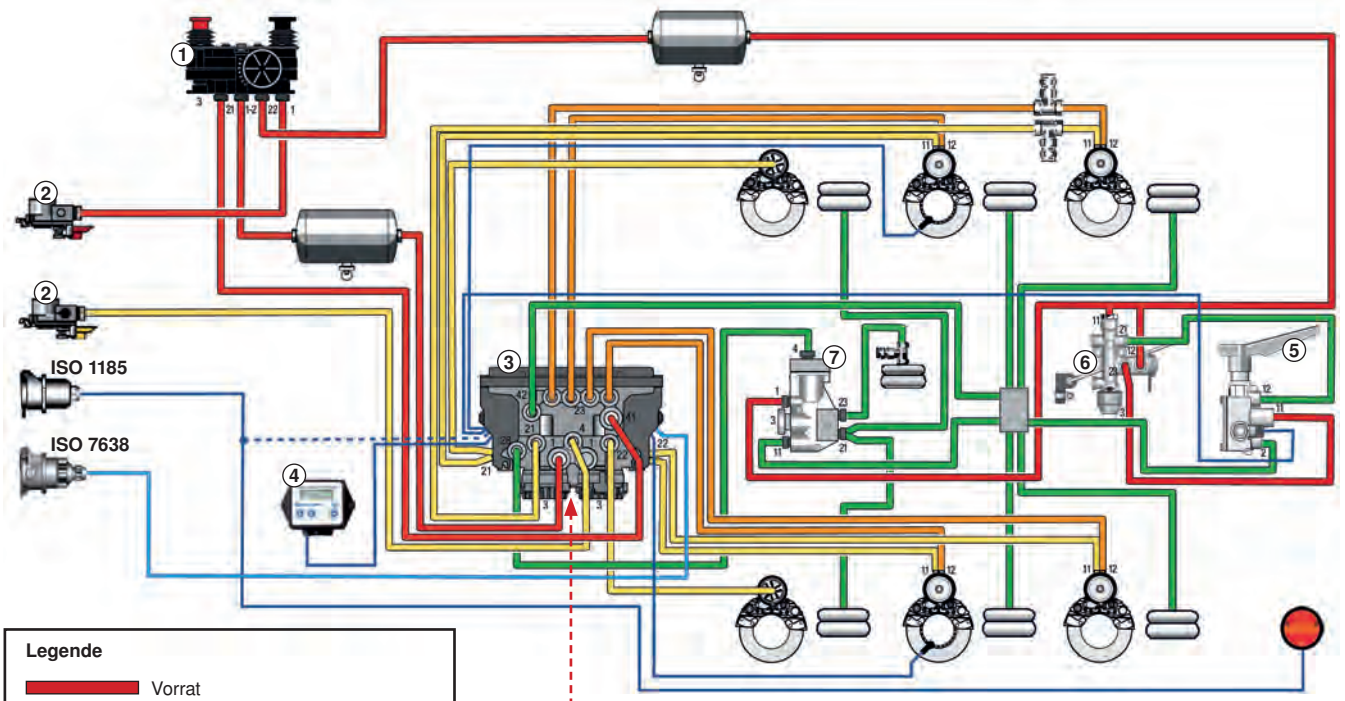

Legende

- Vorrat
- Betriebsbremse
- Feststellbremse
- Luftfederung
- CAN-Verbindung und ISO 7638 Stromversorgung
- ISO 1185 Stopplichtversorgung
- elektrisches Signal

Ansicht X

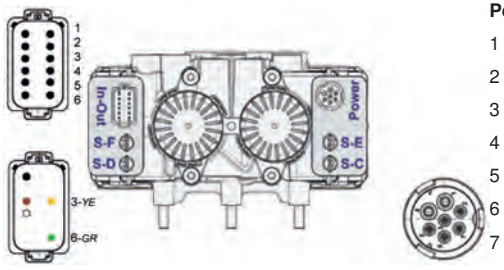

In-Out

1	AUXIO 1
2	AUXIO 2
3	AUXIO 3
4	Spannungsversorgung Sensor [SENS_SUP] (5-V- oder Tristate-Eingang)
5	Sensoreingang 1 [SENS_IN1] (analog oder Tristate)
6	Sensormasse oder Magic Eye oder C3
7	Spannungsversorgung Bremslicht (+)
8	Masse Bremslicht (-)
9	TI CAN-L (J1939)
10	TI CAN h (J1939)
11	AuxRet 12 (Rückleitung für AUXIO 1 + 2)
12	AuxRet 3

Power

1	Spannungsversorgung Batterie (+)
2	Spannungsversorgung Elektronik (+)
3	Masse Elektronik (-)
4	Masse Batterie (-)
5	Warnlampe
6	TT CAN-H (ISO 11992)
7	TT CAN-L (ISO 11992)

① Park-/Rangierventil



	mit integriertem Überströmventil
	für Sattel- und Zentralachsanhänger
K025700N00-AE4370	Park-/Rangierventil mit integriertem Überströmventil, ohne Schild
K056570N00	Klebeschild mit symbolischer Bedienungsanleitung

Daten- und Info-Schild



1 2 3

II39797F	Silberfolie für TBS-ALB-Daten (Ausdruck aus ECUtalk®) – Abb. 1
II39796F	ISO 7638 Warnschild – Abb. 2
II40392F	EBS mit RSP Aufkleber – Abb. 3

② Kupplungskopf mit integriertem Filter



K000952-KU1400	Vorrat (rot)
K000954-KU1410	Bremse (gelb)
K000956-KU1412	Bremse (gelb), mit Prüfanschluss

ISO 7638 Wendelkabel, 7-polig



K004098N00-EK3150	ISO 7638 Verbindungskabel, Zugmaschine – Anhänger, mit Knickschutz

ISO 1185 – PIN-Darstellung



1 – weiß	Masse
2 – schwarz	Rückleuchte, links
3 – gelb	Blinker, links
4 – rot	Bremslicht
5 – grün	Blinker, rechts
6 – braun	Rückleuchte, rechts
7 – blau	Nebelschlussleuchte

ISO 7638 – PIN-Darstellung



1 – rot	Ventil (24 V)
2 – schwarz	Steuergerät (24 V)
3 – gelb	Steuergerät (Masse)
4 – braun	Ventil (Masse)
5 – weiß	Warnlampe
6 – weiß/grün	CAN-Hi
7 – weiß/braun	CAN-Lo

③ TEBS G2.1 Bremsmodul



Hinweis:
Das Modul muss nach erfolgtem Einbau programmiert werden. Die Inbetriebnahme ist mit einem erfolgreichem 'EOL'-Test (End-of-Line) abzuschließen!

K01931.[1]-ES2060	TEBS G2.1 Modul, 2S-6S/3M, Anschluss P28 frei programmierbar
K01935.[1]-ES2060	TEBS G2.1 Modul, 2S/2M, P28 Prüfanschluss
K000847K50	Ersatz-Schalldämpfer

④ Trailer Informations Modul (TIM G2)



K009166[1]	Trailer Informations Modul (TIM G2)
K022272N00 (4 m)	modulares In-Out-Kabel zum
K022279N00 (6 m)	Anschluss an TIM G2

KNORR-BREMSE TEBS G2.1 – Bauteile-Übersicht, Sattel-/Zentralachsanhänger

Lastsensor mechanische Federung



K026919B90	externer Lastsensor für mechanische Federung, komplett mit Gestänge
II19422-ZB3131	Niveaugebergestänge, einzeln
K001406	Gestänge achsseitig, einzeln

Trailer Roadtrain Modul (TRM)





K036198[1] -EZ2085	Verstärker und/oder Splitter des CAN-Signals, für den Einsatz in überlangen Zügen/Anhängern
K027817N00	Verschlusskappe zum Verschließen unbenutzter Bajonettanschlüsse
K015173	externer Drucksensor (falls zusätzlich benötigt oder der TEBS-interne Sensor ersetzt werden soll)

TEBS-PC Diagnose



1



2



3

II39808F-EZ1034	24-V-CAN-Adapterkabel – Abb. 1
II39809F-EZ1031	Universal Diagnose Interface (UDIF), inkl. Kabel Z005474 – Abb. 2
II39812F-EZ1032	Verbindungskabel (UDIF-CAN) – Abb. 3
Z007887	USB-Adapterkabel (UDIF-PC)

⑤ Hebe-/Senkventil





K022847N00-SV3801	Hebe-/Senkventil mit "Speed Pulse"-Funktion (Rückstellung in Fahrniveau)
II36226004	Kunststoffhebel mit Schraube
Z006844	Aufkleber
K022901K50	Ersatzmagnet

⑥ Luftfederventil



1



2

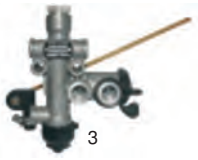

3

II19425-SV1395	Luftfederventil – Abb. 1
II36088-SV1460	Luftfederventil mit Kunststoffgehäuse – Abb. 2
II36114-SV1465	Luftfederventil mit Höhenbegrenzung und Nullpunktverstellung – Abb. 3
II36115-SV1466	Luftfederventil mit Höhenbegrenzung – Abb. 3
K001406	untere Anlenkung

⑦ Liftachsventil



1



2



3

K035570N00-AE1141	5/2-Wege-Liftachsventil, elektrisch angesteuert, 24 V, (ersetzt K008546) – Abb. 1
K015384N00-AE1141	5/2-Wege-Liftachsventil, elektrisch angesteuert, 24 V – Abb. 2
K017224N00-AE1141	5/2-Wege-Liftachsventil, pneumatisch angesteuert, 24 V – Abb. 3
II36167008	Ersatzmagnet nur für K008547
K020018K50	Ersatzmagnet für K035570N00 und K015384N00

[1] Die Vergleichsnummer des Moduls enthält zwei Suffixe. Der erste Suffix "V##" zeigt den Softwarestand des Moduls an, z. B. V01, V02 etc. Der zweite Suffix "N##" ist die Verpackungsdefinition der unterschiedlichen Marktanforderungen, z. B. N00, N50.
Beispiel: K021940V00N00 – hat den Softwarestand 00 und ist einzeln, ohne Zusätze verpackt.

Drehzahlsensor und Verlängerungskabel

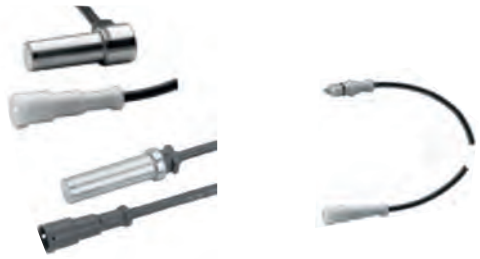

Sensoren	
0486000126100	Radial (90°), Länge 0,4 m
0486000134000[2]	Radial (90°), Länge 0,4 m
0486000136000[2]	Radial (90°), Länge 1 m
0486001033100	Axial, Länge 1 m
	[2] komplett, mit Einsteckhülse und Fett
Verlängerungskabel EK3130	
II367563000	Länge 3 m
II367564000	Länge 4 m
II367566000	Länge 6 m
II3675610000	Länge 10 m

Trailer Elektro-Pneumatisches Modul (TEPM-P)

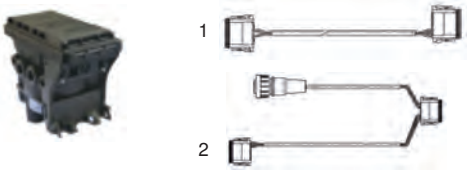

K027900[1] -ES2071	TEPM-P, Trailer Elektro-Pneumatisches Modul Premium (mit zusätzlichen Ein-/Ausgängen) für Anhänger mit 4S/3M-Systemen, z. B. Nachlauflenkachsen
Kabel	
K058249N00	Versorgungskabel TEPM-P an TEBS G2/G2.1 (7 m) – Abb. 1
K058256N00	Versorgungskabel TEPM-P an TEBS G2/G2.1 mit zusätzlichem individuellen Anschluss – Abb. 2

Trailer Elektro-Pneumatisches Modul (TEPM-S)

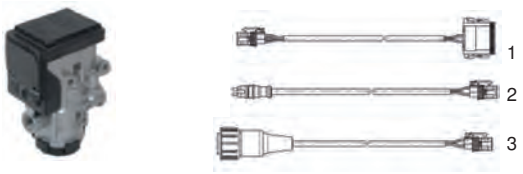

K021940[1] -ES2070	TEPM-S, Trailer Elektro-Pneumatisches Modul Standard (ohne zusätzliche Ein-/Ausgänge) für Anhänger mit 4S/3M-Systemen, z. B. Nachlauflenkachsen
Kabel	
K0583...	Versorgungskabel TEPM-S an TEBS G2/G2.1 – Abb. 1
K027811N00	Drehzahlsensorkabel TEPM-S (2 m) – Abb. 2
K044708N00	Anschlusskabel TEPM-S an externen Drucksensor (3 m) – Abb. 3

In-Out Stecker und Kabel (Beispiele)



TH = Traktionshilfe
LC = Liftachssteuerung
SP = Speed Pulse (Geschwindigkeitsimpuls für z. B. Rückstellung im Fahrniveau)

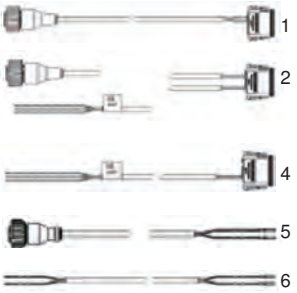

K021335N00	In-Out Kabel für SP an AUX 1 – Abb. 1
K021336N00	In-Out Kabel für SP/LAC an AUX 1, Stopplichtversorgung/TH an offene Enden – Abb. 2
K021345N00	In-Out Kabel Stopplichtversorgung/TH an offene Enden – Abb. 3
K002281N00	Anschlusskabel (15 m) offene Enden verschiedene mögliche Anschlüsse – Abb. 4
K002275N00	AUX-Anschlusskabel, 2-polig (6,5 m), z. B. LAC, SP – Abb. 5
K002287N00	12-Pin Deutsch-Stecker, komplett, mit Dichtstopfen – Abb. 6

7-Pin ISO 7638 Stromversorgungskabel



K008430N00	ISO 7638 Steckdose + 10 m Kabel (Sattelanhänger) – Abb. 1
K008431N00	ISO 7638 Steckdose + 13 m Kabel (Sattelanhänger) – Abb. 1
K008432N00	ISO 7638 Stecker (90°-Anschluss) + 16 m Kabel (Sattelanhänger) – Abb. 2
K010710N00	ISO 7638 Stecker + 10 m Kabel (Zentralachsanhänger) – Abb. 3
K010711N00	ISO 7638 Stecker + 13 m Kabel (Zentralachsanhänger) – Abb. 3
K002290	ISO 7638 Steckerdose, 7-polig, mit Pins – Abb. 4

KNORR-BREMSE TEBS G2.1 – Bauteile-Übersicht, Deichselanhänger mit TEPM-S/P (4S/3M-System)

Legende

- Vorrat
- Betriebsbremse
- Feststellbremse
- Luftfederung
- CAN-Verbindung und ISO 7638 Stromversorgung
- ISO 1185 Stopplichtversorgung
- elektrisches Signal

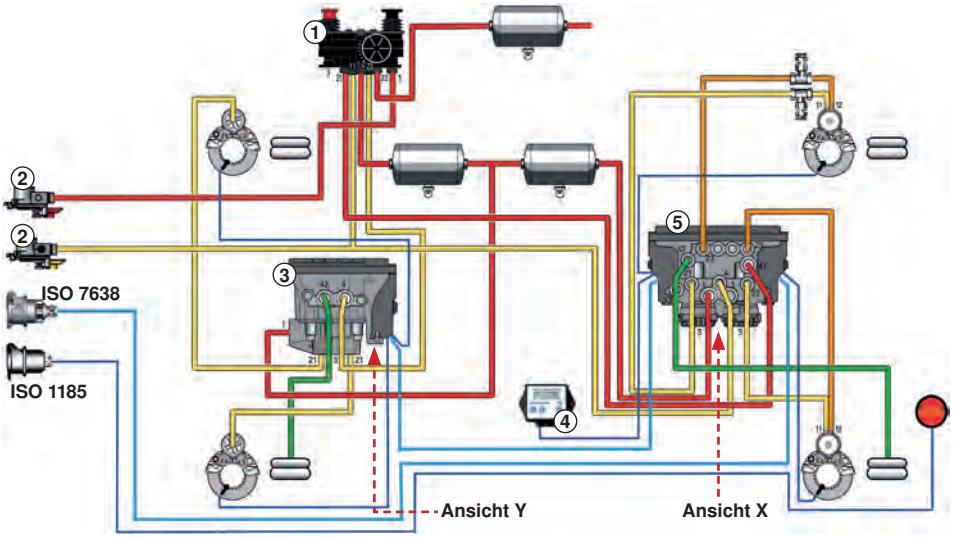

Ansicht X

In-Out

1	AUXIO 1
2	AUXIO 2
3	AUXIO 3
4	Spannungsversorgung Sensor [SENS_SUP] (5-V- oder Tristate-Eingang)
5	Sensoreingang 1 [SENS_IN1] (analog oder Tristate)
6	Sensormasse oder Magic Eye oder C3
7	Spannungsversorgung Bremslicht (+)
8	Masse Bremslicht (-)
9	TI CAN-L (J1939)
10	TI CAN h (J1939)
11	AuxRet 12 (Rückleitung für AUXIO 1 + 2)
12	AuxRet 3

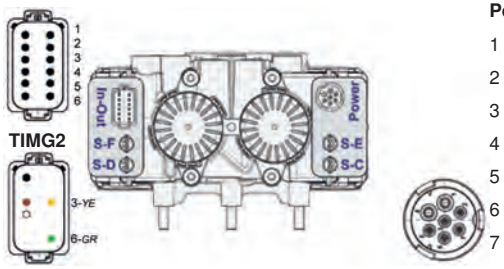

Power

1	Spannungsversorgung Batterie (+)
2	Spannungsversorgung Elektronik (+)
3	Masse Elektronik (-)
4	Masse Batterie (-)
5	Warnlampe
6	TT CAN-H (ISO 11992)
7	TT CAN-L (ISO 11992)

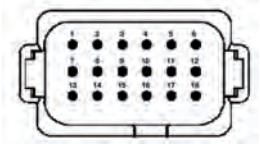

X1

1	5 V TI CAN Low	10	Masse Sensor 1
2	nicht belegt	11	Spannung Sensor 2
3	nicht belegt	12	nicht belegt
4	Spannung Sensor 1	13	nicht belegt
5	nicht belegt	14	AUXIO 1
6	Spannung (12/24 V)	15	Masse AuxIO12
7	5 V TI CAN High	16	Masse Sensor 2
8	AUXIO 2	17	Eingang Sensor 2
9	Eingang Sensor 1	18	Masse

Ansicht Y

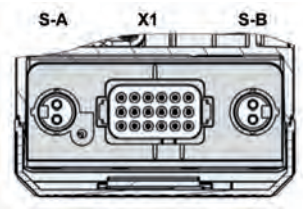

ISO 7638 – PIN-Darstellung

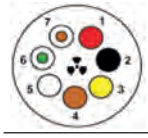

1 – rot	Ventil (24 V)
2 – schwarz	Steuergerät (24 V)
3 – gelb	Steuergerät (Masse)
4 – braun	Ventil (Masse)
5 – weiß	Warnlampe
6 – weiß/grün	CAN-Hi
7 – weiß/braun	CAN-Lo

ISO 1185 – PIN-Darstellung



1 – weiß	Masse
2 – schwarz	Rückleuchte, links
3 – gelb	Blinker, links
4 – rot	Bremslicht
5 – grün	Blinker, rechts
6 – braun	Rückleuchte, rechts
7 – blau	Nebelschlussleuchte

① Park-/Rangierventil



	mit integriertem Überströmventil
	für Deichselanhänger
K025699N00-AE4371	Park-/Rangierventil mit integriertem Überströmventil, mit Vorderachsventil (FAV), ohne Schild
K056570N00	Klebeschild mit symbolischer Bedienungsanleitung

Daten- und Info-Schild



1 2 3

II39797F	Silberfolie für TBS-ALB-Daten (Ausdruck aus ECUtalk®) – Abb. 1
II39796F	ISO 7638 Warnschild – Abb. 2
II40392F	EBS mit RSP Aufkleber – Abb. 3

② Kupplungskopf mit integriertem Filter



K000952-KU1400	Vorrat (rot)
K000954-KU1410	Bremse (gelb)
K000956-KU1412	Bremse (gelb), mit Prüfanschluss

③ Trailer Elektro-Pneumatisches Modul (TEPM-P)



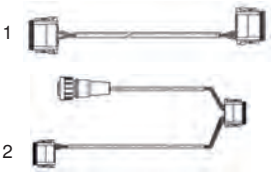

K027900[1] -ES2071	TEPM-P, Trailer Elektro-Pneumatisches Modul Premium (mit zusätzlichen Ein-/Ausgängen) für Anhänger mit 4S/3M-Systemen, z. B. Nachlauflenkachsen
Kabel	
K058249N00	Versorgungskabel TEPM-P an TEBS G2/G2.1 (7 m) – Abb. 1
K058256N00	Versorgungskabel TEPM-P an TEBS G2/G2.1 mit zusätzlichem individuellen Anschluss – Abb. 2

Trailer Elektro-Pneumatisches Modul (TEPM-S)





K021940[1]-ES2070	TEPM-S, Trailer Elektro-Pneumatisches Modul Standard (ohne zusätzliche Ein-/Ausgänge) für Anhänger mit 4S/3M-Systemen, z. B. Nachlauflenkachsen
Kabel	
K0583...	Versorgungskabel TEPM-S an TEBS G2/G2.1 – Abb. 1
K027811N00	Drehzahlsensorkabel TEPM-S (2 m) – Abb. 2
K044708N00	Anschlusskabel TEPM-S an externen Drucksensor (3 m) – Abb. 3

KNORR-BREMSE TEBS G2.1 – Bauteile-Übersicht, Deichselanhänger mit TEPM-S/P (4S/3M-System)

In-Out Stecker und Kabel (Beispiele)



TH = Traktionshilfe
LC = Liftachssteuerung
SP = Speed Pulse (Geschwindigkeitsimpuls für z. B. Rückstellung im Fahrniveau)

K021335N00	In-Out Kabel für SP an AUX 1 – Abb. 1
K021336N00	In-Out Kabel für SP/LAC an AUX 1, Stopplichtversorgung/TH an offene Enden – Abb. 2
K021345N00	In-Out Kabel Stopplichtversorgung/TH an offene Enden – Abb. 3
K002280N00	Anschlusskabel (15 m) offene Enden verschiedene mögliche Anschlüsse – Abb. 4
K002275N00	AUX-Anschlusskabel, 2-polig (6,5 m), z. B. LAC, SP – Abb. 5
K002287N00	12-Pin Deutsch-Stecker, komplett, mit Dichtstopfen – Abb. 6

7-Pin ISO 7638 Stromversorgungskabel



K010710N00	ISO 7638 Steckdose + 10 m Kabel (Deichselanhänger) – Abb. 1
K010711N00	ISO 7638 Steckdose + 13 m Kabel (Deichselanhänger) – Abb. 1
K021138N00	Verlängerungskabel, 4 m – Abb. 2
K028001N00	Verlängerungskabel, 10 m – Abb. 2
K002291	ISO 7638 Stecker, 7-polig, mit Pins – Abb. 3

4 Trailer Informations Modul (TIM G2)



K009166[1]	Trailer Informations Modul (TIM G2)
K022272N00 (4 m)	modulares In-Out-Kabel zum
K022279N00 (6 m)	Anschluss an TIM G2

Lastsensor mechanische Federung



K026919B90	externer Lastsensor für mechanische Federung, komplett mit Gestänge
II19422-ZB3131	Niveaugebergestänge, einzeln
K001406	Gestänge achsseitig, einzeln

Trailer Roadtrain Modul (TRM)



K036198[1]-EZ2085	Verstärker und/oder Splitter des CAN-Signals, für den Einsatz in überlangen Zügen/Anhängern
K027817N00	Verschlusskappe zum Verschließen unbenutzter Bajonettanschlüsse
K015173	externer Drucksensor (falls zusätzlich benötigt oder der TEBS-interne Sensor ersetzt werden soll)

[1] Die Vergleichsnummer des Moduls enthält zwei Suffixe. Der erste Suffix "V##" zeigt den Softwarestand des Moduls an, z. B. V01, V02 etc. Der zweite Suffix "N##" ist die Verpackungsdefinition der unterschiedlichen Marktanforderungen, z. B. N00, N50.
Beispiel: K021940V00N00 – hat den Softwarestand 00 und ist einzeln, ohne Zusätze verpackt.

TEBS-PC Diagnose


1


2


3

II39808F-EZ1034	24-V-CAN-Adapterkabel – Abb. 1
II39809F-EZ1031	Universal Diagnose Interface (UDIF), inkl. Kabel Z005474 – Abb. 2
II39812F-EZ1032	Verbindungskabel (UDIF-CAN) – Abb. 3
Z007887	USB-Adapterkabel (UDIF-PC)

Hebe-/Senkventil





K022847N00-SV3801	Hebe-/Senkventil mit "Speed Pulse"-Funktion (Rückstellung in Fahrniveau)
II36226004	Kunststoffhebel mit Schraube
Z006844	Aufkleber
K022901K50	Ersatzmagnet

Luftfederventil




2 3

II19425-SV1395	Luftfederventil – Abb. 1
II36088-SV1460	Luftfederventil mit Kunststoffgehäuse – Abb. 2
II36114-SV1465	Luftfederventil mit Höhenbegrenzung und Nullpunktverstellung – Abb. 3
II36115-SV1466	Luftfederventil mit Höhenbegrenzung – Abb. 3
K001406	untere Anlenkung

Liftachsventil


1


2


3

K035570N00-AE1141	5/2-Wege-Liftachsventil, elektrisch angesteuert, 24 V, (ersetzt K008546) – Abb. 1
K015384N00-AE1141	5/2-Wege-Liftachsventil, elektrisch angesteuert, 24 V – Abb. 2
K017224N00-AE1141	5/2-Wege-Liftachsventil, pneumatisch angesteuert, 24 V – Abb. 3
II36167008	Ersatzmagnet nur für K008547
K020018K50	Ersatzmagnet für K035570N00 und K015384N00

Drehzahlsensor und Verlängerungskabel





Sensoren	
0486000126100	Radial (90°), Länge 0,4 m
0486000134000[2]	Radial (90°), Länge 0,4 m
0486000136000[2]	Radial (90°), Länge 1 m
0486001033100	Axial, Länge 1 m
	[2] komplett, mit Einsteckhülse und Fett
Verlängerungskabel EK3130	
II367563000	Länge 3 m
II367564000	Länge 4 m
II367566000	Länge 6 m
II3675610000	Länge 10 m

⑤ TEBS G2.1 Bremsmodul

Hinweis:
Das Modul muss nach erfolgtem Einbau programmiert werden. Die Inbetriebnahme ist mit einem erfolgreichem 'EOL'-Test (End-of-Line) abzuschließen!



K01931.[1]-ES2060	TEBS G2.1 Modul, 2S-6S/3M, Anschluss P28 frei programmierbar
K000847K50	Ersatz-Schalldämpfer

KNORR-BREMSE TEBS G2 – Ersatzteile

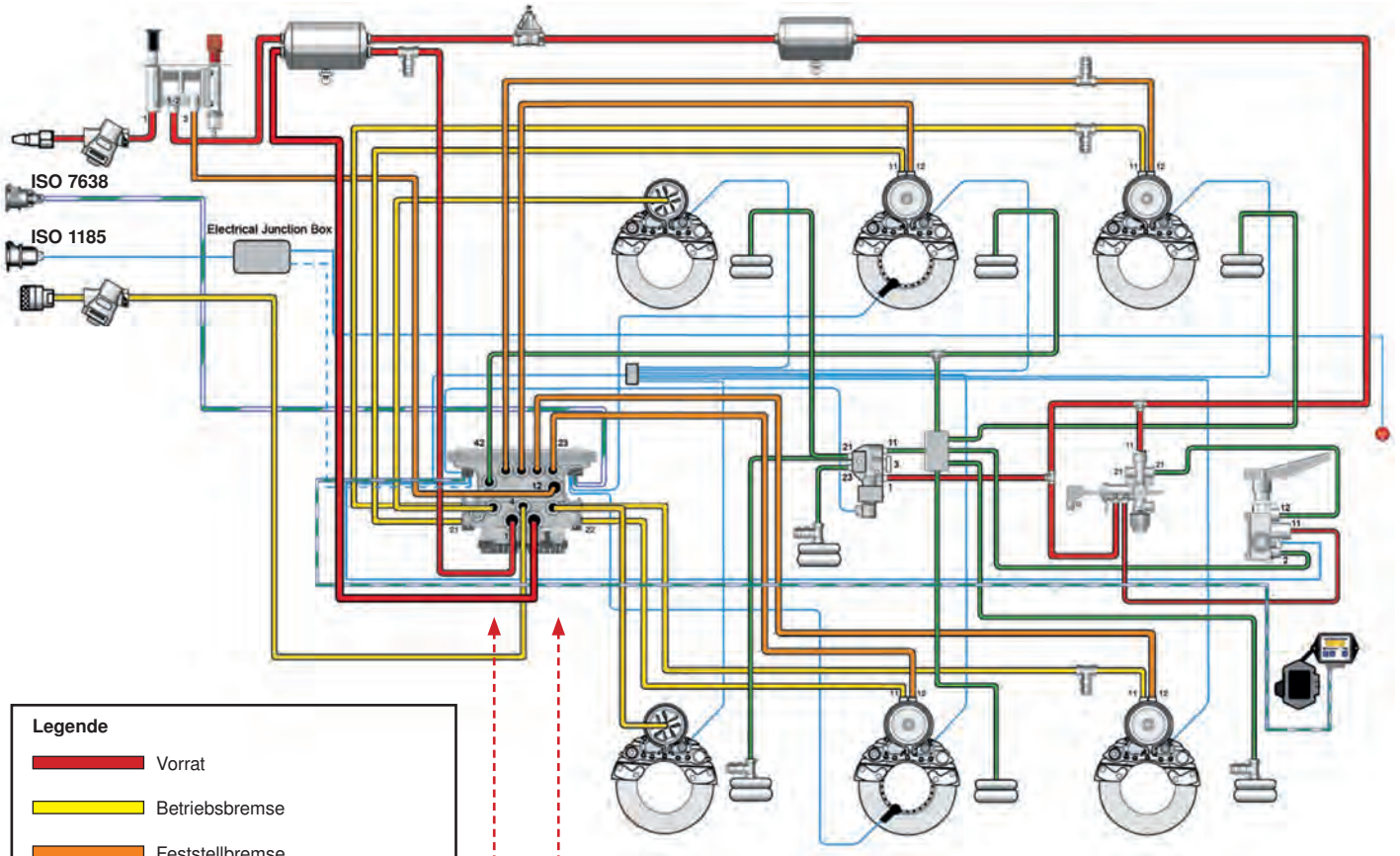

Legende

- Vorrat
- Betriebsbremse
- Feststellbremse
- Luftfederung
- CAN-Verbindung und ISO 7638 Stromversorgung
- ISO 1185 Stopplichtversorgung
- elektrisches Signal

Ansicht X

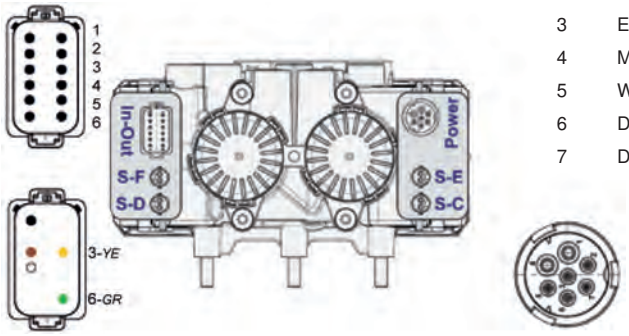

In-Out

1	AUX 1
2	AUX 2
3	AUX 3
4	Input 1 [SENS_SUP][1]
5	Input 2 [SENS_IN1][1]
6	Input [GND]
7	Bremsleuchte (24 V) – BK
8	Bremsleuchte (24 V) – YE
9	5V-CAN-L
10	5V-CAN-H
11	AUX 1 + 2 [GND]
12	AUX 3 [GND]

Power

1	Modulatoren (24 V)
2	ECU (12 V)
3	ECU [GND]
4	Modulatoren [GND]
5	Warnlampe
6	Datenleitung CAN-H (ISO 11992)
7	Datenleitung CAN-L (ISO 11992)

ISO 1185 – PIN-Darstellung



1 – weiß	Masse
2 – schwarz	Rückleuchte, links
3 – gelb	Blinker, links
4 – rot	Bremslicht
5 – grün	Blinker, rechts
6 – braun	Rückleuchte, rechts
7 – blau	Nebelschlussleuchte

ISO 7638 – PIN-Darstellung



1 – rot	Ventil (24 V)
2 – schwarz	Steuergerät (24 V)
3 – gelb	Steuergerät (Masse)
4 – braun	Ventil (Masse)
5 – weiß	Warnlampe
6 – weiß/grün	CAN-Hi
7 – weiß/braun	CAN-Lo

Anhängersteuerventil



Für den Einsatz bei der Verwendung von Standard-Park-/Rangierventilen anstelle von Park-/Rangierventilen mit Notbremsfunktion.

AS3050A	Anhängersteuerventil (keine einstellbare Voreilung)

ISO 7638 Wendelkabel, 7-polig



KB7638	ISO 7638 Verbindungskabel, Zugmaschine – Anhänger, mit Knickschutz

Park-/Rangierventil mit Notbremsfunktion


1


2

K015849N00	Park-/Rangierventil mit Notbremsfunktion (ohne Schild) – Abb. 1
K015380N00	Park-/Rangierventil mit Notbremsfunktion, mit integriertem Überströmventil (ohne Schild) – Abb. 2
K020123N00	Park-/Rangierventil mit Notbremsfunktion, mit integriertem Überströmventil und und PTC-Schnellanschlüssen (ohne Schild) – Abb. 2
Z006845	Bedienschild

Überströmventil



K000630-DR4256	Überströmventil mit begrenzter Rückströmung

Lastsensor mechanische Federung



I99660-LA2103	Leitungsfilter

Lastsensor mechanische Federung



K026919B90	Lastsensor für mechanische Federung

Trailer-Informationsmodul (TIM G2)



Achtung! Die TIM G2 Einheit kann nicht als tragbares Diagnosegerät benutzt werden.



K009166N00	Trailer-Informationsmodul (TIM G2)
K024374B90-KB925G2	Nachrüstsatz (enthält TIM G2 und X2 Verbindungskabel)
K010713N00	X2 Diagnose/TIM G2 Verbindungskabel

KNORR-BREMSE TEBS G2 – Ersatzteile

PC-Diagnose-Kit



KB915	ECUtalk® Software mit PC zu Trailer-Kabeln
Z007887	USB-Adapterkabel, PC zu serieller Schnittstelle

Hebe/Senkventil





K0022847N00-SV3801	Hebe/Senkventil mit RTR (**R**eset to **R**ide Funktion)
Z006844	Aufkleber
II36226004	Reparatursatz Handgriff

Luftfederventil



1



2

II19425-SV1395	Luftfederventil – Abb. 1
II36114-SV1465	Luftfederventil mit Höhenbegrenzung und Nullpunktverstellung – Abb. 2
II36115-SV1466	Luftfederventil mit Höhenbegrenzung – Abb. 2
SEB00256	Verbindung

Liftachsventil



1



2



3

K035570	5/2-Wege-Liftachsventil, elektrisch angesteuert (ersetzt K008546) – Abb. 1
K015384N00	5/2-Wege-Liftachsventil, elektrisch angesteuert – Abb. 2
K017224N00	5/2-Wege-Liftachsventil, pneumatisch angesteuert – Abb. 3
II36167008	Ersatzmagnet, nur für K008546

Sensor-Verlängerungskabel



II367563000-EK3130	Verlängerungskabel, 3 m
II367564000-EK3130	Verlängerungskabel, 4 m
II367566000-EK3130	Verlängerungskabel, 6 m
II3675610000-EK3130	Verlängerungskabel, 10 m

Pressure Modulator (nur 4S/3M)

Auf Anfrage. Bitte sprechen Sie uns an. Wir helfen Ihnen gerne weiter.

Drehzahlsensor



0486000134000	Zähnezahl 100 (90°), mit Fett und Klemmbuchse

Daten- und Info-Schild



1



2



3



4

II39797F	Silberfolie für TBS-ALB-Daten (Ausdruck aus ECUtalk®) – Abb. 1
KBP2146/2	ISO 7638 Warnschild – Abb. 2
KBP2153/2	ISO 7638 Bordwand-Informationsaufkleber – Abb. 3
KBP2172/1	EBS mit RSP-Aufkleber – Abb. 4

X2-Verbindungskabel


3


1


2

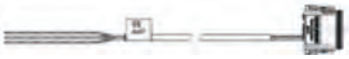
4


5


6

K021335N00	In-Out-Kabel für SP an AUX 1 – Abb. 1
K021336N00	In-Out-Kabel für SP/LAC an AUX 1, Stopplichtversorgung/TH an offene Enden – Abb. 2
K021345N00	In-Out-Kabel, Stopplichtversorgung/TH an offene Enden – Abb. 3
K002280N00	Anschlusskabel (7 m), offene Enden verschiedene mögliche Anschlüsse – Abb. 4
K002281N00	Anschlusskabel (15 m), offene Enden verschiedene mögliche Anschlüsse – Abb. 4
K002275N00	AUX-Anschlusskabel, 2-polig (6,5 m), z. B. LAC, SP – Abb. 5
K002276N00	AUX-Anschlusskabel, 2-polig (10 m), z. B. LAC, SP – Abb. 5
K002287N00	12-Pin Deutsch-Stecker, komplett, mit Dichtstopfen – Abb. 6



WABCO VCS-Anhänger ABS



System und Komponenten

2S/2M System-Sattelanhänger (Grundversion)

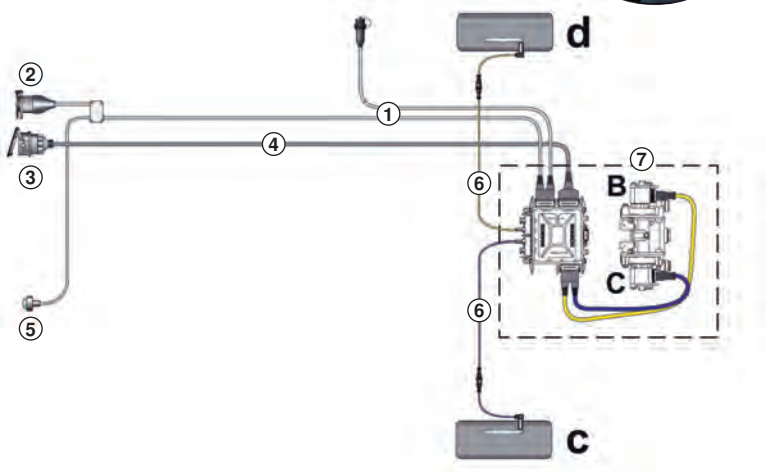

① Diagnose und 24N-Versorgungskabel (optional nur bei Mischversorgung)

② ISO 1185 (24N)

③ ISO 7638

④ ISO-Versorgung

⑤ Externe Warnlampe

⑥ Sensorverlängerungskabel

⑦ VCS-Einheit

benötigt für ...			
ISO-Versorgungskabel (SA)			VCS-Einheit  2S/2M oder 4S/2M
ISO-Versorgungskabel (2-teilig, SA)			
ISO-Versorgungskabel (DA)			 4S/3M – mit angeschraubten 3. ABS-Reailsventil
Diagnose und 24N-Versorgung optional nur bei Mischversorgung			
Magnetkabel			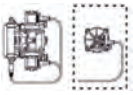 4S/3M – mit separatem 3. ABS-Reailsventil (nicht im Lieferumfang enthalten)
Sensorverlängerungskabel			
Diagnosekabel bei ISO-Versorgung			

4S/3M System – Deichselanhänger (Grundversion)

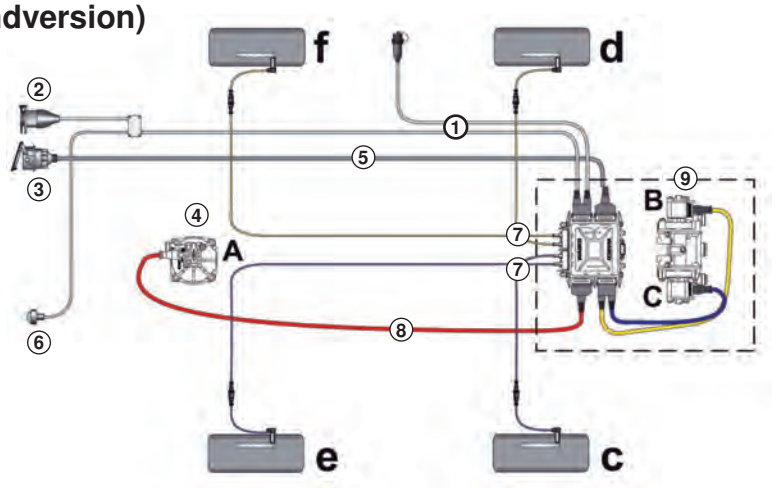

① Diagnose und 24N-Versorgungskabel (optional nur bei Mischversorgung)

② ISO 1185 (24N)

③ ISO 7638

④ ABS-Relaisventil

⑤ ISO-Versorgung

⑥ Externe Warnlampe

⑦ Sensorverlängerungskabel

⑧ Magnetkabel

⑨ VCS-Einheit

Verkabelungsplan

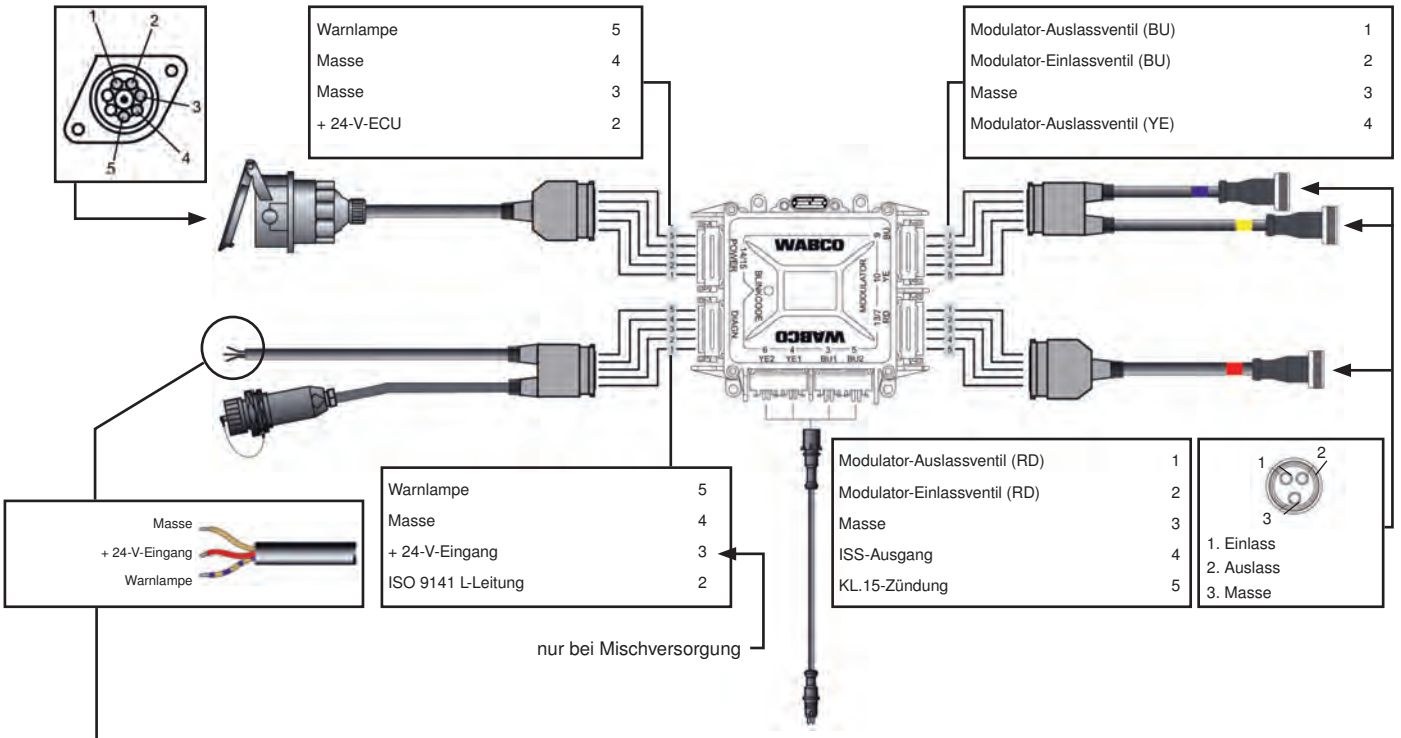

Warnlampe Verkabelung

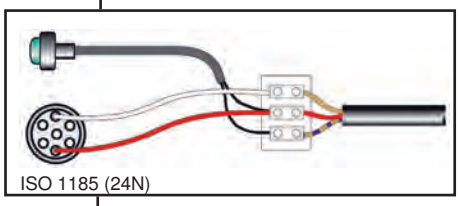

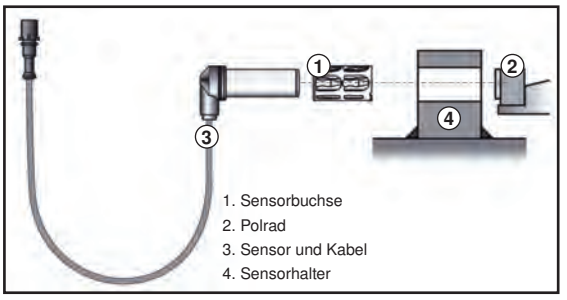

zusätzliche 24S-Versorgung

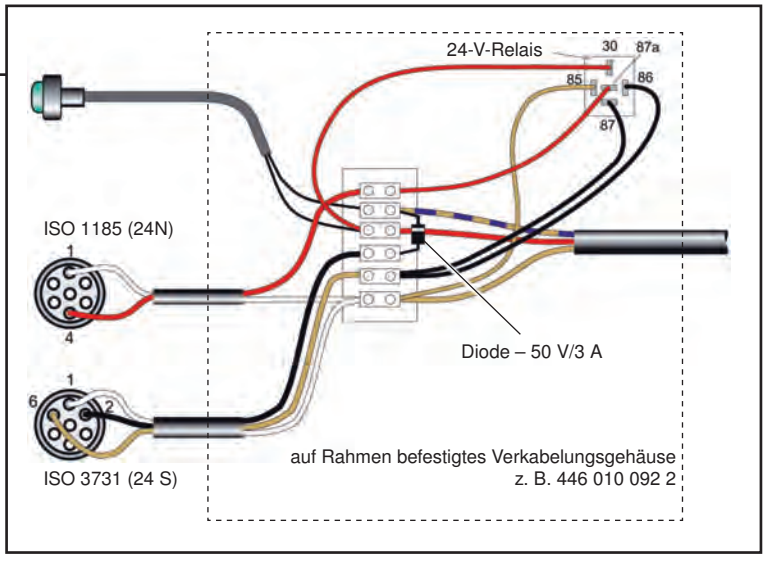

Hinweis:
externe Warnlampenfunktion

Lampe leuchtet nur, wenn die ECU über 24 N und/ oder 24S bestromt wird (Bremse betätigt).
Ist die Versorgung nach ISO 7638 ausgeführt, dann wird die Anhänger-Warnleuchte im Motorwagen angesteuert.

WABCO VCS-Anhänger ABS



Diagnose

Hinweis:
Für die Diagnose bei Mischversorgung (ISO 7638/24N) muss die Versorgung über 24N erfolgen (Bremse betätigen)

1. Blinkcode – integrierte LED

Blinkcode LED beginnt sofort nach Auftreten des Fehlers zu blinken
– blinkt einfachen Zahlencode aus
– markierte Ziffer auf dem Gehäuse entspricht dem Zifferncode.

Beispiel:
LED blinkt 6 x
Fehler Komponente ist YE2
Sensor und/oder Kabel vom Sockel YE2 ist defekt

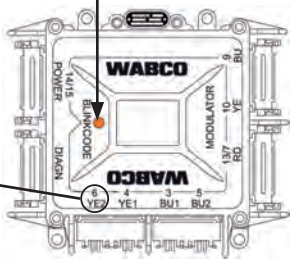

2. Blinkcode-Stecker – Compact Tester

(eine komplette Anweisung für Tests wird mit jedem Gerät geliefert)



Blinkcode-Stecker
446 300 334 0

Normalmodus: einmaliges Bestätigen des Tasters, Blinkcodeausgabe wie unter 1. beschrieben
Expertenmodus: zweimalige Betätigung des Tasters, Systemerkennung und Fehlerspeicher wird ausgelesen

Beispiel:

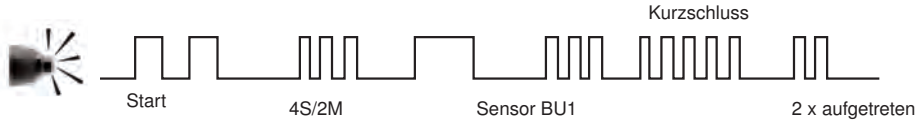

Zusätzliche Funktionen:
System (Taufe) z. B. 2S/2M System ändern zu 4S/2M
Inbetriebnahmezyklus nach Erstinstallation oder umfangreichen Reparaturen
Fehlerspeicher löschen (es darf kein aktueller Fehler vorliegen)



Compact Tester
446 300 400 0

LED-Anzeige – kein Zählen des Blinkcodes

Anzeige:
verbautes System z. B. UCS = VCS
Fehler-Code z. B. 4 7 1 = Sensor D (YE1) Luftspalt zu groß, 1 x aufgetreten
System Konfigurationen z. B. 4 - 2= 4S/2M System

Sonderfunktionen:
– System (Taufe) z. B. 2S/2M System ändern zu 4S/2M
– Inbetriebnahmezyklus nach Erstinstallation oder umfangreichen Reparaturen
– Funktionstest – Zuordnung und Ansteuerung Sensor/Modulator
– Kilometerzähler auslesen
– Geschwindigkeitsabhängiger Schalter: Schaltwelle auslesen
– Service-Signal: Distanz auslesen

3. Diagnostic-Controller + Programm-Karte



Diagnostic-Controller
446 300 331 0

Hiermit kann eine umfassende Diagnose durchgeführt werden.
Im Controller ist auch ein Multimeter integriert.
Online-Hilfe im Klartext für jeden Punkt der Diagnose.
Die Überprüfung der ABS-Anlage kann als Protokoll ausgedruckt werden.

4. PC-Diagnose



Diagnostic-Interface
mit Anschlusskabel
446 301 021 0



VCS-Software
446 301 501 0

Funktionen ähnlich dem Diagnostic-Controller.

Hardware Anforderungen:
Notebook/Laptop 486'er PC und höher, 4 MB Hauptspeicher, Farbdisplay, ca. 5 MB freier Festplattenspeicher, 3 1/2" Floppy Laufwerk, COM Schnittstelle (9-polig) für das Diagnostic Interface, Windows 3.xx/95, Interface mit Anschlusskabel, Verbindungskabel Interface/Elektronik oder Diagnosesteckdose (wie bei Diagnostic Controller)

Fehleranalyse

Folgendes ist zu beachten (siehe auch Verkabelungsplan oben):

System	Modulator			Sensor			
	RD (A)	YE (B)	BU (C)	BU1 (c)	BU2 (e)	YE1 (d)	YE2 (f)
2S/2M		✓	✓	✓		✓	
4S/2M		✓	✓	✓	✓	✓	✓
4S/3M	✓	✓	✓	✓	*✓	✓	*✓

[1] BU2 und YE2 sensierte Räder werden über Modulator RD angesteuert

Wichtiger Hinweis:

Bevor mit den folgenden Beipieltests begonnen wird, die ECU stromlos machen. Vor der Wiederinbetriebnahme müssen alle Sensoren und Modulatoren richtig angeschlossen sein, sonst erfolgen neue Fehlereinträge im Fehlerspeicher.

Sensoren

Luftspalt:
Beispiel: Rad e (BU2)



Sensorstecker abziehen
BU2

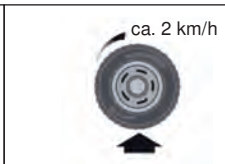

Rad anheben und mit der Hand drehen



Sensorspannung
min. 0,1 V AC

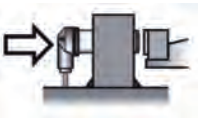

Sensor einschieben

Geschwindigkeitssprung/ zeitweise Unterbrechung:
Beispiel: Rad c (BU1)



Sensorstecker abziehen
BU1

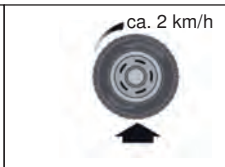

Rad anheben und mit der Hand drehen

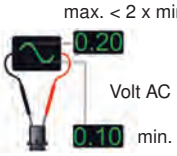

Sensorspannung
max. < 2 x min.

Polrad Taumelschlag
(max. 0,2 mm/U)
Beschädigung des Polrades
Radlager zu viel Spiel
sichere Sensorbefestigung

Überprüfen:

Kabelbruch/Kurzschluss:
Beispiel: Sensor d (YE1)



Sensorstecker abziehen
YE1



Prüfe Sensorwiderstand
soll sein 1,0-1,3 k



Ist der Wert **nicht** ok
Verbindung vom Sensor trennen



Prüfe den Widerstand direkt zur Lokalisierung des Fehlers

wenn ok



Verbinde Sensor mit Sensorverlängerung



Überprüfe auf Unterbrechung zwischen Sensorkabel und Rahmen – soll sein > 100.000 – wenn fehlerhaft, schadhafte Isolierung (Kontakt zum Rahmen) nach vorheriger Messung fehlerhafte Komponenten austauschen.

Modulator:
Beispiel: Leitungsunterbrechung
Modulator C (BU)



Verbindung "Y" trennen
Bezeichnung auf der ECU

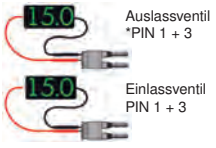

Widerstand prüfen:
Einlass- und Auslassventil



Widerstand prüfen zwischen PIN 1 + 2



Wenn offen oder Kurzschluss – Modulatorwiderstand prüfen um Fehlerstelle zu finden.

Stromversorgung Verbindungskabel:

Die häufigste Ursache sind defekte Sicherungen, beschädigte Kabel und schlechte Verbindungen am Anschlussstecker oder im Verteilerkasten. Prüfen Sie alles der Reihe nach auf Kurzschluss. In vielen Fällen ist die Prüfung mit einer Prüflampe besser als mit einem Multimeter – besonders bei Verbindungen mit hohen Widerständen.

WABCO Trailer EBS-D Generation

IN/OUT2

externer Bremsdrucksensor/Telematik

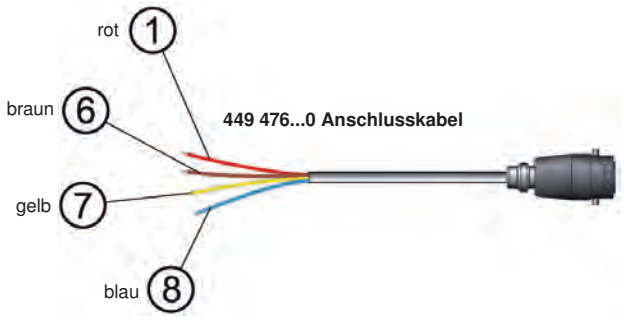

① Schaltausgang 3/externer Bremsdrucksensor (KI15, 3A)
② Masse ECU
③ Eingang externer Bremsdrucksensor
⑤ optional KI30 (nicht abgesichert)
⑥ Masse ECU
⑦ CAN 2 – High
⑧ CAN 2 – Low



RSS-Installationsvorschrift

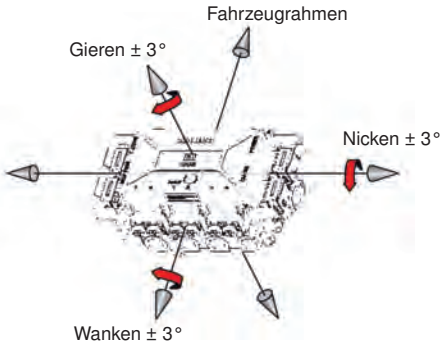

zulässige Winkelabweichung beim Einbau



Modulator – 3. Modulator

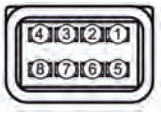

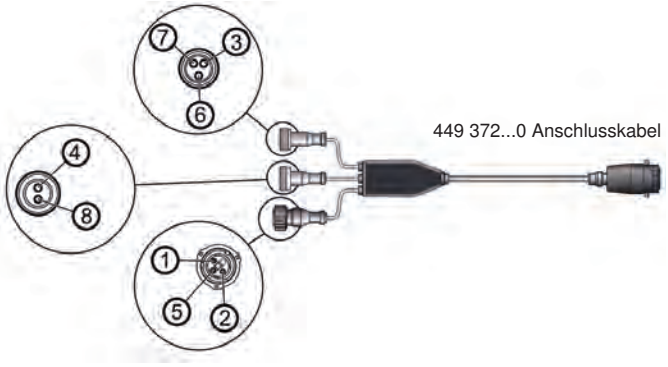

① Schaltausgang 3 (KI15, 3 A)
② Masse ECU
③ Auslassventil + 24 V
④ Redundanzventil + 24 V
⑤ Eingang Drucksensor EBS-Relaisventil
⑥ Magnetventil Masse
⑦ Einlassventil + 24 V
⑧ Redundanzventil Masse

Drehzahlsensoren f, d



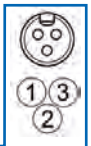

IN/OUT1 – Anfahrhilfe

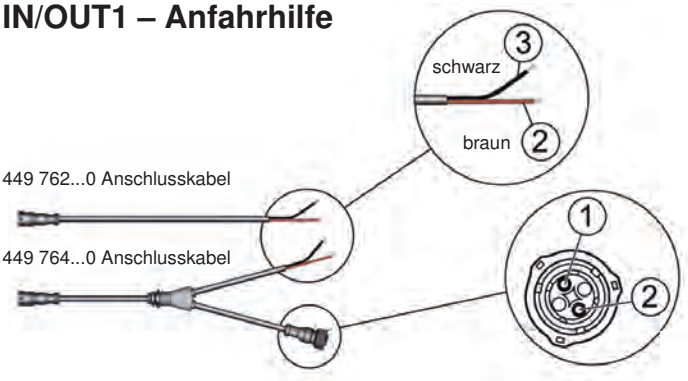

① Schaltausgang 5 (24 V)
② Masse ECU
③ Eingang externer Achslastsensor/Anfahrhilfe

Einbaubeschränkungen zur Sicherstellung der RSS-Funktion – für Modulator 480 102 014 0

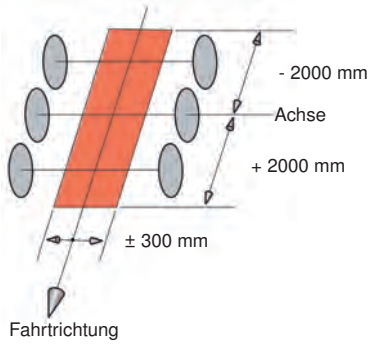

Einbaubeschränkung Modulator

Power – ISO 7638/TCE

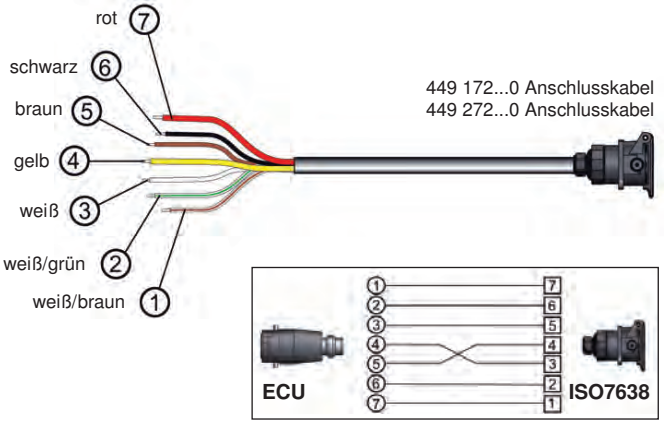





① CAN Low (Standard 24 V, TCE 5 V)
② CAN High (Standard 24 V, TCE 5 V)
③ Warnlampe (nicht in der TCE-Version)
④ Masse ECU (nicht in der TCE-Version)
⑤ Masse Ventile (KI 31) (Masse in der TCE-Version)
⑥ 24 V ECU (KI 15) (nicht in der TCE-Version)
⑦ 24 V KI 30 (Plus in der TCE-Version)



DIAGN.

Diagnose/Bremslicht/ISS/ILS/ECAS/ELM/Batterie

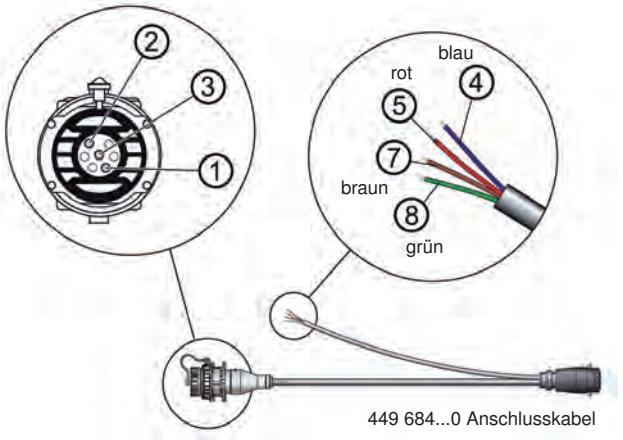

① ISO 9141 K-Linie
② Schaltausgang 4 (Diagnose-Versorgung)
③ Masse ECU
④ Schaltausgang 2 (ECAS/ELM/IL32)
⑤ Bremslicht +
⑥ Ausgang Batterieladung (ECAS)
⑦ Masse ECU (Bremslicht -)
⑧ Schaltausgang 1 (ISS/ILS 1)



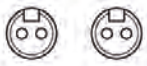

Drehzahlsensoren c, e

- Verschleißanzeige

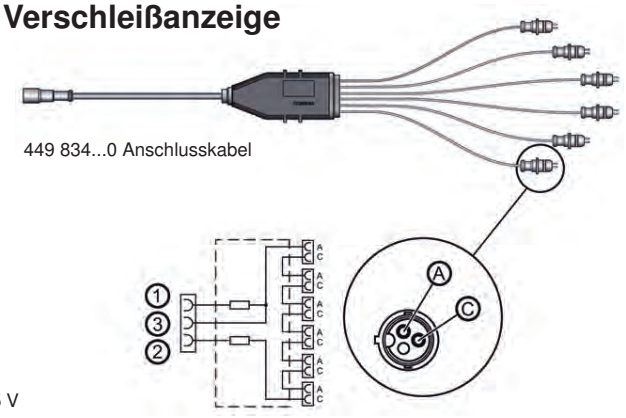

① 5 V
② Masse ECU
③ Eingang Verschleißsensor

WABCO Trailer EBS E – System-Übersicht

Standard mit konventioneller Luftfederung

① Liftachsventil (LACV II)



463 084 031 0
463 084 041 0 mit Steckverbindern

② Luftfederventil



464 006 002 0
464 006 100 0 mit integrierter Höhenbegrenzung
464 006 102 0 mit Steckverbindern



433 401 003 0 Gelenk

③ Kupplungskopf
mit integriertem Filter



Vorrat
952 201 012 0
952 201 015 0
mit Steckverbindern



Bremse
952 201 011 0
952 201 014 0
mit Steckverbindern und Prüfanschluss

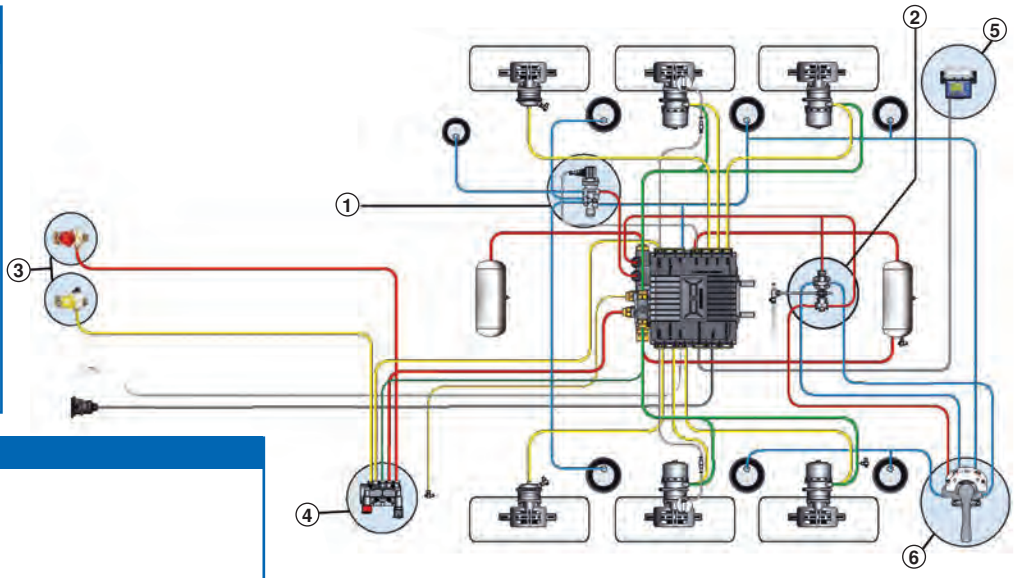

④ Park-Löse-Sicherheitsventil



Vergleichs-Nr.	Steckverbinder	Schild	Prüfanschluss
971 002 900 0	X	✓	X
971 002 902 0	X	X	X
971 002 910 0	✓	X	X
971 002 911 0	✓	X	X
971 002 912 0	✓	✓	✓

⑤ Informationssystem



446 192 110 0 SmartBoard

⑥ Luftfederungssteuerung



Drehschieberventil
463 032 020 0
463 032 220 0
mit Steckverbindern

Trailer EBS E Modulator



mit PEM (Pneumatic Extension Module)

Vergleichs-Nr.	System	Unterstützung Blattfederung	Integrierte Luftfedersteuerung	Anzahl GIOs	PEM	Steckverbinder	Unterstützer Vorrat	Verrohrung Luftfederung
480 102 030 0	Standard, 2S/2M	X	X	4	X	X		
480 102 031 0	Standard, 2S/2M	X	X	4	✓	✓	∅ 16 x 2	∅ 8 x 2
480 102 032 0	Standard, 2S/2M	X	X	4	X	✓		
480 102 033 0	Standard, 2S/2M	X	X	4	✓	✓	∅ 15 x 1,5	∅ 12 x 1,5
480 102 034 0	Standard, 2S/2M	X	X	4	✓	X		
480 102 060 0	Premium, max. 4S/3M	✓	✓	7	X	X		
480 102 061 0	Premium, max. 4S/3M	✓	✓	7	✓	✓	∅ 16 x 2	∅ 8 x 1
480 102 062 0	Premium, max. 4S/3M	✓	✓	7	X	✓		
480 102 063 0	Premium, max. 4S/3M	✓	✓	7	✓	✓	∅ 15 x 1,5	∅ 12 x 1,5
480 102 064 0	Premium, max. 4S/3M	✓	✓	7	✓	X		

Premium mit elektronischer Luftfederung

Diagnose Trailer EBS E



Diagnose-Interface mit USB-Schnittstelle
446 301 022 0



Diagnosekabel
446 300 361 0



Anschlussadapter ISO 7638 mit CAN-Steckdose
446 300 360 0

Option 2



Diagnose-Interface mit serieller Schnittstelle
446 301 021 0



CAN-Konverter
446 300 470 0



Anschlussadapter ISO 7638 mit CAN-Steckdose
446 300 360 0

Option 3



Diagnose-Interface USB oder seriell



Diagnosekabel
446 300 348 0



Diagnoseanschluss mit gelber Kappe (nur Premium ECU)
449 611...0

① ECAS-Magnetventil



472 880 030 0
mit Achssteuerung



472 905 114 0
mit Achs- und Liftachssteuerung

② Luftfederungssteuerung



Bedieneinheit

446 056 25. 0
Motorwagen- und Anhängesteuerung von der Kabine – erfordert WABCO CAN2-Modulator



ECAS-Bedienbox

446 156 010 0
mit Achssteuerung

446 156 011 0
mit Achs- und Liftachssteuerung



ECAS-Bedieneinheit

446 156 010 0
mit Achssteuerung

446 156 011 0
mit Achs- und Liftachssteuerung



SmartBoard

446 192 110 0

③ ECAS-Sensor



441 050 100 0
Wegsensor



441 050 718 2
Hebel



443 401 003 0
Gelenk

WABCO Trailer EBS E – Anschlüsse

Trailer EBS E Modulator: Anschlüsse für Kabel und Rohre

Kabelanschlüsse

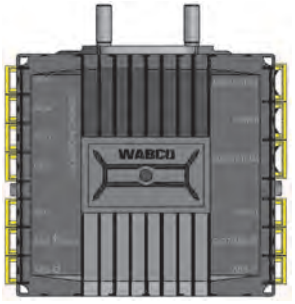

S Standard

P Premium

Rohranschlüsse linke Seite

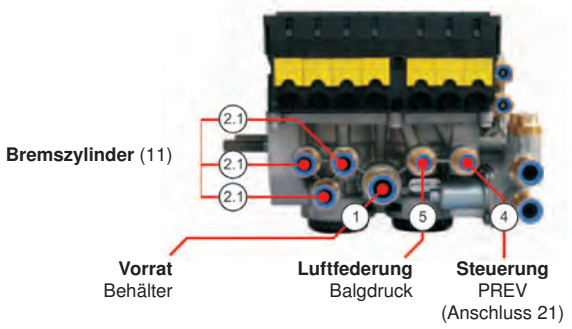

Kabel für den Anschluss Trailer EBS E Modulator

GIO



S P

Verschleißindikator BVA	GIO1+3	GIO1+3
449 816 013 0		1,3 m
449 816 030 0		3 m



S P

Adapter	GIO1...4	GIO1...7
449 819 010 0		1 m



4-adriges Kabel für Mehrfachbelegung der GIOs

S P

GIO – offenes Ende	GIO1...4	GIO1...7
449 535 060 0		6 m



S P

Anfahrhilfe	GIO1+3	GIO1+3
449 813 050 0		5 m

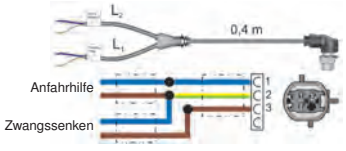

S P

Anfahrhilfe/Zwangssenken	GIO1+3	GIO1+3
		L1/L2
449 815 253 0		6/6 m
449 815 258 0		15/6 m

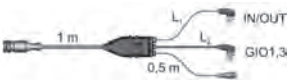

S P

24N/TH/Zwangssenken	GIO1+3 IN/OUT	GIO1+3 IN/OUT
		L1/L2
449 356 023 0		1/0,4 m



S P

Liftachsventil, RTR	GIO1...4	GIO1...7
449 443 008 0		0,8 m
449 443 010 0		1 m
449 443 020 0		2 m
449 443 040 0		4 m
449 443 060 0		6 m
449 443 100 0		10 m

Achslastsensor oder Drucksensor-Steuerleitung



S P

Drucksensor	GIO1+3	GIO1+3
449 812 030 0		3 m
449 812 100 0		10 m



P

Diagnose	GIO5
449 611 030 0	3 m
449 611 040 0	4 m
449 611 060 0	6 m
449 611 080 0	8 m

Rohranschlüsse rechte Seite

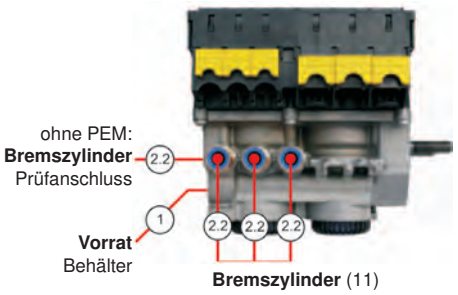

Rohranschlüsse PEM (Pneumatic Extension Module)

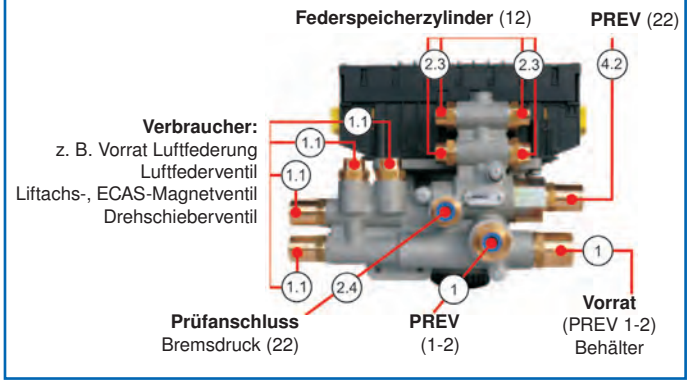

GIO



P

Telematik	GIO5
449 915 010 0	1 m



P

ECAS-Magnetventil	GIO2+3
449 445 010 0	1 m
449 445 030 0	3 m
449 445 050 0	5 m



für ECAS oder konventionelle Federung

P

Wegsensor	GIO1+4
449 811 010 0	1 m
449 811 050 0	5 m
449 811 080 0	8 m

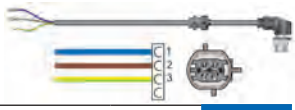

P

Externe ECAS	GIO4
449 438 050 0	5 m

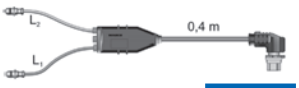

S P

ABS-Sensor + GIO6/7	GIO6+7
	L1/L2
449 818 022 0	0,4/0,4 m

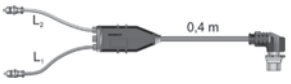

S P

Y-Kabel für GIO	GIO1...3	GIO1...7
449 629 022 0		0,4/0,4 m

ABS-Sensor c, d, e, f



S P

Sensor	ABS-c+d	ABS-c...f
449 723 003 0		0,3 m
449 723 018 0		1,8 m
449 723 023 0		2,3 m
449 723 030 0		3 m
449 723 040 0		4 m
449 723 080 0		8 m
449 723 100 0		10 m

Modulator

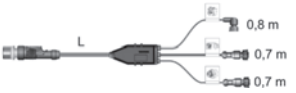

S P

EBS-Relaisventil	Modulator
449 429 010 0	1 m
449 429 030 0	3 m
449 429 080 0	8 m



S P

ABS-Relaisventil	Modulator
449 436 030 0	3 m
449 436 080 0	8 m

WABCO Trailer EBS E – Anschlüsse

Kabel für den Anschluss Trailer EBS E Modulator

Subsystems



SmartBoard	Subsystems	Subsystems
449 911 040 0		4 m
449 911 060 0		6 m
449 911 120 0		12 m



Universal 8-adrig	Subsystems	Subsystems
449 437 020 0		2 m
449 437 060 0		6 m

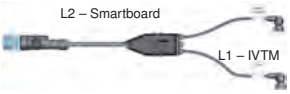

SmartBoard + IVTM	Subsystems	Subsystems
		L1/L2
449 916 182 0		0,4/4 m
449 916 253 0		6/6 m



ECAS-Bedienbox	Subsystems	Subsystems
449 627 060 0		6 m



ECAS-Bedieneinheit	Subsystems	Subsystems
449 628 050 0		5 m



Telematik	Subsystems	Subsystems
449 914 010 0		1 m



IVTM ECU	Subsystems	Subsystems
449 913 050 0		5 m

Power



ISO 7638 Sattelanhänger	Power	Power
449 173 090 0		9 m
449 173 120 0		12 m
449 173 130 0		13 m
449 173 150 0		15 m



ISO 7638 Deichselanhänger	Power	Power
449 273 060 0		6 m
449 273 100 0		10 m
449 273 120 0		12 m



ISO 7638 Adapter	Power	Power
449 347 003 0 ①		0,3 m
449 347 025 0 ①		2,5 m
449 353 110 0 ②		11 m
449 353 140 0 ②		14 m



ISO 7638 offenes Ende	Power	Power
449 371 120 0		12 m
449 371 180 0		8 m

IN/OUT



ISO 1185 (24 N)	IN/OUT	IN/OUT
449 349 040 0		4 m
449 349 060 0		6 m
449 349 100 0		10 m
449 349 150 0		15 m



ISO 1185 (24 N)	IN/OUT	IN/OUT
449 350 010 0		1 m



TCE (Steckplatz X22)	IN/OUT	IN/OUT
449 348 020 0		2 m

Einbauanleitung

Anschluss "New Line"-System

Schlauchadapter
893 129 467 4

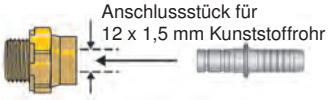

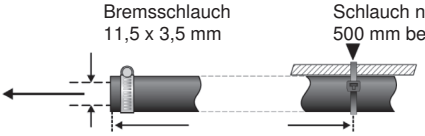



Einstecktiefe



Demontagewerkzeug
899 700 920 0



Verwendung des
Demontagewerkzeuges



– Verwenden Sie Kunststoffrohr gemäß DIN 74324, 73378 oder ISO 7628.
– Markieren Sie die Einstecktiefe am Rohr entsprechend den Angaben der Tabelle, z. B. mit Klebeband.
– Schneiden Sie das Rohr rechtwinklig ab, eine Abweichung von maximal 15° ist zulässig.
– Drücken Sie das Rohr vollständig in die Öffnung des Anschlusses.
– Prüfen Sie, ob das Rohr vollständig eingeschoben wurde. Die Markierung muss das Anschlussstück berühren.
– Prüfen Sie durch Ziehen des Rohres mit 20 bis 50 N, dass sich das Rohr fest im Anschluss befindet.
– Verwenden Sie das Demontagewerkzeug zum Entfernen des Rohres aus der Einsteckkupplung entsprechend der Darstellung "Verwendung des Demontagewerkzeuges".

Kunststoffrohr	Vergleichs-Nr.	Einstecktiefe	Schlauchadapter Vergleichs-Nr.
8 x 1 mm	828 251 008 6	20,5 mm	–
12 x 1,5 mm	828 251 112 6	25 mm	893 129 467 4
12 x 1,5 mm	828 251 115 6	27 mm	–
16 x 2 mm	828 252 116 6	27 mm	–

Anschluss der Kabel

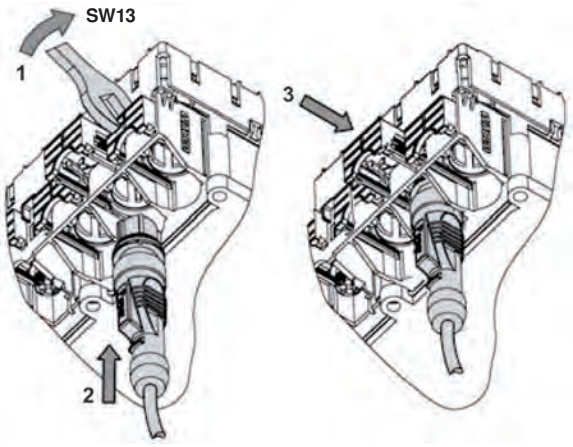

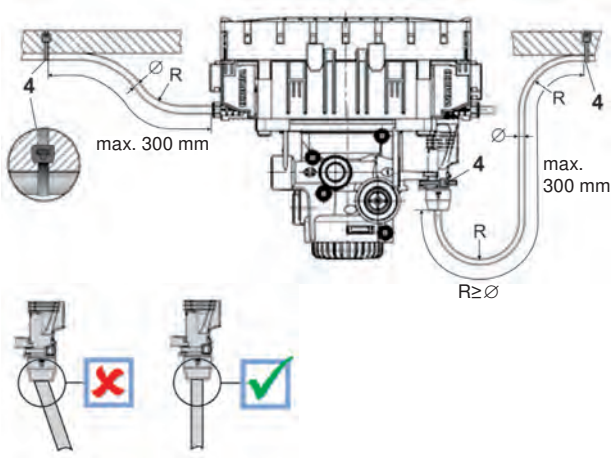

– Die ISO 7638-Steckdose muss 0°...30° nach unten geneigt montiert werden. Andernfalls kann beim Koppeln und Entkoppeln Wasser in den Stecker eintreten.
– Kabel dürfen nur an starr mit der Komponente verbundenen Elementen z. B. dem Fahrzeugrahmen befestigt werden. Die Befestigung an flexiblen Elementen kann zu Kabelabrissen und Undichtigkeiten führen.
– Kabel mit offenen Enden müssen separat gedichtet oder in eine wasserdichte Verteilerbox geführt werden.

WABCO Trailer ABS: Abtausch Vario C und VCS I durch VCS II

Abtausch VCS I Elektronik durch VCS II ECU

446 108 920 2

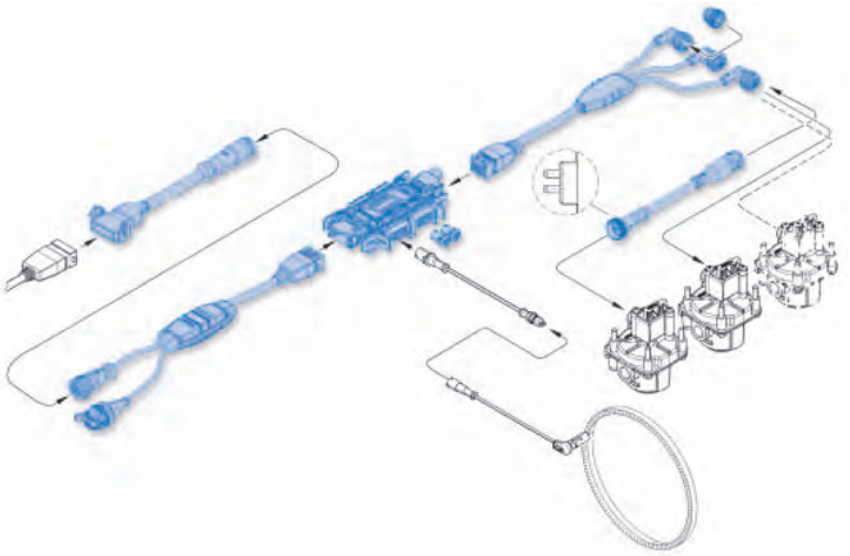

Mit dem Reparatursatz 446 108 920 2 erhalten Sie eine VCSII vom Typ "Separate ECU". Sie ersetzen nur die Elektronik. Die Modulatoren, Sensoren und die meisten Kabel können weiter verwendet werden.
Beim Ersatz einer VCS I Kompakteinheit kann der Magnetventilblock meistens weiterhin genutzt werden.

446 108 920 2 ersetzt
446 108 030 0
031
032
040
041
400 500 030 0
032
036
040
042
064
066



Teil des Reparatursatzes

Abtausch der kompletten VCS I Kompakteinheit

446 108 921 2

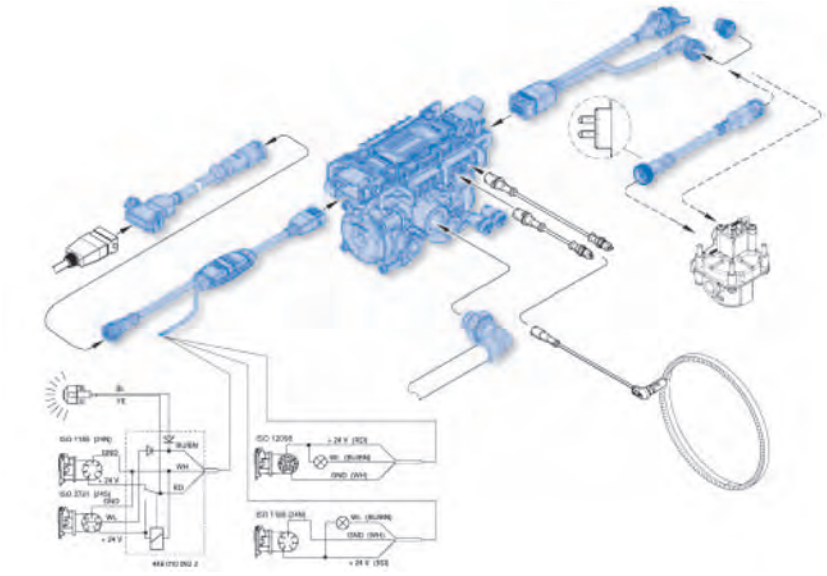

Der Reparatursatz 446 108 921 2 enthält neben den erforderlichen Kabeln und Adaptern eine VCS II Kompakteinheit. So werden die Modulatoren ebenfalls erneuert.
Dieser Reparatursatz ist auch für **Fahrzeuge mit Mischversorgung** vorgesehen.
Durch diesen zusätzlichen Anschluss an die Stopplichtversorgung des 24-N-Steckers ist dieses System auch ohne ABS-Steckverbindung nach ISO 7638 betriebsbereit.

446 108 921 2 ersetzt
446 108 035 0
045
400 500 034 0
035
037
038
045
046



Teil des Reparatursatzes

Abtausch der Vario C Anlage

446 105 927 2

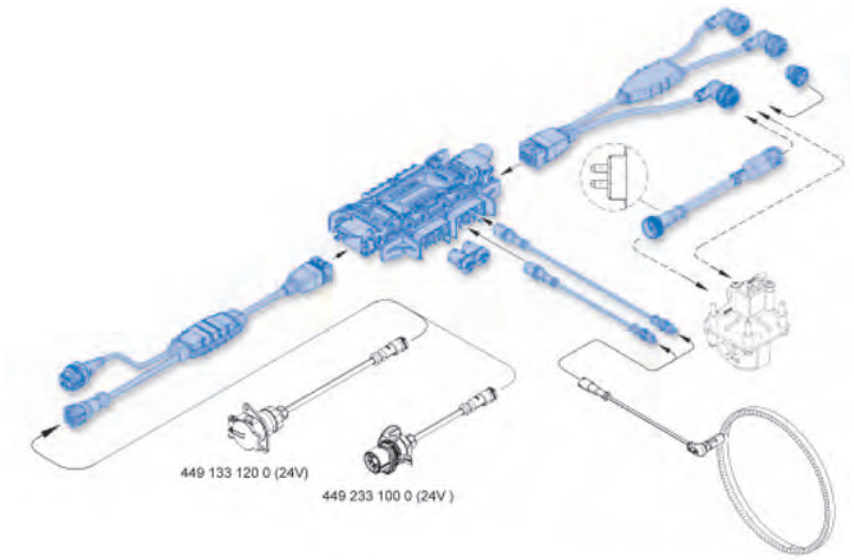

Mit dem Reparatursatz 446 105 927 2 zur Umstellung der Vario C Anlage auf ein modernes System, ist der Wechsel der Elektronik (ECU), Versorgungskabel, Modulatorkabel und der Sensor-Verlängerungskabel erforderlich. Soweit noch funktionstüchtig, können vorhandene ABS-Relaisventile weiter verwendet werden. Der Anschluss des dritten Modulators bei 4S/3M-Anlagen ist vorgesehen. Je nach Fahrzeugtyp (Sattel- oder Deichselanhänger) muss ein passendes Versorgungskabel separat beschafft werden.

446 108 921 2 ersetzt
446 105 001 0
009
023
031
032
051
052



Teil des Reparatursatzes




STOP
STOP
WABCO
P
P
WAB

WABCO VCS II – 2. Generation Vario Compact ABS

Linker Anschluss

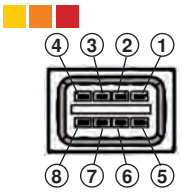

Versorgung

1. KL15
2. 24N
3. KL30
4. Masse
5. nicht belegt
6. nicht belegt
7. Warnlampe
8. Masse

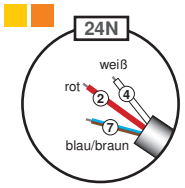

Versorgung/CAN

1. KL15
2. 24N
3. KL30
4. Masse
5. CAN low
6. CAN high
7. Warnlampe
8. Masse

Versorgung/Diagnose

1. KL15
2. Diagnose K-Leitung
3. KL30
4. Masse
5. CAN low
6. CAN high
7. Warnlampe
8. Masse

ECU – Elektronisches Steuergerät

ECU Standard 400 500 070 0

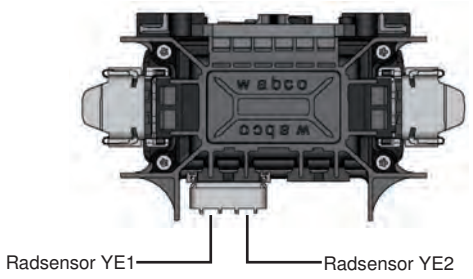

ECU Premium 400 500 081 0/082 0

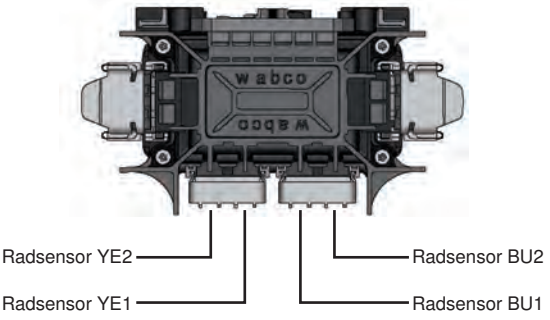

ECU Separat 446 108 085 0

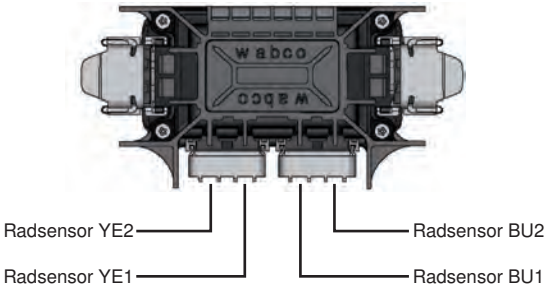

Rechter Anschluss

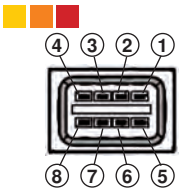

Diagnose

1. GernericIO/D1
2. GernericIO/D2
3. nicht belegt
4. Diagnose-Versorgung
5. Masse
6. nicht belegt
7. nicht belegt
8. Diagnose K-Leitung

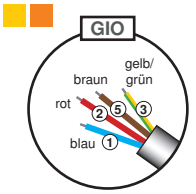

Diagnose/3. Modulator

1. GernericIO/D1
2. GernericIO/D2
3. GernericIO/A1
4. Diagnose-Versorgung
5. Masse
6. RD (3. Modulator, A)
   AV (Auslassventil)
7. RD (3. Modulator, A)
8. EV (Einlassventil)
   Diagnose K-Leitung

Modulatoren/GIO

1. YE Modulator EV
2. YE Modulator AV
3. BU Modulator EV
4. BU Modulator AV
5. Masse
6. RD (3. Modulator, A)
   AV (Auslassventil)
7. RD (3. Modulator, A)
8. EV (Einlassventil)
   GenericIO/D1

WABCO VCS II – 2. Generation Vario Compact ABS

Versorgungskabel

geteilt

ECU Standard 400 500 070 0 | ECU Premium 400 500 081 0/082 0

ISO 7638 (5 PIN)



449 132 005 0	0,5 m
449 132 060 0	6 m
449 132 080 0	8 m
449 132 120 0	12 m
449 132 150 0	15 m



449 242 100 0	10 m



449 375 003 0	0,3 m
449 375 030 0	3 m
449 375 060 0	6 m
449 375 100 0	10 m

ISO 7638 (5 PIN)/24N



	L1/L2
449 374 281 0	0,25/8 m
449 374 323 0	1/2 m

ISO 7638 (7 PIN)



449 133 030 0	3 m
449 133 120 0	12 m
449 133 150 0	15 m



449 233 030 0	3 m
449 233 100 0	10 m
449 233 140 0	14 m
449 233 180 0	18 m



449 385 003 0	0,3 m
449 385 030 0	3 m
449 385 060 0	6 m
449 385 100 0	10 m

ISO 7638 (7 PIN)/24N



	L1/L2
449 384 323 0	1/12 m
449 384 333 0	6/12 m

direkt

ECU Separat 446 108 085 0

ISO 7638 (5 PIN)



449 125 060 0	6 m
449 125 100 0	10 m
449 125 120 0	12 m
449 125 140 0	14 m
449 125 180 0	18 m



449 225 060 0	6 m
449 225 120 0	12 m
449 225 140 0	14 m

ISO 7638 (5 PIN)/24N



	L1/L2
449 124 333 0	6/12 m
449 124 337 0	12/12 m

	L1/L2
449 224 328 0	3/12 m
449 224 337 0	12/12 m



ISO 7638 (7 PIN)

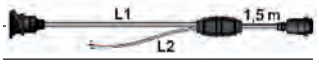

449 126 060 0	6 m
449 126 100 0	10 m
449 126 120 0	12 m
449 126 140 0	14 m

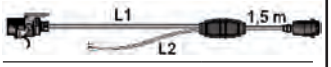

449 226 060 0	6 m
449 226 100 0	10 m
449 226 120 0	12 m
449 226 140 0	14 m

ISO 7638 (7 PIN)/24N

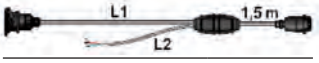

	L1/L2
449 134 337 0	12/12 m



	L1/L2
449 234 337 0	12/12 m

Versorgungskabel

geteilt

ECU Standard 400 500 070 0 | ECU Premium 400 500 081 0/082 0

ISO 7638 (7 PIN) + Diagnose



449 133 ...+/	449 233...+
	L1/L2
449 386 143 0	1/3 m
449 386 148 0	3/3 m

Versorgungskabel (5 PIN)



449 345 120 0	12 m
449 345 150 0	15 m

direkt

ECU Separat 446 108 085 0

ISO 7638 (7 PIN) + Diagnose



	L1/L2
449 144 057 0	12/1 m
449 144 157 0	12/3 m



	L1/L2
449 244 048 0	3/1 m
449 244 055 0	8/1 m
449 244 155 0	8/3 m
449 244 157 0	12/3 m

Versorgungskabel (7 PIN)



449 320 120 0	12 m
449 320 150 0	15 m

Diagnosekabel

ECU Standard 400 500 070 0 | ECU Premium 400 500 081 0/082 0 | ECU Separat 446 108 085 0

ECAS-Diagnosekabel



449 336 030 0	3 m

ECAS-Diagnosekabel + A-Modulator

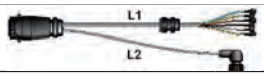

	L1/L2
449 337 328 0	3/12 m

Diagnosekabel + ELM

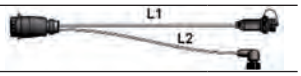

	L1/L2
449 340 153 0	6/3 m

Diagnosekabel



449 615 030 0	3 m
449 615 060 0	6 m

Diagnosekabel + BVA



449 619 148 0	3/3 m

Diagnosekabel + TASC (RTR)

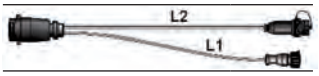

	L1/L2
449 623 253 0	6/6 m
449 623 316 0	10/10 m

Diagnosekabel + GenericIO



	L1/L2
449 617 253 0	6/6 m
449 617 257 0	12/6 m

Diagnose- und Modulatorkabel

ECU Standard 400 500 070 0 | ECU Premium 400 500 081 0/082 0 | ECU Separat 446 108 085 0

Diagnosekabel + GIO + A-Modulator

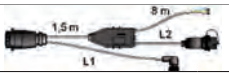

	L1/L2
449 618 153 0	6/3 m
449 618 157 0	12/3 m

Diagnosekabel + A-Modulator + BVA

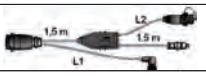

	L1/L2
449 620 156 0	10/3 m

Modulatorkabel A + B + C + GIO

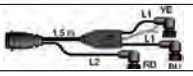

	L1/L2
449 566 333 0	6/8 m

Modulatorkabel YE + BU

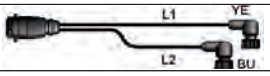

	L1/L2
449 534 043 0	1/1m
449 534 148 0	3/3 m
449 534 253 0	6/6 m

Diagnosekabel + A-Modulator

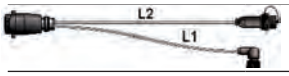

	L1/L2
449 616 148 0	3/3 m
449 616 153 0	6/3 m
449 616 156 0	10/3 m
449 616 157 0	12/3 m
449 616 158 0	15/3 m
449 616 235 0	8/5 m
449 616 253 0	6/6 m

Modulatorkabel YE + BU + GIO

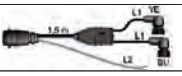

	L1/L2
449 555 293 0	6/8 m

Modulatorkabel YE + BU + RD

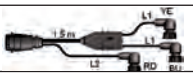

	L1/L2
449 544 190 0	4/4 m
449 544 248 0	3/6 m
449 544 333 0	6/12 m

Sensor

Sensorkabel



449 712 008 0	0,76 m
449 712 018 0	1,78 m
449 712 023 0	2,3 m
449 712 030 0	3 m
449 712 038 0	3,81 m
449 712 051 0	5,08 m
449 712 060 0	6 m
449 712 064 0	6,35 m
449 712 070 0	7 m

Mini-Sensor + Kabel/Mini-Klemmbuchse



Mini-Klemmbuchse	899 759 882 4	
Mini-Sensor + Kabel	441 035 001 0	0,5 m

Mini-Sensor + Kabel/Klemmbuchse



Klemmbuchse	899 760 510 4	
Sensor + Kabel	441 032 808 0	0,4 m
Sensor + Kabel	441 032 809 0	1 m
Sensor + Kabel + Fett	441 032 912 2	0,5 m
Sensor + Kabel + Fett	441 032 922 2	1 m

WABCO VCS II – 2. Generation Vario Compact ABS

PC-Diagnose





Software	246 301 5 ... 0
Interface-Set	446 301 021 0 (COM)
(inkl. Kabel zum PC)	446 301 022 0 (USB)
Diagnosekabel	446 300 329 2

① Löseventil



mit integriertem Rückschlagventil	963 001 051 0
ohne integriertes Rückschlagventil	963 001 052 0

⑩ Kupplungskopf mit Filter





Vorrat	952 201 012 0
Bremse	952 201 011 0
Bremse + Prüfanschluss	952 201 013 0

⑨ ALB-Schild





für Blattfederung	899 144 630 4
für Luftfederung	899 144 631 4

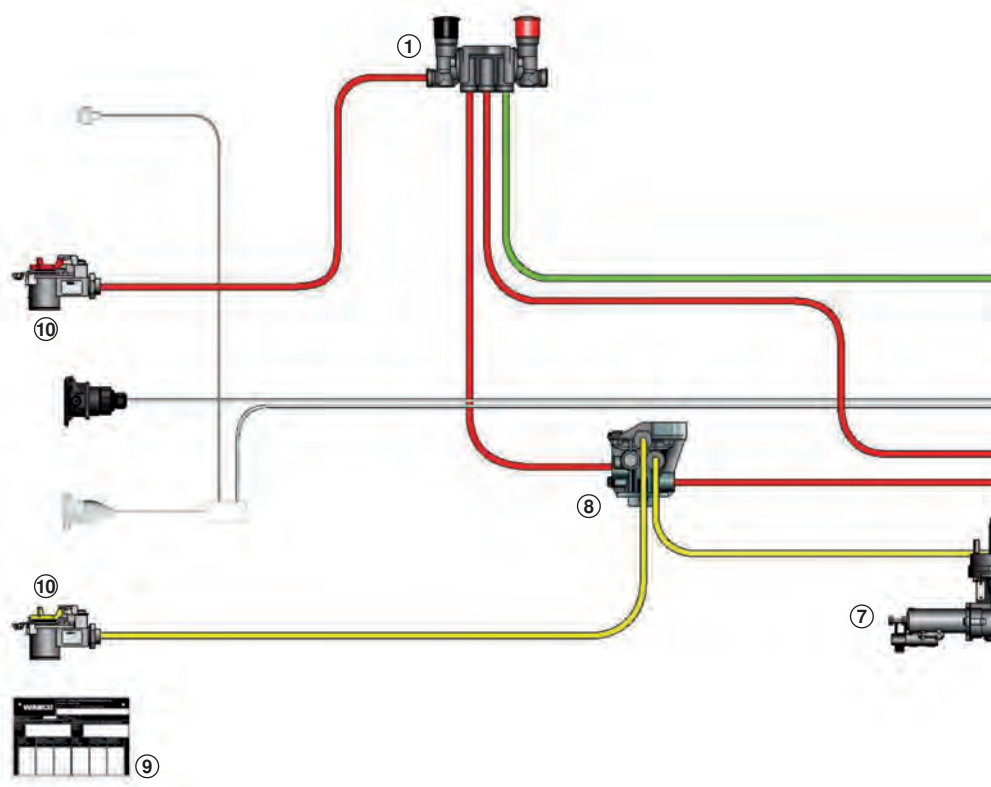

⑧ Anhänger-Bremsventil



ohne Voreilung	971 002 301 0
einstellbare Voreilung	971 002 300 0

⑦ ALB-Ventil



für Blattfederung	472 713 500 0
für Luftfederung (Bild)	475 714 500 0

② Behälter



Entwässerungsventil
934 300 001 0

	Liter	∅
950 560 001 0	60	246 mm
950 760 002 0	60	276 mm
950 060 003 0	60	310 mm
950 060 004 0	60	396 mm
950 080 002 0	80	396 mm

Behälterspannband



	∅
451 999 246 2	246 mm
451 999 276 2	276 mm
451 999 310 2	310 mm
451 999 396 2	396 mm

ABS-Relaisventil (3. Modulator)



optional für 4S/3M	472 195 031 0

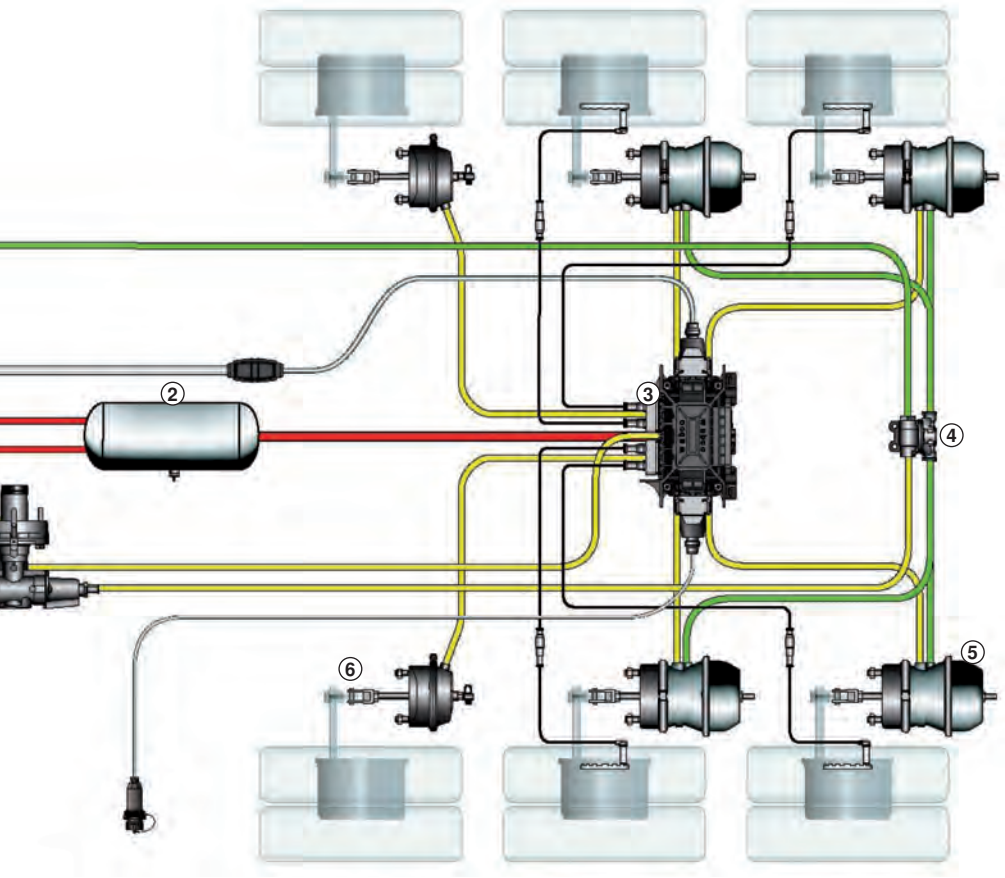

③ VCS II ABS



Premium (2S/2M-4S/3M)	400 500 081 0/082 0
optional: Standard (2S/2M)	400 500 070 0

④ Schnelllöseventil



4 Anschlüsse + integriertes Rückschlagventil	973 500 051 0

⑥ Membranzylinder



	Typ
423 104 900 0	16
423 105 900 0	20
423 106 900 0	24
423 107 900 0	30

⑤ Tristop®-Zylinder TSL



	Typ
925 370 307 0	20/30
925 371 300 0	24/30
925 372 307 0	30/30


JOST
L500S800-2

Chassis

Chassisbefestigung 362

Hemmschuhe/-halter 363, 364

Stützwinden 365–377

Reserveradhalter 378, 379

Unterfahrschutz 380–383

Anschweißbock

Oberfläche roh

Anwendungsbereich
zur Hilfsrahmenbefestigung

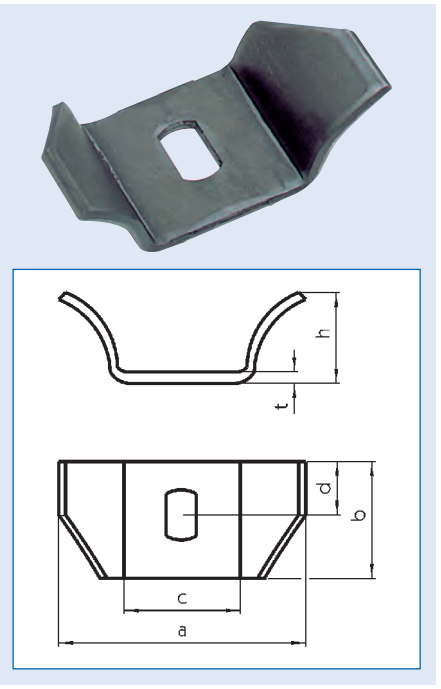

Abbildung entspricht 9081 411 020

Größe	a	b	c	d	h	t	Lochmaß	Bestell-Nr.
1	106 mm	50 mm	50 mm	27 mm	40 mm	5 mm	21,5 x 13 mm	**9081 411 020**
2	155 mm	60 mm	70 mm	29 mm	69 mm	6 mm	25 x 17 mm	**9081 411 030**
3	155 mm	60 mm	70 mm	29 mm	73 mm	8 mm	25 x 17 mm	**9081 412 000**

Anschweißbock

mit 2 Langloch-Bohrungen

Breite 300 mm
Höhe 90 mm
Lochmaß 30 x 15 mm
Oberfläche roh

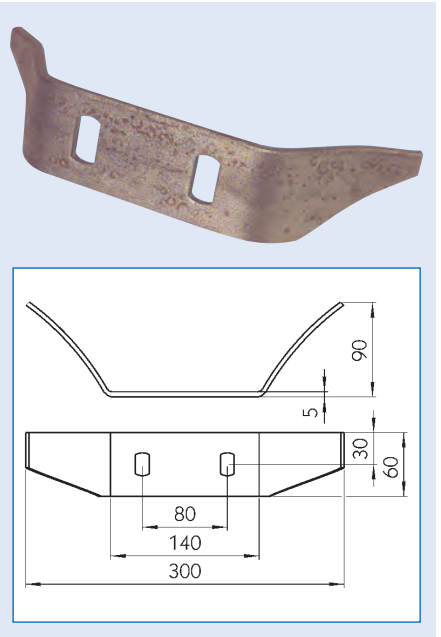

Bestell-Nr.
9081 413 140

Hemmschuh
mit integriertem Griff

Norm DIN 76051
Form G



Ausführung	Länge	Breite	Höhe	Oberfläche	Bestell-Nr.
G 36, mit Loch	320 mm	120 mm	150 mm	grundiert	**9081 413 980**
G 36, mit Loch	320 mm	120 mm	150 mm	verzinkt	**9081 414 010**
G 46, ohne Loch	380 mm	160 mm	190 mm	grundiert	**9081 413 990**
G 46, ohne Loch	380 mm	160 mm	190 mm	verzinkt	**9081 414 020**
G 53, ohne Loch	470 mm	200 mm	230 mm	grundiert	**9081 414 000**
G 53, ohne Loch	470 mm	200 mm	230 mm	verzinkt	**9900 653 200**

Zubehör

Beschreibung	Bestell-Nr.
Hemmschuhhalter, G 36, lichte Weite 125 mm, grundiert	**9081 414 040**
Hemmschuhhalter, G 36, lichte Weite 125 mm, verzinkt	**9081 414 070**
Hemmschuhhalter, G 46, lichte Weite 165 mm, grundiert	**9081 414 050**
Hemmschuhhalter, G 46, lichte Weite 165 mm, verzinkt	**9081 414 080**
Hemmschuhhalter, G 53, lichte Weite 205 mm, grundiert	**9081 414 060**
Hemmschuhhalter, G 53, lichte Weite 205 mm, verzinkt	**9900 653 215**

Hemmschuh
mit integriertem Griff

Ausführung G 53, klappbar
Norm DIN 76051
Länge 470 mm
Breite 200 mm
Höhe 230 mm
Farbe schwarz
Form G
Material Stahlblech
Oberfläche pulverbeschichtet

Lieferumfang
mit 2 grün eingefärbten Polyestergurten

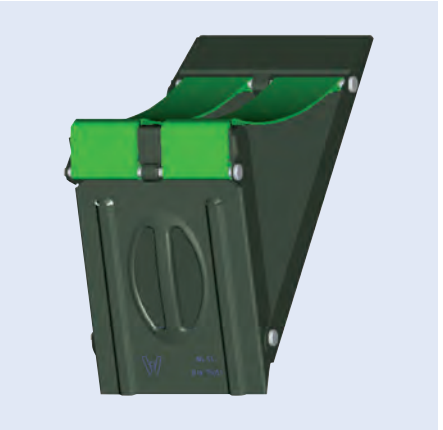

Bestell-Nr.
9080 753 705

Hemmschuhhalter
passend für Hemmschuh 200 mm

klemmbar am Chassis/T-Träger

Ausführung E53, mit Schnellverschluss
Farbe schwarz
Material Kunststoff
Winkel 120°



Bestell-Nr.
9080 020 520

1

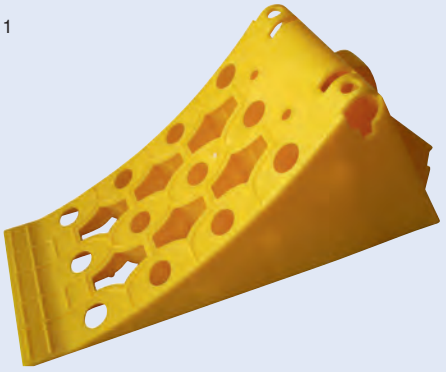

2

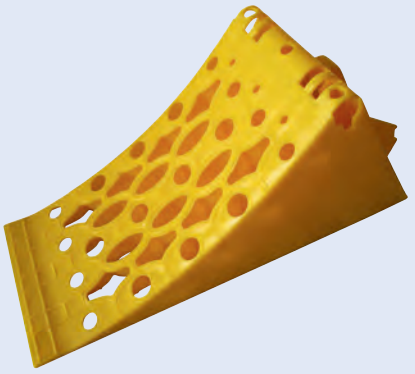

Hemmschuh
mit Gleitschutz

Farbe gelb
Material Kunststoff

Ausführung	Länge x Breite x Höhe	Abb.	Bestell-Nr.
NG46	390 x 160 x 200 mm	1	**9530 046 160**
NG53	470 x 201 x 225 mm	2	**9530 053 200**

Hemmschuhhalter
passend für Hemmschuh NG53

Farbe schwarz
Material Kunststoff

Bestell-Nr.
9530 550 227



Hemmschuhhalter
passend für Hemmschuh NG46

Farbe schwarz
Material Kunststoff

Bestell-Nr.
9080 020 350



Halterohr
für Hemmschuh

Ausführung mit Schraube und Sicherungsbolzen
Oberfläche verzinkt
∅ 21 mm
Länge 250 mm

Bestell-Nr.
9080 020 700

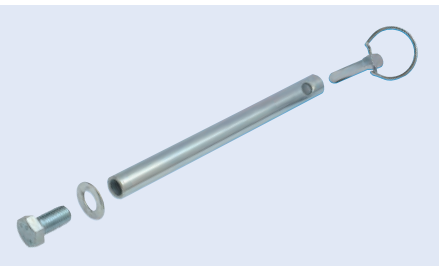

Stützwinde

Hublast/Satz 24 t
Stützlast/Satz 50 t
Lastgang 1 mm
Schnellgang 20 mm

A = Ausgleichsfuß, F = Flexstützfuß, H = Halbrolle, K = Kugelfuß

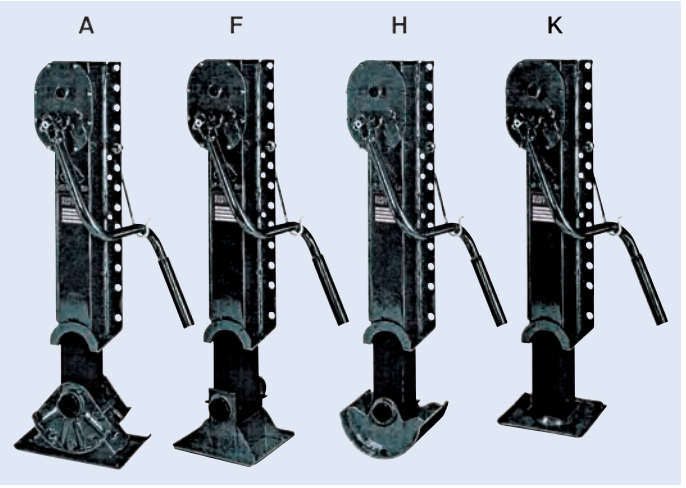

Fußform	Typ	Ausführung	Bauhöhe	Hub	Bestell-Nr.
A	S2000Plus/LA880	mit Getriebe, ohne Kurbel	880 mm	460 mm	**3033 200 421**
A	S2000Plus/LA880	ohne Getriebe	880 mm	460 mm	**3033 200 422**
A	S2000Plus/LA930	mit Getriebe, ohne Kurbel	930 mm	510 mm	**3033 200 401**
A	S2000Plus/LA930	ohne Getriebe	930 mm	510 mm	**3033 200 402**
F	S2000Plus/LF910	mit Getriebe, ohne Kurbel	910 mm	510 mm	**3033 200 301**
F	S2000Plus/LF910	ohne Getriebe	910 mm	510 mm	**3033 200 302**
H	S2000Plus/LH880	mit Getriebe, ohne Kurbel	880 mm	460 mm	**3032 200 121**
H	S2000Plus/LH880	ohne Getriebe	880 mm	460 mm	**3032 200 122**
H	S2000Plus/LH930	mit Getriebe, ohne Kurbel	930 mm	510 mm	**3032 200 101**
H	S2000Plus/LH930	ohne Getriebe	930 mm	510 mm	**3032 200 103**
K	S2000Plus/LK650	mit Getriebe, ohne Kurbel	650 mm	340 mm	**3032 200 181**
K	S2000Plus/LK650	ohne Getriebe	650 mm	340 mm	**3032 200 182**
K	S2000Plus/LK850	mit Getriebe, ohne Kurbel	850 mm	550 mm	**3032 200 201**
K	S2000Plus/LK850	ohne Getriebe	850 mm	550 mm	**3032 200 203**
K	S2000Plus/LK900	mit Getriebe, ohne Kurbel	900 mm	550 mm	**3032 200 191**
K	S2000Plus/LK900	ohne Getriebe	900 mm	550 mm	**3032 200 192**

Stützwinde

Hublast/Satz 24 t
Stützlast/Satz 50 t
Lastgang 1 mm
Schnellgang 20 mm

A = Ausgleichsfuß, K=Kugelfuß

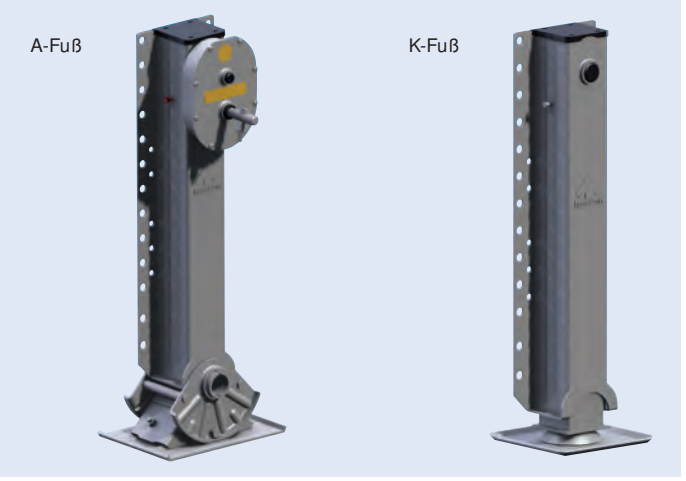

Fußform	Typ	Ausführung	Bauhöhe	Hub	Bestell-Nr.
A	S2000Plus/LA830	mit Getriebe	830 mm	400 mm	**9622 110 510**
A	S2000Plus/LA830	ohne Getriebe	830 mm	400 mm	**9622 110 690**
K	S2000Plus/LK800	mit Getriebe	800 mm	460 mm	**9622 114 320**
K	S2000Plus/LK800	ohne Getriebe	800 mm	460 mm	**9622 114 330**

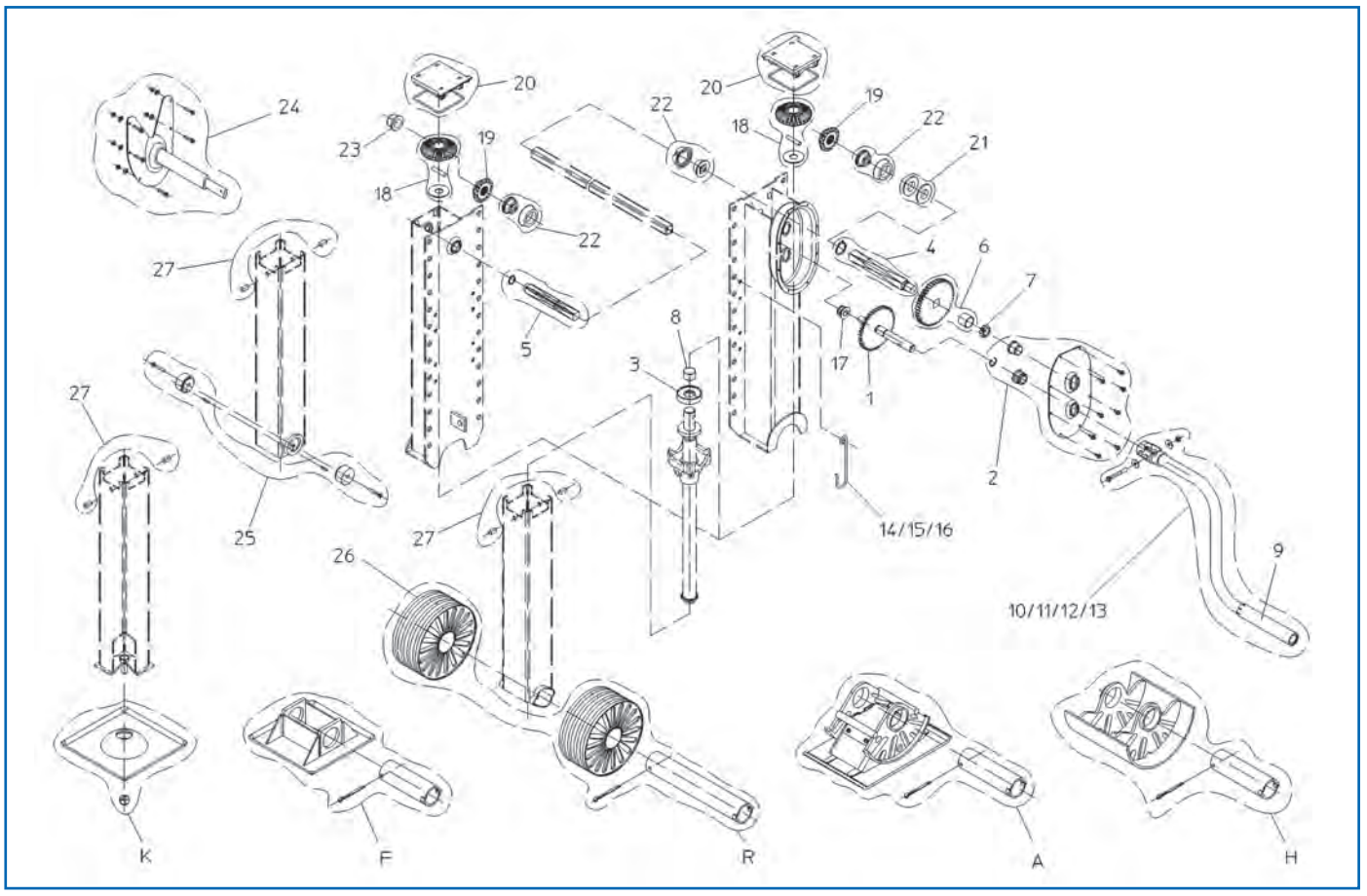

Ersatzteile

passend für Haacon S2000-Plus

Abb.	Beschreibung	Länge	Bestell-Nr.
1	Kurbeltrieb		**9621 244 540**
2	Gehäusedeckel		**9622 096 010**
3	Drucklager		**9620 000 017**
4	Antriebswelle, mit Getriebe		**9622 096 020**
5	Antriebswelle, ohne Getriebe		**9622 096 030**
6	Zahnrad, groß		**9622 096 040**
7	Zahnrad, klein		**9621 244 550**
8	Spindellager		**9621 003 350**
9	Kurbelhülse		**9620 100 525**
10	Kurbel	285 mm	**9620 000 012**
11	Kurbel	350 mm	**9622 061 360**
12	Kurbel	445 mm	**9620 201 538**
13	Kurbel	535 mm	**9620 000 008**
14	Kurbelhalter, passend für Kurbellänge 285 mm		**9622 010 030**
15	Kurbelhalter, passend für Kurbellänge 350 mm		**9621 182 070**
16	Kurbelhalter, passend für Kurbellänge 535 mm		**9620 000 137**
17	Buchse		**9620 100 320**
18	Kegelrad, groß		**9622 096 090**
19	Kegelrad, klein		**9621 229 040**
20	Schutzkappe		**9622 096 100**
21	Distanzscheibe, 2-teilig		**9622 096 110**
22	Spindellager, komplett		**9622 096 120**
23	Spindellager		**9621 003 240**

Fortsetzung nächste Seite ...

... Fortsetzung von voriger Seite

Abb.	Beschreibung	Länge	Bestell-Nr.
24	auf Anfrage		
25	Halter		**9622 096 150**
26	Laufrolle		**9620 000 007**
27	Bolzen		**9622 096 160**
K	Stützfuß		**9620 000 015**
F	Stützfuß		**9622 096 140**
R	Stützfuß		**9620 202 195**
A	Stützfuß		**9622 027 830**
H	Stützfuß		**9620 113 420**
	Verbindungswelle	1470 mm	**9622 042 250**

Stützwinde
für Zentralachsanhänger

Typ S/VK mG 850
Ausführung mit Schaltgetriebe
Stützlast 25 t
Lastgang 1 mm
Schnellgang 20 mm
Hub 550 mm
Hublast 12 t
Bauhöhe 850 mm

Bestell-Nr.
9622 114 440



Stützwinde
für Zentralachsanhänger

mit Gegenplatte

Typ S/DK870
Ausführung mit Getriebe
Stützlast 20 t
Hub 510 mm
Bauhöhe 870 mm

Bestell-Nr.
9620 000 013



Stützwinde
für Zentralachsanhänger

mit Gegenplatte

Typ S/DK900
Ausführung ohne Getriebe
Lastgang 6,13 mm
Hub 510 mm
Bauhöhe 900 mm

Bestell-Nr.
9620 000 080



Stützwinde
für Zentralachsanhänger

Typ	S/DS615
Ausführung	schwenkbar
Stützlast	7 t
Hub	300 mm
Bauhöhe	600 mm

Bestell-Nr.
9620 000 147



Stützwinde
für Zentralachsanhänger

mit Anschraub- und Gegenplatte, lose

Typ	S/DK870
Ausführung	mit Getriebe
Bauhöhe	870 mm
Stützlast	20 t
Hub	510 mm
Hublast	10 t
Lastgang	1 mm
Schnellgang	20 mm
Spindelgewinde	Tr 38x9,2 P4,6

Bestell-Nr.
9620 205 626



Stützwinde
speziell für die Heckabstützung von Silofahrzeugen

Kugelfuß allseitig 15° neigbar

Typ	S/VK mG 750
Ausführung	mit Getriebe
Bauhöhe	750 mm
Hub	410 mm
Lastgang	1 mm
Schnellgang	20 mm

Bestell-Nr.
9622 116 310



Spindelwinde

zur Höhenanpassung der Zugdeichsel

Typ	S/DZ600
Ausführung	mit Kurbelsicherung
Belastung, zul.	2 t
Hub	225 mm
Bauhöhe	600 mm



Bestell-Nr.
9622 056 420

Stützwinde

Typ	SX
Ausführung	ohne Getriebe
Fußform	A
Höhe	460 mm



Höhe, max.	Bestell-Nr.
750 mm	9620 008 001
800 mm	9620 008 000

Weitere Bauhöhen verfügbar. Sprechen Sie uns an!

Karosseriewinde

geprüft nach BGV D8

lässt sich aufgrund des geringen Eigengewichts und des angebauten, gummibereiften Fahrwerks ohne Mühe zum jeweiligen Einsatzort rollen, die große, stabile Fußplatte garantiert Sicherheit

Typ	1094.8
Kopflast	8 t
Klauenlast	7 t
Hub	480 mm
Bauhöhe	1200 mm

Anwendungsbereich
zum Anheben und Abstützen von LKW, Aufbauten, Containern etc.



Bestell-Nr.
9620 000 004

Zubehör

Beschreibung	Bestell-Nr.
Gummiauflage, rutschfest	9620 000 010

Unterstellbock

justierbar

Ausführung mit Gummiauflage
Höhe 920/350 mm
Kraft 210 N

Statische Last 15 t
Fuß 500 x 500 mm



Bestell-Nr.
9622 136 840

Absattelstützen-Satz

Typ AX, für Fahrzeuge mit Luftfederung

Stützwinde und Pendelfuß aus Aluminium, dadurch bedeutender Gewichtsvorteil, einfache Handhabung, federbelasteter, unverlierbarer Absteckbolzen, austauschbar mit herkömmlichen Standard-Spindelstützen

Stützlast 20 t

Anwendungsbereich
geeignet für Stahl- und Aluminiumchassis



Bauhöhe	Hub	Bestell-Nr.
795 mm	500 mm	**9620 000 795**
995 mm	450 mm	**9620 000 995**

JOST

Stützwinden-Satz

Modul B

Ausführung ohne Fuß und Zubehör
Befestigung Doppelplatte



Typ	Montagehöhe	Hub	Bestell-Nr.
B0103000000	900 mm	560 mm	**3013 103 000**
B0203000000	850 mm	520 mm	**3013 203 000**
B0303000000	800 mm	470 mm	**3013 303 000**
B0403000000	750 mm	430 mm	**3013 400 285**
B0503000000	700 mm	400 mm	**3013 503 000**
B0603000000	650 mm	350 mm	**3013 603 000**

JOST

Stützwinde

Modul B, einzeln

Ausführung ohne Fuß und Kurbel
Befestigung Doppelplatte



Typ	Einbauseite	Montagehöhe	Hub	Bestell-Nr.
B01030000	links	900 mm	560 mm	**3013 103 002**
B01030000	rechts	900 mm	560 mm	**3013 103 001**
B02030000	links	850 mm	520 mm	**3013 203 002**
B02030000	rechts	850 mm	520 mm	**3013 203 001**
B03030000	links	800 mm	470 mm	**3013 303 002**
B03030000	rechts	800 mm	470 mm	**3013 303 001**
B04030000	links	750 mm	430 mm	**3013 400 287**
B04030000	rechts	750 mm	430 mm	**3013 400 286**
B05030000	links	700 mm	400 mm	**3013 503 002**
B05030000	rechts	700 mm	400 mm	**3013 503 001**
B06030000	links	650 mm	350 mm	**3013 603 002**
B06030000	rechts	650 mm	350 mm	**3013 603 001**

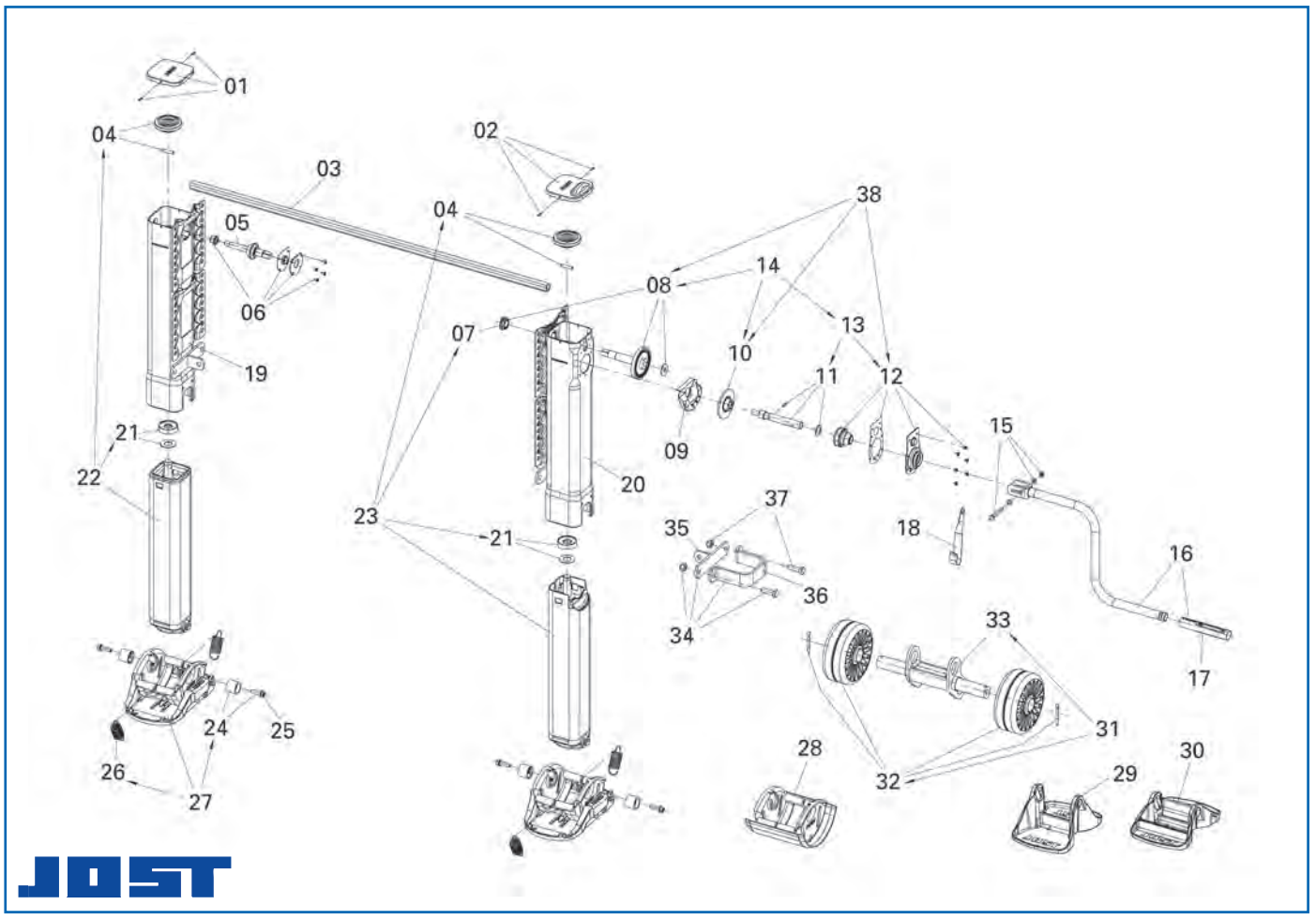

Ersatzteile

passend für Jost Modul B

Abb.	Beschreibung	Länge	Bestell-Nr.
1	Deckel, mit Schrauben, links		**3001 046 100**
2	Deckel, mit Schrauben, rechts		**3001 046 300**
3	Verbindungswelle	1340 mm	**3001 002 801**
3	Verbindungswelle	1450 mm	**3001 002 802**
3	Verbindungswelle	1470 mm	**3001 002 803**
3	Verbindungswelle	1500 mm	**3001 002 804**
4	Kegelrad, mit Bolzen		**3001 008 473**
5	Antriebswelle für Kegelrad		**3001 001 500**
6	Lagerung		**3000 146 200**
7	Lager		**3001 008 120**
8	Welle mit Lagerung		**3001 100 553**
9	Fettwanne		**3001 002 000**
10	Zahnrad		**3001 100 540**
11	Kurbelwelle		**3001 046 500**
12	Lagerhalter		**3001 058 800**
13	Kurbelwelle mit Lagerhalter		**3001 100 552**
14	Getriebe		**3001 100 556**
15	auf Anfrage		
16	Stützwindenkurbel	350 mm	**3001 002 605**
16	Stützwindenkurbel	415 mm	**3001 002 606**
16	Stützwindenkurbel	450 mm	**3001 002 607**
16	Stützwindenkurbel	480 mm	**3001 002 608**

Fortsetzung nächste Seite ...

... Fortsetzung von voriger Seite

Abb.	Beschreibung	Länge	Bestell-Nr.
17	Kurbelhülse		**3001 042 700**
18	Kurbelhalterung, passend für 350 mm Kurbel		**3001 040 200**
18	Kurbelhalterung, passend für 415-480 mm Kurbel		**3001 040 201**
18	Kurbelhalterung, passend für 520-620 mm Kurbel		**3001 008 124**
19	auf Anfrage		
20	auf Anfrage		
21	Axiallager mit Scheibe		**3001 100 555**
22	auf Anfrage		
23	auf Anfrage		
24	Befestigungssatz für Stützfuß (Nur für Stützwinden bis September 2009.)		**3001 043 300**
25	Schraube für Stützfuß		**3001 046 700**
26	Feder		**3001 012 900**
27	Stützfuß 01, S-Form		**3001 002 600**
28	Stützfuß 02, A-Form		**3001 002 601**
29	Stützfuß 04, T-Form		**3001 002 603**
30	Stützfuß 06, TC-Form		**3001 002 598**
31	Stützfuß 03, R-Form	[1]	**3001 002 602**
32	Stützfuß mit Rollen und Splinte	[1]	**7772 712 070**
33	Halter für Rollen	[1]	**7772 712 080**
34	auf Anfrage		
35	Verstrebungswinkel, lose		**3001 002 811**
36	Klemmvorrichtung		**3001 002 812**
37	Verschraubung		**3001 008 307**

[1] nur für Stützwinden bis September 2009

JOST

Stützwinde

L500

universell einsetzbar, patentiertes innenliegendes Getriebe

Hub 450 mm
Montagehöhe 800 mm



Ausführung	Einbauseite	Bestell-Nr.
mit S-Fuß, doppelter Anschraubplatte, ohne Getriebe	links	**3001 500 801**
mit S-Fuß, doppelter Anschraubplatte, Getriebe	rechts	**3001 500 800**

Stützfuß
für L500

Fußform S



Bestell-Nr.
3001 024 645

Zubehör

Beschreibung	Bestell-Nr.
Befestigungssatz für Stützfuß, 1 x Buchse und Bolzen (nur für Stützwinden ab September 2009)	3001 043 301

Stützwinde
Modul CI

Fußform S
Hub 430 mm
Montagehöhe 750 mm

Typ	Einbauseite	Bestell-Nr.
CI 1042100L	links	3001 042 100
CI1042100R	rechts	3001 104 210

Zubehör

Beschreibung	Bestell-Nr.
Verbindungswelle, geteilt, Länge 1840 mm	3001 202 000



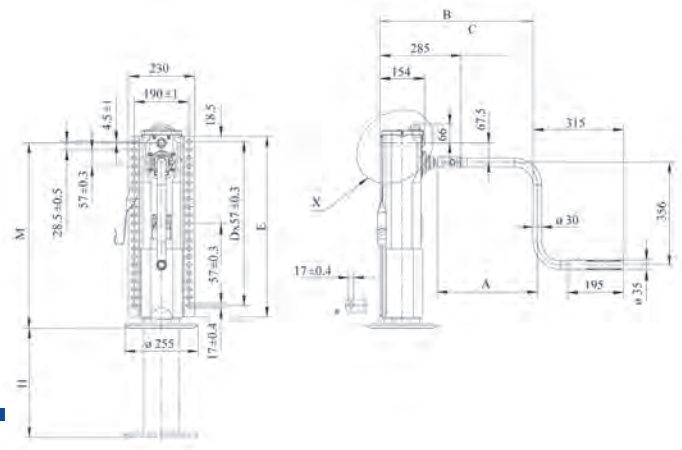



Stützwinde
Modul CS

Lastgang 0,9 mm
Schnellgang 15 mm
Fußform T, starr
Befestigung durchgehende Anschraubplatte
Ausführung ohne Kurbel

Anwendungsbereich
zur Heckabstützung von Siloaufliegern

Typ	Montagehöhe	Hub	Bestell-Nr.
CS 1094700R	550 mm	280 mm	3013 010 947
CS 1064700R	650 mm	380 mm	3013 106 470

JOST ROCKINGER TRIDEC Edbro

JOST



Komponenten für Trucks und Trailer

Vertrauen Sie dem Marktführer!

- **Vielseitiges Programm** für jede Anwendung
- **Innovative Produkte** entwickelt in enger Abstimmung mit dem Markt
- **Qualität,** auf die Sie sich verlassen können

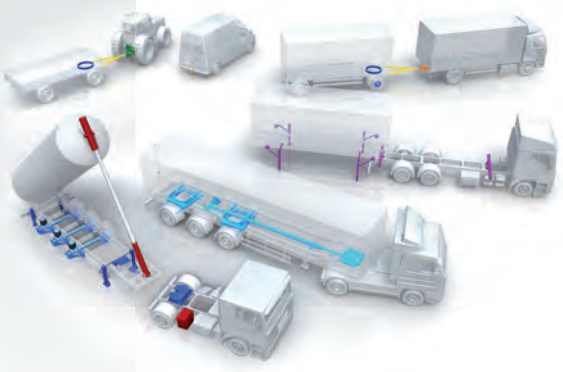

JOST, Germany Tel. +49 6102 295-0, jost-sales@jost-world.com, www.jost-world.com

www.jost-world.com

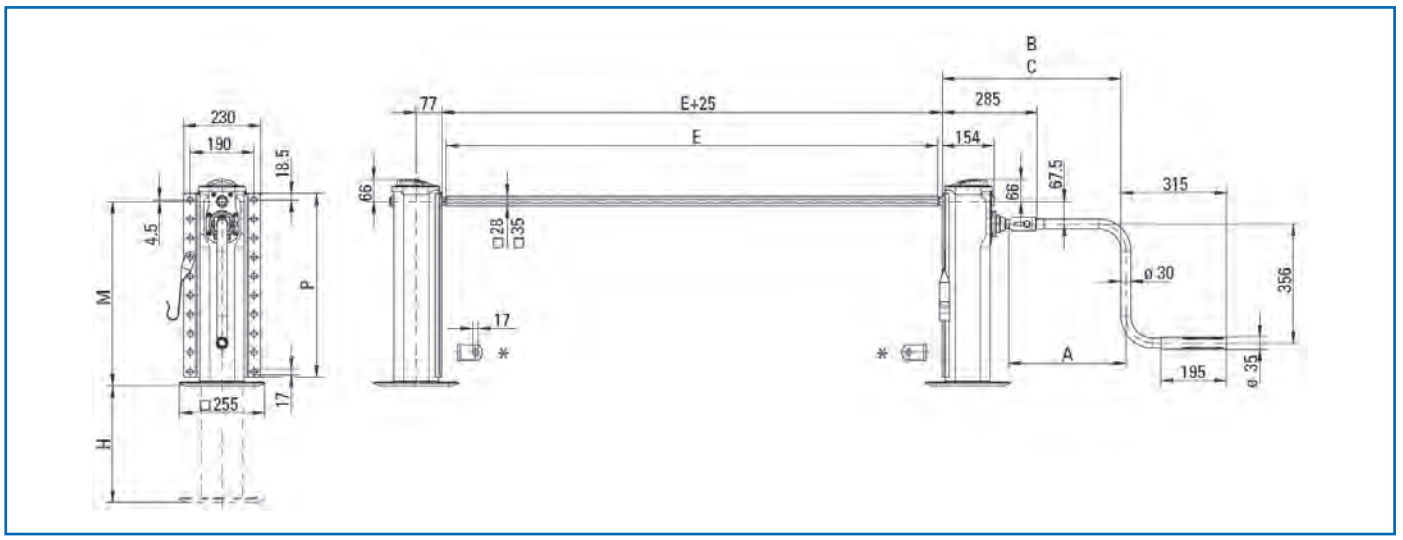

Stützwinden-Satz

Modul CC

Typ	CC109470000
Fußform	T, starr
Montagehöhe	550 mm
Hub	350 mm
Hublast	24 t
Stützlast	50 t
Lastgang	0,9 mm
Schnellgang	15 mm
Befestigung	durchgehende Anschraubplatte

Lieferumfang
ohne Kurbel und Verbindungswelle

Bestell-Nr.
3013 109 470

Stützwinde

Modul CC

Fußform	T, starr
Befestigung	durchgehende Anschraubplatte

Typ	Einbauseite	Montagehöhe	Hub	Bestell-Nr.
CC 1084700L	links	600 mm	400 mm	**8001 084 700**
CC 1084700R	rechts	600 mm	400 mm	**3013 108 470**
CC 1094700L	links	550 mm	350 mm	**3001 094 700**
CC 1094700R	rechts	550 mm	350 mm	**3361 094 700**

Auf diesen Seiten zeigen wir Ihnen einen Ausschnitt aus unserem umfangreichen Sortiment an Stützwinden und passenden Ersatzteilen.

Stützwinden in weiteren Größen sowie JOST Module der Typen CB, CD, CF, CH, CI, CK, CT, CW, CY und FS075 sind auf Anfrage bei uns erhältlich.

EUROPART
GUT ZU WISSEN

Verbindungswelle



Länge	Bestell-Nr.
1470 mm	**3001 002 803**
1575 mm	**3001 002 806**
1700 mm	**3001 002 809**
1790 mm	**3001 002 810**

Weitere Größen auf Anfrage lieferbar!

Stützwindenkurbel

Lieferumfang
mit Kurbelhalterung



Abbildung entspricht 3001 002 605

Länge	Bestell-Nr.
350 mm	**3001 002 605**
520 mm	**3001 002 609**
570 mm	**3001 008 302**
620 mm	**3001 008 303**

Tandemkurbel

Ausführung klappbar



	Bestell-Nr.
	3001 002 610

Befestigungssatz
für Modul



Ausführung	Lieferumfang	Bestell-Nr.
Standard	mit 28 Schrauben und Muttern	**3001 002 814**
Doppelplatte	mit 48 Schrauben und Muttern	**3001 002 815**

Reserveradhalter
mit integrierter Schneckenradseilwinde

passend für Räder mit 10-Loch-Felgen mit Einpresstiefe und Lochkreis-∅ 335 mm
Oberfläche pulverlackbeschichtet

Lieferumfang
mit Seil

komplett montiert

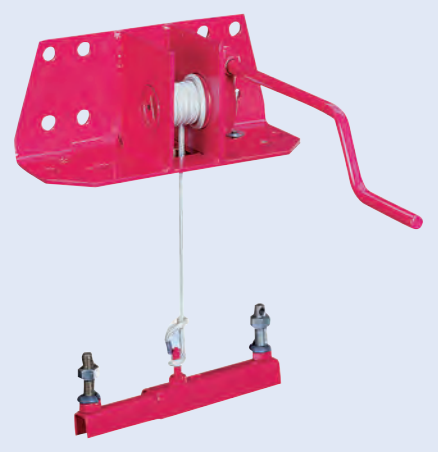

Ausführung	Bestell-Nr.
Set mit verstellbarem Spannarm	**9624 000 014**
Set mit starrem Spannarm	**9622 057 800**

Reserveradhalter
mit integrierter Schneckenradseilwinde

für Außenrahmen-, Innenrahmen- und Über-Kopf-Montage, starre oder verstellbare Spannarme

Oberfläche pulverlackbeschichtet

Anwendungsbereich
geeignet für alle Arten von Felgen

Lieferumfang
ohne Seil und Spannarm



	Bestell-Nr.
	9620 000 036

Zubehör

Beschreibung	Bestell-Nr.
Spannarm, starr, passend für 10-Loch-Felge mit Einpresstiefe	**9620 000 038**
Spannarm, verstellbar, passend für Felgen mit Einpresstiefe	**9620 000 037**
Spannarm, verstellbar, passend für Felgen mit Einpresstiefe, für Zwischenring 170 mm	**9620 000 056**
Zwischenring, passend für Räder mit 10-Loch-Felgen	**9620 000 057**

Reserveradwinde

robuste, leichtgängige Winde zum Handhaben von LKW-Ersatzrädern durch eine Person, vielseitig montierbar, selbsthemmendes, spritzwassergeschütztes Schneckenradgetriebe, für den Betrieb mit Stahl- oder Kunststoffseil



Ausführung	Bestell-Nr.
mit festem Kurbelgriff	**9620 000 044**
mit klappbarem Kurbelgriff	**9620 000 043**
mit abnehmbarer Kurbel	**9620 200 229**

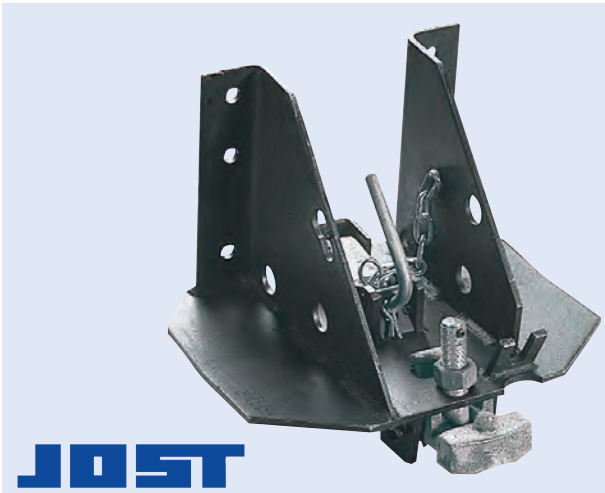

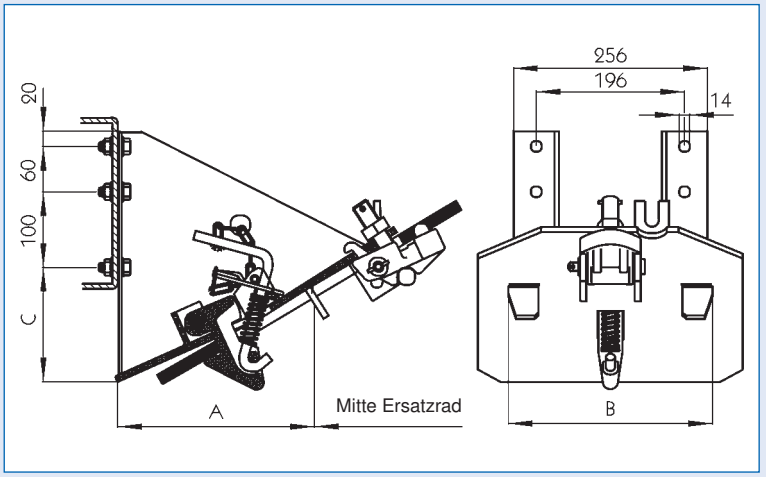

Reserveradhalter

Ausführung	ERH 10/335
Lochkreis	335 mm
Felgenstärke	max. 16 mm
A	~ 188 mm
B	270 mm
C	43 mm

Anwendungsbereich
für mitelschwere und schwere LKW

nur für Felgen mit Einpresstiefe

Bestell-Nr.
9081 611 290

Unterfahrschutz

nur bis 10 t zulässigem Gesamtgewicht

Länge	2300 mm
Breite	85 mm
Höhe	253 mm
Material	Stahl
Oberfläche	verzinkt

Lieferumfang
ohne Abdeckkappen

Dieses Unterfahrschutz-Profil ist Teil einer Unterfahrschutzeinrichtung, die nicht der aktuellen Richtlinie 70/221/EWG entspricht. Die Unterfahrschutzeinrichtung darf seit dem 11.03.2010 nicht bei Nutzfahrzeugen montiert sein, die erstmalig zugelassen wurden.



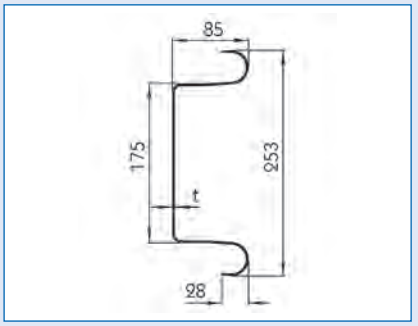

Typ	Stärke	Bestell-Nr.
2325	2,5 mm	**9085 611 330**
2330	3,0 mm	**9085 611 630**

Zubehör

Beschreibung	Bestell-Nr.
Abdeckkappe, PUR, schwarz	**9085 611 570**
Abdeckkappe, Stahl, verzinkt	**9085 611 660**

Unterfahrschutz

Typ	2430	Stärke	3,0 mm
Ausführung	vorgebohrt	Material	Stahl
Länge	2400 mm	Oberfläche	pulverlackiert
Breite	85 mm	Farbe	weiß
Höhe	258 mm		

Lieferumfang
ohne Abdeckkappen

Dieses Unterfahrschutz-Profil ist Teil einer Unterfahrschutzeinrichtung, die nicht der aktuellen Richtlinie 70/221/EWG entspricht. Die Unterfahrschutzeinrichtung darf seit dem 11.03.2010 nicht bei Nutzfahrzeugen montiert sein, die erstmalig zugelassen wurden.

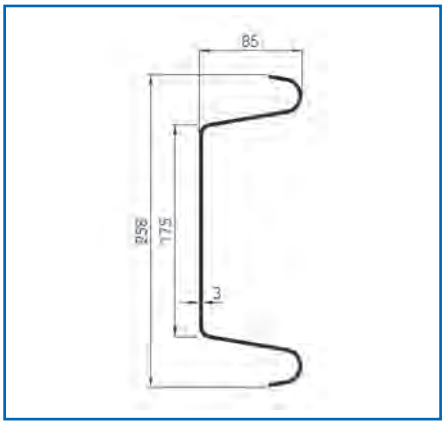

Bestell-Nr.
9085 693 570

Unterfahrschutz

Typ	2340
Länge	2300 mm
Material	Stahl

Lieferumfang
ohne Zubehör

Bestell-Nr.
9085 614 590

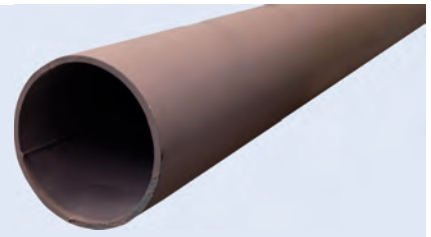



Zubehör Abbildung entspricht 9080 002 018

Beschreibung	Bestell-Nr.
Abdeckkappe, mit Rückstrahler	**9080 002 018**
Halter	**9085 613 580**

Unterfahrschutz

Länge 2400 mm
Breite 118 mm
Höhe 250 mm
Material Aluminium
Oberfläche eloxiert

Dieses Unterfahrschutz-Profil entspricht im Zusammenhang mit dem Halter U-Profil (EUROPART Nr. 9085 630 470) oder einem U-Profil DIN 1026-U 120-S235JRG2 der aktuellen Richtlinie 70/221/EWG.

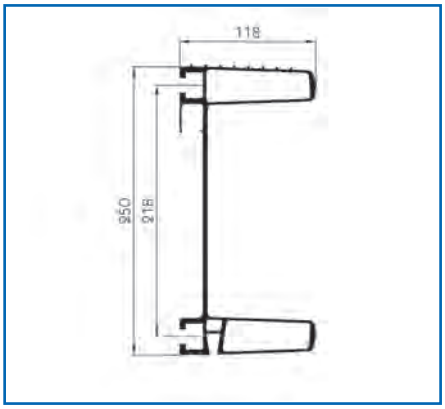

Ausführung	Bestell-Nr.
nicht vorgebohrt, unbearbeitet	**9085 630 400**
vorgebohrt, komplett bearbeitet	**9085 630 480**

Zubehör

Beschreibung	Anmerkung	Bestell-Nr.
Abdeckkappe, PVC, schwarz		**9085 630 440**
Befestigungsschraube M12, Vierkant		**9085 630 410**
Halter, DIN 1026-U 120, 500 mm		**9085 630 470**
Verstärkungsblech	Die Verstärkung wird bei einem Fahrgestellrahmen-Mindestabstand bis 1250 mm benötigt.	**9085 630 420**
Typenschild, 90 x 18 mm	Das Typenschild ist als Bestandteil des Gutachtens für den Unterfahrschutz zwingend erforderlich.	**9085 630 430**



Unterfahrschutz

Typ 2430
Breite 2400 mm
Material Stahl
Oberfläche pulverbeschichtet
Farbe weiß
Farbcode RAL 9010

Lieferumfang
komplett mit Beleuchtungssatz ASS 3 (Umrissarm in LED)

Bestell-Nr.
9085 633 550



Unterfahrschutz
2010 S

Breite	2400 mm	Anschluss	LP 20
Spannung	24 V	Material	Stahl
Kabellänge	1500 mm	Farbcode	RAL 9010

Lieferumfang
2 x Heckleuchte Europoint I, 2 x Superpoint III LED-Umrissleuchte, 2 x Regpoint Kennzeichenleuchte, 1 x Verteiler, 2 x Abdeckkappe

zugelassen für Fahrzeuge nach ADR-Zone 2

Bestell-Nr.
9080 563 355

Zubehör

Abbildung entspricht 9085 631 640

Beschreibung	Lieferumfang	Bestell-Nr.
Verstärkungskonsole 2010 S, schwarz, KTL-beschichtet		**9085 631 630**
Schrauben-Satz 2010 S, für Verstärkungskonsole	4 x Linsenschraube nach ISO 7380 - M 12 x 25 16 x Linsenschraube nach ISO 7380 - M 12 x 45 20 x Sechskantmutter mit Klemmteil nach DIN EN ISO 10511 - M 12 40 x Unterlegscheibe nach DIN EN ISO 7089 (alt: DIN 125)-2 A B 13	**9085 631 640**



Unterfahrschutz

Ausführung mit Endkappen
Breite 2400 mm
Farbe grau

ohne TÜV-Abnahme

Bestell-Nr.
9080 007 540

Unterfahrschutz
mit Heckleuchte Europoint II

Typ 563040
Breite 2400 mm
Spannung 24 V
Kabellänge 1500 mm
Anschluss LP 20, Kabel 15-adrig
Material Aluminium
Oberfläche eloxiert

Lieferumfang
2 x Heckleuchte Europoint I, 2 x Superpoint III LED-Umrissleuchte, 2 x Regpoint Kennzeichenleuchte, 1 x Verteiler, Kunststoff-Abdeckkappen

zugelassen für Fahrzeuge nach ADR-Zone 2

Bestell-Nr.
9085 632 600





Unterfahrschutz

mit Heckleuchte Europoint II

Typ	563040	Anschluss	LP 20, Kabel 15-adrig
Breite	2400 mm	Material	Aluminium
Spannung	24 V	Oberfläche	eloxiert
Kabellänge	1500 mm		

Lieferumfang
2 x Heckleuchte Europoint II, 2 x Superpoint III LED-Umrissleuchte, 2 x Regpoint Kennzeichenleuchte, 1 x Verteiler, Kunststoff-Abdeckkappen

zugelassen für Fahrzeuge nach ADR-Zone 2

Bestell-Nr.
9085 632 610




EUROPART

Anbauteile

Seitlicher Anfahrschutz 386–392

Kotflügel 393–407

Heckschürzen/Schmutzfänger 408, 409

Stau-/Werkzeugkästen 410–416

Steiggeräte 417, 418

Feuerlöscherkästen 419, 420

Anbauteile allgemein 421

Längsprofil-Satz
für seitlichen Anfahrschutz

Länge 3500 mm
Höhe 500 mm
Material Aluminium

Lieferumfang
4 Längsprofile, 4 Abschlusskappen hinten, 2 Abschlussprofile vorne, 8 Klemmplatten zur Befestigung

Bestell-Nr.
9080 003 968

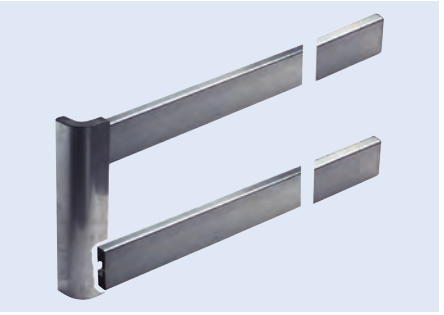

Längsprofil
für seitlichen Anfahrschutz

Breite 30 mm
Höhe 100 mm
Material Aluminium

Länge	Bestell-Nr.
2000 mm	**9085 911 620**
2500 mm	**9085 911 513**
3000 mm	**9085 911 514**
3500 mm	**9085 911 515**
3900 mm	**9085 911 516**
4000 mm	**9085 911 517**
6000 mm	**9085 911 510**



1

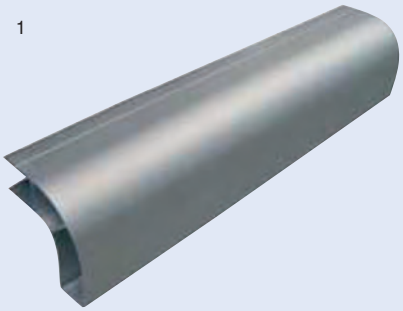

2



3

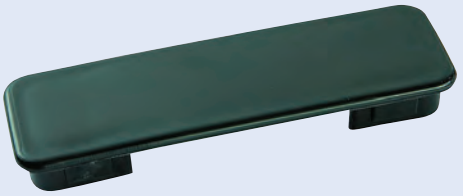

Abschlussprofil

Beschreibung	Höhe	Abb.	Bestell-Nr.
Abschlussprofil, vorne, Aluminium	100 mm	1	**9085 911 521**
Abschlussprofil, vorne, Aluminium	500 mm	1	**9085 911 522**
Abschlussprofil, vorne, Aluminium, eloxiert	500 mm	1	**9085 911 523**
Abschlussprofil, vorne, Aluminium	Abgabe per Meter	1	**9085 911 520**
Abschlusskappe, vorne, Kunststoff		2	**9085 612 270**
Abschlusskappe, hinten, Kunststoff		3	**9085 612 260**
Klemmstück, Aluminium			**9085 910 860**

Längsprofil
für seitlichen Anfahrschutz

Breite 20 mm
Höhe 100 mm
Material Stahl
Oberfläche verzinkt

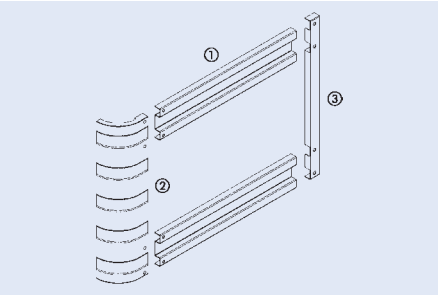

Länge	Abb.	Bestell-Nr.
3000 mm	1	9080 003 936
3500 mm	1	9080 003 937

Zubehör

Beschreibung	Höhe	Abbildung	Bestell-Nr.
Abschlusskappe, vorne	100 mm	2	9080 003 941
Abschlusskappe, vorne	400 mm	2	9080 003 944
Abschlusskappe, vorne	500 mm	2	9080 003 945
Abschlusskappe, hinten	100 mm	3	9080 003 946
Abschlusskappe, hinten	400 mm	3	9080 003 948
Abschlusskappe, hinten	500 mm	3	9080 003 949

Längsprofil
für seitlichen Anfahrschutz

Länge 6800 mm
Breite 40 mm
Höhe 110 mm
Material Aluminium
Oberfläche eloxiert



	Bestell-Nr.
	9080 001 840

Zubehör

Beschreibung	Bestell-Nr.
Abschlusskappe, vorne, links, Gummi	9080 001 711
Abschlusskappe, vorne, rechts, Gummi	9080 001 712
Abschlusskappe, hinten, Kunststoff	9080 001 812
Klemmstück, Aluminium	9080 001 890
Halteplatte, Aluminium	9080 001 850

Längsprofil
für seitlichen Anfahrschutz

Breite 30 mm
Höhe 100 mm
Material Aluminium
Oberfläche eloxiert

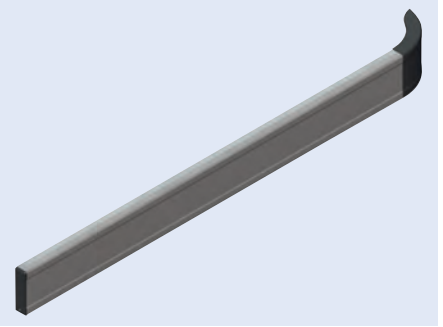

Länge	Bestell-Nr.
3200 mm	9080 010 000
3600 mm	9080 011 000
4000 mm	9080 012 000

Zubehör

Beschreibung	Bestell-Nr.
Endkappe für Aluminium-Profil	9080 015 000
Endkappe für Einfass-Profil	9080 017 000
Einfassung	9080 016 000
Abgleitprofil	9085 185 650

Zubehör-Satz
für seitlichen Anfahrschutz

Gewinde M8
Breite 18 mm
Länge 40 mm
Höhe 8 mm
Material Stahl

Lieferumfang
1 x Gewindeplatte 40 x 18 x 8 mm, 1 x Sechskantschraube M8 x 12 mm, 1 x U-Scheibe 8,4 x 17 x 1,6 mm

Bestell-Nr.
9080 018 000

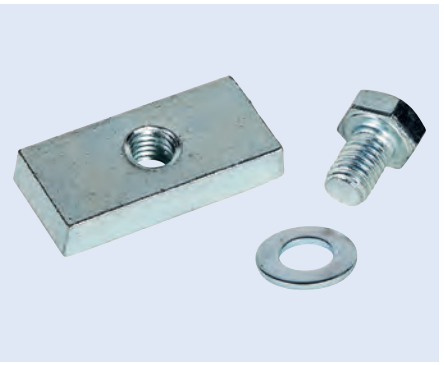

Längsprofil
für seitlichen Anfahrschutz

Länge 3500 mm
Breite 100 mm
Höhe 35 mm
Material Kunststoff mit verzinktem Stahlkern

Abbildung entspricht 9080 001 007

Farbe	Bestell-Nr.
grau	**9080 001 007**
schwarz	**9080 010 120**

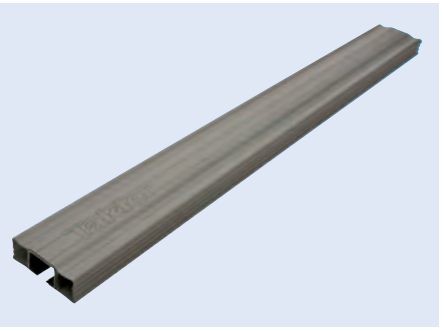

Klemmstück
für seitlichen Anfahrschutz

Länge 32 mm
Breite 24 mm
Höhe 29 mm

Bestell-Nr.
9080 010 900



Abschlussprofil
für seitlichen Anfahrschutz

Einbauort vorne
Einbauseite links/rechts
Länge 140 mm
Breite 100 mm
Material Kunststoff

Abbildung entspricht 9080 010 250

Höhe	Farbe	Bestell-Nr.
100 mm	grau	**9080 010 250**
100 mm	schwarz	**9080 010 260**
400 mm	schwarz	**9080 010 360**
500 mm	grau	**9080 104 000**
500 mm	schwarz	**9080 104 100**

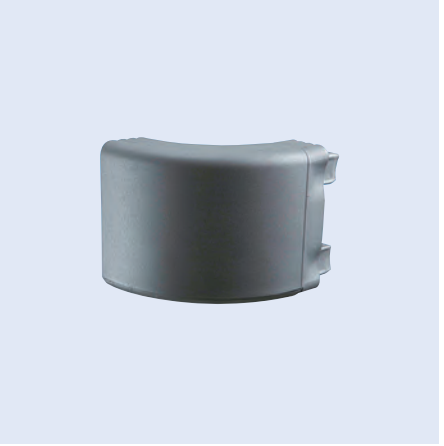

Abschlusskappe
für seitlichen Anfahrschutz, Längsprofil

Länge 106 mm
Breite 44 mm
Höhe 40 mm
Material Kunststoff

Abbildung entspricht 9080 001 095

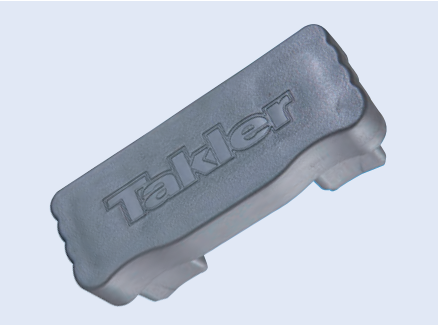

Farbe	Bestell-Nr.
grau	**9080 001 095**
schwarz	**9080 001 096**

Schrauben-Satz

Oberfläche verzinkt

Anwendungsbereich
Befestigung der Stahl-Abschlusskappen vorne/hinten

Lieferumfang
4 x Flachrundkopfschraube mit Innensechskant ISO 7380 M8 x 15, 4 x Sechskantmutter DIN 985 M8-8

benötigt wird ein Satz je Längsprofil

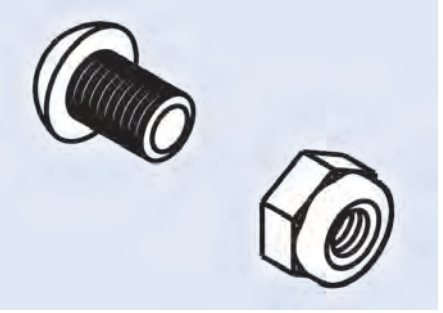

	Bestell-Nr.
	9080 561 250

Halter
für seitlichen Anfahrschutz

Ausführung verstellbar, klappbar
Breite 46 mm
Tiefe 136 mm
Oberfläche verzinkt



Höhe	Bestell-Nr.
572 mm	**9080 003 012**
735 mm	**9080 003 017**

Zubehör

Beschreibung	Bestell-Nr.
Steckbolzen, verzinkt	**9080 000 016**

Halterohr
für seitlichen Anfahrschutz

zum Verschrauben oder Verschweißen am Steg des Längsträgers

Ausführung mit Flansch
Länge 710 mm
∅ 40 mm
Kröpfung 90 mm
Material Stahl
Oberfläche verzinkt



	Bestell-Nr.
	9085 611 860

Zubehör

Beschreibung	Bestell-Nr.
Gegenscheibe	**9085 612 330**

Halterohr
für seitlichen Anfahrschutz

Ausführung	ohne Flansch
Länge	680 mm
∅	40 mm
Kröpfung	90 mm
Material	Stahl
Oberfläche	verzinkt

Die weiterführenden Halterungen/Adapter können von beiden Seiten auf das Halterohr geschoben werden, weshalb das Rohr auch um 180° gedreht montiert werden kann.



Bestell-Nr.
9085 612 410

Klemmschelle
für seitlichen Anfahrschutz

zur Aufnahme des Halterohrs/U-Profils

Höhe	235 mm
Material	Stahl
Oberfläche	verzinkt



Bestell-Nr.
9085 611 871

Halter
U-Profil, für seitlichen Anfahrschutz

Material	Stahl
Oberfläche	verzinkt

Abbildung entspricht 9085 611 820



Höhe	Bestell-Nr.
500 mm	**9085 611 830**
700 mm	**9085 611 820**
800 mm	**9085 611 810**
1000 mm	**9085 611 800**

Lagerteil
für seitlichen Anfahrschutz, aushängbar

für die Aufhängung der Planken des seitlichen Anfahrschutzes

Höhe	100 mm
Material	Stahl
Oberfläche	verzinkt

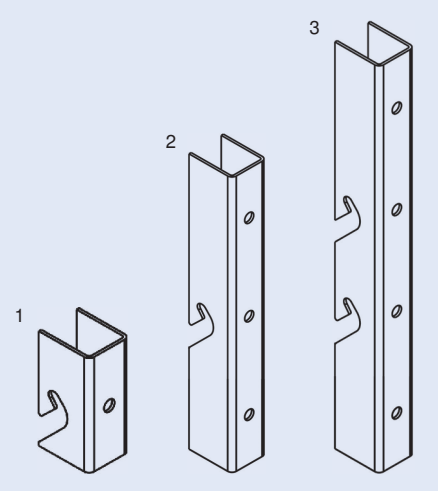

Höhe	Anzahl Längsprofile	Abb.	Bestell-Nr.
100 mm	1	1	**9085 612 240**
300 mm	1-2	2	**9080 003 930**
500 mm	2	2	**9080 003 931**
700 mm	3	3	**9080 003 928**

Befestigungskit
für seitlichen Anfahrschutz

für die Befestigung der Halter

Material Stahl
Oberfläche verzinkt

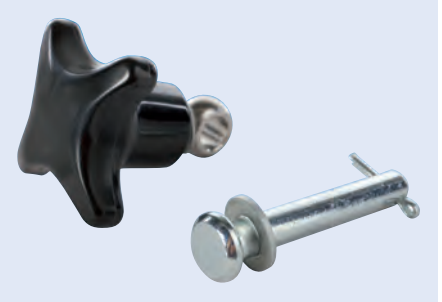

Lieferumfang	Bestell-Nr.
je 1 Augenschraube M10 x 40, Unterlegscheibe M10, Splintbolzen 3,2 x 20, Federscheibe M10, Sterngriff M10	**9080 003 927**
je 4 Augenschrauben M10 x 40, Unterlegscheiben M10, Splintbolzen 3,2 x 20, Federscheiben M10, Sterngriffe M10	**9080 003 926**

Schwenkadapter
für seitlichen Anfahrschutz

Typ 4000
Breite 56 mm
Material Stahl
Oberfläche verzinkt



Bestell-Nr.
9085 612 840

Schwenkadapter
mit Klappersperre, für seitlichen Anfahrschutz

Typ 3902
Breite 63 mm
Höhe 140 mm
Material Stahl
Oberfläche verzinkt

Lieferumfang
Klappersperre: Sterngriff nach DIN 6335, mit Innengewinde M10, Flachrundschraube DIN 603, M10 x 80, Federscheibe DIN 137-A10

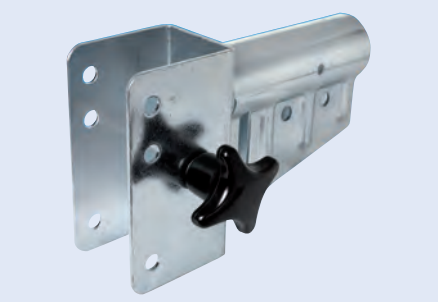

Bestell-Nr.
9085 612 850

Zubehör

Beschreibung	Bestell-Nr.
Befestigungskit: 4 Klappsplinte 4,5 mm, 4 Vorstecker 9 x 80, 8 Sicherungskettchen mit Anschraubblech und S-Haken (ca. 200 mm lang), 4 Sechskantschrauben DIN 931, M10 x 80, 4 Sechskantmuttern DIN 985, M10-8	**9085 612 310**

Träger
U-Profil, für seitlichen Anfahrschutz

Länge 2300 mm
Material Stahl
Oberfläche verzinkt

Bestell-Nr.
9085 612 420

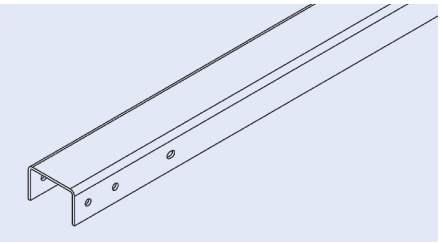

Klemmsystem
für U-Träger am seitlichen Anfahrschutz

Material Stahl
Oberfläche verzinkt

Lieferumfang
1 Klemmplattenunterteil, 1 Klemmplattenoberteil, 1 Sicherungsblech, 2 Sechskantschrauben DIN 931, M16 x 110, 2 Sechskantmuttern DIN 985, M16

Bestell-Nr.
9085 613 760

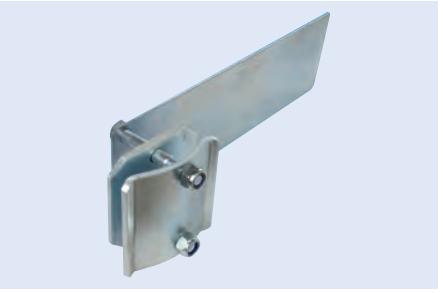

Knotenwinkel
für seitlichen Anfahrschutz

kann bei direkter Montage an einem Querträger alternativ zum Verschrauben mit einer unterbrochenen Nahtlänge von mindestens 4 x 25 mm angeschweißt werden

Material Stahl
Oberfläche verzinkt

Abbildung entspricht 9080 003 910

Einbauseite	Lieferumfang	Bestell-Nr.
links	ohne Befestigungselemente	9085 611 780
rechts	ohne Befestigungselemente	9085 611 790
links	mit Befestigungsteilen	9080 003 910
rechts	mit Befestigungsteilen	9080 013 910



Klemmbacke
für seitlichen Anfahrschutz

Ausführung 2-seitig, 5-8/8-12 mm
Material Stahl
Oberfläche verzinkt

Bestell-Nr.
9085 612 390



Verstärkungsblech
für seitlichen Anfahrschutz

Länge 94 mm
Breite 45 mm
Höhe 10 mm
Material Stahl
Oberfläche verzinkt

Bestell-Nr.
9085 612 430

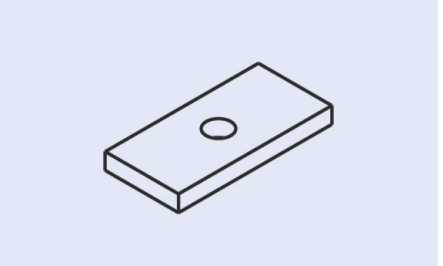

Kotflügel
kurz

Ausführung mit seitlichem Reflektor
Material Kunststoff



Breite	Länge	Radius	Bestell-Nr.
650 mm	800 mm	700 mm	**9091 835 000**
690 mm	700 mm	670 mm	**9091 869 070**

Kotflügel
Parlok, White Line, kurz

Material Kunststoff



Breite	Länge	Radius	Spannweite	Bestell-Nr.
405 mm	700 mm	635 mm	640 mm	**9090 840 638**
430 mm	650 mm	650 mm	630 mm	**9370 843 684**
430 mm	700 mm			**9090 843 685**
450 mm	700 mm	650 mm	650 mm	**9085 070 005**
500 mm	650 mm	500 mm	600 mm	**9090 855 501**
550 mm	650 mm	550 mm	610 mm	**9370 005 072**
600 mm	650 mm	580 mm	610 mm	**9370 005 075**
600 mm	700 mm	670 mm		**9090 860 584**
650 mm	650 mm	630 mm	630 mm	**9085 020 071**
650 mm	700 mm			**9090 865 634**
670 mm	700 mm	670 mm	630 mm	**8052 110 269**



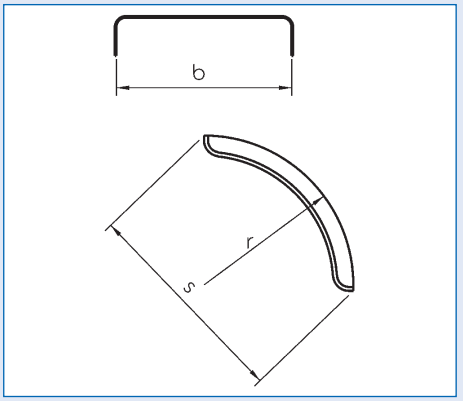

Kotflügel
kurz

Material Kunststoff

Typ	Breite	Länge	Radius	Spannweite	Bestell-Nr.
L-PE 27.580.06	270 mm	600 mm	660 mm	580 mm	**9083 751 140**
L-PE 40.670.07	400 mm	700 mm	670 mm	670 mm	**9093 750 330**
L-PE 45.650.07	450 mm	700 mm	670 mm	670 mm	**9090 445 071**
L-PE 55.670.07	550 mm	700 mm	650 mm	650 mm	**9090 008 352**
L-PE 65.670.07	650 mm	700 mm	670 mm	670 mm	**9083 751 180**

Kotflügel
kurz

Ausführung mit integrierten Konsolen
Material Kunststoff



Typ	Breite	Länge	Radius	Spannweite		Bestell-Nr.
L-PE 27.580.06-IKK	270 mm	600 mm	660 mm	580 mm		**9090 008 333**
L- PE 35.685.07-IKK	350 mm	720 mm	650 mm	685 mm		**9092 135 070**
L-PE 40.670.07-IKK	400 mm	700 mm	670 mm	670 mm		**9091 021 407**
L-PE 40.670.07-IKK MS	400 mm	700 mm	670 mm	670 mm	[1]	**9083 751 640**
L-PE 40.670.07-IKK SL	400 mm	700 mm	670 mm	670 mm	[2]	**9094 067 000**
L-PE 40.795.09-IKK	400 mm	840 mm	670 mm	795 mm		**9083 751 650**
L-PE 45.670.07-IKK	450 mm	700 mm	670 mm	670 mm		**8000 003 552**
L-PE 55.740.08-IKK	550 mm	810 mm	500 mm	740 mm		**9083 751 680**
L-PE 60.600.06-IKK	600 mm	620 mm	640 mm	600 mm		**9090 216 006**
L-PE 65.670.07-IKK	650 mm	700 mm	670 mm	670 mm		**9083 751 700**

[1] mit Strahler
[2] mit Spritzlappen

Kotflügel
kurz

Ausführung mit aufgeschweißten Konsolen
Material Kunststoff



Typ	Breite	Länge	Radius	Spannweite	Bestell-Nr.
L-PE 50.660.07-KK	500 mm	700 mm	560 mm	660 mm	**9090 150 070**
L-PE 55.670.07-KK	550 mm	700 mm	650 mm	650 mm	**9090 008 353**
L-PE 67.615.06-KK	670 mm	640 mm	640 mm	615 mm	**9083 751 750**

Kotflügel
Hansa



Typ H-PE 26.800.13/12 (H 2613/12K)
Länge 1280 mm
Breite 260 mm
Höhe 415 mm
Radius 400 mm
Spannweite 800 mm
Farbe schwarz
Material Polyethylen
Oberfläche mit 2 Sicken

Bestell-Nr.
9083 751 740

Kotflügel
Parlok, White Line



mit Konsolen 42 mm

Breite 430 mm
Material Kunststoff

Länge	Radius	Bestell-Nr.
1900 mm	635 mm	**8052 126 190**
2125 mm	650 mm	**9043 021 256**

Kotflügel
Halbkreis



Material Kunststoff

Typ	Breite	Länge	Radius	Spannweite	Bestell-Nr.
H-PE 30.1120.17	300 mm	1710 mm	560 mm	1120 mm	**9090 330 170**
H-PE 40.900.15	400 mm	1470 mm	450 mm	900 mm	**9083 751 110**
H-PE 40.1280.20	400 mm	2010 mm	640 mm	1280 mm	**9090 970 250**
H-PE 40.1340.21	400 mm	2100 mm	670 mm	1340 mm	**9083 751 120**
H-PE 45.900.15	450 mm	1500 mm	450 mm	900 mm	**9090 451 510**
H-PE 45.1300.19	450 mm	2010 mm	640 mm	1280 mm	**9083 750 690**
H-PE 45.1300.21	450 mm	2010 mm	640 mm	1280 mm	**9083 750 500**
H-PE 48.1020.17	480 mm	1650 mm	510 mm	1020 mm	**9083 750 180**
H-PE 51.1020.17	510 mm	1680 mm	510 mm	1020 mm	**9083 751 360**
H-PE 53.1130.17	530 mm	1680 mm	565 mm	1130 mm	**9090 353 170**
H-PE 55.1000.17	550 mm	1640 mm	500 mm	1000 mm	**9083 750 510**
H5817K	580 mm	1700 mm			**9090 058 170**
H-PE 60.1100.18	600 mm	1800 mm	550 mm	1100 mm	**9083 750 520**
H-PE 61.1320.21	610 mm	2070 mm	660 mm	1320 mm	**9090 361 210**
H-PE 65.1100.18	650 mm	1800 mm	550 mm	1100 mm	**9083 750 530**
H-PE 65.1300.19	650 mm	1900 mm	650 mm	1300 mm	**9090 365 190**
H-PE 65.1300.21	650 mm	2070 mm	650 mm	1300 mm	**9090 365 210**
H-PE 67.1380.21	670 mm	2070 mm	690 mm	1380 mm	**9083 750 230**
H-PE 70.1100.18	700 mm	1830 mm	550 mm	1100 mm	**9083 522 320**
H-PE 70.1340.21	700 mm	2105 mm	670 mm	1340 mm	**9090 070 210**

Kotflügel
Halbkreis

Länge 2273 mm
Radius 660 mm
Ausführung mit seitlichen Reflektoren
Material Kunststoff



Breite	Bestell-Nr.
440 mm	**9091 744 230**
650 mm	**9091 765 230**
680 mm	**9091 768 230**

Kotflügel
Parlok, White Line, Halbkreis

Material Kunststoff



Breite	Länge	Höhe	Radius	Spannweite	Bestell-Nr.
405 mm	1900 mm	595 mm	635 mm	1270 mm	**9370 840 635**
430 mm	1900 mm	580 mm	650 mm	1300 mm	**9090 843 681**
430 mm	2125 mm		650 mm		**9043 021 255**
430 mm	2175 mm	720 mm	650 mm	1300 mm	**9090 843 680**
450 mm	1300 mm	410 mm	420 mm	840 mm	**9090 845 420**
450 mm	1900 mm	580 mm	650 mm	1300 mm	**9090 125 190**
450 mm	2100 mm	680 mm	650 mm	1300 mm	**9090 125 210**
480 mm	1800 mm	580 mm	580 mm	1160 mm	**9090 848 580**
500 mm	1600 mm	500 mm	500 mm	1000 mm	**9370 850 500**
500 mm	1700 mm	550 mm	500 mm	1000 mm	**9090 850 503**
510 mm	1770 mm	560 mm	450 mm	1050 mm	**9370 850 000**
550 mm	1700 mm	550 mm	500 mm	1000 mm	**9090 023 171**
550 mm	1700 mm	530 mm	550 mm	1100 mm	**9090 855 551**
595 mm	1700 mm	530 mm	550 mm	1100 mm	**9370 859 550**
600 mm	1850 mm	595 mm	580 mm	1160 mm	**9370 860 581**
600 mm	2050 mm	695 mm	580 mm	1160 mm	**9090 860 580**
630 mm	1650 mm	495 mm	580 mm	1150 mm	**9370 863 580**
650 mm	1900 mm	590 mm	630 mm	1260 mm	**9090 865 631**
650 mm	2175 mm	730 mm	630 mm	1260 mm	**9090 865 629**
670 mm	2090 mm	660 mm	670 mm	1340 mm	**9370 867 671**
670 mm	2125 mm				**9067 021 256**
680 mm	1900 mm	590 mm	630 mm	1260 mm	**9370 868 631**

Kotflügel
Smart Fix

Länge 1900 mm
Breite 430 mm
Radius 650 mm
Material Kunststoff



Bestell-Nr.
9043 019 006

Kotflügel

Ausführung mit integrierten Konsolen
Material Kunststoff



Typ	Breite	Länge	Höhe	Radius	Bestell-Nr.
H-PE 40.1160.20-IKK	400 mm	1940 mm	640 mm	580 mm	**9090 008 263**
H-PE 40.1280.20-IKK	400 mm	2010 mm	640 mm	640 mm	**9090 970 254**
H-PE 40.1300.21-IKK	400 mm	2100 mm	680 mm	650 mm	**9083 751 470**
H-PE 41.1280.20-IKK	410 mm	2000 mm	640 mm	635 mm	**9090 124 121**
H-PE 45.1280.20-IKK	450 mm	2010 mm	640 mm	640 mm	**9083 751 490**
H-PE 45.1280.20-IKK	450 mm	2010 mm	640 mm	640 mm	**9090 008 275**
H-PE 45.1300.21-IKK	450 mm	2100 mm	650 mm	680 mm	**9083 751 500**
L-PE 48.6550.7 IKK	480 mm	700 mm			**9090 008 070**
H-PE 48.1060.17-IKK	480 mm	1650 mm	640 mm	530 mm	**9090 008 281**
H-PE 51.1060.17-IKK	510 mm	1650 mm	520 mm	530 mm	**9083 751 510**
H-PE 55.1060.17-IKK	550 mm	1650 mm	520 mm	530 mm	**9090 125 517**
H-PE 60.1140.18-IKK	600 mm	1750 mm	550 mm	570 mm	**9090 126 018**
H-PE 61.1300.21-IKK	610 mm	2100 mm	680 mm	650 mm	**9083 751 560**
H-PE 65.1300.21-IKK	650 mm	2100 mm	680 mm	650 mm	**9083 751 590**
H-PE 65.1140.18-IKK	650 mm	1750 mm	550 mm	570 mm	**8000 000 266**
H-PE 65.1300.19-IKK	650 mm	1900 mm	580 mm	650 mm	**9083 751 800**
H-PE 67.1380.21-IKK	670 mm	2100 mm	655 mm	690 mm	**9090 126 721**

Kotflügel
Halbkreis

Ausführung KK, mit aufgeschweißten Konsolen
Material Kunststoff



Typ	Länge	Breite	Höhe	Radius	Spannweite	Bestell-Nr.
H-PE 30.1120.17-KK	1700 mm	300 mm	540 mm	560 mm	1120 mm	**9090 008 257**
H-PE 70.1260.20-KK	1980 mm	700 mm	630 mm	630 mm	1260 mm	**9090 270 200**

Kotflügel
mit flachem Mittelteil

Material Kunststoff

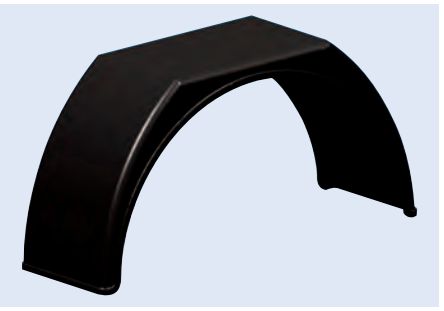

Typ	Breite	Länge	Höhe	Mittelteil	Spannweite	Bestell-Nr.
Parlok Flat Top	260 mm	1300 mm	440 mm	400 mm	840 mm	**8052 026 565**
Parlok Flat Top	260 mm	1570 mm	480 mm	500 mm	900 mm	**9370 005 070**
H-PE 45.860.14E	450 mm	1500 mm	425 mm	400 mm	860 mm	**9090 045 141**
Parlok Flat Top	450 mm	1570 mm	480 mm	440 mm	900 mm	**9090 025 137**
H-PE 45.1000.17 EMS	450 mm	1680 mm	520 mm	520 mm	980 mm [1]	**9083 751 260**
HM 5117 K	510 mm		560 mm	510 mm	1000 mm	**9083 750 270**
H-PE 55.1105.19 E	550 mm	1870 mm	550 mm	650 mm	1150 mm	**9083 750 550**

[1] mit integriertem Seitenstrahler

Kotflügel-Satz

Länge 1900 mm
Breite 650 mm
Radius 630 mm
Spannweite 1260 mm
Material Kunststoff
Einbauseite links/rechts



Ausführung	Bestell-Nr.
6-teilig	**9090 020 095**

Kotflügel

Breite 490 mm
Material Kunststoff

Ausführung	Länge	Bestell-Nr.
kurz	412 mm	**9090 049 040**
lang	608 mm	**9090 049 060**





Abbildung entspricht 9098 452 100

Zubehör

Beschreibung	Bestell-Nr.
Klemmschelle, ∅ 42 mm	**9090 844 210**
Klemmschelle, ∅ 52 mm	**9098 452 100**

Kotflügel

Vario, mit Spritzlappen

gute Kälteflexibilität, UV-beständig, hohe Reißfestigkeit

Breite 490 mm
Länge 608 mm
Material Polyethylen

Länge inkl. Spritzlappen 984 mm

Lieferumfang
ohne Schellen

Bestell-Nr.
9090 970 429





Abbildung entspricht 9098 452 100

Zubehör

Beschreibung	Bestell-Nr.
Klemmschelle, ∅ 42 mm	**9090 844 210**
Klemmschelle, ∅ 52 mm	**9098 452 100**

Kotflügelschürze

kurz

Breite 450 mm
Höhe 640 mm
Tiefe 130 mm
Material Kunststoff

Bestell-Nr.
9090 970 420





Kotflügel

Material Kunststoff

Breite	Länge	Abb.	Bestell-Nr.
440 mm	636 mm	1	**7772 915 380**
440 mm	640 mm		**7771 009 977**
440 mm	726 mm	2	**7772 915 330**
450 mm	600 mm	3	**7772 915 970**
450 mm	640 mm	4	**7772 915 800**

Kotflügel

gerades Mittelteil

Material Kunststoff

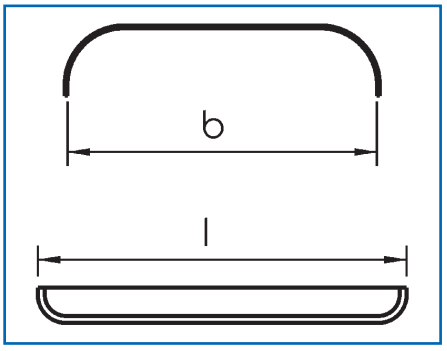

Breite (b)	Länge (l)	Bestell-Nr.
400 mm	930 mm	**9090 409 400**
450 mm	900 mm	**9090 045 900**

Kotflügel

Doppelachskotflügel

Länge	3600 mm
Breite	650 mm
Radius	650 mm
Spannweite	2700 mm
Material	Aluminium, Riffelblech

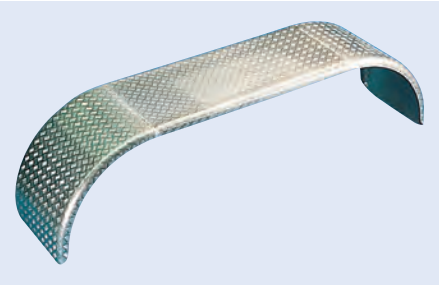

Bestell-Nr.
9091 865 360

Kotflügel

Parlok White Line, Doppelachskotflügel

Breite 430 mm
Höhe 70 mm



Abbildung entspricht 9080 304 417

Ausführung	Einbauort	Länge	Radius	Bestell-Nr.
Endstück	hinten links, vorne rechts	2120 mm	650 mm	**9080 304 417**
Endstück	hinten rechts, vorne links	2120 mm	650 mm	**9080 304 416**
Mittelteil	hinten, links/rechts	1000 mm		**9090 304 411**

Kotflügel

Doppel- und Dreiachskotflügel

Material Kunststoff

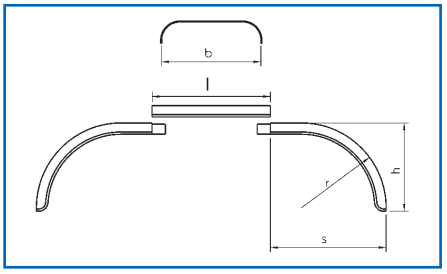

Typ	Ausführung	Länge (l)	Breite (b)	Höhe (h)	Radius (r)	Spannweite (s)	Bestell-Nr.
DE-PE 4519	Endstück	1800 mm	450 mm	770 mm	670 mm	1370 mm	**9090 451 910**
DE-PE 6519	Endstück	1840 mm	650 mm	770 mm	670 mm	1370 mm	**9090 651 910**
DM-PE 4515	Mittelteil	1480 mm	450 mm				**9090 345 150**
DM-PE 6515	Mittelteil	1500 mm	650 mm				**9090 651 510**

Kotflügelrollo

für 3-teilige Kombinationen

Lieferumfang
mit 2 Gegenhaltern und Aluminium-Befestigungsschiene

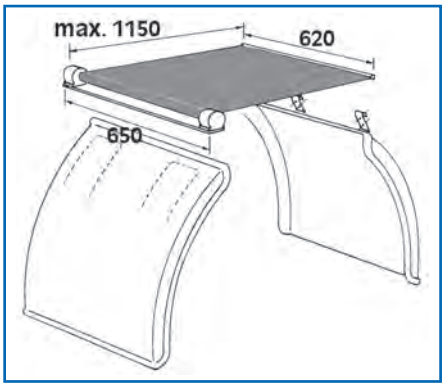

	Bestell-Nr.
	9083 810 840

Kotflügelhalterung

für Metall-, Gummi- und Kunststoffkotflügel mit einem Radius von 600-700 mm

Lieferumfang
komplette Konsolen (325 x 130 mm), 700 mm langes Tragrohr mit Anschraubplatte, Schellen und Schrauben

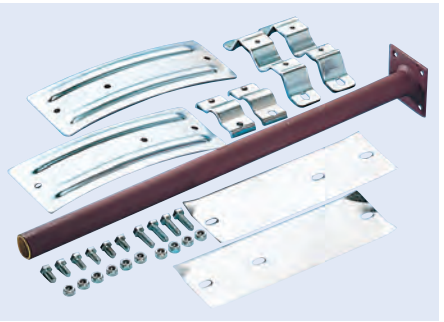

Rohr-∅	Bestell-Nr.
40 mm	**9090 007 100**
50 mm	**9090 007 000**

Kotflügelhalterung

Rohr-∅ 40 mm

Lieferumfang
komplette Konsolen (325 x 130 mm), 700 mm langes Tragrohr mit Anschraubplatte und Schellen

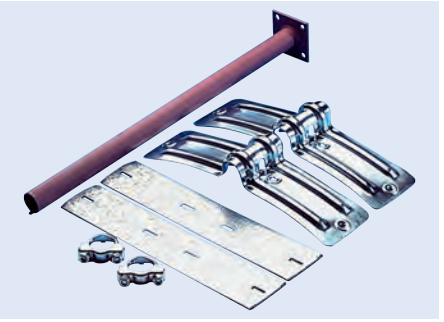

Bestell-Nr.
9090 006 000

Tragrohr
für Kotflügelhalterung

Länge 700 mm



Ausführung	∅	Bestell-Nr.
ohne Platte	40 mm	9090 001 001
mit Platte zum Anschrauben	40 mm	9090 001 000
mit Platte zum Anschrauben	51 mm	9090 001 100

Tragrohr
für Kotflügelhalterung

Ausführung gerade
Länge 800 mm
∅ 40 mm

Lieferumfang
mit Zubehör



Bestell-Nr.
5311 381 530

Tragrohr
für Kotflügelhalterung

Ausführung gekröpft
Länge 700 mm
∅ 40 mm
Oberfläche verzinkt

Lieferumfang
ohne Zubehör



Bestell-Nr.
9090 010 091

Tragrohr
für Kotflügelhalterung

Ausführung mit Flansch
Länge 830 mm
∅ 42 mm

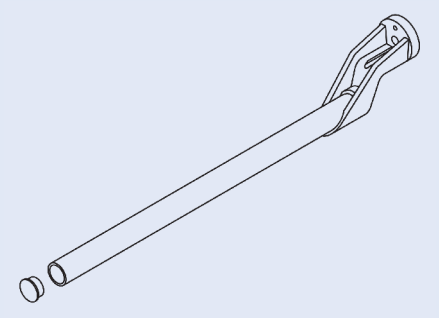

Bestell-Nr.
9083 813 240

Tragrohr
für Kotflügelhalterung

Ausführung gekröpft
∅ 40 mm
Stärke 4 mm



Abbildung entspricht 9083 815 430

Oberfläche	Länge	Bestell-Nr.
verzinkt	800 mm	**9083 815 430**
grundiert	826 mm	**9083 812 540**

Zubehör-Satz
für Tragrohr

Zentralschraube M16 x 50, Unterlegscheibe und Endkappe



Bestell-Nr.
9083 813 700

Endkappe

passend für 51 mm Tragrohr
Material Kunststoff



Bestell-Nr.
9083 810 480

Kotflügelhalterung

Länge 340 mm
Radius 600-700 mm

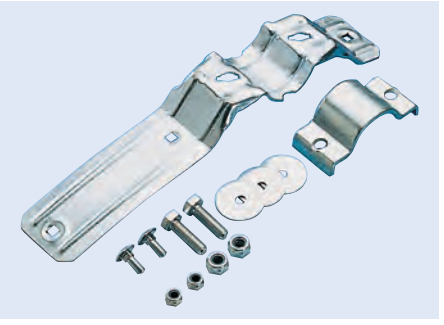

Rohr-∅	Bestell-Nr.
40 mm	**9090 004 200**
50 mm	**9090 004 100**

Befestigungskonsole
komplett, ohne Tragrohr



Bestell-Nr.
9090 002 000

Konsole
für Kotflügelhalterung Typ 400

Länge	450 mm
Breite	115 mm
Radius	660 mm
Rohr-∅	40 mm

Bestell-Nr.
9083 810 760

Zubehör

Beschreibung	Bestell-Nr.
Gegenblech, einzeln	9083 810 700



Konsole
für Kotflügelhalterung Typ 500

Länge	450 mm
Breite	115 mm
Radius	660 mm
Rohr-∅	50 mm

Bestell-Nr.
9083 811 220

Zubehör

Beschreibung	Bestell-Nr.
Gegenblech, einzeln	9083 810 700
Bügel, komplett, verzinkt, 2 Muttern M10, Befestigungslasche	9083 811 240



Kotflügelhalterung
für Kotflügelradius R 500

Typ	KS-R 500
Rohr-∅	40-42,5 mm
Länge	232 mm
Breite	40 mm
Stärke	5 mm
Lochabstand	203 mm
Oberfläche	verzinkt

Bestell-Nr.
9083 812 830



Konsole
für Kotflügelhalterung

Typ	KS-R500
Rohr-∅	40-42,5 mm
Kotflügelradius	500 mm
Länge	350 mm
Oberfläche	verzinkt

Lieferumfang
mit Schelle

Bestell-Nr.
9083 812 820



Konsole
für Kotflügelhalterung

Typ	KS-R650
Rohr-∅	40-42,5 mm
Kotflügelradius	650 mm
Länge	350 mm
Oberfläche	verzinkt

Lieferumfang
mit Oberteil und Schelle

Bestell-Nr.
9083 812 850



Konsole
für Kotflügelhalterung

passend für	Rohr-∅ 40/42,4 und 50/51 mm, Kotflügel-Radien von 600-700 mm
Ausführung	lang
Länge	340 mm
Oberfläche	verzinkt

Beschreibung	Abb.	Bestell-Nr.
Konsole	1	**9083 811 050**
Obere Schelle, Rohr-∅ 40 mm	2	**9083 810 820**
Obere Schelle, Rohr-∅ 51 mm	2	**9083 810 810**



Konsole
MR 42, für Kotflügelhalterung

Ausführung	verstellbar
Länge	305 mm
Radius	5007-700 mm
Material	Kunststoff

Bestell-Nr.
9095 039 700



Befestigungskonsole
für Kotflügelhalterung

passend für	Rohr-∅ 40 mm, Kotflügel-Radien von 600-700 mm

Bestell-Nr.
9084 065 220



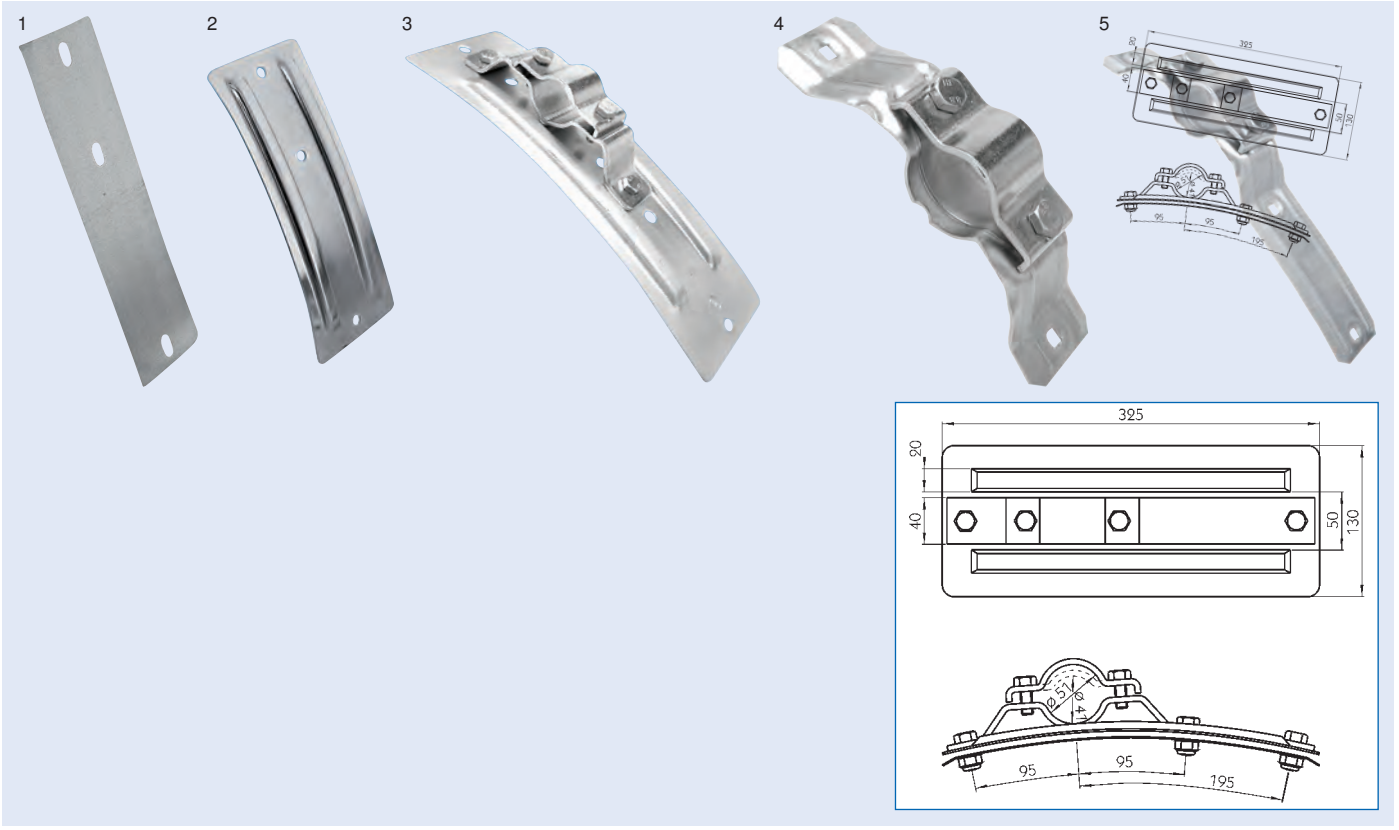

Kotflügelhalterung
Typ 40/50

Beschreibung	Ausführung	Abb.	Bestell-Nr.
Gegenblech	Typ A, mit umgebogenen Kanten, verzinkt, 100 x 330 mm	1	**9083 810 780**
Rippenrundblech	Konsole 660 mm Radius, Typ A, 130 x 325 mm	2	**9083 810 790**
Doppelbügel	mit Gewinde, verzinkt	3	**9083 810 800**
Obere Schelle	für Tragrohr 40 mm = Typ 40, verzinkt	4	**9083 810 820**
Obere Schelle	für Tragrohr 51 mm = Typ 50, verzinkt	5	**9083 810 810**

Kotflügelhalterungssatz

Material Kunststoff

Rohr-∅	Bestell-Nr.
40 mm	**9090 406 600**
50 mm	**9090 506 600**



Kotflügelhalterung
VR

bestehend aus Ober- und Unterteil

Ausführung	stufenlos verstellbar
Länge	340 mm
Verstellbereich	150 mm
Kotflügelradius	500-700 mm
Oberfläche	verzinkt

Typ	Rohr-∅	Bestell-Nr.
VR 40	40 mm	**9092 900 049**
VR 42,4	42,4 mm	**9092 900 050**



Klemmschelle

passend für IKK-Kotflügel (integrierte Konsolen)



∅	Bestell-Nr.
42 mm	**9090 844 210**
52 mm	**9098 452 100**

Klemmschelle

passend für KK-Kotflügel (aufgeschweißte Konsolen)



∅	Bestell-Nr.
42 mm	**9090 844 200**
52 mm	**9098 452 000**

Rohrschelle
für gespritzte Kotflügel



Rohr-∅	Bestell-Nr.
42 mm	**9090 844 220**
52 mm	**9098 452 200**

Spritzschutzmatte
zur Sprühnebelunterdrückung

Länge 700 mm
Farbe schwarz

entspricht der EWG-Richtlinie 91/226

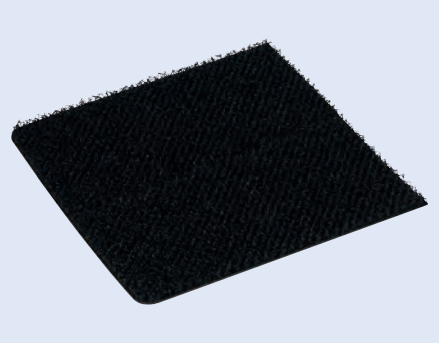

passend für	Breite	Bestell-Nr.
Kotflügelbreite 400-440 mm	380 mm	**9090 008 392**
Kotflügelbreite 450-490 mm	430 mm	**9090 008 393**
Kotflügelbreite 500-540 mm	480 mm	**9090 008 394**
Kotflügelbreite 670-700 mm	650 mm	**9090 008 397**

Spritzschutzmatte
zur Sprühnebelunterdrückung

Farbe schwarz

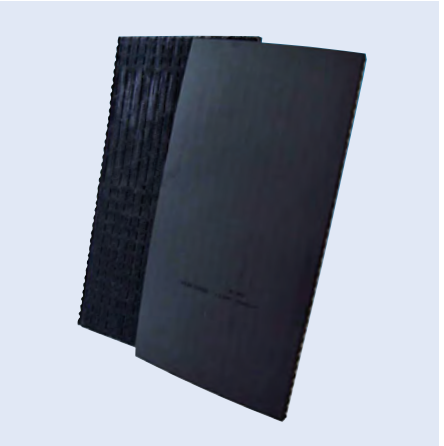

Breite	Länge	Bestell-Nr.
390 mm	765 mm	**9080 050 248**
440 mm	1000 mm	**9080 050 249**
590 mm	900 mm	**9080 050 250**
640 mm	1050 mm	**9080 990 966**
690 mm	1100 mm	**9080 050 251**

Zubehör

Beschreibung	Bestell-Nr.
Zubehör-Satz, 10 x Muttern aus Kunststoff, 10 x Schrauben	**9089 901 780**

Schmutzfänger
mit EUROPART Logo

mit verstärkten Kanten und senkrechter Verrippung

Lieferumfang
mit Befestigungsmaterial



Breite	Höhe	Lochabstand	Lochanzahl	Bestell-Nr.
260 mm	260 mm	100 mm	2	**9080 026 261**
300 mm	300 mm	110 mm	3	**9080 030 301**
350 mm	300 mm	100 mm	4	**9080 035 301**
400 mm	300 mm	110 mm	4	**9080 040 301**
400 mm	400 mm	110 mm	4	**9080 040 401**
450 mm	300 mm	100 mm	5	**9080 045 301**
450 mm	400 mm	100 mm	5	**9080 045 401**
500 mm	300 mm	100 mm	5	**9080 050 301**
500 mm	400 mm	110 mm	5	**9080 050 401**
550 mm	300 mm	100 mm	6	**9080 055 301**
600 mm	300 mm	110 mm	7	**9080 060 301**
600 mm	400 mm	110 mm	7	**9080 060 401**
650 mm	300 mm	110 mm	7	**9080 065 301**
650 mm	400 mm	100 mm	7	**9080 065 401**

Schmutzfänger

Lieferumfang
mit Befestigungsmaterial

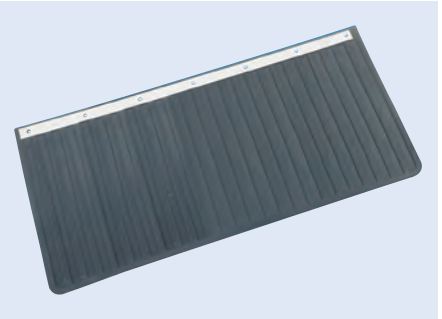

Breite	Höhe	Lochabstand	Lochanzahl	Bestell-Nr.
260 mm	260 mm	100 mm	2	**9083 810 090**
300 mm	300 mm	110 mm	3	**9083 810 100**
350 mm	300 mm	100 mm	4	**9083 810 110**
400 mm	300 mm	110 mm	4	**9083 810 120**
400 mm	400 mm	110 mm	4	**9083 810 130**
450 mm	300 mm	100 mm	5	**9083 810 150**
450 mm	400 mm	100 mm	5	**9083 810 160**
500 mm	300 mm	100 mm	5	**9083 810 170**
500 mm	400 mm	110 mm	5	**9083 810 180**
550 mm	300 mm	100 mm	6	**9083 810 190**
600 mm	300 mm	110 mm	7	**9083 810 220**
600 mm	400 mm	110 mm	7	**9083 810 230**
650 mm	300 mm	110 mm	7	**9083 810 250**
650 mm	400 mm	100 mm	7	**9083 810 260**



Heckschürze
für Unterfahrschutz

mit EUROPART Logo und Verkehrssymbolen

Ausführung	2-teilig
Breite	2400 mm
Höhe	380 mm
Härte	85° Shore
Material	PVC

Lieferumfang
komplett mit Befestigungsmaterial

Bestell-Nr.
9193 190 001

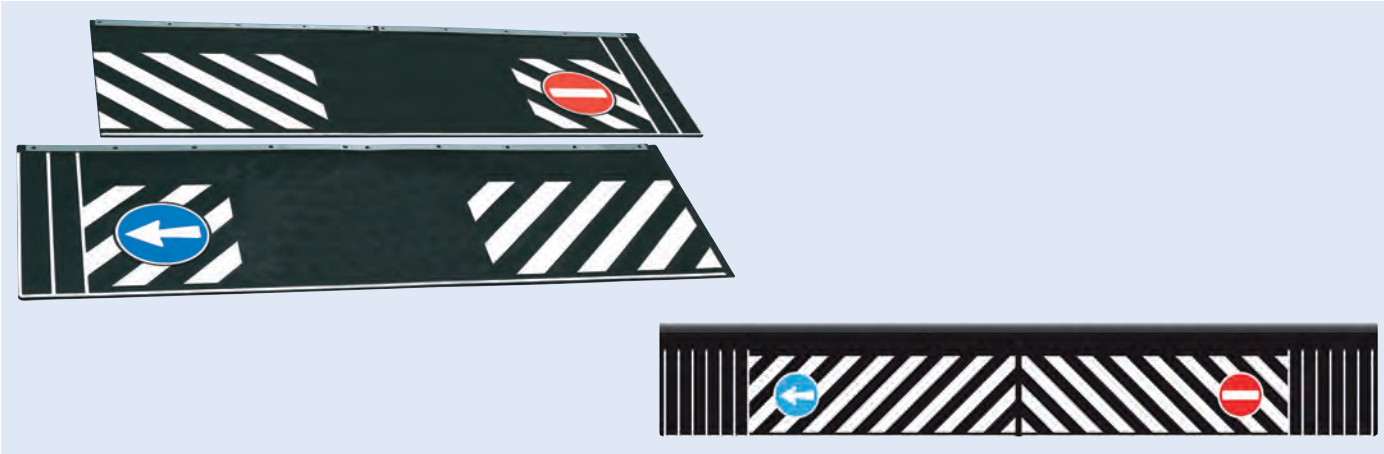

Heckschürze
für Unterfahrschutz

neutral, mit Verkehrssymbolen

Breite	2400 mm
Höhe	380 mm
Material	PVC

Lieferumfang
komplett mit Befestigungsmaterial

Ausführung	Bestell-Nr.
1-teilig	**9193 190 006**
2-teilig	**9193 190 000**

Werkzeugkasten

Material Polypropylen



Abbildung entspricht 3002 412 017

Breite x Höhe x Tiefe	Größe	Bestell-Nr.
410 x 340 x 348 mm	1	**3002 412 017**
480 x 400 x 400 mm	2	**3002 412 016**
630 x 450 x 480 mm	3	**3002 412 014**
830 x 500 x 470 mm	4	**3002 412 012**
1030 x 500 x 450 mm	5	**3002 412 010**
1250 x 520 x 500 mm	6	**3002 412 018**

Zubehör

Beschreibung	passend für Größe	Bestell-Nr.
Halterungssatz, vertikal, feuerverzinkt, inkl. Befestigungssatz	1/2	**3001 468 000**
Halterungssatz, vertikal, feuerverzinkt, inkl. Befestigungssatz	3/4/5/6	**3001 468 020**
Halterungssatz, horizontal, feuerverzinkt, inkl. Befestigungssatz	1/2	**3001 468 210**
Halterungssatz, horizontal, feuerverzinkt, inkl. Befestigungssatz	3/4/5/6	**3001 468 230**
Verriegelung, Europlex	1	**3002 412 005**
Verschluss, Europlex	2/3/4/5/6	**3001 469 010**
Dichtung, Länge 1400 mm	1	**3001 460 200**
Dichtung, Länge 1650 mm	2	**3001 462 001**
Dichtung, Länge 2050 mm	3	**3001 462 002**
Dichtung, Länge 2500 mm	4	**3001 462 003**
Dichtung, Länge 2950 mm	5	**3001 462 004**
Abdeckkappe für Europlex Verschluss	1-6	**3001 469 501**
Schließzylinder, mit Schlüssel, verschiedenschließend	1-6	**3002 434 019**
Schließzylinder, mit Schlüssel, gleichschließend	1-6	**3001 463 000**

Werkzeugkasten

für jeden Fahrzeugtyp geeignet

formstabil durch rundumlaufende Stahlprofile und PUR-ummanteltes Bodenbrett mit gerippter Oberfläche, wasserfest durch Gummidichtungen im Deckel, Dreipunktverriegelung mit Schubstangen aus Edelstahl, betätigt durch Handgriff mit eingebautem Schloss, aus hitzebeständigem, hochfestem, kratz- und reißfestem Polyurethan

Farbe schwarz
Temperaturbeständigkeit -40 bis +80 °C

Lieferumfang
2 Schlüssel, 4 Montagewinkel zur Befestigung unter dem Fahrzeugboden und Befestigungsmaterial



Abbildung entspricht 9080 240 918

Typ	Breite x Höhe x Tiefe	Ausführung	Bestell-Nr.
Rimbox 101	440 x 398 x 480 mm	Scharnier unten	**9080 240 915**
Rimbox 102	588 x 445 x 480 mm	Scharnier unten	**9080 240 914**
Rimbox 103	749 x 429 x 450 mm	Scharnier unten	**9080 240 916**
Rimbox 104	753 x 429 x 550 mm	Scharnier unten	**9080 240 917**
Rimbox 105	1040 x 486 x 480 mm	Scharnier unten	**9080 240 918**
Rimbox 106	755 x 290 x 450 mm	Scharnier unten	**9080 240 919**
Rimbox 107	680 x 665 x 525 mm	Scharnier seitlich	**9080 240 920**

Werkzeugkasten

Material Edelstahl
Oberfläche matt



Breite x Höhe x Tiefe	Größe	Bestell-Nr.
500 x 600 x 600 mm	1	**2610 000 004**
600 x 600 x 600 mm	2	**2610 000 003**
1000 x 400 x 400 mm	3	**2610 000 002**
1000 x 600 x 600 mm	4	**2610 000 001**

Zubehör

Beschreibung	passend für Größe	Bestell-Nr.
Halterung, 400 x 400 mm, 2 Stück	3	**2610 000 005**
Halterung, 600 x 400 mm, 2 Stück	1, 2, 4	**2610 000 006**

Palettenstaukasten

Lieferumfang
ohne Befestigungssatz



Ausführung	Länge x Breite x Höhe	Oberfläche	Größe	Bestell-Nr.
für 8 Paletten	1230 x 2455 x 450 mm	Korpus und Deckel KTL-beschichtet	1	**9080 000 800**
für 8 Paletten	1230 x 2455 x 450 mm	Korpus verzinkt und Deckel KTL-beschichtet	2	**9080 000 804**
für 16 Paletten	1860 x 2455 x 450 mm	Korpus und Deckel KTL-beschichtet	3	**9083 000 160**
für 16 Paletten	1860 x 2455 x 450 mm	Korpus verzinkt und Deckel KTL-beschichtet	4	**9083 000 164**
für 18 Paletten	2455 x 2640 x 350 mm	Korpus und Deckel KTL-beschichtet	5	**9083 000 180**
für 18 Paletten	2455 x 2640 x 350 mm	Korpus verzinkt und Deckel KTL-beschichtet	6	**9083 000 184**
für 20 Paletten	2430 x 2455 x 450 mm	Korpus und Deckel KTL-beschichtet	7	**9083 000 200**
für 20 Paletten	2430 x 2455 x 450 mm	Korpus verzinkt und Deckel KTL-beschichtet	8	**9083 000 205**
für 24 Paletten	2455 x 2640 x 450 mm	Korpus und Deckel KTL-beschichtet	9	**9083 000 240**
für 24 Paletten	2455 x 2640 x 450 mm	Korpus verzinkt und Deckel KTL-beschichtet	10	**9083 000 244**
für 30 Paletten	2640 x 2640 x 560 mm	Korpus und Deckel KTL-beschichtet	11	**9083 000 300**
für 30 Paletten	2640 x 2640 x 560 mm	Korpus verzinkt und Deckel KTL-beschichtet	12	**9083 000 304**
für 32 Paletten	3440 x 2455 x 450 mm	Korpus und Deckel KTL-beschichtet	13	**9083 000 320**
für 32 Paletten	3440 x 2455 x 450 mm	Korpus verzinkt und Deckel KTL-beschichtet	14	**9083 000 324**
für 36 Paletten	2640 x 2455 x 605 mm	Korpus und Deckel KTL-beschichtet	15	**9083 000 360**
für 36 Paletten	2640 x 2455 x 605 mm	Korpus verzinkt und Deckel KTL-beschichtet	16	**9083 000 364**

Zubehör

Beschreibung	passend für Größe	Bestell-Nr.
Spannpratzen-Set, 10 Stück	1/2	**9083 535 010**
Schrauben-Satz, 10 Stück	1/2	**9083 535 310**
Spannpratzen-Set, 12 Stück	3-12, 15/16	**9083 535 012**
Spannpratzen-Set, 14 Stück	3-16	**9083 535 314**

Diskus-Schloss

zum Abschließen von Stau- und Werkzeugkästen

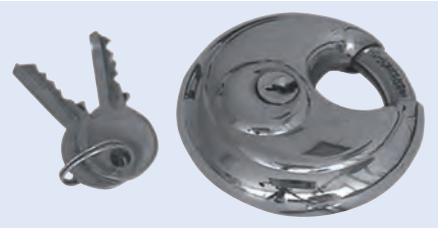

Bestell-Nr.
9084 510 890

Werkzeugkasten

Material Polyethylen

Halterung separat bestellen

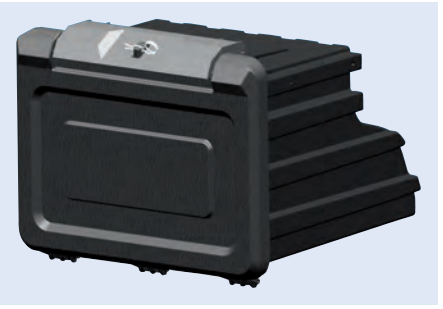

Abbildung entspricht 9080 656 500

Typ	Ausführung	Breite x Höhe x Tiefe	Bestell-Nr.
WK-FS 20		600 x 420 x 390 mm	9080 624 410
WK-FS 50	gekröpft, mit Schnappverschluss	605 x 420 x 620 mm	9080 656 500

Zubehör

Beschreibung	Bestell-Nr.
Haltebügel-Satz	9080 650 000
Deckel, mit 2 Niet+Befestigung	9090 008 137

Werkzeugkasten

Typ	KVR
Ausführung	mit Bügelverschluss, Halterung montiert
Breite x Höhe x Tiefe	620 x 360 x 610 mm
Material	Polyethylen

Bestell-Nr.
9080 665 112





Zubehör

Beschreibung	Bestell-Nr.
Deckel	9080 665 113

Werkzeugkasten

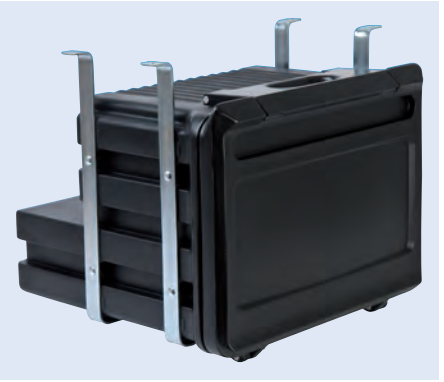

Typ	WZK-XL HB
Ausführung	gekröpft, mit Verschlussbügel, Halterung montiert
Breite x Höhe x Tiefe	660 x 500 x 665 mm
Material	Polyethylen

Bestell-Nr.
9080 200 015

Zubehör

Beschreibung	Bestell-Nr.
T-Griff, mit Zylinderschloss	9085 942 569

Werkzeugkasten



Typ	800T SL4
Ausführung	mit 2 Knebelverschlüssen, Halterung montiert
Breite x Höhe x Tiefe	840 x 480 x 550 mm
Material	Polyethylen

Bestell-Nr.
9370 880 570

Werkzeugkasten

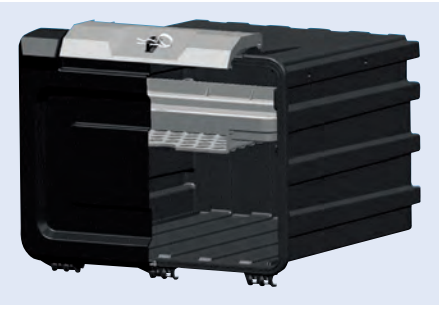

Typ	WK-HP 80
Ausführung	mit Schnappverschluss
Breite x Höhe x Tiefe	950 x 500 x 500 mm
Material	Polyethylen

Halterung separat bestellen

Bestell-Nr.
9080 105 000

Zubehör

Beschreibung	Bestell-Nr.
Haltebügel, WK-HP 80	9080 800 000
Fallbügelverschluss, Kunststoff	9090 008 196
Vierkantschlüssel, für Innenvierkantschloss, 130 x 70 mm	9802 212 800
Vierkantschlüssel, für Innenvierkantschloss, 155 x 70 mm	9802 212 900

Hohlschlüssel

Oberfläche verzinkt, verchromt



Ausführung	Schlüsselweite	Bestell-Nr.
Dreikant	8 mm	**9802 120 080**
Vierkant	7 mm	**9802 120 090**
Vierkant	8 mm	**9802 120 100**

Doppelbartschlüssel

Ausführung mit 5 mm Dorn
Oberfläche verzinkt, verchromt



Bestell-Nr.
9802 602 017

Dokumentenbox

Formstabilität, entspricht den Zollvorschriften, abschließbar bei Verwendung eines Vorhängeschlosses

Material Kunststoff
Befestigung 3 Bohrungen für Schrauben-∅ 5 mm
Höhe 360 mm
Breite 270 mm
Tiefe 76 mm

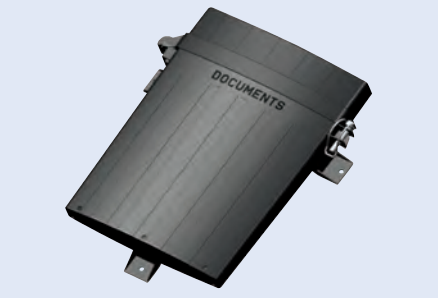

Bestell-Nr.
9090 970 492

Dokumenten-Rolle

Lieferumfang
mit Deckel, Halterung, Gummidichtung, Hinweislabel

Loch-∅ 8,5 mm



Abbildung entspricht 9080 008 086

Befestigung	Gesamtlänge	Länge	Höhe	Lochabstand	∅	Bestell-Nr.
2 Bohrungen	347 mm	322 mm	77 mm	266 mm	55/65 mm	**9080 008 055**
4 Bohrungen	362 mm	320 mm	120 mm	265 mm	86/100 mm	**9080 008 086**
4 Bohrungen	360 mm	319 mm	140 mm	266 mm	115/125 mm	**9080 080 115**

Wasserbehälter
mit Seifenspender

Fassungsvermögen	30 l
Ausführung	mit Einfüllstutzen und Ablasshahn
Länge	455 mm
Breite	350 mm
Höhe	360 mm
Material	Kunststoff

Lieferumfang
ohne Halter



Farbe	Bestell-Nr.
schwarz	**9080 002 525**
weiß	**9080 002 515**

Wasserbehälter
mit Seifenspender

Fassungsvermögen	50 l
Ausführung	mit Einfüllstutzen und Ablasshahn
Länge	458 mm
Breite	453 mm
Höhe	470 mm
Material	Kunststoff

Lieferumfang
ohne Halter



Farbe	Bestell-Nr.
schwarz	**9080 002 545**
weiß	**9080 002 535**

Wasserkanister

Fassungsvermögen	25 l
Breite	350 mm
Höhe	460 mm



Abbildung entspricht 9081 440 560

Ausführung	Bestell-Nr.
ohne Halter	**9081 440 590**
mit Halter	**9081 440 560**

Wasserbehälter

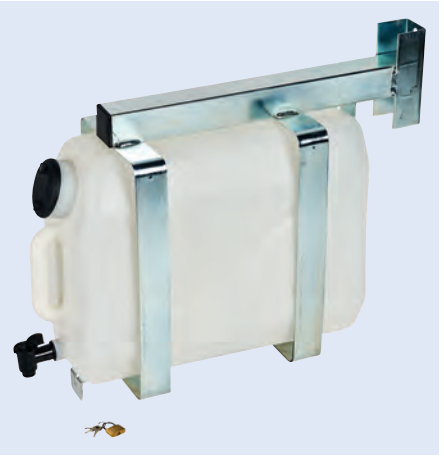

Abbildung entspricht 9080 002 615

Fassungsvermögen	Ausführung	Länge x Breite x Höhe	Bestell-Nr.
25 l	mit Befestigungsrahmen	634 x 200 x 450 mm	**9080 002 615**
25 l	ohne Befestigungsrahmen	541 x 195 x 360 mm	**9080 002 610**
30 l	ohne Halter	455 x 350 x 360 mm	**9080 002 510**
30 l	ohne Halter	455 x 360 x 360 mm	**9080 002 520**
50 l	ohne Halter	458 x 453 x 470 mm	**9080 002 540**

Zubehör

Beschreibung	Bestell-Nr.
Halterung für Wasserbehälter 30 l	**9080 002 550**
Halterung für Wasserbehälter 50 l	**9080 002 560**
Seifenspender für Wasserbehälter 250 ml, schwarz	**9080 000 027**
Seifenspender für Wasserbehälter 250 ml, weiß	**9080 000 029**
Wasserhahn für Wasserbehälter 30/50 l, schwarz	**9085 000 026**
Wasserhahn für Wasserbehälter 30/50 l , weiß	**9085 000 025**

Trittleiter

Ausführung	2-stufig, ausziehbar
Gesamtlänge	570 mm
Gesamtbreite	430 mm
Höhe	460 mm
Material	Stahl
Oberfläche	verzinkt



Bestell-Nr.
9080 008 615

Trittleiter

Ausführung	3-stufig, ausziehbar
Gesamtlänge	753,5 mm
Gesamtbreite	403 mm
Material	Stahl
Oberfläche	feuerverzinkt



Bestell-Nr.
9081 319 550

Trittleiter

Ausführung	3-stufig, ausziehbar
Gesamtlänge	895 mm
Gesamtbreite	485 mm
Stufenlänge	880 mm
Stufenbreite	300 mm
Stufenabstand	280 mm
Material	Stahl
Oberfläche	verzinkt

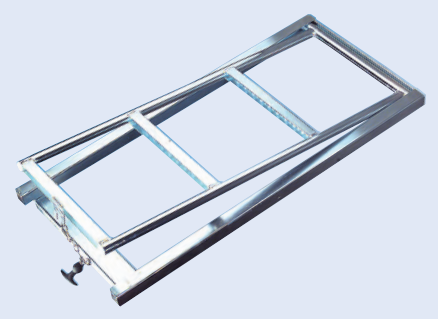

Bestell-Nr.
9080 001 000

Klapptritt

aus Stahlblech gepresst, geschlitzt, mit angeschweißten Befestigungswinkeln

Breite	160 mm
Tiefe	150 mm
Material	Stahl
Oberfläche	verzinkt

Anwendungsbereich
zum Feststellen



Bestell-Nr.
9081 313 730

Klapptritt

genoppte Trittfläche, einbaufertig

Breite	160 mm
Tiefe	150 mm
Material	Stahl
Oberfläche	verzinkt

Anwendungsbereich
zum Einbau in Aluminium-Bordwandprofile 25/30 mm

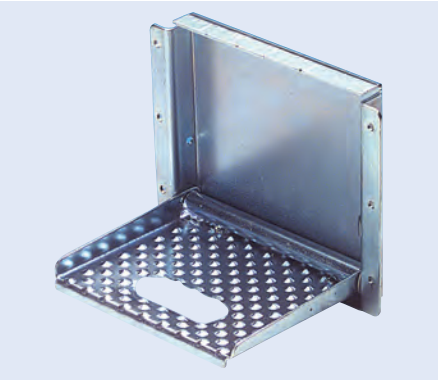

Bestell-Nr.
9081 315 190

Klapptritt

Breite	160 mm
Tiefe	150 mm
Material	Stahl
Oberfläche	verzinkt

Anwendungsbereich
zum Anschrauben, z. B. an Bordwand



Bestell-Nr.
9081 315 180





Feuerlöscherkasten

Breite 310 mm
Tiefe 250 mm

Abbildung entspricht 3002 412 007

passend für	Ausführung	Höhe	Farbe	Bestell-Nr.
6 kg Füllgewicht	mit Fenster	611 mm	rot	**3002 413 810**
6 kg Füllgewicht	mit Fenster	611 mm	schwarz	**3001 462 132**
6 kg Füllgewicht	ohne Fenster	611 mm	rot	**8190 082 050**
6 kg und 9 kg Füllgewicht	mit Fenster	675 mm	rot	**3002 412 007**

Zubehör

Beschreibung	Bestell-Nr.
Schutzscheibe für Feuerlöscherkasten	**3001 469 505**
Klemmring, ∅ 170-190 mm	**3001 469 507**
Klemmring, ∅ 160 mm	**3001 469 506**
Blockierfeder, PVC	**3001 469 508**
Halter, feuerverzinkt (für 3002 413 810, 3002 412 007)	**3001 468 042**

Feuerlöscherkasten

passend für 9 kg Füllgewicht
Ausführung mit Fenster
Höhe 335 mm
Breite 715 mm
Tiefe 240 mm

Bestell-Nr.
3001 462 130

Zubehör

Beschreibung	Bestell-Nr.
Schutzglas	**3001 469 515**



Feuerlöscherkasten

passend für	6 kg Feuerlöscher
Farbe	rot
Breite	230 mm
Höhe	570 mm
Tiefe	260 mm
Material	Polyethylen

Bestell-Nr.
9080 672 400



Zubehör

Beschreibung	Bestell-Nr.
Befestigungswinkel, 4 Stück	9080 671 840

EUROPART

Pulver-Dauerdruckfeuerlöscher

aus hochwertigem Stahlblech, CE-konform

Höhe	500 mm
Spritzdauer	18 s
Spritzweite	6 m
Temperaturbereich	-30 bis +60 °C
Norm	DIN EN 3
Typ	PD 6 GA

Leistung 34 A, 183 B und C

Anwendungsbereich
geeignet für die Flüssiggaslagerung, Garagen und Hobbyräume

Lieferumfang
hochwertiger Wandhalter

Wichtig: bitte landesspezifische Vorschriften beachten!
GS-geprüft

Bestell-Nr.
9195 491 125



EUROPART

Pulver-Aufladefeuerlöscher

ergonomisch geformter, stabiler Tragegriff, Ventilkörper aus glasfaserverstärktem Spezialkunststoff, Schlauchleitung mit Gewebeeinlage aus synthetischem Kautschukmaterial mit dreh- und abstellbarer Löschpistole, halbautomatisch, mit innenliegender Patrone, sehr wartungsfreundlich

Gewinde	M74 x 2
Inhalt	6 kg
Norm	DIN EN 3
Typ	P6STAR

Leistung 34 A, 183 B und C

Anwendungsbereich
ideal für den Gefahrguttransport

GS-geprüft

Bestell-Nr.
9195 491 025



GLORIA

KFZ-Halterung

Lieferumfang
2 Haltegurte

Bestell-Nr.
9195 491 200



Stielhalter
mit Metallverschluss

Grifflänge 37 mm
Gesamtbreite 110 mm
hintere Breite 25 mm
Material Stahl

Anwendungsbereich
zur Befestigung von Besen, Schaufeln etc.



Oberfläche	Bestell-Nr.
blank	**9802 581 000**
verzinkt	**9802 581 001**

1

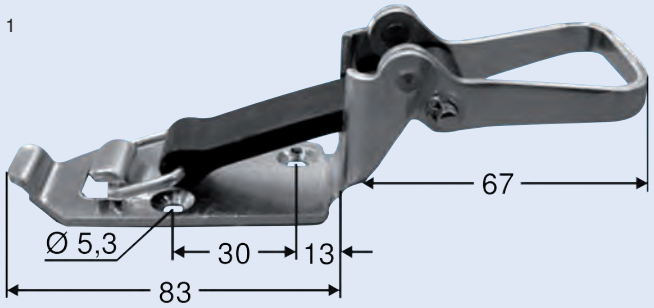

2

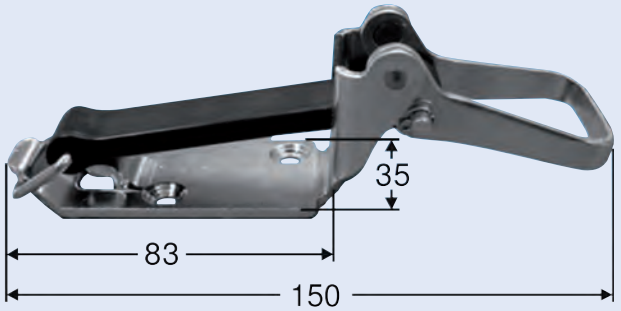

Stielhalter
mit Gummispannband

Material Stahl
Oberfläche verzinkt

Anwendungsbereich
zur Befestigung von Besen, Schaufeln etc.

Spannbandlänge	Abb.	Bestell-Nr.
60 mm	1	**9802 581 200**
77,5 mm	2	**9802 581 100**

Zubehör

Beschreibung	Bestell-Nr.
Spannbandgummi, 60 mm	**9802 581 120**
Spannbandgummi, 77 mm	**9802 581 110**



Fahrzeugverbindungen

Lenkkränze 424–426

Zuggabeln 427–431

Zuggabel-Komponenten 432–440

Königszapfen 441–443

JOST

Kugeldrehlager

Ausführung wartungsarm, ungebohrt, gehärtete Laufbahnen
Flanschstärke 12 mm
Höhe 56 mm
Oberfläche KTL-beschichtet

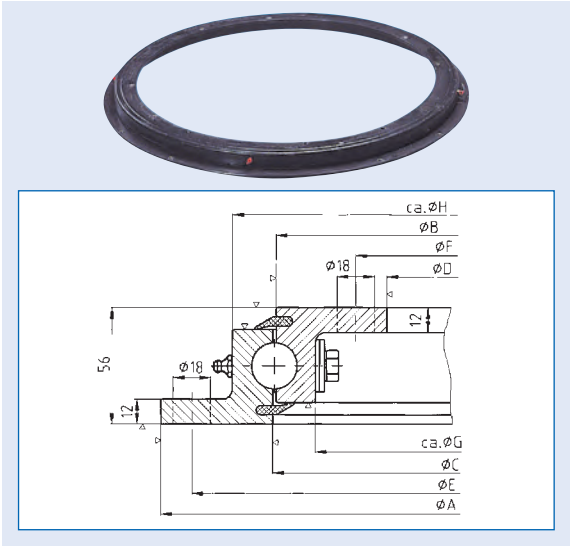

Typ	A	B	E	F	Axiallast, max.	Bestell-Nr.
KDL 900-3 W	750 mm	639 mm	720 mm	562 mm	120 kN	**3033 900 300**
KDL 900-4 W	850 mm	739 mm	820 mm	662 mm	150 kN	**3033 800 800**
KDL 900-5 W	950 mm	839 mm	920 mm	762 mm	180 kN	**3001 000 467**
KDL 900-6 W	1050 mm	939 mm	1020 mm	862 mm	210 kN	**3033 800 931**
KDL 900-7 W	1200 mm	1089 mm	1170 mm	1012 mm	250 kN	**3001 009 007**

JOST

Kugellenkkranz

Ausführung Standard, ungebohrt
Flanschstärke 8 mm
Oberfläche KTL-beschichtet

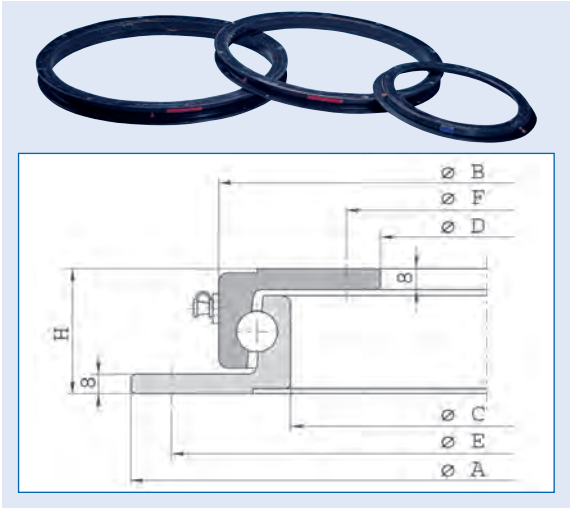

Anwendungsbereich
Ackerwagen und Transportgeräte bis 30 km/h

Typ	Höhe	A	B	E	F	Axiallast, max.	Bestell-Nr.
KLK 400 L	45 mm	400 mm	342 mm	375 mm	260 mm	7,5 kN	**3030 400 110**
KLK 500 L	45 mm	500 mm	442 mm	475 mm	360 mm	9 kN	**3030 500 110**
KLK 650 L	45 mm	650 mm	592 mm	625 mm	510 mm	15 kN	**3030 650 110**
KLK 750 L	45 mm	750 mm	692 mm	725 mm	610 mm	18 kN	**3030 750 110**
KLK 850 L	45 mm	850 mm	792 mm	825 mm	710 mm	25 kN	**3030 850 110**
KLK 950 L	45 mm	950 mm	892 mm	925 mm	810 mm	30 kN	**3001 000 414**
KLK 1050 L	45 mm	1050 mm	992 mm	1025 mm	910 mm	35 kN	**3030 105 110**

Anwendungsbereich
schwere Ackerwagen und leichte LKW-Anhänger über 30 km/h

Typ	Höhe	A	B	E	F	Axiallast, max.	Bestell-Nr.
KLK 500 N	52 mm	500 mm	437 mm	475 mm	340 mm	18 kN	**3030 500 130**
KLK 650 N	52 mm	650 mm	587 mm	625 mm	490 mm	25 kN	**3030 650 130**
KLK 750 N	52 mm	750 mm	687 mm	725 mm	590 mm	30 kN	**3030 750 130**
KLK 1050 N	52 mm	1050 mm	987 mm	1025 mm	890 mm	45 kN	**3030 105 130**



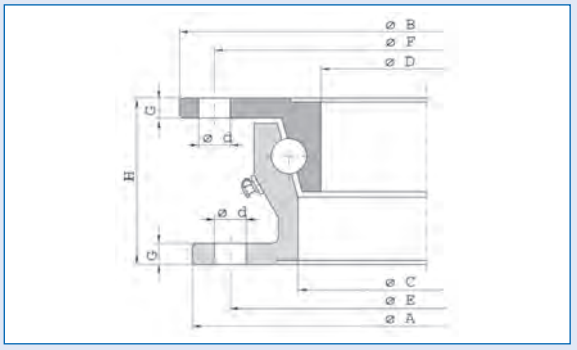

Kugellenkkranz

Oberfläche KTL-beschichtet

Typ	Ausführung	Flansch-stärke	Höhe	A	B	E	F	D	H	Axiallast, max.	Bestell-Nr.
KLK HE 5	Standard, gebohrt	9 mm	80 mm	880 mm	895 mm	852 mm	866 mm	16 mm	80 mm	50 kN	**3030 005 000**
KLK HE 6	Standard, gebohrt	9 mm	80 mm	1090 mm	1105 mm	1060 mm	1074 mm	18 mm	80 mm	65 kN	**3030 006 000**
KLK HE 12	Standard, gebohrt	10 mm	90 mm	1100 mm	1111 mm	1060 mm	1074 mm	18 mm	90 mm	80 kN	**3030 012 000**
KLK HE 18	Standard, gebohrt	10 mm	90 mm	1100 mm	1108 mm	1060 mm	1074 mm	18 mm	90 mm	100 kN	**3030 018 000**
KLK HE 18 W	wartungsarm, gebohrt	10 mm	90 mm	1100 mm	1108 mm	1060 mm	1074 mm	18 mm	90 mm	100 kN	**3030 018 100**
KLK HE 1100-22	Standard, gebohrt	10 mm	90 mm	1000 mm	1108 mm	1060 mm	1074 mm		90 mm	120 kN	**3030 110 770**
KLK HE 1100-22 W	wartungsarm, gebohrt	10 mm	90 mm	1000 mm	1108 mm	1060 mm	1074 mm	18 mm	90 mm	120 kN	**3030 110 780**
KLK HE 1200-22	Standard, gebohrt	10 mm	90 mm	1200 mm	1208 mm	1160 mm	1174 mm	18 mm	90 mm	130 kN	**3030 120 770**
KLK HE 1200-22 W	wartungsarm, gebohrt	10 mm	90 mm	1200 mm	1208 mm	1160 mm	1174 mm	18 mm	90 mm	130 kN	**3030 120 780**
KLK HE 1300-22	Standard, gebohrt (Kögel-Lochbild)	10 mm	90 mm	1300 mm	1308 mm	1260 mm	1274 mm		90 mm	140 kN	**3030 130 022**
KLK HE 1300-22 W	wartungsarm, ungebohrt	10 mm	90 mm	1300 mm	1308 mm	1260 mm	1274 mm		90 mm	140 kN	**3030 130 780**
KLK HE 1300-22 W	wartungsarm, gebohrt	10 mm	90 mm	1300 mm	1308 mm	1260 mm	1274 mm		90 mm	140 kN	**3030 130 790**
KLK HE 1300-22 W	wartungsarm, gebohrt			1300 mm	1311 mm	1260 mm	1274 mm	1150 mm	90 mm	140 kN	**3030 231 010**
KLK HE 13000100	Standard, ungebohrt	10 mm	90 mm	1100 mm	1108 mm	1060 mm	1074 mm		90 mm	100 kN	**3030 018 001**

Kugellenkkranz

Typ	KLK 1100 ND
Ausführung	Standard, gebohrt
Axiallast, max.	70 kN
Oberfläche	KTL-beschichtet
A	1102 mm
B	1027 mm
D	15 mm
E	1070 mm
F	920 mm
G	10 mm
H	60 mm

Bestell-Nr.
3030 110 000



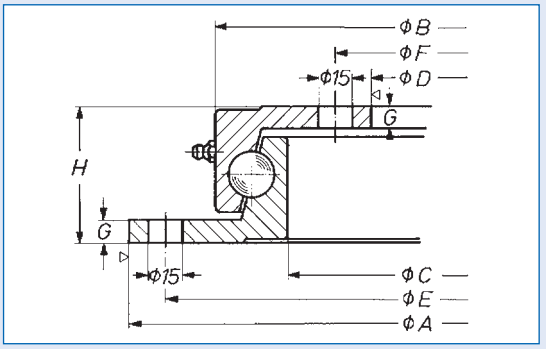

Befestigungssatz
für Kugellenkkranz

Lieferumfang
16 x Senkschraube M16 x 1,5 x 5
16 x Senkmutter M16 x 1,5
8 x Schubblech

Bestell-Nr.
3001 000 500

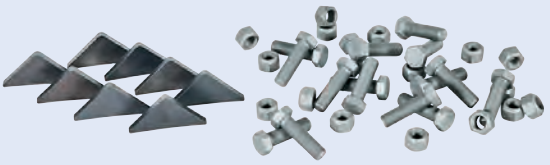



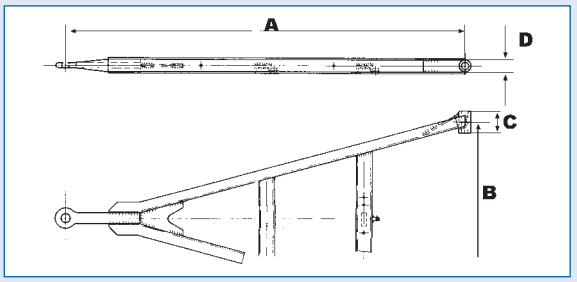

Zuggabel

GNZ 27, Standardausführung

aus U-Normalprofil, mit ECE-Genehmigung, Zugöse nach DIN 74054 A

Lagerbuchse	Silent
Anhängelast	27 t
Zugösen-∅	40 mm
Norm	E1 01-1909

A	B	C	D	Bestell-Nr.
1800 mm	1300 mm	100 mm	30 mm	**4818 001 354**
2000 mm	1300 mm	100 mm	30 mm	**4832 001 344**
2100 mm	1200 mm	100 mm	30 mm	**4822 301 394**
2100 mm	1300 mm	100 mm	30 mm	**4832 101 344**
2100 mm	980 mm	100 mm	30 mm	**4832 109 844**
2200 mm	1100 mm	100 mm	30 mm	**4932 201 144**
2200 mm	1300 mm	100 mm	30 mm	**4822 201 444**
2250 mm	1300 mm	100 mm	30 mm	**4822 201 454**
2300 mm	1200 mm	100 mm	30 mm	**4832 301 244**
2300 mm	1300 mm	100 mm	30 mm	**4832 301 344**
2400 mm	1300 mm	100 mm	30 mm	**4832 401 344**
2500 mm	1200 mm	100 mm	30 mm	**4922 501 444**
2500 mm	1300 mm	100 mm	30 mm	**4832 501 344**
2600 mm	1100 mm	100 mm	30 mm	**4932 401 264**
2600 mm	1200 mm	100 mm	30 mm	**4932 601 344**
2600 mm	1300 mm	100 mm	30 mm	**4832 502 344**
2800 mm	1100 mm	100 mm	30 mm	**4832 801 144**



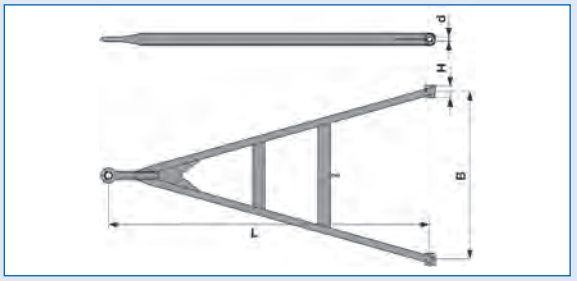

Zuggabel

GNZ 27, Standardausführung

aus U-Normalprofil, mit ECE-Genehmigung, Zugöse nach DIN 74054 A

Anhängelast	27 t
Zugösen-∅	40 mm
Lagerbuchse	Messing
Norm	E1 01-1909

A	B	C	D	Bestell-Nr.
1800 mm	980 mm	100 mm	30 mm	**4931 809 844**
1800 mm	1100 mm	100 mm	30 mm	**4931 801 144**
1800 mm	1200 mm	100 mm	30 mm	**4931 801 244**
1800 mm	1300 mm	100 mm	30 mm	**4931 801 344**
1900 mm	1200 mm	100 mm	30 mm	**4931 901 244**
2000 mm	1300 mm	100 mm	30 mm	**4932 001 344**
2100 mm	980 mm	100 mm	30 mm	**4932 109 844**
2100 mm	1100 mm	80 mm	28 mm	**4922 101 142**
2100 mm	1000 mm	100 mm	30 mm	**4932 101 044**
2100 mm	1100 mm	100 mm	30 mm	**4932 101 144**
2100 mm	1200 mm	80 mm	28 mm	**4931 701 294**
2100 mm	1200 mm	100 mm	30 mm	**4932 101 244**
2100 mm	1300 mm	100 mm	30 mm	**4932 101 344**
2200 mm	1100 mm	80 mm	26 mm	**4922 201 132**
2200 mm	1100 mm	100 mm	30 mm	**4922 201 154**
2200 mm	1200 mm	100 mm	30 mm	**4932 201 244**
2200 mm	1300 mm	100 mm	30 mm	**4932 201 344**
2300 mm	600 mm	100 mm	30 mm	**4923 601 044**
2300 mm	980 mm	100 mm	30 mm	**4932 309 844**
2300 mm	1100 mm	100 mm	30 mm	**4932 301 144**
2300 mm	1200 mm	100 mm	30 mm	**4932 301 244**
2300 mm	1300 mm	80 mm	28 mm	**4922 301 333**
2300 mm	1300 mm	100 mm	30 mm	**4932 301 344**
2400 mm	1100 mm	100 mm	30 mm	**4932 401 144**
2400 mm	1200 mm	100 mm	30 mm	**4932 401 244**
2400 mm	1300 mm	100 mm	30 mm	**4932 401 344**
2500 mm	980 mm	100 mm	30 mm	**4932 509 844**
2500 mm	1100 mm	100 mm	30 mm	**4932 501 144**
2500 mm	1300 mm	100 mm	30 mm	**4932 501 344**
2600 mm	1100 mm	100 mm	30 mm	**4932 401 254**
2600 mm	1200 mm	100 mm	30 mm	**4932 601 244**
2700 mm	1100 mm	100 mm	30 mm	**4932 701 144**
2800 mm	980 mm	100 mm	30 mm	**4932 809 844**
2800 mm	1200 mm	100 mm	30 mm	**4922 801 244**



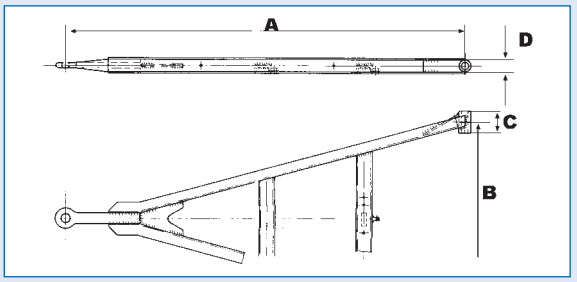

Zuggabel

GNZ 40, Standardausführung

aus U-Normalprofil, mit ECE-Genehmigung, Zugöse nach DIN 74054 A

Lagerbuchse	Messing	B	980 mm	Norm	E1 01-2001
Anhängelast	40 t	C	100 mm		
Zugösen-∅	40 mm	D	30 mm		

A	Bestell-Nr.
1800 mm	**4971 809 844**
2100 mm	**4942 109 844**



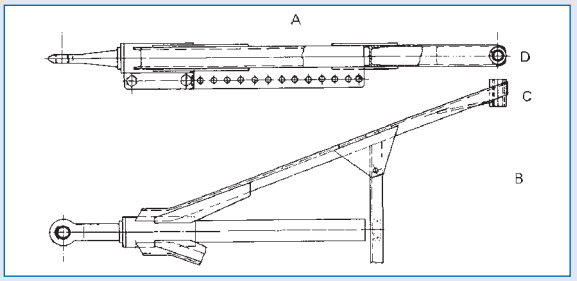

Zuggabel

GZL 27, längenverstellbar 12 x 50 mm

mit ECE-Genehmigung beziehungsweise Einzelgutachten, Zugöse nach DIN 74054 A

Anhängelast	27 t	A	1800-2400 mm	D	30 mm
Zugösen-∅	40 mm	B	1300 mm	Norm	E1 01-2471
Lagerbuchse	Messing	C	100 mm		

Bestell-Nr.
4981 801 344

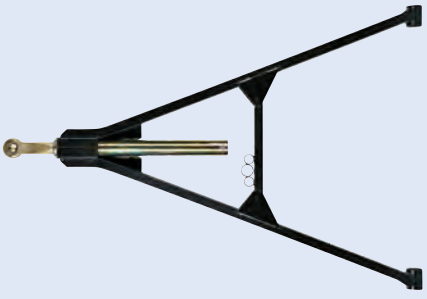

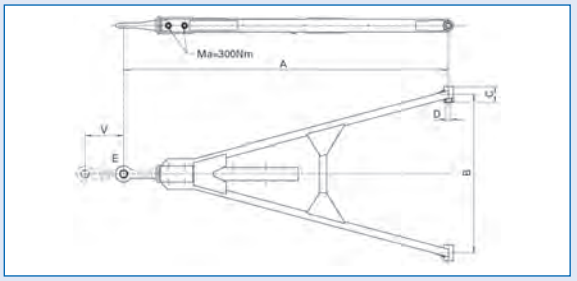

Zuggabel

GZU 27, längenverstellbar 6 x 100 mm

Ausführung	Schmitz	A	2000 mm	D	30 mm
Zugösen-∅	40 mm	B	1300 mm	Norm	E1 01-2446
Lagerbuchse	Silentbuchse	C	100 mm		

Bestell-Nr.
4920 013 090

Zugstangenrohr

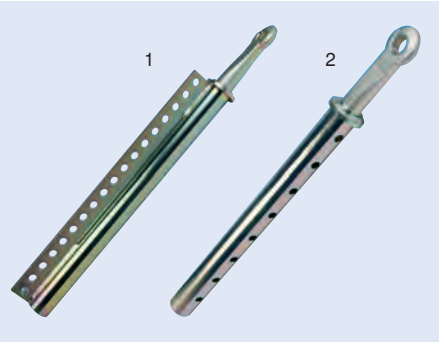

Typ	Abb.	Bestell-Nr.
GZL 27	1	**4902 400 160**
GZU 27	2	**4902 400 200**

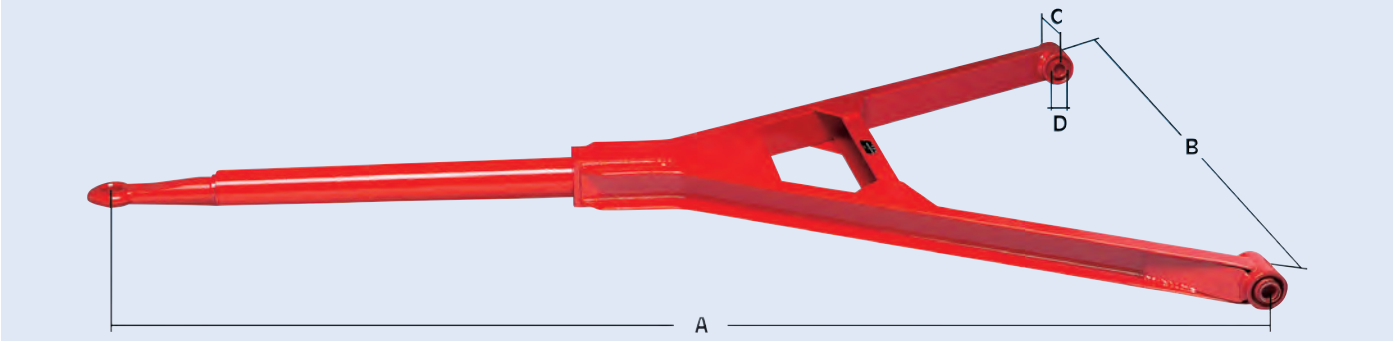

Zuggabel

GZY 27, in Y-Form, Mittelrohrausführung

mit feststehendem Mittelrohr, mit ECE-Genehmigung, Zugöse nach DIN 74054 A

Anhängelast	27 t	B	1300 mm
Zugösen-∅	40 mm	C	100 mm
Lagerbuchse	Messing	D	30 mm
A	2300 mm	Norm	E1 01-2464

Bestell-Nr.
4842 301 344



Zuggabel

GZY 27, in Y-Form, Mittelrohrausführung

Anhängelast	27 t	A	2300 mm	D	30 mm
Zugösen-∅	40 mm	B	1300 mm	Norm	E1 01-2464
Lagerbuchse	Silent	C	100 mm		

Bestell-Nr.
4842 301 444

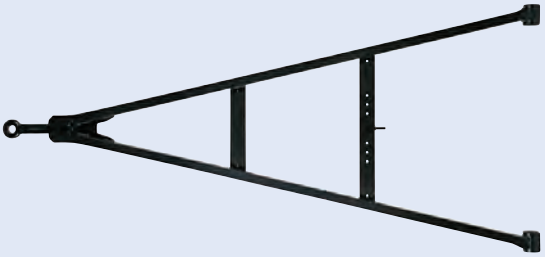

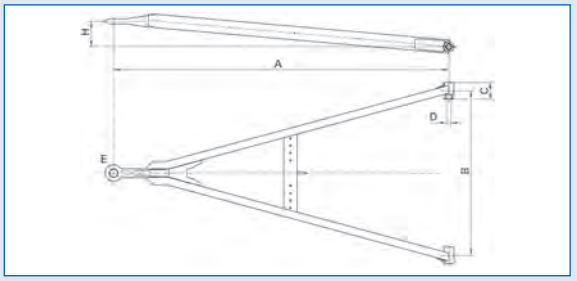

Zuggabel

GNZ 27 S, mit geneigter Zugöse

Anhängelast	27 t	A	2600 mm	H	150 mm
Zugösen-∅	40 mm	B	1100 mm	Norm	E1 01-1909
Neigungswinkel	3,3°	C	100 mm		
Lagerbuchse	Silent	D	30 mm		

Bestell-Nr.
4932 601 146





Diebstahlsicherung

für Anhänger

passend für	Ösen 38-50 mm
Typ	TSR-Deichsel

Bestell-Nr.
9080 004 973

Anschweißbuchse
mit Nut

Nennmaß 44 mm



Typ	Außen-∅	Bohrung	Länge	Nutbreite	Bestell-Nr.
E5/E8	48 mm	28 mm	30 mm	31 mm	**1500 006 030**
E11	50 mm	30 mm	34 mm	33 mm	**1500 008 030**

Anschweißbuchse
ohne Nut

Nennmaß 44 mm
Außen-∅ 50 mm



Typ	Bohrung	Länge	Bestell-Nr.
	28 mm	30 mm	**1500 013 030**
E11	30 mm	34 mm	**1500 009 030**

Federbolzen

Anwendungsbereich
für Feder-/Zuggabelbefestigung

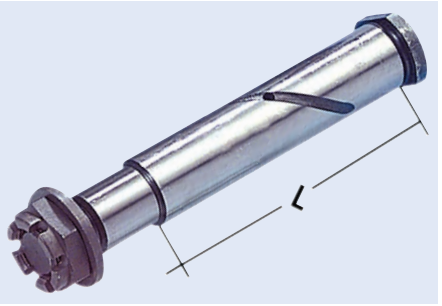

Ausführung	Typ	Länge	Gewinde	Schaft-∅	Bestell-Nr.
mit abgesetztem Schaft	E1	14,5/77,5 mm	M16 x 1,5	20/24 mm	**1554 000 100**
mit abgesetztem Schaft	E3	19,5/92,5 mm	M20 x 1,5	22/26 mm	**1554 000 300**
mit abgesetztem Schaft	E5	24,5/107,5 mm	M22 x 1,5	24/28 mm	**1554 000 400**
mit abgesetztem Schaft	E11	29/131,5 mm	M24 x 1,5	26/30 mm	**1554 000 600**
mit glattem Schaft		150 mm	M24 x 1,5	30 mm	**1540 004 200**
mit glattem Schaft		170 mm	M24 x 1,5	30 mm	**1540 004 400**

Federbolzen

Gewinde M30 x 3,5
Länge 200 mm



Bestell-Nr.
9180 001 570

Zuggabelbolzen

passend für Kässbohrer-Anhänger

Länge 192 mm
∅ 30 mm

Bestell-Nr.
9280 013 900



Ausgleichscheibe

Material Stahl

Außen-∅	Innen-∅	Stärke	Bestell-Nr.
45 mm	26 mm	1 mm	9080 000 110
50 mm	28 mm	2 mm	9080 000 140
50 mm	28 mm	1 mm	9080 000 130
50 mm	28 mm	2 mm	9080 000 160
56 mm	30 mm	0,25 mm	9080 000 930
56 mm	30 mm	0,5 mm	9080 000 760
56 mm	30 mm	1 mm	9080 000 150
56 mm	30 mm	2 mm	9080 000 180



Federbuchse

für Zuggabellagerung

Länge 100 mm
Innen-∅ 30 mm

Außen-∅	Bestell-Nr.
35 mm	1230 351 000
40 mm	1230 401 000

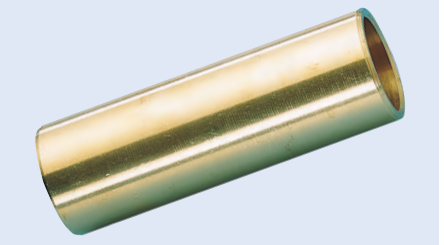

Federbuchse

für Zuggabellagerung

Material Messing

Außen-∅	Innen-∅	Länge	Bestell-Nr.
34 mm	28 mm	80 mm	1228 348 000
36 mm	30 mm	100 mm	1230 361 000
37 mm	30 mm	100 mm	1230 371 000
50 mm	40 mm	100 mm	1240 501 000

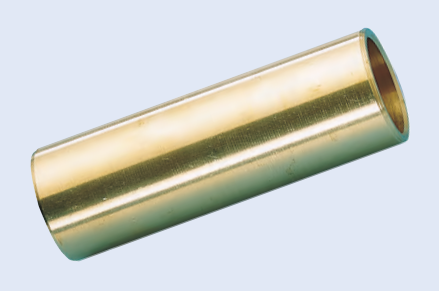

Kunststoffbuchse
für Zuggabellagerung

Außen-∅	36 mm
Innen-∅	30 mm
Länge	48 mm

Bestell-Nr.
4903 048 300



Silentbuchse
für wartungsarme Zuggabellagerung

Außen-∅	60 mm
Innen-∅	30 mm
Länge	82 mm

Bestell-Nr.
3705 937 009



Silentbuchse

passend für	Schmitz
Außen-∅	68 mm
Innen-∅	30 mm
Länge	102 mm

Bestell-Nr.
7881 392 641



Silentblock

Außen-∅	60,5 mm
Innen-∅	32 mm
Länge	95/ 103 mm

Bestell-Nr.
1273 004 000



Zugöse
mit Flansch

Ausführung	anschraubbar, Form B
Flansch	6-Loch
Zugösen-∅	40 mm
D-Wert	130 kN
Norm	DIN 11026

Anwendungsbereich
für Land- und Forstwirtschaft

Lieferumfang
ohne Gegenplatte und Schrauben

Bestell-Nr.	Vergleichs-Nr.
3360 572 330	Jost-Rockinger 57233



Zugöse
mit Flansch

Typ	440
Ausführung	anschraubbar
Flansch	6-Loch
Zugösen-∅	40 mm
D-Wert	120/95 kN
Lochbild	100 x 110 mm
Befestigung	M16

Anwendungsbereich
für Mehrachsanhänger und Zentralachsanhänger

Bestell-Nr.
3210 990 548



Zugöse
mit Flansch

Ausführung	anschraubbar, Form D
Flansch	8-Loch
Zugösen-∅	40 mm
Länge	250 mm
D-Wert	125 kN
Stützlast	1000 kg
Norm	DIN 74053

Bestell-Nr.	Vergleichs-Nr.
4900 000 045	Jost-Rockinger 57243

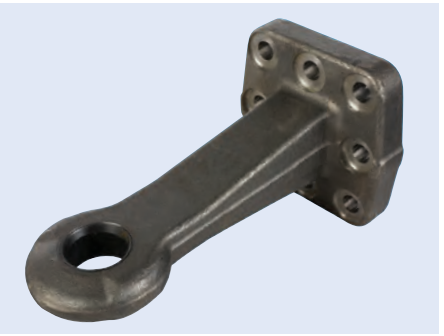

Zugöse
mit Flansch

Ausführung	anschraubbar, Form C/D
Flansch	8-Loch
Zugösen-∅	50 mm
Länge	250 mm
D-Wert	200 kN
Stützlast	1000/2500 kg
Norm	DIN 74053

Lieferumfang
ohne Anschweißplatte und Schrauben

Bestell-Nr.	Vergleichs-Nr.
4900 000 050	Jost-Rockinger 57244



Zugöse
mit Flansch

Ausführung	anschraubbar, Form C/D
Flansch	8-Loch
Zugösen-∅	50 mm
Länge	275 mm
D-Wert	250 kN
DC-Wert	113/135 kN
V-Wert	43,2/90 kN
Stützlast	3000/1000 kg
Lochbild	130 x 130 mm
Norm	ähnlich DIN 74053

Anwendungsbereich
für schwere Starrdeichselanhänger

Lieferumfang
ohne Anschweißplatte und Schrauben

Bestell-Nr.	Vergleichs-Nr.
3360 572 840	Jost-Rockinger 57284



Zugöse
für Zugvorrichtung

Typ 480, 480/1
Zugösen-∅ 50 mm

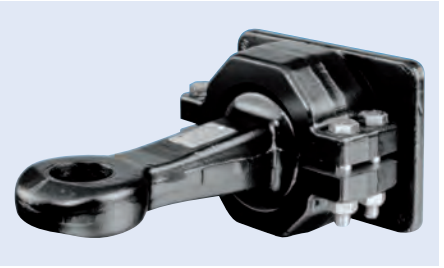

Bestell-Nr.	Vergleichs-Nr.
3210 995 280	Ringfeder 10 995 280

Anschraubplatte
für Zugöse

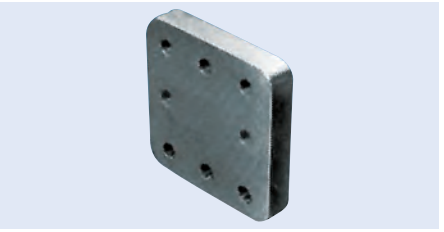

Breite	Höhe	Stärke	Lochbild	Bestell-Nr.
162 mm	162 mm	30 mm	100 x 110 x 110 mm	**4900 000 055**
200 mm	185 mm	30 mm	100 x 110 x 110 mm	**3360 703 050**
200 mm	190 mm	40 mm	130 x 130 x 130 mm	**3360 703 070**
240 mm	270 mm	30 mm	100 x 110 x 110 mm	**3360 703 060**

Zugöse
mit Schaft

Ausführung einschweißbar, Form A
Zugösen-∅ 40 mm
Norm DIN 74054

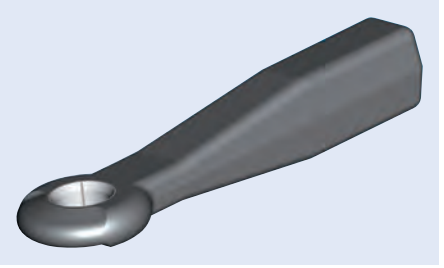

D-Wert	Schaftabmessung	Schweißbereich	Stützlast	Anhängelast	Bestell-Nr.
18 kN	40 x 40 mm	110 mm	180 kg	1,8 t	**3360 572 600**
25 kN	50 x 40 mm	110 mm	250 kg	2,5 t	**3360 572 620**
125 kN	65 x 55 mm	125 mm	900 kg	8 t	**3360 572 680**
125 kN	65 x 60 mm	125 mm	1000 kg	9,5 t	**3360 572 700**

Zugöse
mit Schaft

Ausführung einschweißbar, Form A
Zugösen-∅ 50 mm
Länge 380 mm
D-Wert 190 kN
DC-Wert 90 kN
V-Wert 30 kN
Schaftabmessung 65 x 60 mm
Schweißbereich 170 mm
Stützlast 1000 kg
Norm DIN 74053



Bestell-Nr.	Vergleichs-Nr.
3360 572 720	Jost-Rockinger 57272

Zugöse
für Schwerlast



Ausführung	einschweißbar, Form A
Zugösen-∅	50 mm
Länge	385 mm
D-Wert	314 kN
Schaftabmessung	80 x 75 mm
Schweißbereich	190 mm
Norm	DIN 74053

Bestell-Nr.	Vergleichs-Nr.
3360 570 050	Jost-Rockinger 57005

Zugösenbuchse

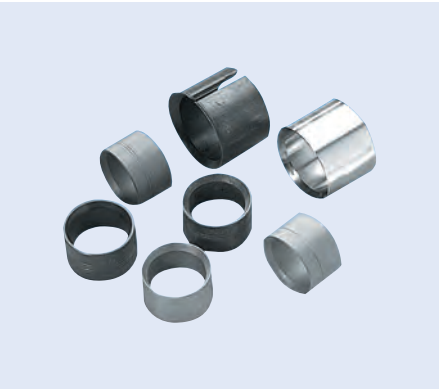

Innen-∅ 40 mm
Ausführung geschlossen
Material Stahl

Anwendungsbereich
zum Reparieren von Zugösen nach DIN 74054

Außen-∅	Lieferumfang	Bestell-Nr.
48 mm	ohne Ring	**4906 000 400**
48,5 mm	1 Ring	**4906 000 401**
49 mm	2 Ringe	**4906 000 402**
49,5 mm	3 Ringe	**4906 000 403**
50 mm	4 Ringe	**4906 000 404**

Zugösenbuchse

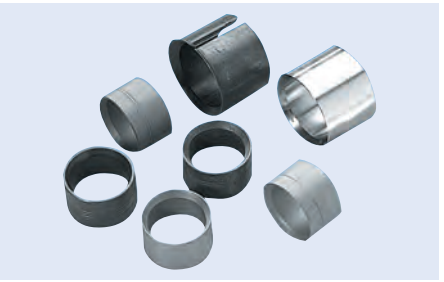

Innen-∅ 40 mm
Ausführung geschlitzt
Form A, B
Material Stahl

Anwendungsbereich
zum Reparieren von Zugösen nach DIN 74054

Bestell-Nr.
3360 530 510

Zugösenbuchse

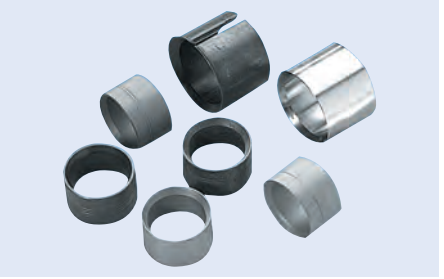

Innen-∅ 40 mm
Ausführung geschlossen
Form A, B
Material Stahl

Anwendungsbereich
zum Reparieren von Zugösen nach DIN 11029

Bestell-Nr.
3360 533 480

Zugösenbuchse

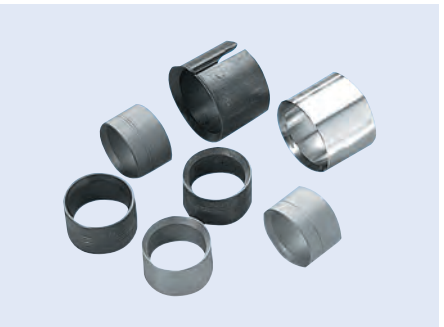

Innen-∅ 50 mm
Material Stahl

Anwendungsbereich
zum Reparieren von Zugösen nach DIN 74053

Außen-∅	Ausführung	Form	Bestell-Nr.
60 mm	geschlitzt	A, B	**3360 530 040**
60 mm	geschlossen	D	**3360 533 760**
60,5 mm	1 Ring		**3360 533 620**
61 mm	2 Ringe		**3360 533 630**

Zugösenbuchse

Innen-∅ 50 mm
Material Stahl

Anwendungsbereich
zum Reparieren von Zugösen nach DIN 74053

Außen-∅	Bestell-Nr.
60,3 mm	**3261 026 933**
60,6 mm	**3261 099 658**
60,9 mm	**3261 026 976**
61,2 mm	**3261 026 992**

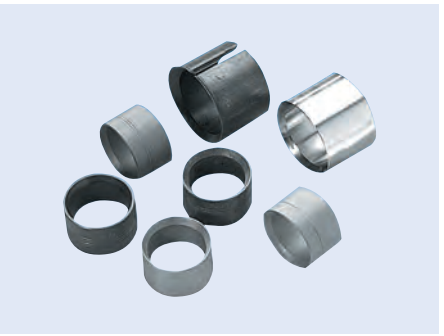

Zugösenbuchse

Innen-∅ 57,5 mm
Material Stahl

Bestell-Nr.
3008 053 556

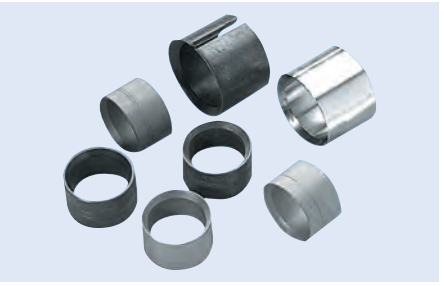

Höheneinstelleinrichtung
für Zuggabel

Typ Y256100000
Ausführung auf Zug wirkend
Länge 510-650 mm

Lieferumfang
mit Feder-Spannschloss, Anschweißbock

Bestell-Nr.
4908 000 008

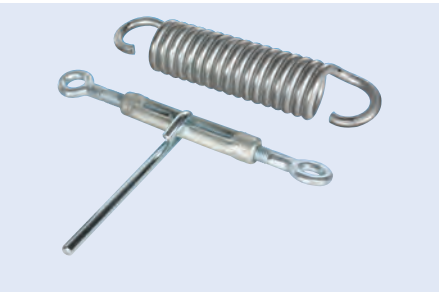

Höheneinstelleinrichtung
für Zuggabel, bauartgenehmigt

Typ	Ausführung	Länge	Bestell-Nr.
Y258100000	B	630-880 mm	**4908 000 002**
Y258200000	C	680-930 mm	**4908 000 003**
Y258300000	D	840-1090 mm	**4908 000 004**



Höheneinstelleinrichtung
Klemmfix

falls erforderlich, kann durch drehen der Kolbenstange die Haltekraft verändert werden

Typ	Ausführung	Länge	passend für	Bestell-Nr.
72/D	auf Druck wirkend	875 mm		**4909 030 000**
72/D	auf Druck wirkend	980 mm	PAL-Kurzkuppelsystem	**4902 000 830**
72/Z	auf Zug wirkend	875 mm		**4909 040 000**



Spannvorrichtung
für Höheneinstelleinrichtung

Ausführung mit Ösen und Anschweißplatte

Bestell-Nr.
9084 330 360

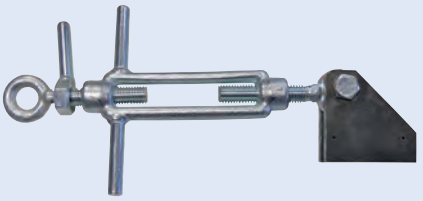



Zubehör

Beschreibung	Bestell-Nr.
Zugfeder für Höhenverstelleinrichtung, Länge 276 mm, ∅ 10/60 mm	9084 330 350

Druckfederpaket
für Klemmfix 72

dient ausschließlich als Höhenhaltevorrichtung zur Unterstützung der Höheneinstelleinrichtung Klemmfix 72

Bestell-Nr.
4900 000 300

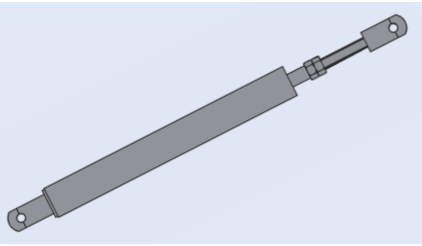

Zuggabelaufhängung
UNP 80

Ausführung mit Haken
Innenbreite 45 mm

Bestell-Nr.
9081 312 390



Zuggabelhalterung
für Zugfeder

bestehend aus Oberteil mit Haken sowie unterer Gegenplatte

Bohrung 12,5 mm

Anwendungsbereich
passend zu allen Zuggabeln aus UNP und ULP

Ausführung	Bestell-Nr.
mit Haken	9081 312 400
mit Öse	9081 312 410

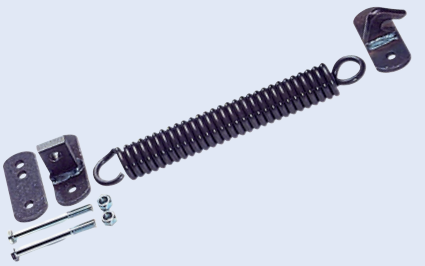

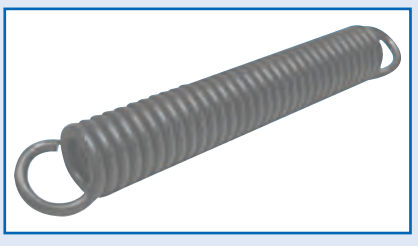

Zubehör

Beschreibung	Länge	Außen-∅	Stärke	Bestell-Nr.
Zugfeder	310/250 mm	50 mm	10 mm	9081 312 450
Zugfeder	360/300 mm	50 mm	9 mm	9081 312 440
Zugfeder	365/300 mm	50 mm	10 mm	9081 312 460
Zugfeder	420/350 mm	50 mm	10 mm	9081 312 470

Aufschraubraste
für Zuggabelhalterung

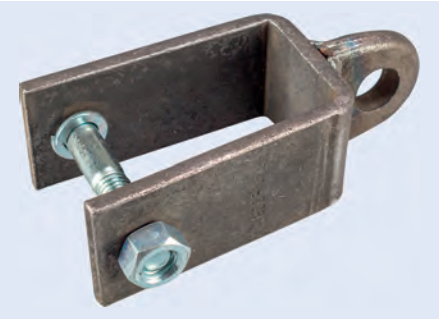

Abbildung entspricht 9084 330 340

Ausführung	Breite	Bestell-Nr.
für UNP 65	65 mm	**9084 330 340**
für UNP 80	80 mm	**9084 330 330**

Schrauben-Satz
für Zugösen

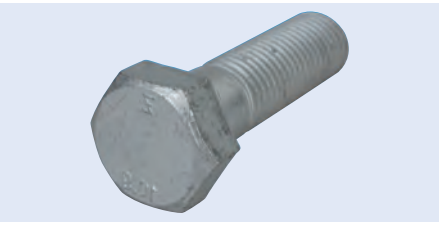

Ausführung	Gewinde	passend für	Bestell-Nr.
mit 8 Schrauben Klasse 10.9	M16 x 55	ROE 57243/57244	**3360 709 500**
mit 6 Schrauben Klasse 10.9	M16 x 55	ROE 57233/57349/57350	**3360 709 510**
	M20 x 70	ROE 57284	**3360 709 650**

Montagedorn
für Zugösenbuchse

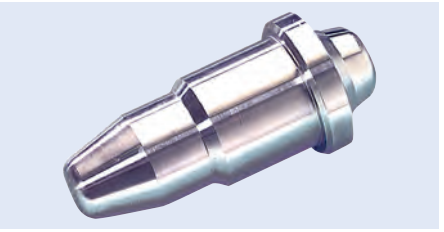

Innen-∅	Bestell-Nr.
40 mm	**3360 571 110**
50 mm	**3360 572 280**

Prüflehre
passend für Kuppelbolzen und Zugösen 40/50 mm



	Bestell-Nr.
	3262 372 274

Einrollwerkzeug



passend für	Bestell-Nr.
Zugösen 40 mm, geschlitzt	**3360 570 590**
Zugösen 50 mm, geschlitzt	**3360 570 880**

JOST

Königszapfen

Befestigung des Zapfens im Aufnahmeteller mit 8 Flachbundschrauben, für Aufliegerplatten mit einer Öffnung von 235 mm Durchmesser, der Aufnahmeflansch hat einen Außendurchmesser von 260 mm und benötigt eine Einbauhöhe von 34 mm, die Schweißnahtdicke muss 7 mm betragen

Ausführung komplett, mit Aufnahmeteller
Größe 2"
D-Wert 162 kN



Typ	Aufliegerplattenstärke	Bestell-Nr.
KZ 1008	8 mm	**9084 712 080**
KZ 1010	10 mm	**3031 101 000**
KZ 1012	12 mm	**3031 101 200**

Ersatzteile

Ausführung	Bestell-Nr.
Königszapfen, einzeln, passend für KZ 1008-1012	**3031 012 610**
Aufnahmeteller für Aufliegerplatte 8 mm, passend für KZ 1008	**3001 004 541**
Aufnahmeteller für Aufliegerplatte 10 mm, passend für KZ 1010, KZ 1410	**3031 010 860**
Aufnahmeteller für Aufliegerplatte 12 mm, passend für KZ 1012, KZ 1412	**3032 012 620**
Schraube, passend für KZ 1008-KZ 1012, KZ 1410, KZ 1412	**3032 012 630**
Schrauben-Satz, mit 8 Schrauben, passend für KZ 1008-1012, KZ 1410-1412	**3001 008 145**

JOST

Königszapfen
KZ 0912-01

Ausführung einzeln
Größe 2"
D-Wert 108 kN



	Bestell-Nr.
	3031 912 610

Zubehör

Ausführung	Bestell-Nr.
Radbolzen für Königszapfen	**3032 912 630**
Federring, C 14,5, verzinkt	**3032 912 640**
Flachbundmutter, B 14	**3032 912 650**

JOST

Königszapfen

Ausführung einzeln
Größe 2"
D-Wert 170 kN
passend für KZ 1516
Aufliegerplattenstärke 16 mm

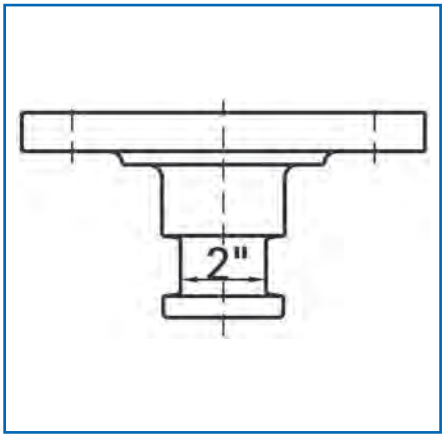

	Bestell-Nr.
	3031 151 610

Zubehör

Beschreibung	Bestell-Nr.
Schraube, M20 x 50, passend für KZ 1016, KZ 1516	**3032 016 650**

SAF

Königszapfen

Ausführung einzeln
D-Wert 162,4 kN
Größe 2"

Lieferumfang
mit Schrauben

Aufliegerplattenstärke	Bestell-Nr.	Vergleichs-Nr.
6, 8, 10, 12 mm	**3112 020 200**	SAF 662.102.020 K
16 mm	**3112 020 220**	SAF 662.102.022 K



JOST

Königszapfen

Ausführung einzeln
Größe 3,5"
D-Wert 162 kN
passend für KZ 1410, KZ 1412
Aufliegerplattenstärke 12+10 mm

Bestell-Nr.
3031 141 201

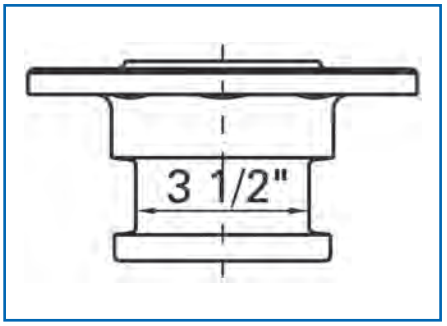

JOST

Königszapfen

Ausführung einzeln
passend für KZ 1016
Größe 3,5"
D-Wert 320 kN
Aufliegerplattenstärke 16 mm

Bestell-Nr.
3031 016 610

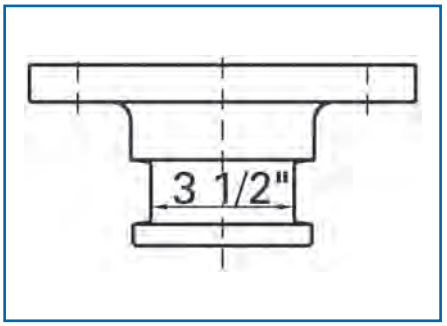

JOST

Königszapfen
KZ 1112

Ausführung komplett
Größe 2"
D-Wert 152 kN
Aufliegerplattenstärke 12 mm

Lieferumfang
mit Aufnahmeflansch, Unterlegscheibe, Kronenmutter und Splint

Bestell-Nr.
3031 112 000

Ersatzteile

Beschreibung	Bestell-Nr.
Königszapfen, einzeln, mit Unterlegscheibe, Kronenmutter und Splint	**3031 112 650**



Verschleißgrenzlehre



Abbildung entspricht 3031 102 700

passend für	Bestell-Nr.
2 Zoll Sattelkupplung	**3031 102 700**
3,5 Zoll Sattelkupplung	**3001 001 044**

Diebstahlsicherung
für 2"-Königszapfen

passend für Sattelauflieger
Typ DS 2000



Bestell-Nr.
3031 200 000







Diebstahlsicherung
für 2"-Königszapfen

wird über den Königszapfen gesteckt und abgeschlossen, massives Stahlgehäuse mit Signalfarbe pulverbeschichtet, integrierter, zertifizierter ABLOY® Schließzylinder, aufbohrgeschützt – ANTI-Drill, Gleich- und Masterschließung möglich

Außen-∅ 215 x 110 mm
Innen-∅ 75 mm
Stärke 5 mm

Lieferumfang
Schlüsselkarte und 3 ABLOY® PROTEC Schlüssel

Bestell-Nr.
9080 010 067



Aufbauteile

Planen-Komponenten 446–482

Planspriegelbauteile 483–487

Schiebeverdecke 488–497

Klapp-, Schiebe-, Steckrungen und Zubehör 498–505

Fahrzeugbauprofile 506

Bordwandprofile 507–511

Bordwandscharniere 512–517

Bordwandverschlüsse 518–533

Ladebordwand-Komponenten 534–538

Siebdruckplatten 539

Kofferaufbauscharniere 540

Kofferaufbauverschlüsse 541–543

Dichtungen Kofferaufbauten 544–546

Zubehör Kofferaufbauten 547, 548

Gasfedern 549–551

Scharniere 552, 553

Türfeststeller 554–559

Rammpuffer und -schutzprofile 560–566

Kantenschutzprofile 567

Kipper-Komponenten 568–570

Kipperverschlüsse 571–573

Stützbeine für Wechselsysteme 574–581

Schwingen und Komponenten 582, 583

Diebstahlsicherungen 584–586

Containertechnik 587–599

Ersatzteile für Kühlaggregate 600–605

Schutzausrüstung GGVS/ADR 606

Warntafeln 607–616

Rundöse
DIN 7332

Höhe	Innen-∅	Material	Oberfläche	Bestell-Nr.
7,8 mm	12 mm	Stahl	verzinkt	**9630 001 155**
8,4 mm	14 mm	Stahl	verzinkt	**9630 001 290**
8,8 mm	16 mm	Stahl	verzinkt	**9630 011 601**
9,4 mm	20 mm	Stahl	verzinkt	**9630 001 300**
11,3 mm	25 mm	Stahl	verzinkt	**9639 000 001**
13 mm	40 mm	Stahl	verzinkt	**9630 000 210**
13 mm	40 mm	Nirosta		**9630 001 180**
13,1 mm	36 mm	Stahl	verzinkt	**9630 000 620**

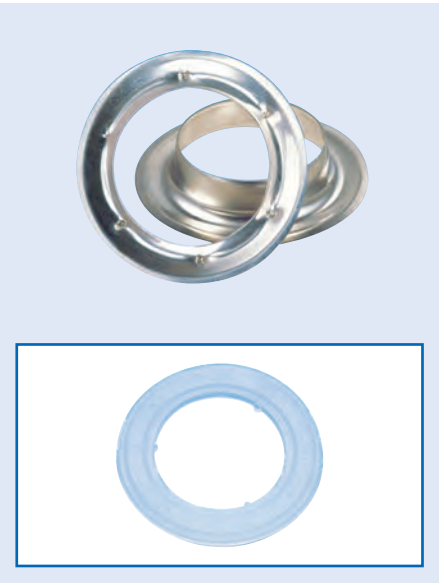

Zubehör

Beschreibung	Bestell-Nr.
Unterlegscheibe, Höhe 1,5 mm, Innen-∅ 25 mm, Außen-∅ 48,6 mm	**9630 001 000**
Unterlegscheibe, Höhe 1,5 mm, Innen-∅ 36 mm, Außen-∅ 56,3 mm	**9639 000 003**
Unterlegscheibe, Höhe 1,5 mm, Innen-∅ 40 mm, Außen-∅ 65 mm	**9630 000 460**

Rundöse
DIN 7332

Material Messing

Höhe	Innen-∅	Bestell-Nr.
8,4 mm	14 mm	**9630 000 605**
11,3 mm	25 mm	**9630 000 615**
13 mm	40 mm	**9630 000 625**

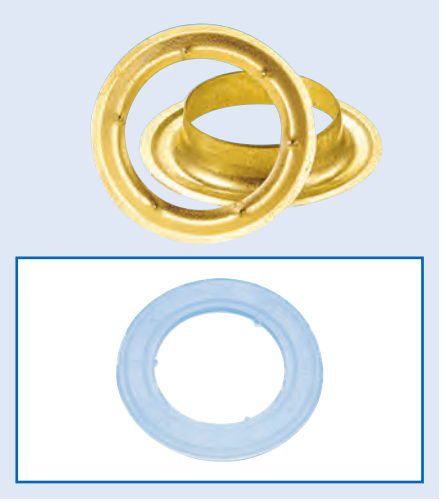

Zubehör

Beschreibung	Bestell-Nr.
Unterlegscheibe, Höhe 1,5 mm, Innen-∅ 25 mm, Außen-∅ 48,6 mm	**9630 001 000**
Unterlegscheibe, Höhe 1,5 mm, Innen-∅ 40 mm, Außen-∅ 65 mm	**9630 000 460**

Ovalöse

Innenlänge 42 mm
Innenbreite 22 mm
Innenhöhe 13 mm
Material Stahl
Oberfläche verzinkt

Bestell-Nr.
9630 000 220



Zubehör

Beschreibung	Bestell-Nr.
Unterlegscheibe, 42 x 22 x 1,5 mm	9630 000 650
Strippe, 180 x 25 mm	9630 001 070

Ovalöse

Material Messing

Länge	Breite	Höhe	Bestell-Nr.
17 mm	11 mm	8 mm	9630 000 630
42 mm	22 mm	13 mm	9630 000 450



Ovalöse

Länge 22,5 mm
Breite 13,5 mm
Höhe 9 mm
Material Messing
Oberfläche vernickelt

Bestell-Nr.
9081 022 212



Schlitzöse

Länge 40 mm
Breite 10 mm
Höhe 10,3 mm
Form oval
Oberfläche verzinkt

Bestell-Nr.
9630 000 635



Schlitzöse

Ausführung schmal
Länge 38 mm
Breite 8 mm
Höhe 10,3 mm
Form rechteckig
Oberfläche verzinkt

Bestell-Nr.
9630 001 295



Bügelkrampe
für Rundöse 36/40 mm und Ovalöse 42 x 22 mm

Gesamtlänge 71 mm
Breite 20 mm
Lochabstand 51 mm



Innenhöhe	Innenbreite	Oberfläche	Bestell-Nr.
21 mm	21 mm	verzinkt	**9630 000 655**
25 mm	21 mm	verzinkt	**9630 000 660**
30 mm	21 mm	verzinkt	**9081 314 460**
30 mm	21 mm	Nirosta	**9630 000 035**
38 mm	21 mm	verzinkt	**9630 000 320**
45 mm	21 mm	verzinkt	**9639 000 005**
55 mm	21 mm	verzinkt	**9630 000 665**
30 mm	26 mm	verzinkt	**9639 000 007**

Bügelkrampe
für Rundöse 36/40 mm und Ovalöse 42 x 22 mm

Ausführung mit 4 Nietlöchern
Gesamtlänge 65 mm
Breite 40 mm
Innenbreite 20 mm
Lochabstand 51 mm
Oberfläche verzinkt



Innenhöhe	Bestell-Nr.
25 mm	**9630 000 670**
30 mm	**9630 000 290**

Bügelkrampe
für 36/40 mm Rundöse und 42 x 22 mm Ovalöse

Ausführung mit quadratischer Platte
Gesamtlänge 40 mm
Breite 40 mm
Innenbreite 20 mm
Innenhöhe 30 mm
Lochabstand 26 mm
Oberfläche verzinkt



	Bestell-Nr.
	9630 000 340

Bügelkrampe
für Rundöse 36/40 mm und Ovalöse 42 x 22 mm

Ausführung klappbar
Gesamtlänge 72 mm
Breite 22 mm
Innenbreite 20 mm
Lochabstand 51 mm
Oberfläche verzinkt

nach Zollvorschrift



Innenhöhe	Bestell-Nr.
25 mm	**9630 000 685**
37 mm	**9630 000 010**
45 mm	**9630 000 020**
55 mm	**9630 000 690**

Bügelkrampe
für Rundöse 36/40 mm und Ovalöse 42 x 22 mm

Ausführung	klappbar, mit angeschweißter Gegenplatte
Gesamtlänge	45 mm
Breite	21 mm
Innenbreite	20 mm
Lochabstand	28 mm
Oberfläche	verzinkt

nach Zollvorschrift

Innenhöhe	Bestell-Nr.
25 mm	**9081 315 030**
37 mm	**9630 000 695**
45 mm	**9630 000 440**



Bügelkrampe
für Rundöse 36/40 mm und Ovalöse 42 x 22 mm

Ausführung	klappbar
Gesamtlänge	45 mm
Breite	20 mm
Innenbreite	20 mm
Lochabstand	28 mm
Oberfläche	verzinkt

nicht zollzulässig

Innenhöhe	Bestell-Nr.
37 mm	**9081 313 780**
45 mm	**9081 313 300**
55 mm	**9081 314 430**



Bügelkrampe
für Rundöse 40 mm und Ovalöse 42 x 22 mm

Gesamtlänge	76 mm
Breite	25 mm
Innenbreite	28 mm
Innenhöhe	30 mm
Lochabstand	55 mm
Oberfläche	verzinkt

Bestell-Nr.
9630 001 156



Flachkrampe
für Ovalöse 42 x 22 mm

Gesamtlänge	78 mm
Bügelbreite	28 mm
Höhe	18 mm
Lochabstand	57 mm
Oberfläche	feuerverzinkt

Bestell-Nr.
9630 000 070



Riemenkrampe
für Schlitzöse 27 x 8 mm und 27 x 7 mm

Breite	15 mm
Innenbreite	16 mm
Lochabstand	34 mm
Oberfläche	verzinkt

Höhe	Bestell-Nr.
11 mm	9630 000 060
15 mm	9630 000 055
17 mm	9630 000 056

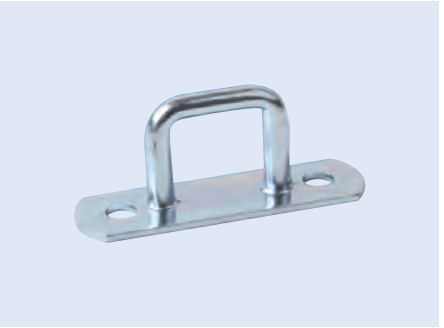

Riemenkrampe
für Schlitzöse 38 x 8 mm

Ausführung	mittelgroß
Breite	15 mm
Innenbreite	22 mm
Höhe	15 mm
Gesamtlänge	61 mm
Lochabstand	46 mm
Oberfläche	verzinkt

Bestell-Nr.
9630 001 170



Riemenkrampe
für Schlitzöse 38 x 8 mm und 40 mm

Breite	15 mm
Innenbreite	26 mm
Lochabstand	51 mm
Oberfläche	verzinkt

Höhe	Bestell-Nr.
16 mm	9630 000 040
20 mm	9630 000 061
25 mm	9630 000 050
30 mm	9630 000 092
35 mm	9630 000 093



Riemenkrampe
nach Zollvorschrift

Ausführung	klappbar
Gesamtlänge	72 mm
Breite	20 mm
Innenbreite	20 mm
Höhe	25 mm
Lochabstand	51 mm
Oberfläche	verzinkt

Bestell-Nr.
9630 001 201



Drehverschluss
für Ovalöse 42 x 22 mm

Ausführung	mit Nirosta-Feder
Länge	66 mm
Breite	15 mm
Höhe	17 mm
Lochabstand	51 mm
Oberfläche	verzinkt

Bestell-Nr.
9630 000 080



Drehverschluss
für Ovalöse 42 x 22 mm

Ausführung	klappbar, mit Nirosta-Feder
Länge	66 mm
Breite	15 mm
Höhe	21 mm
Lochabstand	51 mm
Oberfläche	verzinkt

Bestell-Nr.
9630 000 081



Drehverschluss
für Ovalöse 42 x 22 mm

Länge	70 mm
Breite	34 mm
Höhe	13 mm
Lochabstand	53 mm
Farbe	grau
Material	Polyamid

Bestell-Nr.
9630 000 705

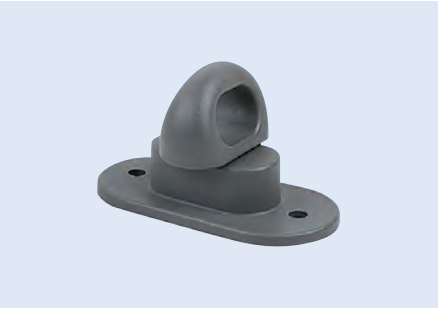

Drehverschluss
für Ovalöse 22,5 x 12,5 mm

Länge	41 mm
Breite	12,5 mm
Höhe	11 mm
Lochabstand	30,5 mm
Material	Messing

Bestell-Nr.
9630 001 220



Drehverschluss
für Ovalöse 17 x 11 mm

Länge	35 mm
Breite	13 mm
Höhe	8 mm
Lochabstand	23,5 mm
Material	Messing
Oberfläche	vernickelt

Bestell-Nr.
9630 001 335



Drehverschluss
für Ovalöse 17 x 11 mm

Länge	35 mm
Breite	13 mm
Lochabstand	23,5 mm
Material	Messing

Höhe	Bestell-Nr.
8 mm	9630 000 710
11 mm	9639 000 009



Planenhaken

Ausführung	verstärkt, mit abgerundeten Kanten
Länge	66 mm
Breite	20 mm
Lochabstand	20 mm
Material	Kunststoff

Anwendungsbereich
für Schleuderverschluss

Farbe	Bestell-Nr.
grau	9630 000 250
weiß	9630 001 190



Zubehör

Beschreibung	Bestell-Nr.
Nietunterlage, weiß, 36 x 16 x 12 mm, Lochabstand 20 mm	9630 000 755
Nietunterlage, weiß, 67 x 16 x 10 mm, Lochabstand 51 mm	9630 001 205

Planenhaken

Ausführung	geschlossene Form
Farbe	weiß
Länge	62 mm
Breite	20 mm
Lochabstand	20 mm
Material	Kunststoff

Bestell-Nr.
9630 001 101

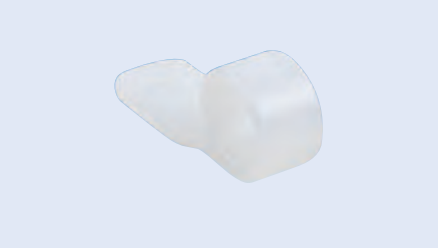

Planenhaken

Ausführung gestanzt
Länge 50 mm
Breite 39 mm
Oberfläche verzinkt

Bestell-Nr.
9630 000 730

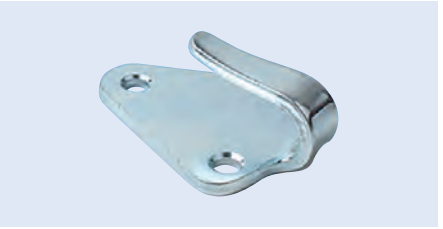

Planenhaken

Oberfläche feuerverzinkt

Ausführung	Länge	Breite	Bestell-Nr.
klein	50 mm	40 mm	9630 000 090
groß	55 mm	45 mm	9081 311 260



Planenhaken

Länge 39 mm
Breite 47 mm
Lochabstand 34 mm
Oberfläche verzinkt

Bestell-Nr.
9639 000 011



Planenhaken

Länge 50 mm
Breite 41 mm
∅ 18 mm
Oberfläche feuerverzinkt

Bestell-Nr.
9630 001 065



Planenhaken

Farbe grau
Länge 45 mm
Breite 45 mm
Material Kunststoff

Bestell-Nr.
9630 000 530



Planenhaken

Ausführung zum Anschweißen
Gesamtlänge 82 mm
∅ 8 mm
Oberfläche blank

Bestell-Nr.
9081 413 450



Flachhaken

Lochabstand 20 mm

Länge	Breite	Stärke	Oberfläche	Bestell-Nr.
55 mm	13 mm	3 mm	verzinkt	9634 032 001
68 mm	15 mm	2,5 mm	verzinkt	9630 000 420
68 mm	15 mm	2,5 mm	feuerverzinkt	9630 000 725
74 mm	15 mm	2 mm	verzinkt	9639 000 013

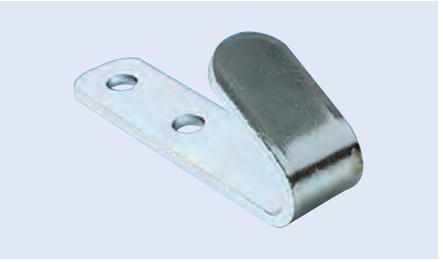

Abspannhaken

Länge 65 mm
Breite 20,5 mm
Lochabstand 45 mm
Oberfläche verzinkt

Bestell-Nr.
9634 114 501



Ringhaken

Länge 49 mm
Breite 45 mm
∅ 18 mm
Material Kunststoff

Bestell-Nr.
9630 000 300

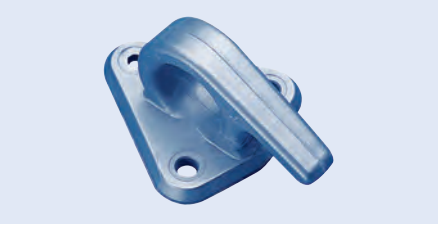

Ringhaken

Länge 50 mm
Breite 45 mm
∅ 18 mm
Oberfläche feuerverzinkt

Bestell-Nr.
9630 000 310



S-Haken

Oberfläche verzinkt

Länge	∅	Stärke	Bestell-Nr.
30 mm	9 mm	3 mm	**9630 462 300**
40 mm	11 mm	3,8 mm	**9630 000 330**
45 mm	15 mm	4,2 mm	**9630 000 470**
60 mm	18 mm	5,7 mm	**9630 000 480**



Karabinerhaken

Länge 46 mm
Bügelbreite 25 mm
Oberfläche verzinkt
∅ 12 mm

Bestell-Nr.
9630 000 745



Nietunterlage

Breite 16 mm
Farbe weiß
Material Kunststoff

Höhe	Lochabstand	Bestell-Nr.
12 mm	20 mm	**9630 000 755**
10 mm	51 mm	**9630 001 205**

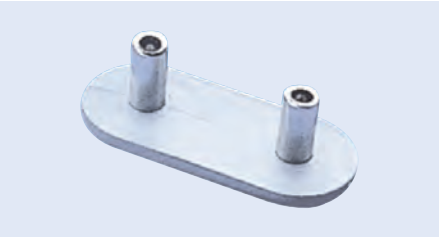

Nietunterlage

Material PE

Ausführung	∅	Lochabstand	Farbe	Bestell-Nr.
1-Loch	17,5 mm		transparent	**9630 000 760**
2-Loch		20 mm	transparent	**9630 000 765**
2-Loch		25 mm	grau	**9630 000 775**
2-Loch		34 mm	transparent	**9630 000 780**
2-Loch		51 mm	transparent	**9630 000 785**

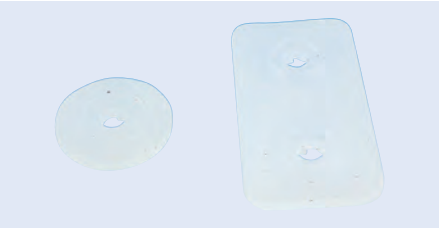

Nietunterlage

Ausführung 1-Loch
∅ 18 mm
Farbe beige
Material Riemenmaterial

Bestell-Nr.
9630 505 014

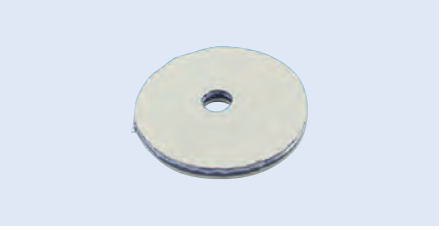

Hohlniet

Material Stahl
Oberfläche verzinkt

Das zu vernietende Material sollte 3-5 mm dünner sein als die Länge der Hohlniete.

Ausführung	Länge	Außen-∅	Bestell-Nr.
Calott	10 mm	10 mm	**9630 000 790**
Calott	12 mm	13 mm	**9630 000 795**
Doppel-Calott	10 mm	10 mm	**9639 000 023**
Doppel-Calott	12 mm	13 mm	**9639 000 027**



Hohlniet

Länge 14 mm
Außen-∅ 13 mm
Material Stahl
Oberfläche verzinkt

Das zu vernietende Material sollte 3-5 mm dünner sein als die Länge der Hohlniete.

Ausführung	Bestell-Nr.
Calott	**9630 000 800**
Doppel-Calott	**9632 021 850**

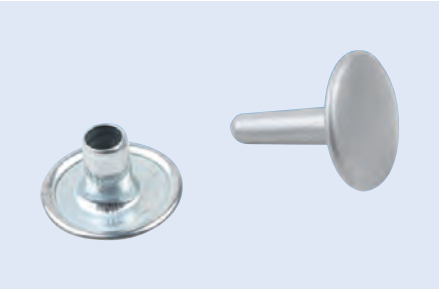

Planenseil

∅ 8 mm

cadmiumfrei

Länge	Material	Farbe	Bestell-Nr.
100 m	Kunststoff	transparent	**9081 311 130**
100 m	Kunststoff, mit Nyloneinlage	transparent	**9630 000 510**
100 m	Kunststoff	silber	**9630 000 120**
100 m	Sisal	transparent	**9081 314 370**
250 m	Sisal	transparent	**9630 001 195**

Zubehör

Beschreibung	Bestell-Nr.
Würgeklemme, verzinkt, ∅ 8 mm	**9630 000 885**
Würgeklemme, verzinkt, ∅ 10 mm	**9630 000 075**



Seilendverschluss

Oberfläche verzinkt

Ausführung	Länge	∅	Abb.	Bestell-Nr.
ohne Simplexhaken	57 mm	6 mm	1	**9630 001 045**
ohne Simplexhaken	70 mm	8 mm	1	**9630 000 845**
ohne Simplexhaken	70 mm	10 mm	1	**9630 001 310**
mit Simplexhaken	90 mm	6 mm	2	**9630 000 855**
mit Simplexhaken	120 mm	8 mm	2	**9630 000 130**
mit Simplexhaken	120 mm	9 mm	2	**9630 001 235**
mit Simplexhaken	120 mm	10 mm	2	**9630 000 860**

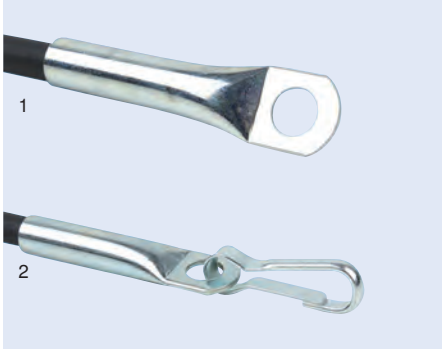

Simplex-Haken

Norm DIN 5287
Oberfläche verzinkt



Länge	∅	Bestell-Nr.
40 mm	9 mm	**9639 000 017**
55 mm	10 mm	**9630 000 735**

Zollseil

Ausführung mit Stahldraht TIR



Länge	∅	Bestell-Nr.
100 m	8 mm	**9630 000 160**
250 m	6 mm	**9630 000 161**

Zollseil

Länge 42 m
∅ 8 mm



	Bestell-Nr.
	3003 430 877

Zollseil

∅ 6 mm



Länge	Ausführung	Bestell-Nr.
33 m		**8000 000 233**
41 m	mit Endverschlüssen	**8000 000 235**

Seilendverschluss

Oberfläche verzinkt

nach Zollvorschrift

Länge	∅	Bestell-Nr.
58 mm	6 mm	**9630 000 865**
70 mm	8 mm	**9081 314 390**

Zubehör

Beschreibung	Bestell-Nr.
Ovalrohrniet, Messing, ∅ 6 mm	**9630 000 830**
Ovalrohrniet, Messing, ∅ 8 mm	**9630 000 835**
Spitzniet, Aluminium, Länge 15 mm	**9081 314 410**



Werkzeug-Set
für Seilendverschluss

∅	Bestell-Nr.
6 mm	**9630 000 102**
8 mm	**9630 000 100**

Zubehör

Beschreibung	Bestell-Nr.
Spitze, gehärtet, für 6 und 8 mm	**9630 000 410**

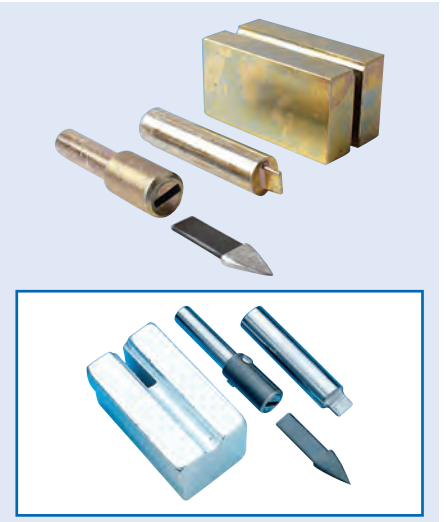

Zollband
TIR

Länge 50 m
Stärke 3 mm
Material PVC mit Gewebeeinlage
Zollnummer III B2-Z 1209 - 4/73

Breite	Bestell-Nr.
20 mm	**9630 000 171**
24 mm	**9630 000 170**

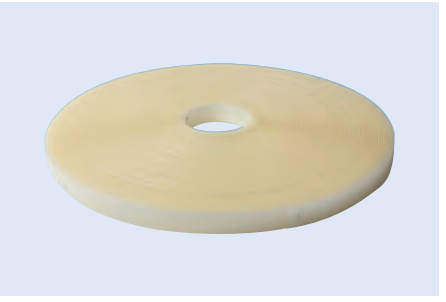

Zollnaht-Schweißband
TIR

Länge 250 m
Breite 9 mm
Farbe silber

	Bestell-Nr.
	9630 050 000



Klemmverschluss

Länge 74 mm
Breite 25 mm

Anwendungsbereich
für Zollband 24 x 3 mm

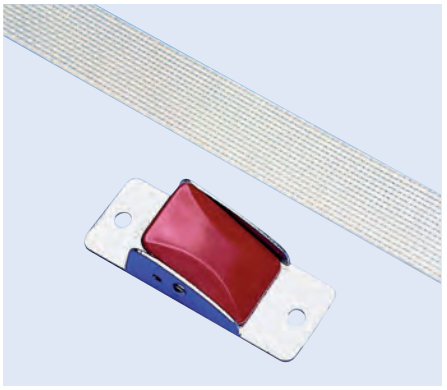

Bestell-Nr.
9633 602 400

Expanderseil

Länge 100 m

cadmiumfrei



Farbe	∅	Bestell-Nr.
grau	8 mm	9630 000 015
grün	8 mm	9630 000 875
schwarz	8 mm	9631 200 870
weiß	10 mm	9630 000 360

Zubehör

Beschreibung	Bestell-Nr.
Kunststoffkeil, ∅ 6/8 mm	9630 000 880
Würgeklemme, verzinkt, ∅ 8 mm	9630 000 885
Würgeklemme, verzinkt, ∅ 10 mm	9630 000 075
Seilklemme, verzinkt, ∅ 8 mm	9636 220 801

Expanderseil

Länge 100 m
Farbe schwarz
∅ 6 mm



Bestell-Nr.
9630 200 670

Spanngurt
Expander

beidseitig mit Spiralhaken konfektioniert

Farbe blau
∅ 9 mm

Länge	Bestell-Nr.
600 mm	2420 336 073
800 mm	2420 338 073
1000 mm	2420 331 073



Spiralhaken
für Expanderseil

Ausführung kunststoffummantelt
Farbe schwarz

Länge	Bügelbreite	∅	Bestell-Nr.
74 mm	13 mm	8 mm	9630 000 750
75 mm	16 mm	10 mm	9630 551 000



Karabinerhaken
für Expanderseil

Länge 72 mm
Bügelbreite 12 mm
∅ 8 mm
Farbe schwarz
Material Kunststoff

Bestell-Nr.
9630 000 091



Rundknopf

∅ 26 mm
Material Kunststoff

Anwendungsbereich
für Expanderseil 6 und 8 mm

Bestell-Nr.
9630 001 113



Gummistroppe

Länge 280 mm
Breite 40 mm
∅ 8 mm
Farbe schwarz
Material Gummi

Bestell-Nr.
9630 000 500

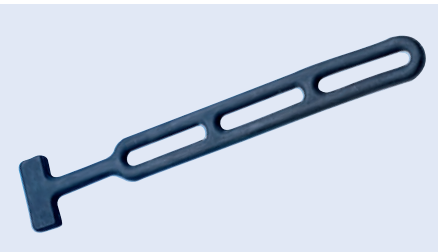

Gummistroppe

Breite 40 mm
∅ 10 mm

Länge	Bestell-Nr.
180 mm	9630 000 941
250 mm	9630 000 945



Spannring

∅ 8 mm
Material Gummi

Länge	Bestell-Nr.
200 mm	9630 000 380
250 mm	9630 000 390
400 mm	9630 000 350

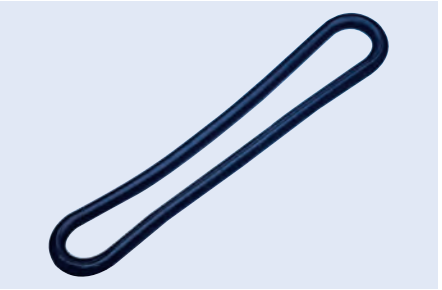

Spannband

Länge 10 m
Breite 32 mm
∅ 10 mm
Farbe schwarz
Material Gummi

Bestell-Nr.
9630 000 948

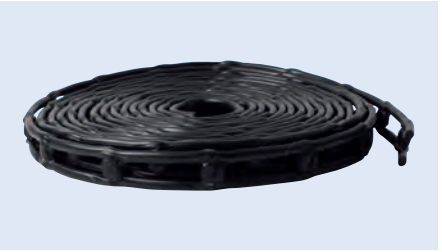

Schnallriemen

mit geschweißter Rollschnalle

Breite 20 mm
Lochabstand 22 mm
Farbe beige
Material Kunststoff

Länge	Bestell-Nr.
250 mm	9630 000 890
350 mm	9630 000 181
500 mm	9630 000 895
600 mm	9630 000 182



Schnallkappe

mit geschweißter Rollschnalle

Ausführung mit Unterlage
Länge 85 mm
Breite 20 mm
Lochabstand 20 mm
Farbe beige
Material Kunststoff

Bestell-Nr.
9630 000 200



Schnallkappe
mit geschweißter Rollschnalle

Ausführung	ohne Unterlage
Länge	85 mm
Breite	25 mm
Lochabstand	25 mm
Farbe	beige
Material	Kunststoff

Bestell-Nr.
9630 703 254

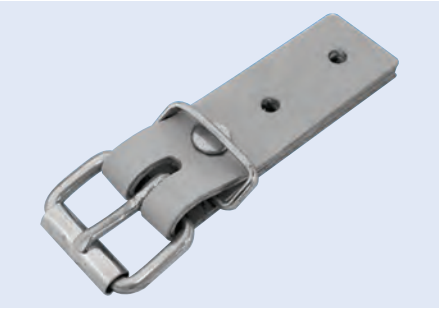

Strippe

Breite	25 mm
Lochabstand	20 mm
Farbe	beige
Material	Kunststoff

Länge	Bestell-Nr.
170 mm	9639 000 047
190 mm	9630 000 905

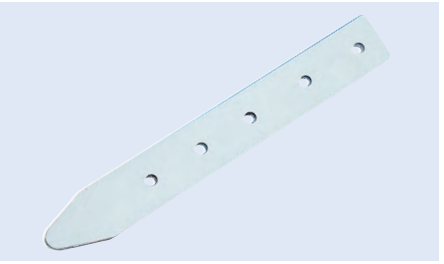

Riemenniet

Länge	15 mm
Kopf-∅	11 mm
∅	4 mm
Material	Aluminium
Norm	DIN 674

Bestell-Nr.
9630 000 825



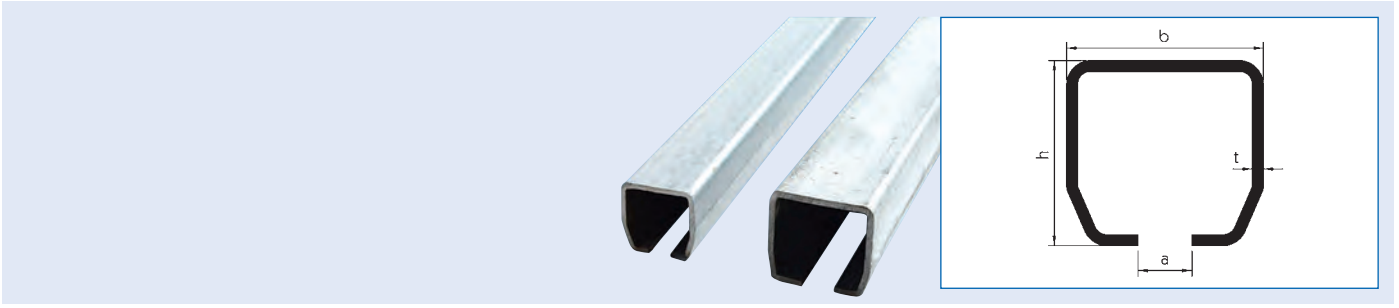

Laufschiene

Profil	45
Länge	6000 mm
a	8 mm
b	25 mm
h	24 mm
t	1,4 mm
Tragkraft	45 kg
Farbe	silber
Oberfläche	sendzimirverzinkt

Anwendungsbereich
für Seitenvorhang

Bestell-Nr.
9630 001 280

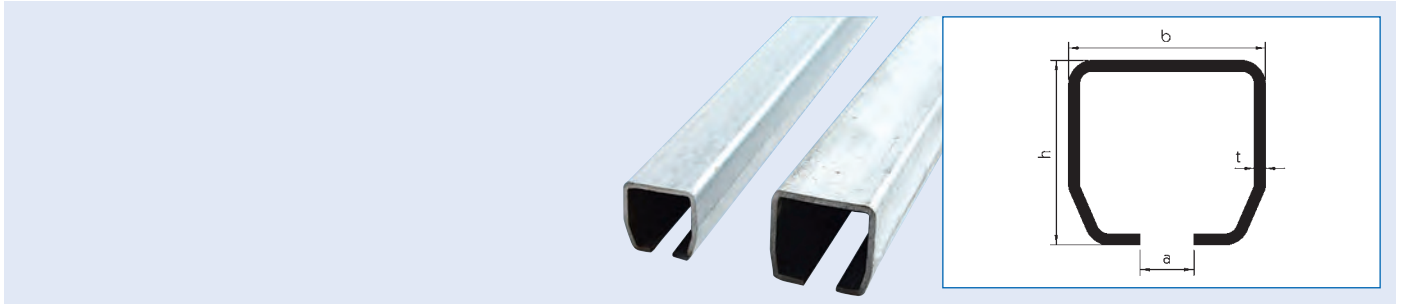

Laufschiene

Profil	100
Länge	6000 mm
a	8 mm
b	30 mm
h	28 mm
t	1,75 mm
Tragkraft	80 kg
Oberfläche	galvanisch, verzinkt

Bestell-Nr.
9081 215 920

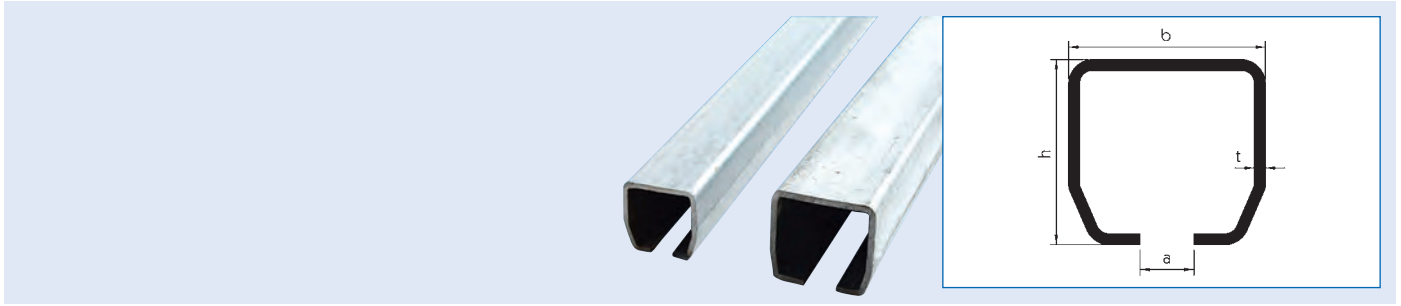

Laufschiene

Profil	300
Länge	6000 mm
a	11 mm
b	40 mm
h	35 mm
t	2,75 mm
Tragkraft	100 kg
Oberfläche	galvanisch, verzinkt

Bestell-Nr.
9081 215 930

Vorhangrolle

Länge 72 mm

passend für	Breite	Rollen-∅	Bestell-Nr.
Profil 45	19 mm	20 mm	**9630 001 255**
Profil 100	21 mm	22 mm	**9630 001 260**

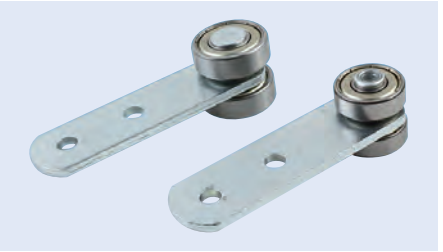

Doppelrolle

Ausführung mit Kugellager F = 200N
Oberfläche verzinkt

passend für	Länge	Breite	Rollen-∅	Bestell-Nr.
Profil 45	40 mm	19 mm	20 mm	**9630 001 265**
Profil 100	72 mm	21 mm	22 mm	**9630 001 270**



Laufrolle

passend für Profil 300
Ausführung sehr stabil
Länge 116 mm
Breite 26 mm
Rollen-∅ 28 mm
Oberfläche verzinkt

Bestell-Nr.
9631 103 001



Stahlprofil

Ausführung mit Aufnahme für Gummidichtung
Typ 52
Länge 7000 mm
Höhe 50 mm
Oberfläche verzinkt

Bestell-Nr.
9630 000 505

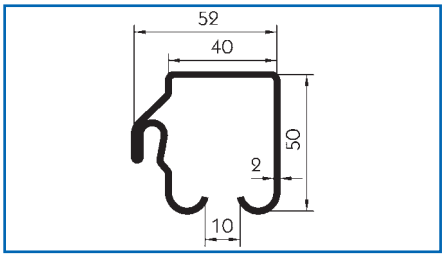

Vorhangrolle

Ausführung mit Gleitlager Typ G
Länge 120 mm
Breite 35 mm
Rollen-∅ 37 mm
Lochabstand 29 mm
Oberfläche verzinkt

Anwendungsbereich
für Stahlprofil 52

Bestell-Nr.
9630 000 146



Vorhangrolle

Ausführung	mit Kugellager
Länge	125 mm
Breite	40 mm
Rollen-∅	37 mm
Stärke	5 mm
Lochabstand	28 mm
Oberfläche	verzinkt

Anwendungsbereich
für Standardprofil

Bestell-Nr.
9630 001 370



Vorhangrolle

Länge	120 mm
Breite	30 mm
Rollen-∅	31 mm
Lochabstand	28 mm
Oberfläche	verzinkt

Anwendungsbereich
für kleine Profile

Bestell-Nr.
9630 001 274



Vorhangrolle

Länge	121 mm
Breite	32 mm
Rollen-∅	36 mm
Stärke	4 mm
Lochabstand	28 mm
Oberfläche	verzinkt

Anwendungsbereich
für Alu-Profil Typ A, B, C

Bestell-Nr.
9630 000 999



Doppelrolle

Ausführung	einseitig, mit Kugellager
Typ	162
Breite	19 mm
Rollen-∅	32 mm
Stärke	5 mm
Oberfläche	verzinkt

Bestell-Nr.
9081 344 201



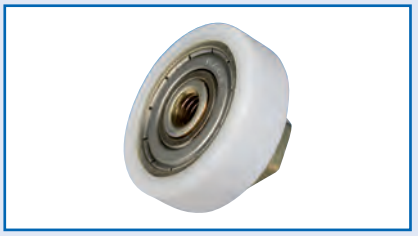

Zubehör

Beschreibung	Bestell-Nr.
Laufrolle, dazugehörend Linsenflachkopfschraube M6 x 25 (Bestellnummer 7771 018 913)	7771 026 011

Planenroller
für Schieberunge



Bestell-Nr.	Vergleichs-Nr.
7773 713 330	Schmitz 371333

Laufrolle
für Rungenlaufwagen

Ausführung mit Lasche



Bestell-Nr.
9840 030 450

Direktspanner

Typ	2000
Ausführung	mit Schraubeinstellung
Länge	160 mm
Breite	60 mm
Höhe	20 mm
Lochabstand	28 mm



Bestell-Nr.
9631 004 820

Kippsicherheitsspanner

Ausführung	mit Bremse, Gurt und Nirosta-Flachhaken
Länge	132 mm
Breite	62 mm
Höhe	20 mm
Material	Nirosta

Anwendungsbereich
für LKW-Seitenplanen-System

Dekra geprüft



Bestell-Nr.
9630 155 120

Kippsicherheitsspanner

Länge 132 mm
Breite 62 mm
Höhe 20 mm
Lochabstand 28 mm
Material Nirosta

Anwendungsbereich
für LKW-Seitenplanen-System

Ausführung	Bestell-Nr.
mit Gurt und Nirosta-Flachhaken	9630 001 341
mit Gurt und verzinktem Drahthaken	9630 001 340



Übertotpunktspanner

Länge 132 mm
Breite 62 mm
Höhe 20 mm
Lochabstand 28 mm
Material Nirosta

Anwendungsbereich
für LKW-Seitenplanen-System

Bestell-Nr.
9630 054 820

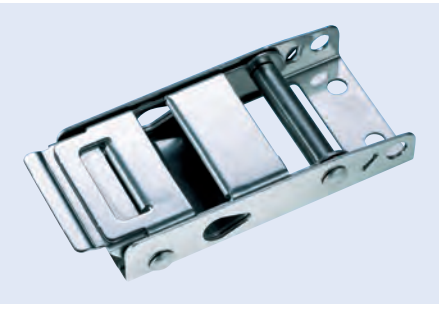

Übertotpunktspanner

Ausführung mit Gurt und Zink-Nickel-Flachhaken
Länge 152 mm
Breite 57 mm
Höhe 24 mm
Material Nirosta

Anwendungsbereich
für LKW-Seitenplanen-System

Bestell-Nr.
9631 134 908

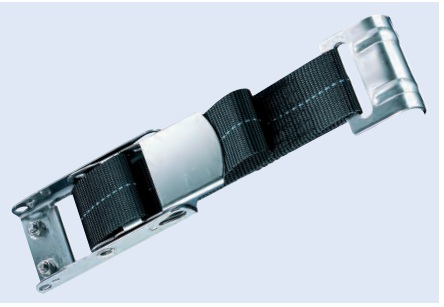

Übertotpunktspanner

Ausführung mit Gurt und Drahthaken
Länge 155 mm
Breite 65 mm
Höhe 25 mm
Lochabstand 28 mm
Material Nirosta

Anwendungsbereich
für LKW-Seitenplanen-System

Bestell-Nr.
9633 113 482



Übertotpunktspanner

Ausführung mit Gurt und Nirosta-Flachhaken
Länge 175 mm
Breite 45 mm
Höhe 25 mm
Lochabstand 28 mm
Material Nirosta

Anwendungsbereich
für LKW-Seitenplanen-System

Bestell-Nr.
9630 135 020



Ersatzgurtband
mit Flachhaken

Länge	Material	Bestell-Nr.
650 mm	Nirosta	**9690 226 543**
650 mm	Zink-Nickel	**9630 216 508**
850 mm	verzinkt	**9603 123 480**



Ersatzgurtband
mit Drahthaken

Oberfläche verzinkt

Länge	Bestell-Nr.
650 mm	**9633 120 654**
850 mm	**9631 204 800**



Gurtband

Belastbarkeit 2600 dAN
Zugfestigkeit 2400 kg
Abmessung 45 x 2,3 mm
Farbe schwarz
Material Polyester

Bestell-Nr.
9630 000 502

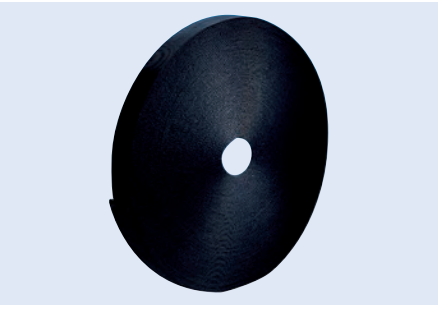

Gegenplatte

Länge 45 mm
Breite 20 mm
Stärke 1,5 mm
Lochabstand 28 mm
Material Nirosta

Bestell-Nr.
9630 252 820

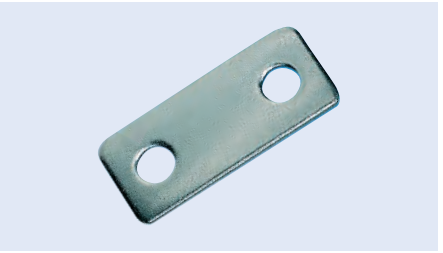

Gegenplatte

Länge 45 mm
Breite 20 mm
Stärke 2 mm
Lochabstand 28 mm
Gewinde M6 x 14
Material Nirosta

Anwendungsbereich
für LKW-Seitenplanen-System

Lieferumfang
mit 2 Schrauben und 2 Muttern

Bestell-Nr.
9630 000 145



Planenspannratsche
Typ R44

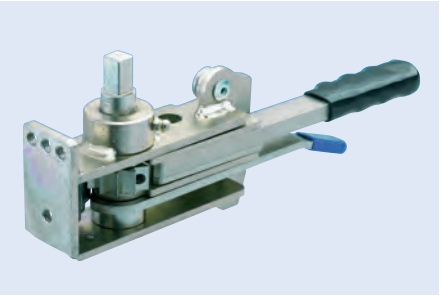

Ausführung	mit Vierkantaufnahme 12 x 12 mm
Länge	160 mm
Höhe	40 mm
Breite	70 mm

Einbauort	Bestell-Nr.
vorne links, hinten rechts	**9630 114 401**
vorne rechts, hinten links	**9630 124 401**

EUROPART

Planenspannratsche
Typ R45

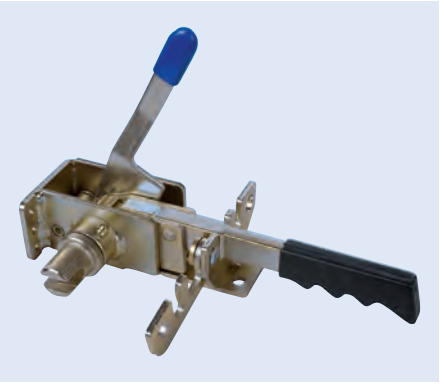

Ausführung	mit Schlitzaufnahme
Länge	160 mm
Höhe	50 mm
Breite	70 mm

Einbauort	Bestell-Nr.
vorne links, hinten rechts	**9631 134 810**
vorne rechts, hinten links	**9631 134 820**

Planenspannratsche



Ausführung	mit Schlitzaufnahme
Länge	160 mm
Breite	40 mm
Höhe	70 mm

Einbauort	Bestell-Nr.
vorne links, hinten rechts	**9840 905 493**
vorne rechts, hinten links	**9840 905 593**

Planenspannratsche
Tender

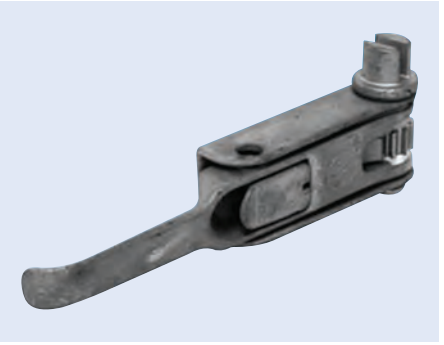

Ausführung	mit Schlitzaufnahme
Einbauort	hinten
Länge	133 mm
Breite	37 mm
Höhe	50 mm
Oberfläche	verzinkt

Einbauseite	Bestell-Nr.
links	**9089 051 110**
rechts	**9089 051 120**

Planenspannratsche
Tender

Ausführung mit Vierkantaufnahme 12 x 12 mm
Einbauort hinten
Länge 133 mm
Breite 36 mm
Höhe 50 mm
Oberfläche verzinkt

Einbauseite	Bestell-Nr.
links	9089 051 010
rechts	9089 051 020

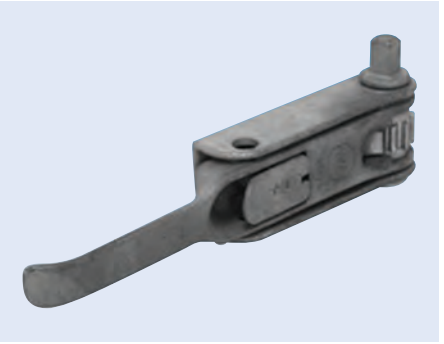

Planenspannratsche

Ausführung mit ∅ 25 mm Schlitzaufnahme
Gesamtlänge 290 mm
Breite 35 mm
Höhe 81 mm
∅ 25 mm
Material Stahl
Oberfläche galvanisiert, dacrometisiert

Einbauseite	Bestell-Nr.
links	3002 430 134
rechts	3002 430 133

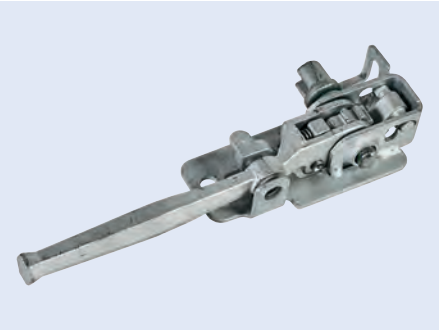

Planenspannratsche

Ausführung mit 12 x 12 mm Vierkantaufnahme
Gesamtlänge 290 mm
Breite 35 mm
Höhe 81 mm
Material Stahl
Oberfläche galvanisiert, dacrometisiert

Einbauseite	Bestell-Nr.
links	3002 414 555
rechts	3002 414 556

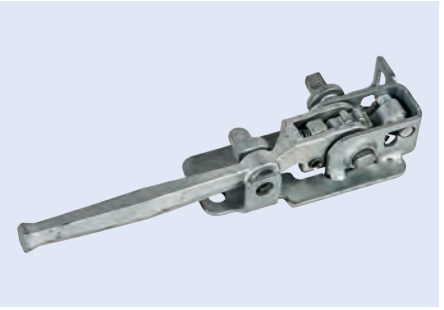

Planenspannratsche

Einbauort hinten
Länge 280 mm
Breite 40 mm
Höhe 66 mm
Material Stahl
Oberfläche beschichtet

Einbauseite	Bestell-Nr.
links	4245 815 100
rechts	4245 815 101

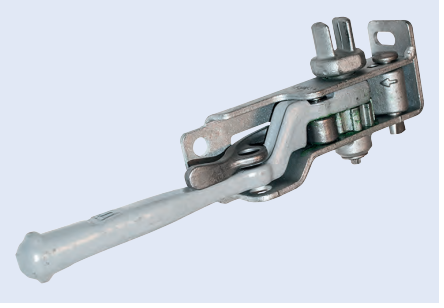

Planenspannratsche

Einbauort vorne

Einbauseite	Bestell-Nr.	Vergleichs-Nr.
links	**7771 034 432**	Schmitz 1034432
rechts	**7771 034 433**	Schmitz 1034433



Spanngetriebe

Ausführung mit Vierkantaufnahme 12 x 12 mm
Breite 30 mm
Höhe 30 mm
Tiefe 63 mm
Vierkant 10 mm
Oberfläche verzinkt

Bestell-Nr.
9089 000 050

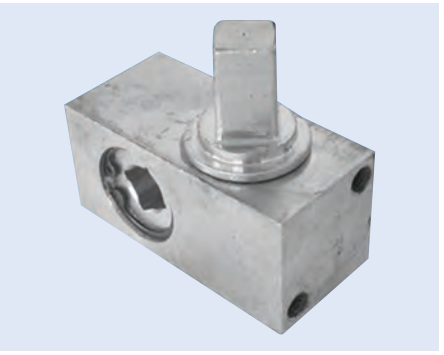

Spanngetriebe
für Handkurbel

Ausführung mit Schlitzaufnahme
Breite 50 mm
Höhe 50 mm
Tiefe 78 mm
Vierkant 14 mm
Oberfläche grundiert

Bestell-Nr.
9089 048 930

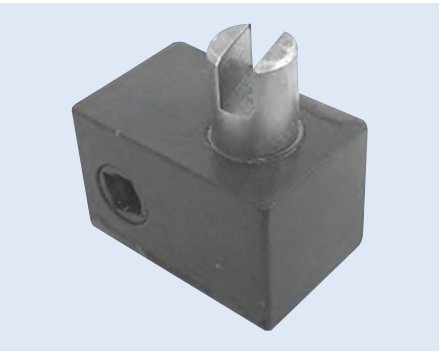

Spanngetriebe
für Handkurbel

Typ 40
Ausführung mit Schlitzaufnahme
Einbauseite links/rechts
Breite 38 mm
Höhe 38 mm
Tiefe 73 mm
Vierkant 14 mm
Oberfläche verzinkt

Bestell-Nr.
7809 900 006

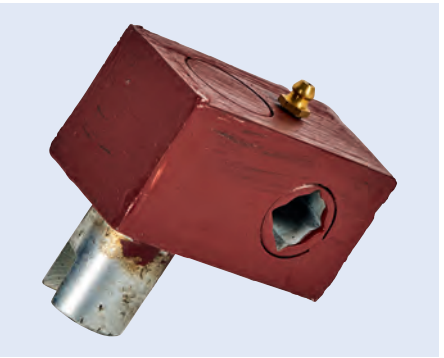

Handkurbel
für Spanngetriebe

Vierkant 14 mm
Oberfläche verzinkt

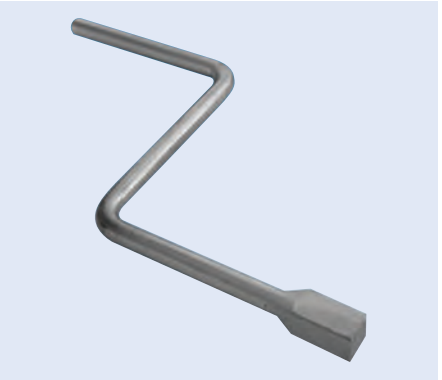

Bestell-Nr.
9840 909 693

Handkurbel

Einbauseite links/rechts
Vierkant 10/14 mm
Oberfläche verzinkt

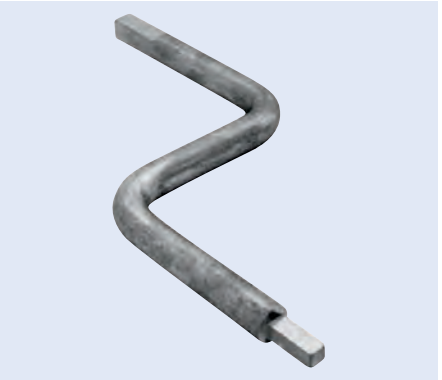

Bestell-Nr.
9080 000 521

Spanngetriebe
mit Kurbel

Einbauort hinten
Material Gusseisen
Oberfläche chromatiert

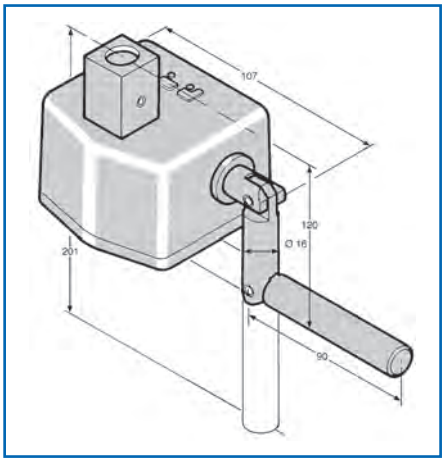

Einbauseite	Bestell-Nr.
links	8000 004 926
rechts	8000 004 932

Spanngetriebe
mit Kurbel

Ausführung mit Vierkantaufnahme
Einbauort hinten

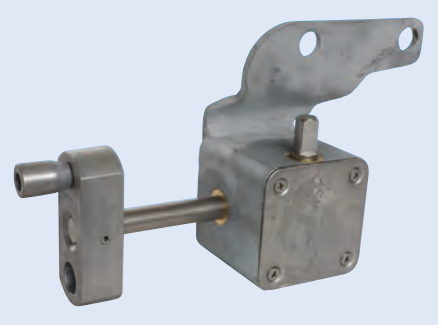

Einbauseite	Bestell-Nr.	Vergleichs-Nr.
links	7774 200 930	Schmitz 420093
rechts	7774 200 920	Schmitz 420092

Rundprofil

Länge 2700 mm
∅ 27 mm
Material Aluminium

Anwendungsbereich
für Zeltkeder 13 mm

Bestell-Nr.
9631 227 300

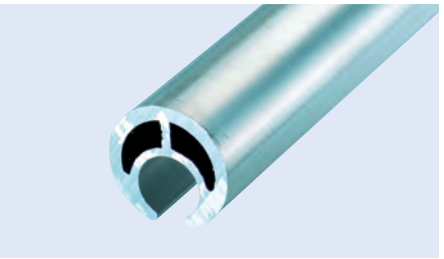

Rundprofil

Länge 3000 mm
∅ 27 mm
Material Aluminium

Anwendungsbereich
für Zeltkeder 13 mm

Bestell-Nr.
9631 123 030

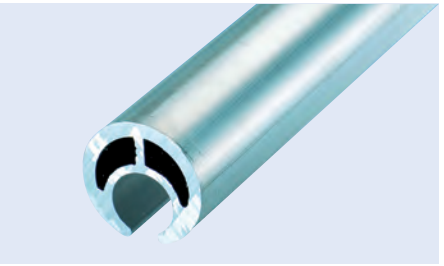

Rundprofil
für Seitenspannplanen-Systeme

Länge 3300 mm
∅ 27 mm
Material Aluminium

Anwendungsbereich
für Zeltkeder 13 mm

Bestell-Nr.
9630 123 330



Zubehör

Beschreibung	Bestell-Nr.
Adapter, ∅ 27 mm, oben, Messing	9080 900 312
Adapter, ∅ 27 mm, unten, mit Innenvierkant 12 x 12 mm	9080 900 322

Adapter
für PWP Planenspanner mit Vierkantansatz

Ausführung mit Innenvierkant 12 x 12 mm
Einbauort unten
Länge 60 mm
∅ 27 mm
Material rostfreier Edelstahl

Bestell-Nr.
9080 025 355



Adapter
für kleines Planenspannrohr

Ausführung	mit Schlitz
Einbauort	unten
Länge	60 mm
∅	27 mm
Material	Nirosta

Bestell-Nr.
9631 083 520



Adapter
für kleines Planenspannrohr

Ausführung	mit Innenvierkant 12 x 12 mm
Einbauort	unten
Länge	60 mm
∅	27 mm
Material	Messing

Bestell-Nr.
9630 083 211



Adapter
für kleines Planenspannrohr

Einbauort	oben
Länge	60 mm
∅	27 mm
Material	Messing

Bestell-Nr.
9630 082 711



Adapter
für Aluminium-Planenspannrohr

Ausführung	mit Innenvierkant 12 x 12 mm
Einbauort	unten
Länge	55 mm
∅	34 mm
Material	Messing

Bestell-Nr.
9633 104 341



Adapter
für Aluminium-Planenspannrohr

Typ	R34
Ausführung	mit Schlitz V2A
Einbauort	unten
∅	34 mm
Material	Edelstahl

Bestell-Nr.
9080 999 210



Adapter
für Aluminium-Planenspannrohr

Ausführung	mit Spitze
Einbauort	oben
Länge	120 mm
∅	34 mm
Material	Messing

Bestell-Nr.
9631 043 611

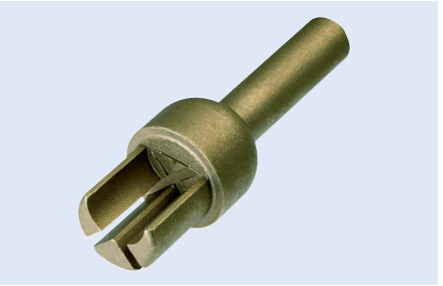

Adapter
für Aluminium-Planenspannrohr

Ausführung	mit Innenvierkant
Einbauort	unten
Länge	55 mm
∅	34 mm
Material	Nirosta

Bestell-Nr.
9631 043 320



Rundprofil

Länge	3115 mm
∅	25 mm

Bestell-Nr.	Vergleichs-Nr.
7777 108 140	Schmitz 710814

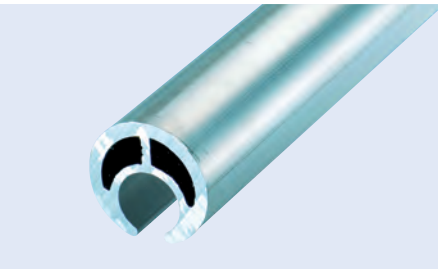

Adapter
für Planenspannrohr

Bestell-Nr.	Vergleichs-Nr.
7776 428 110	Schmitz 642811



Adapter
für Planenspannrohr

∅ 25 mm

Bestell-Nr.	Vergleichs-Nr.
7776 453 400	Schmitz 1074432



Einhakprofil

Typ AE
Länge 3300 mm
Breite 19 mm
Höhe 61 mm
Material Aluminium

Bestell-Nr.
9630 013 330

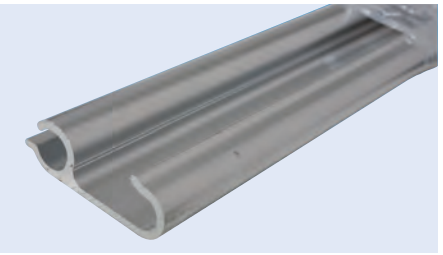

Einhakprofil

Typ BE
Breite 20 mm
Höhe 70 mm
Material Aluminium

Länge	Bestell-Nr.
3000 mm	9631 033 030
3300 mm	9630 033 330

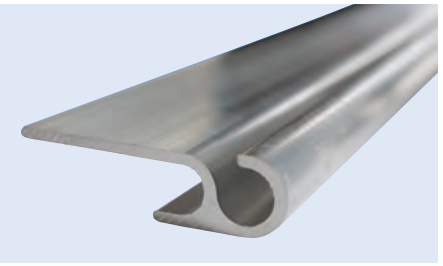

Einhakprofil

Länge 3300 mm
Material Aluminium

Bestell-Nr.
9840 901 293

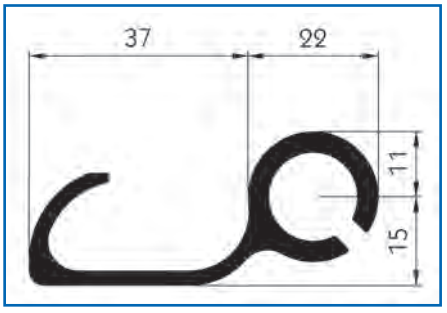

Planen-Reparaturset

32-teilig

selbstklebend, mit hoher Klebekraft vor Ort in wenigen Minuten dauerhaft repariert

Lieferumfang
3 Stück 300 x 200 mm, 3 Stück 200 x 200 mm, 4 Stück 300 x 100 mm, 4 Stück 200 x 100 mm, 6 Stück 100 x 100 mm, 6 Stück 200 x 50 mm, 6 Stück 100 x 50 mm

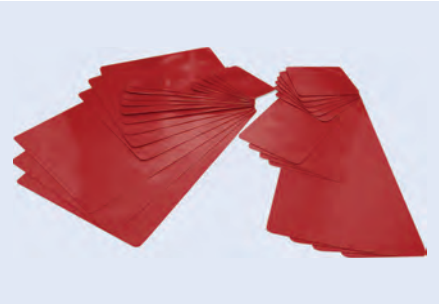

Abbildung entspricht 1231 700 014

Farbe	Farbcode	Bestell-Nr.
elfenbein	RAL 1014	**1231 700 022**
zinkgelb	RAL 1018	**1231 700 017**
ginstergelb	RAL 1032	**1231 700 025**
reinorange	RAL 2004	**1231 700 024**
tieforange	RAL 2011	**1231 700 021**
feuerrot	RAL 3000	**1231 700 014**
ultramarinblau	RAL 5002	**1231 700 012**
saphirblau	RAL 5003	**1231 700 026**
enzianblau	RAL 5010	**1231 700 030**
lichtblau	RAL 5012	**1231 700 018**
kobaltblau	RAL 5013	**1231 700 027**
königsblau	RAL 543	**1231 700 029**
smaragdgrün	RAL 6001	**1231 700 016**
moosgrün	RAL 6005	**1231 700 028**
gelbgrün	RAL 6018	**1231 700 023**
braungrau	RAL 7013	**1231 700 020**
lichtgrau	RAL 7035	**1231 700 015**
schwarz	RAL 9005	**1231 700 019**
silber	RAL 9006	**1231 700 013**
weiß	RAL 9010	**1231 700 011**



Planen-Reparaturset

Easy Patch 50, 10-teilig

Lieferumfang
2 Stück 400 x 50 mm, 3 Stück 300 x 50 mm, 3 Stück 200 x 50 mm, 2 Stück 100 x 50 mm, 1 Schneidschablone, 10 Entfettungspads

Farbe	Farbcode	Bestell-Nr.
elfenbein	RAL 1014	**1231 700 043**
zinkgelb	RAL 1018	**1231 700 038**
ginstergelb	RAL 1032	**1231 700 039**
reinorange	RAL 2004	**1231 700 045**
tieforange	RAL 2011	**1231 700 040**
feuerrot	RAL 3000	**1231 700 036**
ultramarinblau	RAL 5002	**1231 700 032**
saphirblau	RAL 5003	**1231 700 046**
enzianblau	RAL 5010	**1231 700 050**
lichtblau	RAL 5012	**1231 700 034**
kobaltblau	RAL 5013	**1231 700 047**
königsblau	RAL 543	**1231 700 049**
smaragdgrün	RAL 6001	**1231 700 041**
moosgrün	RAL 6005	**1231 700 048**
gelbgrün	RAL 6018	**1231 700 044**
braungrau	RAL 7013	**1231 700 042**
lichtgrau	RAL 7035	**1231 700 033**
schwarz	RAL 9005	**1231 700 037**
silber	RAL 9006	**1231 700 035**
weiß	RAL 9010	**1231 700 031**





Planen-Reparaturset

Easy Patch 100, 10-teilig

Lieferumfang
2 Stück 400 x 100 mm, 3 Stück 300 x 100 mm, 3 Stück 200 x 100 mm, 2 Stück 100 x 100 mm, 1 Schneidschablone, 10 Entfettungspads

Farbe	Farbcode	Bestell-Nr.
elfenbein	RAL 1014	**1231 700 064**
zinkgelb	RAL 1018	**1231 700 059**
ginstergelb	RAL 1032	**1231 700 061**
reinorange	RAL 2004	**1231 700 063**
tieforange	RAL 2011	**1231 700 057**
feuerrot	RAL 3000	**1231 700 058**
ultramarinblau	RAL 5002	**1231 700 053**
saphirblau	RAL 5003	**1231 700 066**
enzianblau	RAL 5010	**1231 700 070**
lichtblau	RAL 5012	**1231 700 054**
kobaltblau	RAL 5013	**1231 700 067**
königsblau	RAL 543	**1231 700 069**
smaragdgrün	RAL 6001	**1231 700 060**
moosgrün	RAL 6005	**1231 700 068**
gelbgrün	RAL 6018	**1231 700 065**
braungrau	RAL 7013	**1231 700 062**
lichtgrau	RAL 7035	**1231 700 055**
schwarz	RAL 9005	**1231 700 056**
silber	RAL 9006	**1231 700 051**
weiß	RAL 9010	**1231 700 052**

Planenpflaster

selbstklebend, mit hoher Klebekraft vor Ort in wenigen Minuten dauerhaft repariert



Farbe	Farbcode	Abmessung	Bestell-Nr.
elfenbein	RAL 1014	300 x 200 mm	**1231 700 085**
zinkgelb	RAL 1018	300 x 200 mm	**1231 700 078**
ginstergelb	RAL 1032	300 x 200 mm	**1231 700 083**
reinorange	RAL 2004	300 x 200 mm	**1231 700 082**
tieforange	RAL 2011	300 x 200 mm	**1231 700 080**
feuerrot	RAL 3000	300 x 200 mm	**1231 700 074**
feuerrot	RAL 3000	500 x 210 mm	**1231 700 094**
ultramarinblau	RAL 5002	300 x 200 mm	**1231 700 072**
ultramarinblau	RAL 5002	500 x 210 mm	**1231 700 092**
saphirblau	RAL 5003	300 x 200 mm	**1231 700 086**
enzianblau	RAL 5010	300 x 200 mm	**1231 700 089**
lichtblau	RAL 5012	300 x 200 mm	**1231 700 076**
kobaltblau	RAL 5013	300 x 200 mm	**1231 700 087**
königsblau	RAL 543	300 x 200 mm	**1231 700 090**
smaragdgrün	RAL 6001	300 x 200 mm	**1231 700 077**
smaragdgrün	RAL 6001	500 x 210 mm	**1231 700 096**
moosgrün	RAL 6005	300 x 200 mm	**1231 700 088**
gelbgrün	RAL 6018	300 x 200 mm	**1231 700 084**
braungrau	RAL 7013	300 x 200 mm	**1231 700 081**
lichtgrau	RAL 7035	300 x 200 mm	**1231 700 075**
lichtgrau	RAL 7035	500 x 210 mm	**1231 700 095**
schwarz	RAL 9005	300 x 200 mm	**1231 700 079**
silber	RAL 9006	300 x 200 mm	**1231 700 073**
silber	RAL 9006	500 x 210 mm	**1231 700 093**
weiß	RAL 9010	300 x 200 mm	**1231 700 071**
weiß	RAL 9010	500 x 210 mm	**1231 700 091**

Handschweißgerät

ohne Düse

Spannung 230 V
Leistung 1600 W

Bestell-Nr.
9630 130 000



Breitschlitzdüse
für Handschweißgerät



Länge	Bestell-Nr.
20 mm	9630 001 149
40 mm	9630 001 150

Andrückrolle
mit Holzgriff

Anwendungsbereich
zur Planenbearbeitung



Ausführung	Breite	Abb.	Bestell-Nr.
mit Kugellager, einarmig	40 mm	1	9630 001 140
passend für Zollband 9 mm		2	9630 000 105

Einschlagstempel
rund

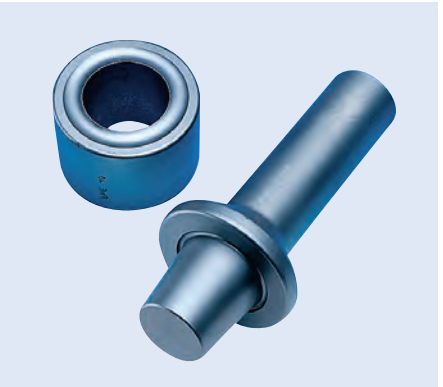

∅	Bestell-Nr.
10 mm	9630 001 158
12 mm	9630 001 160
14 mm	9630 001 075
16 mm	9635 001 160
20 mm	9630 001 305
25 mm	9630 000 095
36 mm	9639 000 051
40 mm	9630 000 240

Locheisen
rund



∅	Bestell-Nr.
5 mm	9630 001 350
6 mm	9630 001 355
8 mm	9630 001 360
10 mm	9630 001 365
12 mm	9630 001 165
14 mm	9630 001 348
16 mm	9630 001 346
36 mm	9639 000 053
40 mm	9630 001 110

Einschlagstempel
oval



Länge	Breite	Bestell-Nr.
22,5 mm	13,5 mm	**9630 052 200**
42 mm	22 mm	**9630 000 260**

Locheisen
oval



Länge	Breite	Bestell-Nr.
22,5 mm	13,5 mm	**9630 062 200**
40 mm	10 mm	**9639 000 055**
42 mm	22 mm	**9630 000 270**

Nietdöpper
für Vollniete

∅ 5 mm



Bestell-Nr.
9630 000 540

Kastensteckschlüssel

Länge 165 mm
Oberfläche verzinkt



Bestell-Nr.
9630 000 965

Einsteckbrett

Ausführung gehobelt und Kanten gerundet
Länge 3600 mm
Höhe 96 mm
Stärke 28 mm
Material Holz

Bestell-Nr.
9199 970 020



Einsteckbrett

Ausführung Kanten gerundet
Länge 4800 mm
Höhe 111 mm
Stärke 25,5 mm
Material Holz

Bestell-Nr.
9199 970 097



Einsteckbrett

Material Aluminium
Gesamthöhe 100 mm

Breite	Länge	Bestell-Nr.
25 mm	2500 mm	9086 210 451
25 mm	6000 mm	9086 210 450
30 mm	8000 mm	9086 110 410

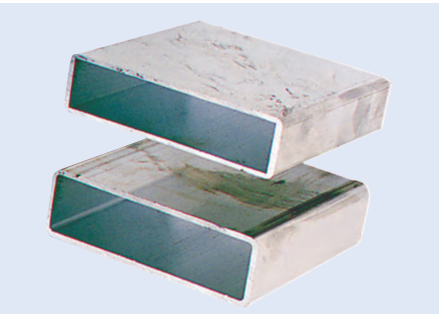

Zugstange

Ausführung verstellbar (1,45-2,25 m)

Anwendungsbereich
zum Ein- und Aushängen von Einstecklatten

Bestell-Nr.
9080 251 180

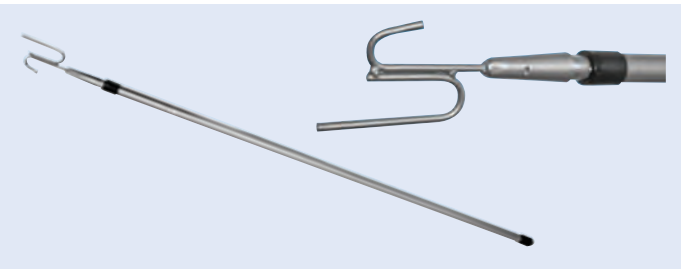

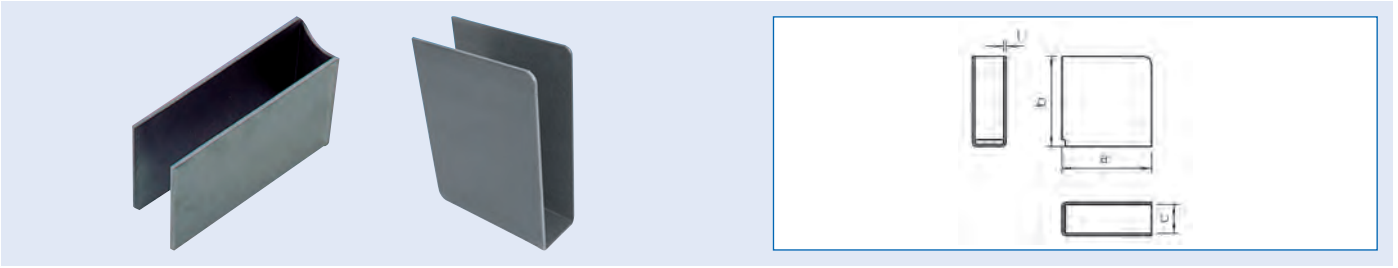

Einstecktasche
für Einsteckbrett

Ausführung einfach, offen
Oberfläche roh

a	b	c	t	Bestell-Nr.
80 mm	80 mm	25 mm	2,5 mm	**9081 312 250**
110 mm	80 mm	25 mm	2,5 mm	**9081 312 240**
80 mm	110 mm	28 mm	2,5 mm	**9081 312 220**

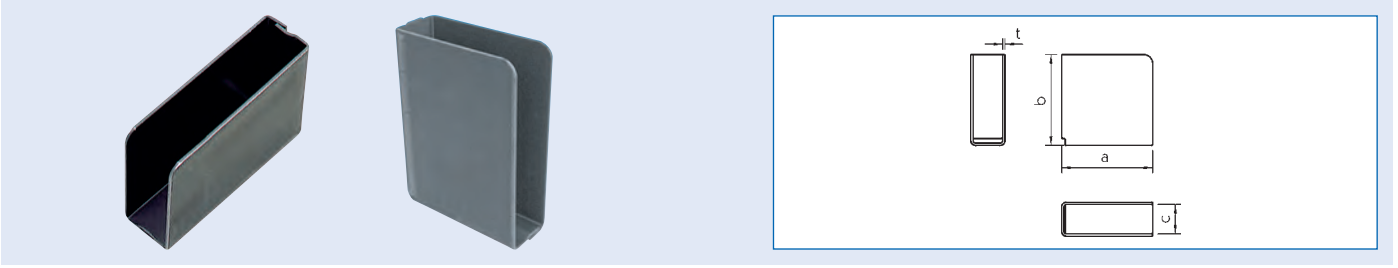

Einstecktasche
für Einsteckbrett

Ausführung einfach, hinten geschlossen
Oberfläche roh

a	b	c	t	Bestell-Nr.
50 mm	110 mm	25 mm	2,5 mm	**9081 312 310**
50 mm	110 mm	28 mm	2,5 mm	**9081 312 300**
100 mm	100 mm	30 mm	2,5 mm	**9081 313 370**

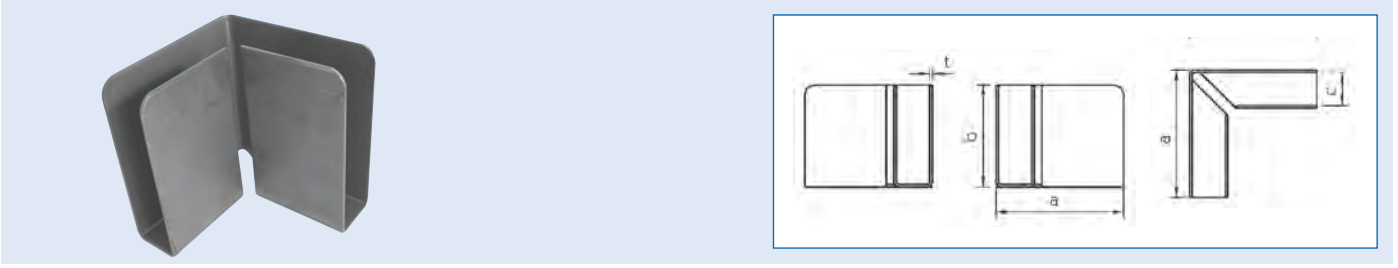

Einstecktasche
für Einsteckbrett

Ausführung doppelt, über Eck
Oberfläche roh

a	100 mm
b	110 mm
c	28 mm
t	2,5 mm

Bestell-Nr.
9081 312 350

Einstecktasche
für Curtainsider-Mittelrunge Variomaster 901, Code XL

Höhe 120 mm
Tiefe 60 mm
Oberfläche KTL-beschichtet

Bestell-Nr.
9089 012 000

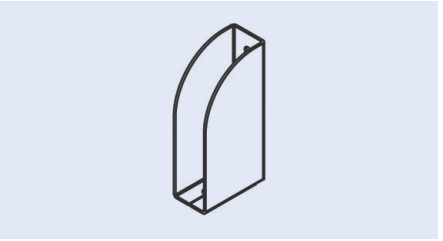

Lattendepot
für Curtainsider-Mittelrunge Variomaster 901, Code XL

Höhe 463 mm
Tiefe 60 mm
Oberfläche KTL-beschichtet

Bestell-Nr.
9089 011 000

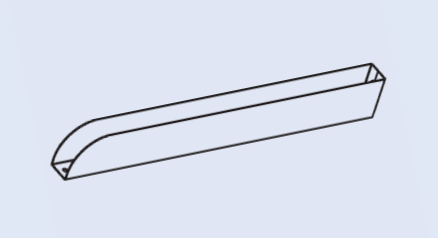

Lattendepot

Typ 910.5
Länge 600 mm
Tiefe 60 mm
Oberfläche beschichtet

Bestell-Nr.
9080 910 500

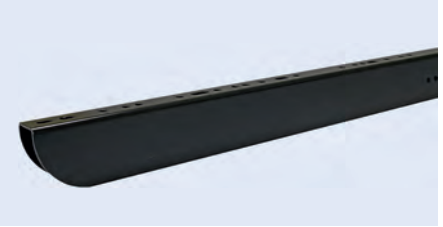

Planenrohr

Oberfläche verzinkt

Stablänge	∅	Bestell-Nr.
6300 mm	50 x 1,5 mm	9085 610 010
7300 mm	50 x 1,5 mm	9085 610 011
6300 mm	60 x 1,2 mm	9085 610 020
7300 mm	60 x 1,2 mm	9085 610 021

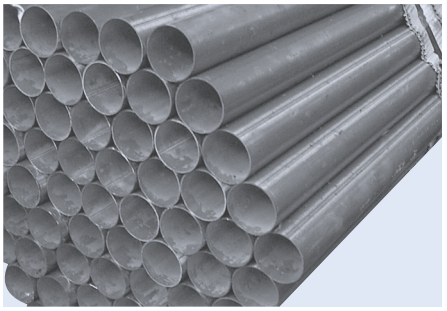

Planenrohrhalter

Ausführung einfach
Oberfläche roh

passend für	Abmessung	Bestell-Nr.
Planenrohr-∅ 50 mm	25 x 100 mm	9081 313 090
Planenrohr-∅ 60 mm	30 x 125 mm	9081 312 020



Planenrohrhalter

Ausführung einfach
Gesamtlänge 120 mm
Breite 50 mm
Höhe 53 mm
Oberfläche roh

Bestell-Nr.
9081 312 040



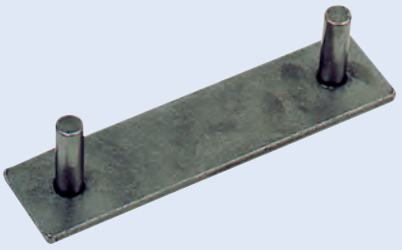

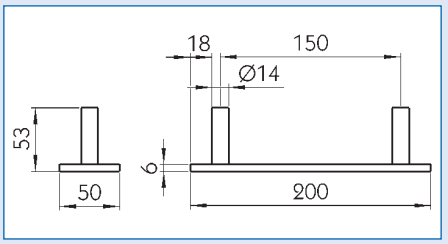

Planenrohrhalter

Ausführung doppelt
Gesamtlänge 200 mm
Breite 50 mm
Höhe 53 mm
Oberfläche roh

Bestell-Nr.
9081 312 060

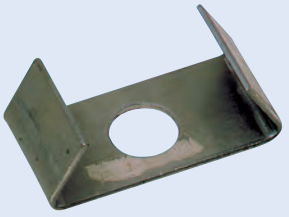

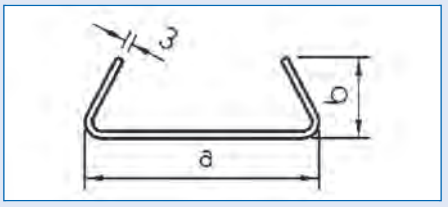

Planenrohrhalter

passend für Planenrohr mit Gummihalterung, Außen-∅ 35 mm
a 100 mm
b 35 mm

Anwendungsbereich
zum Anschweißen der Gummihalterung

Bestell-Nr.
9081 315 210

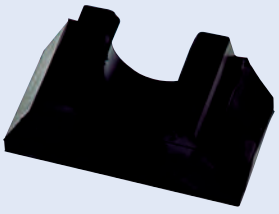

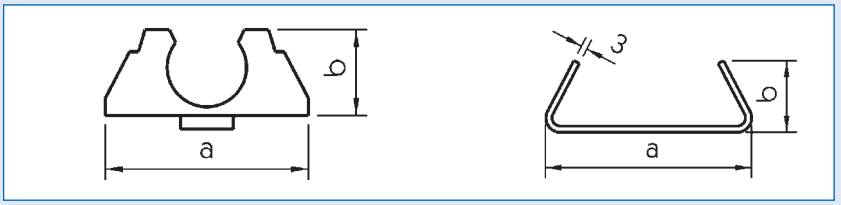

Gummihalter

Breite 50 mm

passend für	a	b	Bestell-Nr.
Planenrohr mit Gummihalterung, Außen-∅ 35 mm	92 mm	38 mm	9081 315 200
Planenrohr mit Gummihalterung, Außen-∅ 50 mm	119 mm	52 mm	9081 315 220

Endstopfen

Ausführung mit Langloch 15 x 23 mm
Länge 116 mm
Material Kunststoff



passend für	Bestell-Nr.
Planenrohr 50 x 1,5 mm	**9081 312 740**
Planenrohr 60 x 1,2 mm	**9081 312 750**

Endstopfen

Ausführung mit Langloch 16 x 24 mm
Länge 69 mm
Material Kunststoff

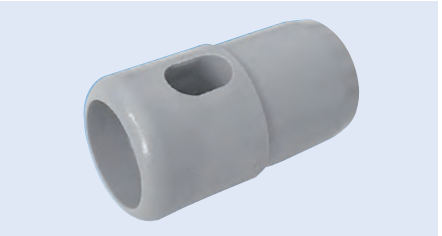

passend für	Bestell-Nr.
Planenrohr 50 x 1,5 mm	**9081 313 520**
Planenrohr 60 x 1,2 mm	**9081 313 530**

Endstopfen
für Aluminium-Einstecklattenprofil

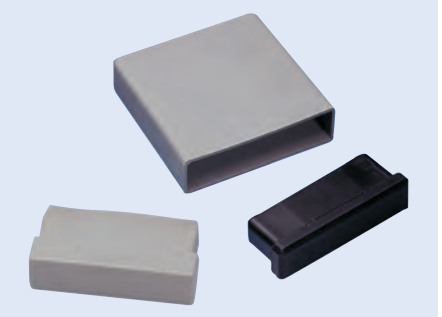

Ausführung	Breite	Höhe	Material	Bestell-Nr.
zum Aufstecken	28 mm	104 mm	Kunststoff	**9081 313 830**
zum Einstecken	25 mm	100 mm	Kunststoff	**9081 313 820**
zum Einstecken	25 mm	100 mm	PUR	**9081 315 360**

Endstopfen
für Planrohr 50 x 1,5 mm

Ausführung kurz
Material PUR

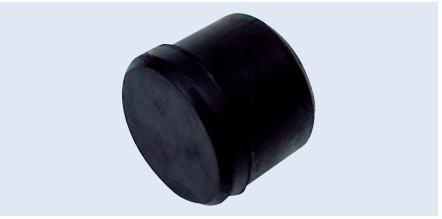

Bestell-Nr.
9081 315 350

Scherenbügel

Lieferumfang
komplett



Bestell-Nr.	Vergleichs-Nr.
7773 348 520	Schmitz 334852

Bauteile für EDSCHA Schiebeverdeck UltraLine

Rollenwagen

UltraLine I

Ausführung mit Kugellagern
Material Kunststoff
Farbe schwarz

Bestell-Nr.
9840 054 360



Zubehör

Beschreibung	Bestell-Nr.
Befestigungsscheibe für Plane	9840 633 950

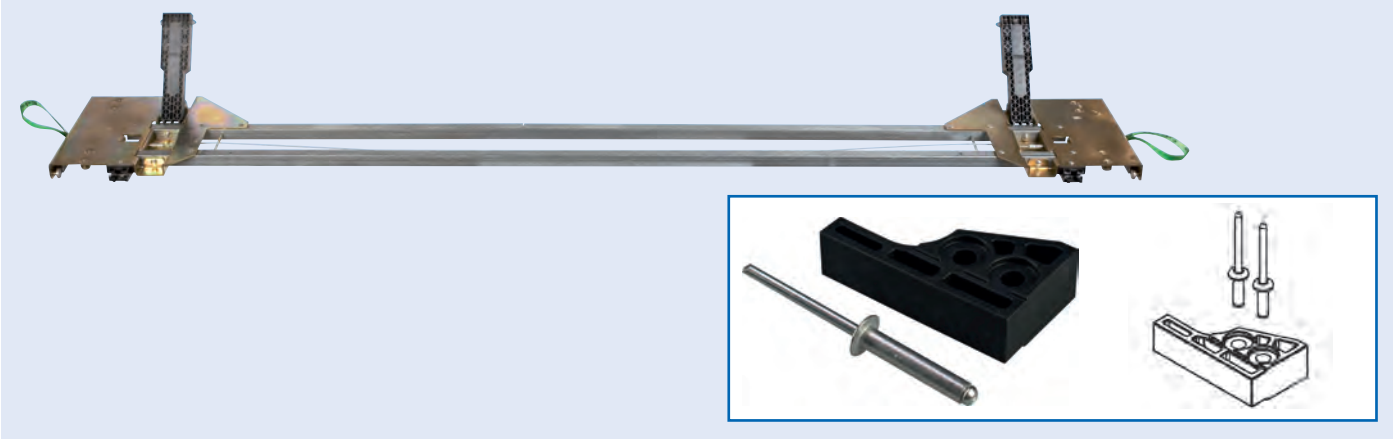

Endlaufwagen

UltraLine II

Breite 2550 mm

Lieferumfang
komplett

Bestell-Nr.
9840 061 880

Zubehör

Abbildung entspricht 9840 064 980

Beschreibung	Bestell-Nr.
Gelenk	9840 074 610
Rampen-Satz: 2 Rampen mit passenden Nieten	9840 064 980
Verriegelungssatz für Endlaufwagen: Verriegelungsseil mit Befestigung	9840 065 010
Reparatursatz für Gelenkaufnahme: Kunststoffgelenk, Gelenkaufnahme, Gelenkaufnahmensatz mit passender Schraube	9840 064 990
Reparatursatz für Aufstellautomatik	9840 000 245
Reparatursatz für Gasfeder	9840 000 244

Rollenwagen

Ausführung mit Kugellagern
Material Stahl
Oberfläche verzinkt

Bestell-Nr.
9840 077 320

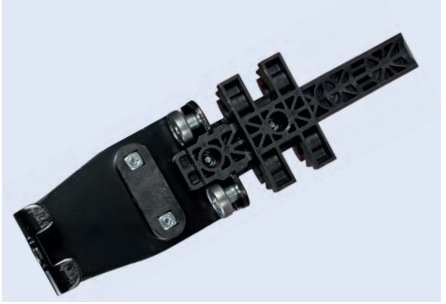

Dachspriegel

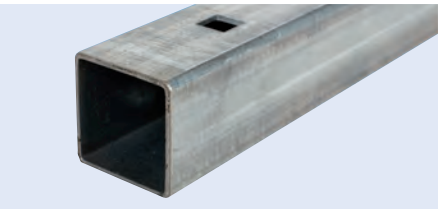

Abbildung entspricht 9840 053 280

Beschreibung	Bestell-Nr.
Dachspriegel	**9840 053 280**
Gelenkaufnahme für Rollenwagen	**9840 061 160**
Reparatursatz für Rollenwagen: 2 x Gelenk UltraLine, 1 x Rollenwagen UltraLine II, 1 x Kunststoffscheibe ∅ 18 x 1 mm, 1 x Großkopf-Blindniet 5,0 x 12 mm, 1 x Sechskantschraube DIN 933 M8 x 40, 1 x Sechskantmutter DIN 985 M8	**9840 062 180**

Reparatursatz

Gasfeder-Aufnahme

Anwendungsbereich
Curtainsider Ultraline HD/Ultraline II/VP Ultraline

Lieferumfang
Lagerbock, Blindniet, Distanzrolle, Schraube M5 x 20



Bestell-Nr.
9080 081 770

Seitenplanenroller

Ausführung mit Kunststoffrollen

Anwendungsbereich
Curtain Sider UltraLine HD

Lieferumfang
mit Schutzclip



Bestell-Nr.
9840 085 800

Reparatursatz

Ultraline, für Laufrolle

Lieferumfang
mit Schraube



Bestell-Nr.
9840 072 780

Zubehör

Beschreibung	Bestell-Nr.
Linsenflachkopfschraube, Länge 25 mm, M6	**7771 018 913**

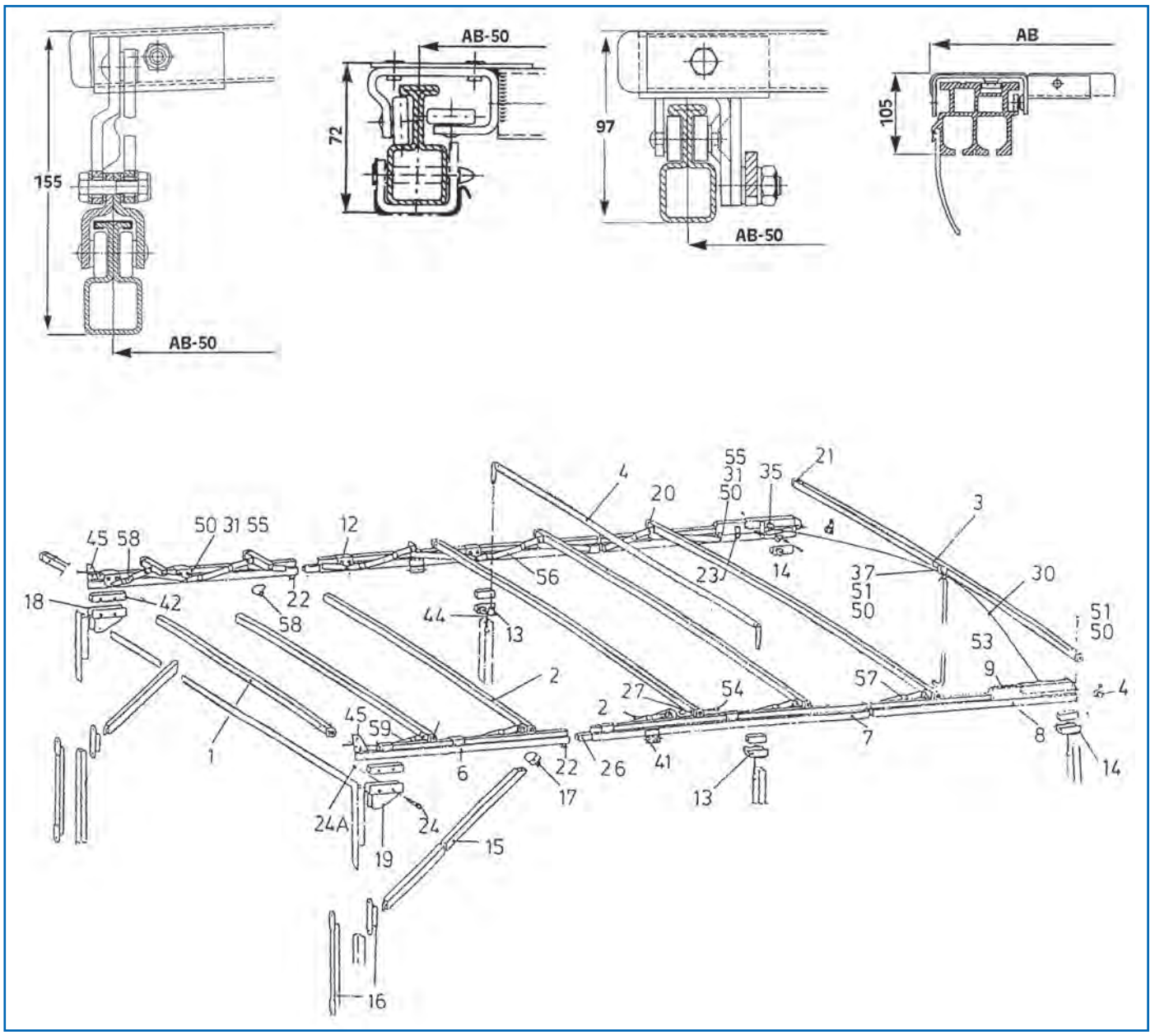

Bauteile für EDSCHA Schiebeverdeck PROFI 95

Abb.	Beschreibung	Länge	Bestell-Nr.
12	Rollenwagen		**9840 001 004**
20	Spriegelende, Stopfen für Spriegel		**9840 000 022**
22	Schienenfeststeller		**9840 000 038**
30	Zugseil für Endlaufteil	2400 mm	**9840 000 176**
33	Kugellager		**9840 000 024**
34	Gasfeder, 500 N		**9840 000 180**
35	Verriegelungsbolzen für Endlaufteil		**9840 000 156**
53	Zugstange für Verdeckbetätigung, verlängerbar	2-4 m	**9840 000 057**
56	Gelenk für PROFI-Gelenke, links	568 mm	**9840 001 012**
57	Gelenk für PROFI-Gelenke, rechts	568 mm	**9840 001 013**

Weitere Artikel auf Anfrage lieferbar!

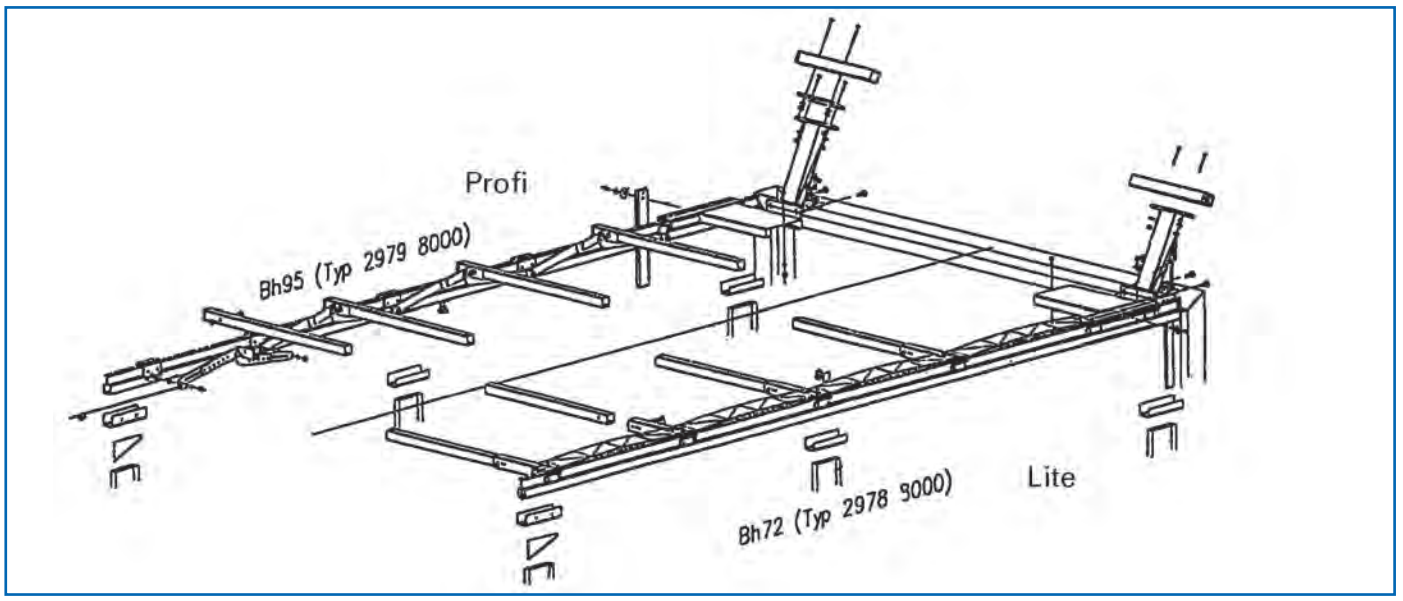

Laufschienen und Zubehör für EDSCHA Schiebeverdecke

Beschreibung	Bestell-Nr.
Halteplatte für LITE-Gelenke	**9840 034 120**
Laufschiene, Länge 7000 mm	**9840 000 029**
Schienenfeststeller	**9840 000 038**

Gelenke und Zubehör für EDSCHA Schiebeverdecke

Beschreibung	Länge	Bestell-Nr.
Gelenk für PROFI-Gelenke, links	568 mm	**9840 001 012**
Gelenk für PROFI-Gelenke, rechts	568 mm	**9840 001 013**
Ausgleichgelenk für LITE-Gelenke, lange Planen	570 mm	**9840 034 210**
Kunststoffgelenk für LITE-Gelenke, kurze Planen	650 mm	**9840 034 110**
Kunststoffgelenk für LITE-Gelenke, einkürzbar	380 mm	**9840 035 130**

Rollenwagen und Zubehör für EDSCHA Schiebeverdecke

Typ	Baureihe	Bestell-Nr.
BH 95	PROFI	**9840 001 004**
LITE 72	LITE	**9840 030 130**

Zubehör

Beschreibung	Bestell-Nr.
Sicherungsseil für Stirnwandanbindung	**9840 054 310**

Endlaufteile und Zubehör für EDSCHA Schiebeverdecke

Beschreibung	Bestell-Nr.
Verriegelung für Endlaufteil	**9840 031 660**
Zugstange für Verdeckbetätigung, verlängerbar	**9840 000 057**
Kugellager für Endlaufteil	**9840 854 671**
Aufstellautomatik, komplett, mit Gasfeder, links/rechts	**9840 027 300**
Gasfeder, 500 N	**9840 000 180**

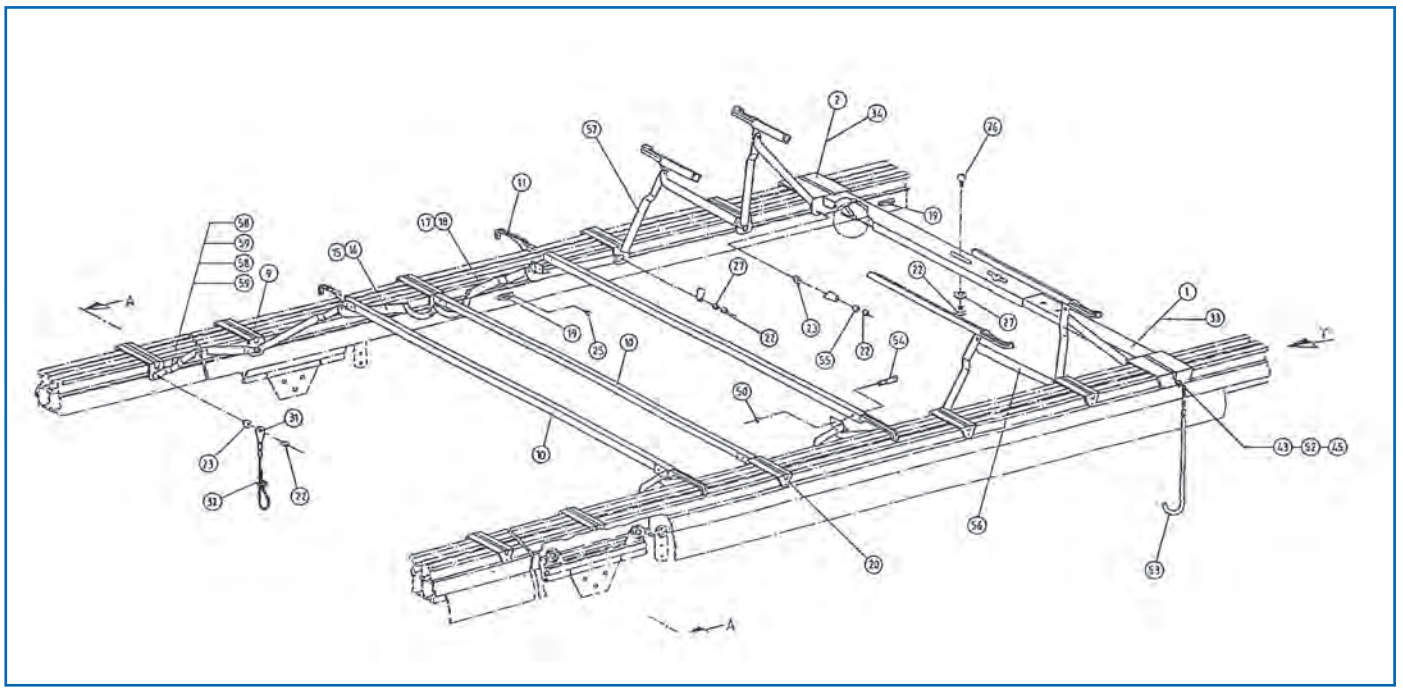

Bauteile für EDSCHA Schiebeverdeck Typ 2980.8000 und Typ 2980.9000

Abb.	Beschreibung	Länge	Bestell-Nr.
2	Aufstellautomatik, komplett, mit Gasfeder, links/rechts		**9840 027 300**
4	Kunststoffgelenk für LITE-Gelenke, kurze Planen	650 mm	**9840 034 110**
8	Kunststoffgelenk für LITE-Gelenke, einkürzbar	380 mm	**9840 035 130**
9	Rollenwagen für PROFI-Gelenke, mit 5 Rollen		**9840 000 162**
9	Rollenwagen für LITE-Gelenke		**9840 001 007**
10	Mittelspriegel für PROFI 100 und LITE-Gelenke		**9840 027 310**
32	Sicherungsseil für Stirnwandanbindung		**9840 054 310**
33	Befestigungsscheibe für Plane		**9840 633 950**
40	Kugellager für Endlaufteil		**9840 854 671**
46	Kugellager mit Nietbolzen		**9840 850 470**
53	Zugstange für Verdeckbetätigung, verlängerbar	2-4 m	**9840 000 057**
56	Gelenk für PROFI-Gelenke, links	568 mm	**9840 001 012**
57	Gelenk für PROFI-Gelenke, rechts	568 mm	**9840 001 013**
	Halteplatte für LITE-Gelenke		**9840 034 120**

Weitere Artikel auf Anfrage lieferbar!

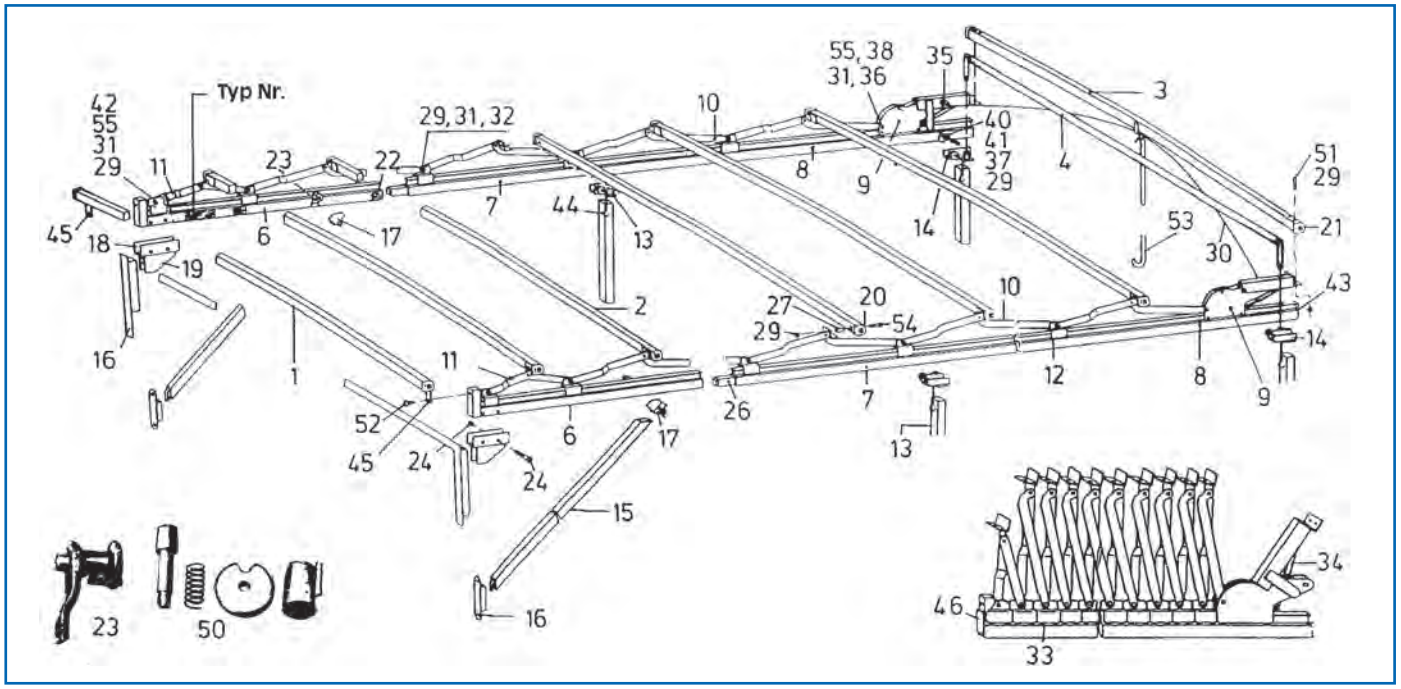

Bauteile für EDSCHA Schiebeverdeck Typ 2978.1000

Abb.	Beschreibung	Länge	Dachneigung	Bestell-Nr.
2	Mittelspriegel	2520 mm	0 mm	**9840 000 053**
7	Laufschiene, Länge 7000 mm	7000 mm		**9840 000 029**
9	Endlaufteil, links		0 mm	**9840 000 120**
9	Endlaufteil, rechts		0 mm	**9840 000 155**
10	Gelenk, links	570 mm	0 mm	**9840 000 047**
10	Gelenk, rechts	570 mm	0 mm	**9840 000 046**
20	Spriegelende, Stopfen für Spriegel			**9840 000 022**
22	Schienenfeststeller			**9840 000 038**
30	Zugseil für Endlaufteil	2400 mm		**9840 000 176**
33	Kugellager			**9840 000 024**
34	Gasfeder, 500 N			**9840 000 180**
35	Verriegelungsbolzen für Endlaufteil			**9840 000 156**
50	Bolzen			**9840 000 125**
50	Druckfeder			**9840 000 130**
50	Griffscheibe			**9840 000 135**
50	Gehäuse			**9840 000 140**
53	Zugstange für Verdeckbetätigung, verlängerbar	2-4 m		**9840 000 057**

Weitere Artikel auf Anfrage lieferbar!

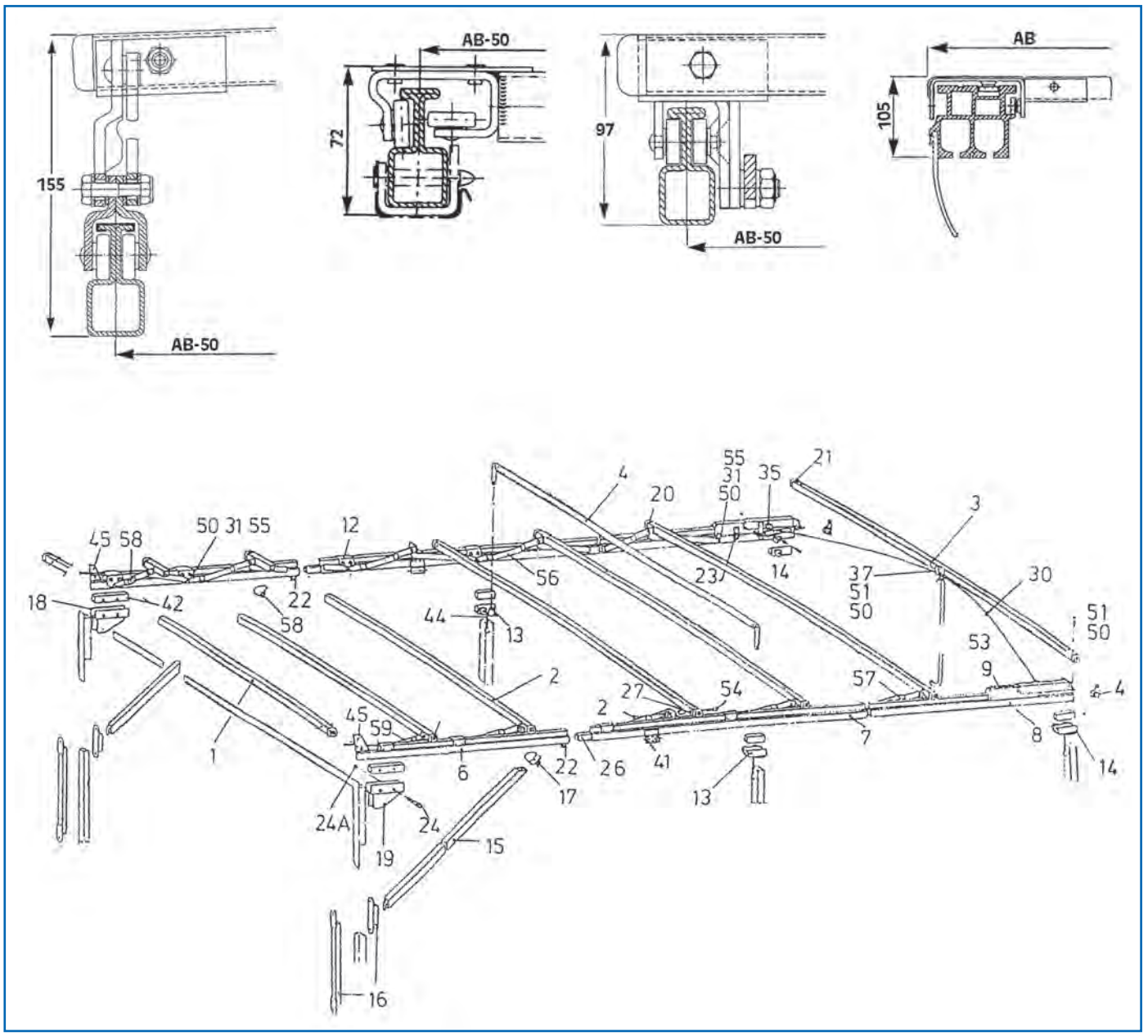

Bauteile für EDSCHA Schiebeverdeck Typ 2979.1000

Abb.	Beschreibung	Bestell-Nr.
12	Rollenwagen	**9840 001 004**
20	Spriegelende, Stopfen für Spriegel	**9840 000 022**
22	Schienenfeststeller	**9840 000 038**
30	Zugseil für Endlaufteil	**9840 000 176**
33	Kugellager	**9840 000 024**
34	Gasfeder, 500 N	**9840 000 180**
35	Verriegelungsbolzen für Endlaufteil	**9840 000 156**
53	Zugstange für Verdeckbetätigung, verlängerbar	**9840 000 057**

Weitere Artikel auf Anfrage lieferbar!

Planenroller

Ausführung gerade



Bestell-Nr.
9840 830 060

Planenroller

Ausführung gekröpft



Bestell-Nr.
9840 313 600

Dichtlippe

für Dachgurte 80797, 10050 und 33569

Länge 16 m

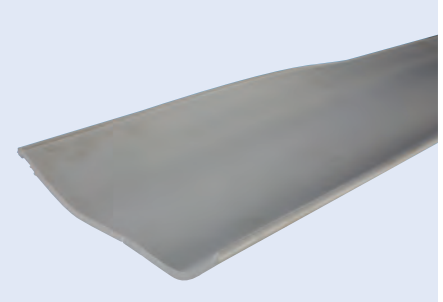

Abbildung entspricht 9080 828 216

Farbe	Bestell-Nr.
grau	9080 828 216
schwarz	9080 828 316

Gasfeder

für EDSCHA Schiebeverdeck

passend für LITE 100, PROFI 100



Federkraft	Bestell-Nr.
500 N	9840 000 180
700 N	9840 000 133

Bauteile für SESAM Schiebeverdecke Flat-, High-, Mega- und Mixliner

Gelenk

Material Kunststoff

Ausführung	Länge	Bestell-Nr.
Push-in	392 mm	**9080 245 786**
Push-in	492 mm	**9080 245 787**
Push-in	589 mm	**9080 235 788**
Push-in	689 mm	**9080 650 210**
Nietsystem	392 mm	**9080 245 781**
Nietsystem	492 mm	**9080 235 783**
Nietsystem	592 mm	**9080 235 785**

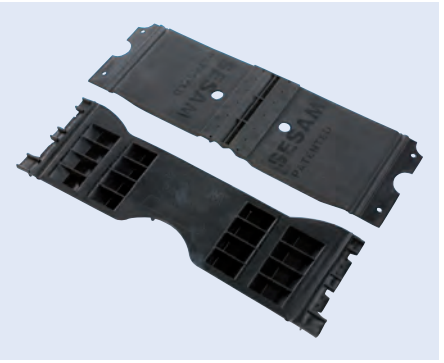

Doppel-Kugellager

mit Sechskantanschluss

Gewinde M8

Bestell-Nr.
9080 245 872

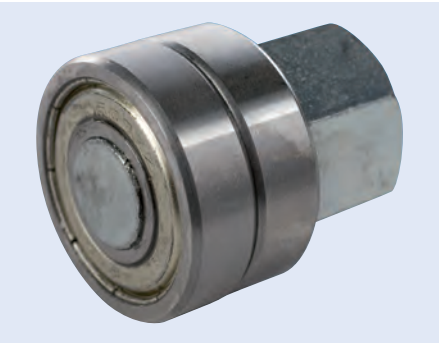

Kugellager

∅ 16 mm
Gewinde M6
Oberfläche kunststoffummantelt

Länge	Bestell-Nr.
10 mm	**9085 000 032**
17 mm	**9080 245 871**

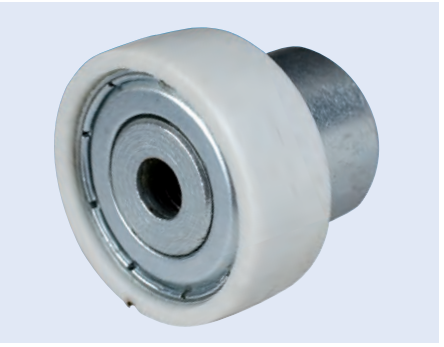

Weitere Artikel auf Anfrage lieferbar!

Kugellager

Zylinderlänge 12 mm

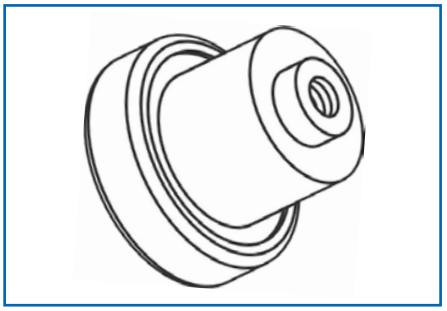

Bestell-Nr.
9085 000 036

Rohrklappstecker
für EDSCHA VP Classic

Ausführung verstellbar
∅ 8 x 38 mm

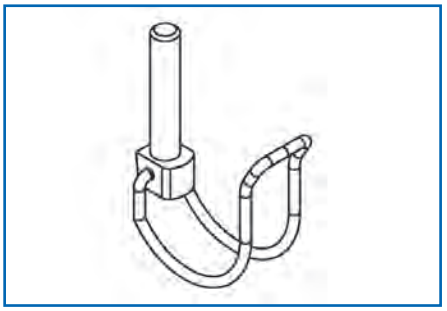

Bestell-Nr.
9840 752 780

Rohrklappstecker
für Zugstange

∅ 6 x 40 mm
Material Stahl
Oberfläche verzinkt

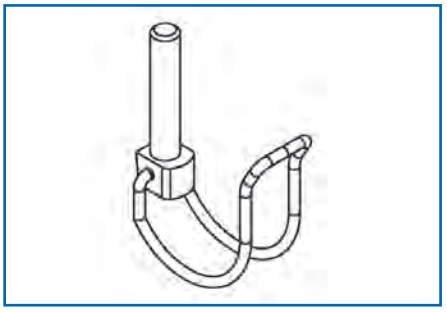

Bestell-Nr.
9840 830 190



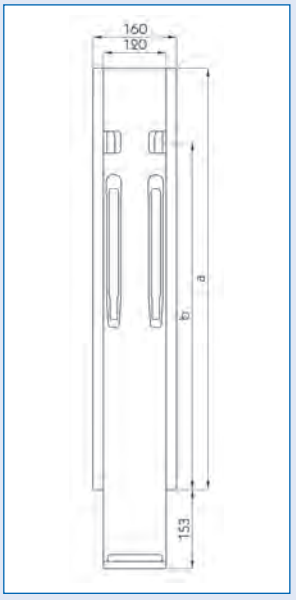



Mittelrunge

Kinnegrip Runge K 20

Anwendungsbereich	Ausführung	a	b	Bestell-Nr.
für Bordwandhöhe 500 mm	ohne Aufnahme für Kinnetop	510 mm	367 mm	**9081 212 620**
für Bordwandhöhe 500 mm	mit Aufnahme für Kinnetop	510 mm	367 mm	**9081 212 630**
für Bordwandhöhe 600 mm	ohne Aufnahme für Kinnetop	610 mm	467 mm	**9081 212 740**
für Bordwandhöhe 600 mm	mit Aufnahme für Kinnetop	610 mm	467 mm	**9081 212 750**

Zubehör

Abbildung entspricht 9081 213 470

Beschreibung	Bestell-Nr.
Gegenhalter, roh	**9081 213 470**
Rungentasche, roh, Distanzplatte Inox, restliche Teile verzinkt	**9081 214 070**

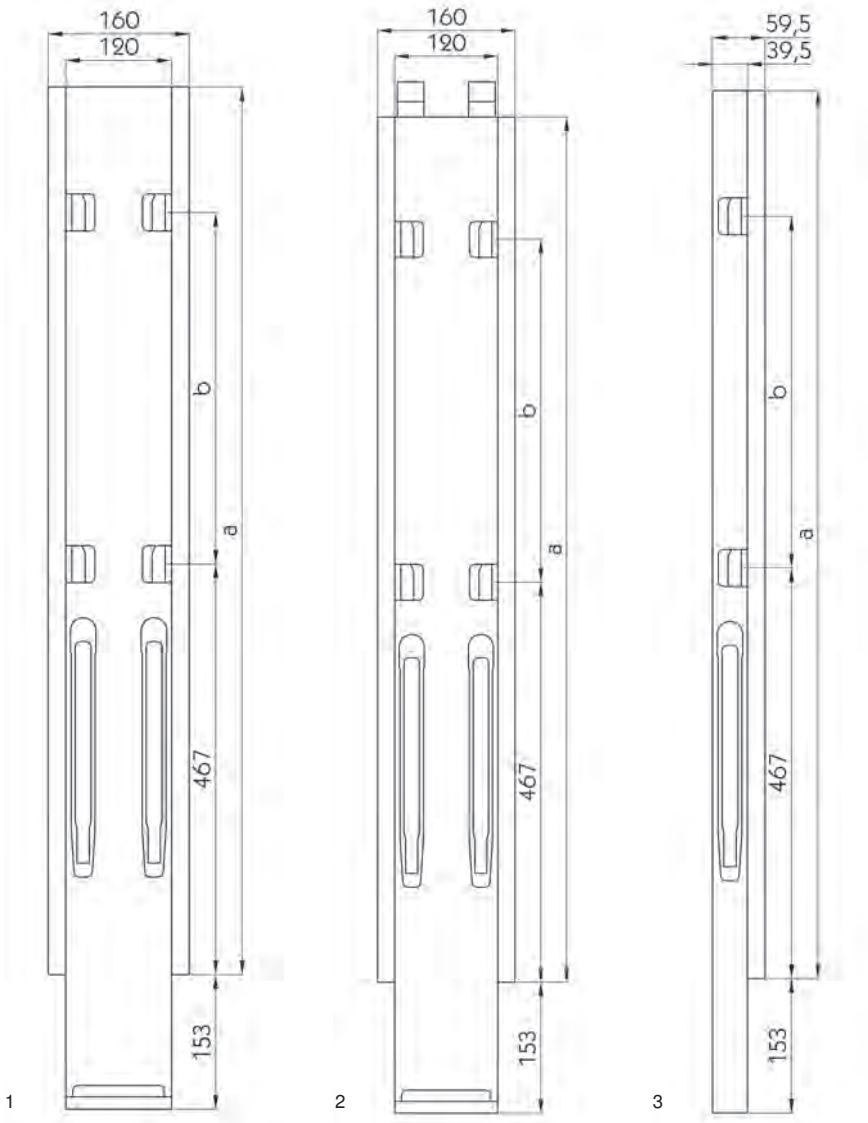

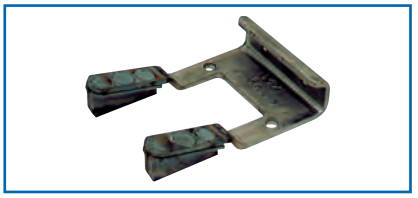

Kinnegrip Runge K 20

mit Doppelverschluss

Beschreibung	Anwendungsbereich	Ausführung	Einbauseite	a	b	Abb.	Bestell-Nr.
Mittelrunge	für Bordwandhöhe 800 mm	ohne Aufnahme für Kinnetop		810 mm	200 mm	1	**9081 212 980**
Mittelrunge	für Bordwandhöhe 1000 mm	ohne Aufnahme für Kinnetop		1010 mm	400 mm	1	**9081 213 100**
Mittelrunge	für Bordwandhöhe 800 mm	mit Aufnahme für Kinnetop		810 mm	200 mm	2	**9081 212 990**
Vorderrunge	für Bordwandhöhe 1000 mm		links	1010 mm	400 mm	3	**9080 210 301**
Vorderrunge	für Bordwandhöhe 1000 mm		rechts	1010 mm	400 mm	3	**9081 213 070**

Zubehör

Beschreibung	Bestell-Nr.
Rungentasche, roh, zum Anschweißen	**9081 213 460**

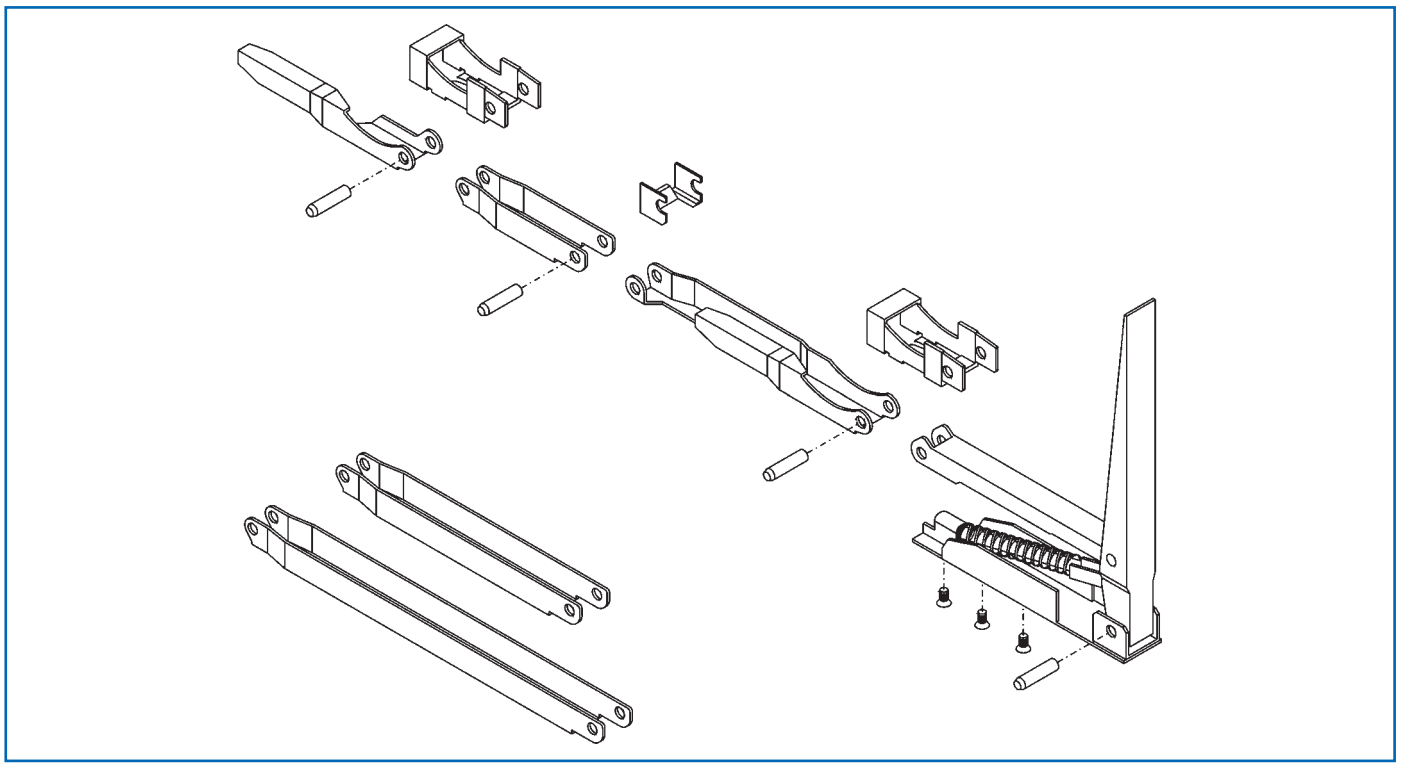

Ersatzteile

passend für K 20 Mittelrungen hinten und Eckrungen vorne und hinten

Beschreibung		Bestell-Nr.
Reparatursatz Handhebel, für Eckrungen vorne	[1]	9081 214 190
Reparatursatz Handhebel, für Mittel- und Eckrungen hinten	[1]	9081 213 660
Führungsteil, groß		9080 042 117
Führungsteil, klein		9081 214 320
Bolzen, ∅ 8 x 32 mm		9080 042 139
Zwischengelenk, Lochabstand 100 mm		9081 214 330
Zwischengelenk, Lochabstand 200 mm		3359 000 190
Bordwandriegel, links		9080 421 110
Bordwandriegel, rechts		9080 421 090
Bordwandriegel, passend für Bordwandhöhe 1200 mm, links		9081 214 370
Bordwandriegel, passend für Bordwandhöhe 1200 mm, rechts		9081 214 200
Taschenkeil		9081 214 340

[1] mit 3 TORX®-Schrauben M5 x 10 (ähnlich DIN 7991), 2 Gestängebolzen Durchmesser 8 x 32 mm

Gegenhalter

für Runge K IV

Ausführung ohne Flansch
Oberfläche verzinkt

Lieferumfang
mit Anschraubsatz

Bestell-Nr.
9081 211 480

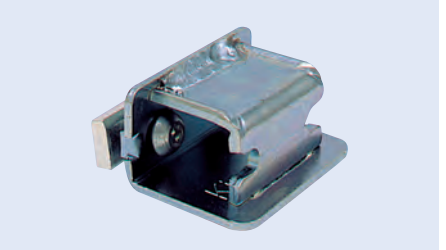

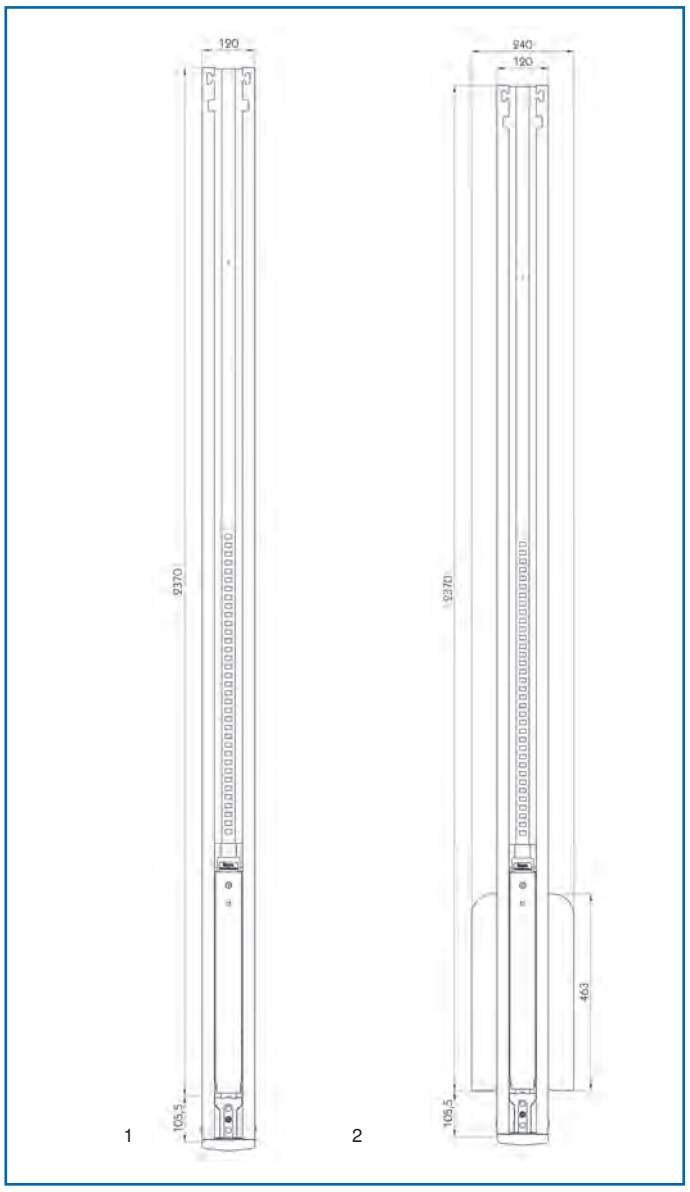

1 2

Mittelrunge
für Curtain-Sider

Länge 2370 mm
Oberfläche KTL-beschichtet

Typ	Breite	Abb.	Bestell-Nr.
Variomaster 901, Code XL	120 mm	1	**9089 010 000**
Variomaster 901, Code XL, mit Lattendepot	240/120 mm	2	**9089 010 010**

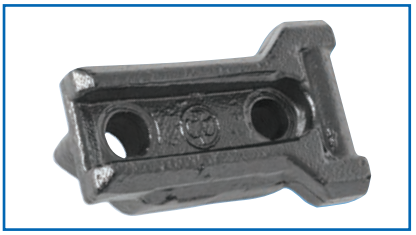

Zubehör

Beschreibung	Bestell-Nr.
Rungenlager	**9089 101 000**
Schrauben-Satz für Rungentasche	**9089 100 770**
Verstärkungsprofil	**9089 013 000**

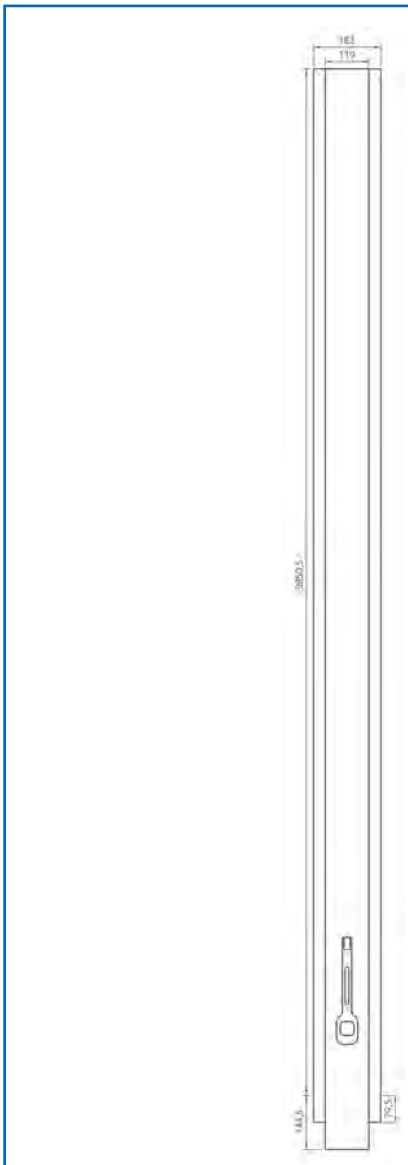

Mittelrunge
für Curtain-Sider

Gesamtlänge 2995 mm
Nennlänge 2850,5 mm
Breite 183 mm

Bestell-Nr.
9089 083 910

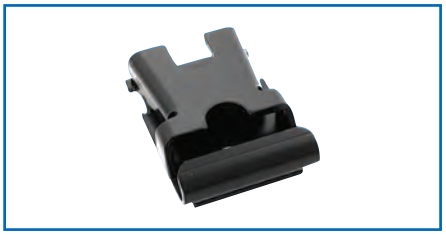

Zubehör

Beschreibung	Bestell-Nr.
Rungentasche für Curtain-Sider-Runge, KTL-beschichtet	**9089 002 910**

Klapprunge
Hestal

mit Aufnahme für Zentrierstück

Material Stahl
Oberfläche KTL-beschichtet

Typ	Nennmaß	Bestell-Nr.
701.6	665 mm	**9081 214 400**
701.8	865 mm	**9081 214 450**



Zubehör Abbildung entspricht 9081 214 030

Beschreibung	Bestell-Nr.
Zentrierstück, Typ 6001 V/19, roh	**9081 214 030**
Zentrierstück, Typ 6001 VT/19, roh	**9081 214 040**
Rungentasche, Typ 6001 V/20, roh	**9081 214 050**
Rungentasche, Typ 6002 V/20, KTL-beschichtet	**9089 009 200**

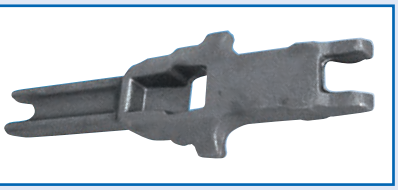

Klapp- und Schieberunge
Hestal

mit Aufnahme für Zentrierstück

Typ 6002 V/5S-KTL
Nennmaß 500 mm
Material Stahl
Oberfläche KTL-beschichtet

Bestell-Nr.
9081 214 590

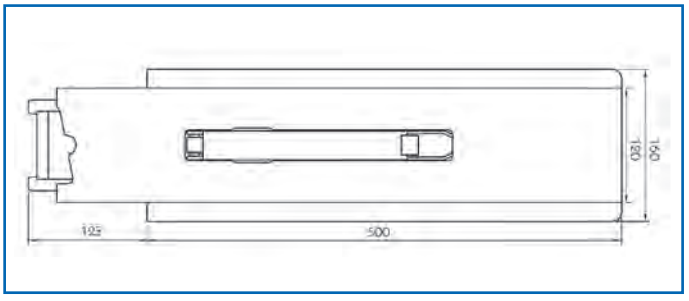

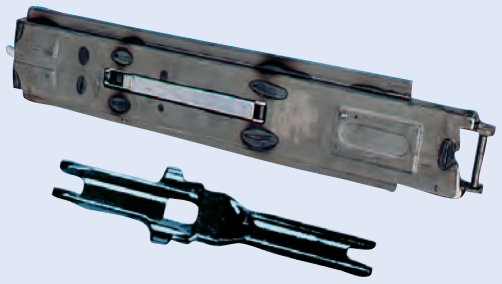

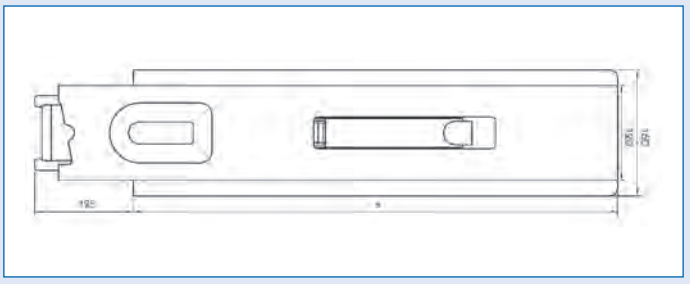

Klapprunge
Hestal

Typ	Nennmaß	Bestell-Nr.
701.11	815 mm	**9088 038 300**
701.13	1015 mm	**9088 038 500**

Abdeckkappe
für Mittel- und Eckrunge hinten

Material Kunststoff



Bestell-Nr.
9081 214 080

Rungenkeil
502-1

Ausführung geschmiedet
Länge 297 mm
Breite 88 mm
Höhe 30 mm
Oberfläche roh

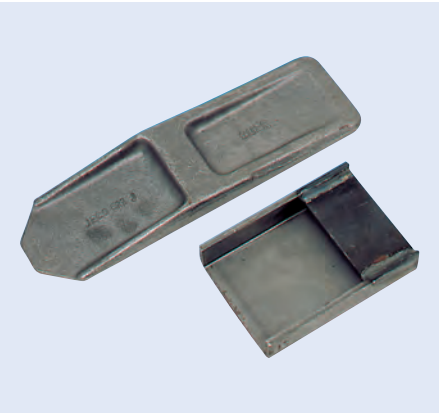

Bestell-Nr.
9081 210 050

Zubehör

Beschreibung	Bestell-Nr.
Rungentasche, Außenrahmenbefestigung, roh	9081 210 060

Rungenkeil
500-1

Ausführung geschmiedet
Länge 320 mm
Breite 87 mm
Höhe 25 mm
Oberfläche roh

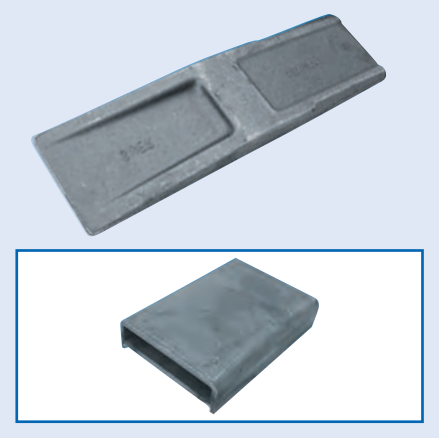

Bestell-Nr.
9081 210 300

Zubehör

Beschreibung	Bestell-Nr.
Rungentasche, Außenrahmenbefestigung, roh	9081 210 310

Rungenkeil
600-1

Ausführung gesenkgeschmiedet
Länge 297 mm
Breite 88 mm
Höhe 30 mm
Oberfläche roh



Bestell-Nr.
9081 210 540

Zubehör

Beschreibung	Bestell-Nr.
Rungentasche, Außenrahmenbefestigung, roh	9081 210 550

Rungentasche
für Kinnegrip Runge K IV

Ausführung zum Anschweißen
Oberfläche roh

Bestell-Nr.
9081 211 050

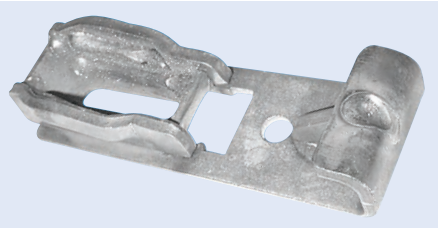

Rungentasche
für Klapprunge und Schieberunge

Typ 6001 VT/20
Oberfläche roh

Bestell-Nr.
9081 214 060





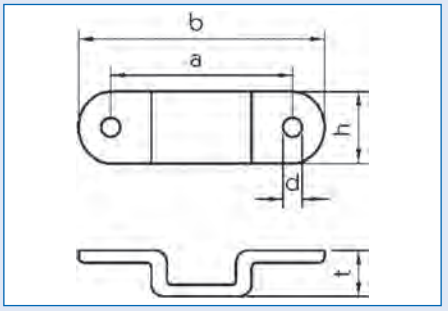

Rungenhalter

Ausführung gesenkgeschmiedet
Oberfläche verzinkt

Nenngröße	a	b	d	h	t	Bestell-Nr.
10 x 35 mm	84 mm	112 mm	8 mm	38 mm	17 mm	**9086 091 035**
10 x 40 mm	78 mm	110 mm	8 mm	40 mm	17 mm	**9081 312 100**
13 x 40 mm	104 mm	145 mm	11 mm	43 mm	20 mm	**9081 314 910**
22 x 43 mm	102 mm	144 mm	11 mm	40 mm	29 mm	**9081 314 930**

Rungenhalter

für Runge 10 x 40 mm

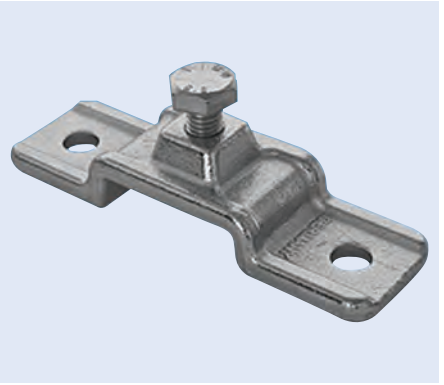

Ausführung	gesenkgeschmiedet
Breite	122 mm
Höhe	35 mm
Tiefe	17 mm
Lochabstand	92 mm
Loch-∅	11 mm
Oberfläche	verzinkt

Lieferumfang
mit Stellschraube M10 x 25

Bestell-Nr.
9081 317 100



Hubdachanlage

Liftmaster 770

Mechanisches Hubsystem, bei dem mittels einer Kniehebelmechanik das Verdeck stufenlos bis zu 400 mm angehoben werden kann. Über die Hubarretierung ist ein Fahrbetrieb mit 120 mm angehobenem Verdeck zulässig.

Länge	2750 mm
Breite	60 mm
Hubkraft	250 kg
Oberfläche	KTL-beschichtet

Bestell-Nr.
9088 100 780

Zubehör

Beschreibung	Bestell-Nr.
Hubmechanik	9400 016 860

Eckrungenprofil

Länge	5000 mm
A	80 mm
B	23 mm
C	50 mm
D	20 mm
E	5 mm
Material	Stahl
Oberfläche	roh

Bestell-Nr.
9085 610 380

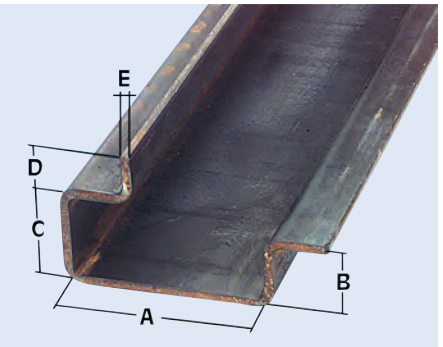

Bordwandeinfassung

Länge	6000 mm
Material	Stahl
Oberfläche	verzinkt

Breite	Höhe	Stärke	Bestell-Nr.
18,5 mm	20 mm	1,5 mm	**9085 611 410**
21,5 mm	20 mm	1,5 mm	**9085 611 400**
23 mm	23 mm	1,5 mm	**2810 061 087**
25 mm	25 mm	1,5 mm	**9082 561 061**
28 mm	28 mm	1,5 mm	**9085 610 600**
30 mm	30 mm	2 mm	**9082 561 106**
31 mm	28 mm	1,5 mm	**9085 601 088**



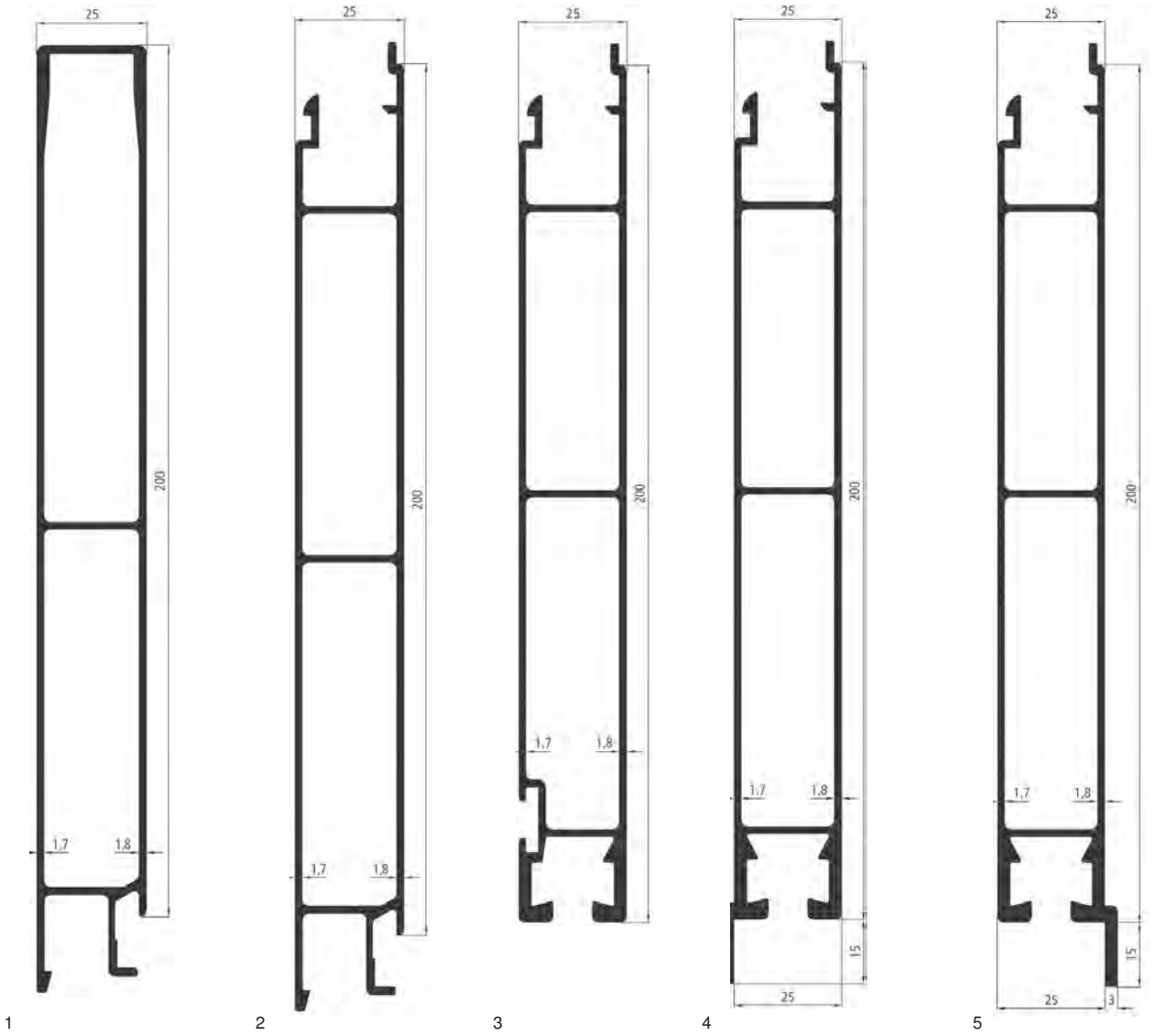

Bordwandprofil

Snap-Lok-System

Breite 25 mm
Gesamthöhe 200 mm
Material Aluminium

Abgabe per Meter

Beschreibung	Abb.	Bestell-Nr.
Abschlussprofil, oben	1	**9086 210 330**
Zwischenprofil	2	**9086 210 390**
Abschlussprofil, unten	3	**9086 211 180**
Abschlussprofil, unten	4	**9087 621 041**
Abschlussprofil, unten	5	**9087 621 042**

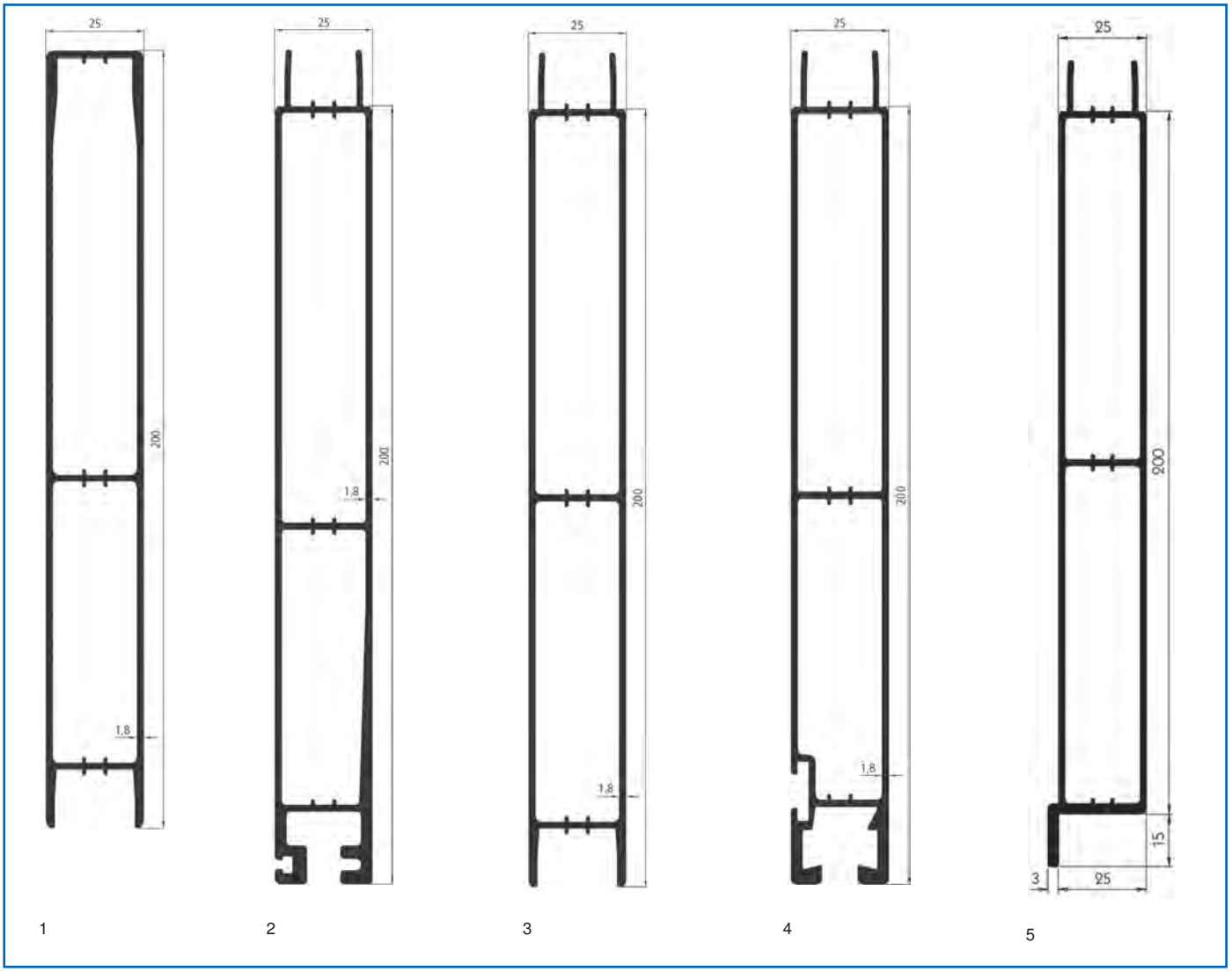

1 2 3 4 5

Bordwandprofil

Steck-System

Breite 25 mm
Gesamthöhe 200 mm
Material Aluminium

Abgabe per Meter

Beschreibung	Abb.	Bestell-Nr.
Abschlussprofil, oben	1	**9086 210 610**
Zwischenprofil	2	**9086 210 650**
Abschlussprofil, unten	3	**9086 211 340**
Abschlussprofil, unten	4	**9086 211 350**
Abschlussprofil, unten	5	**9086 211 200**

Weitere Artikel auf Anfrage lieferbar!

Bordwandprofil

Steck-System, mit Nase

Länge 7600 mm
Breite 25 mm
Höhe 200 mm
Material Aluminium

Anwendungsbereich
Kammer für Dichtung und Rammschutz

Abgabe per Meter

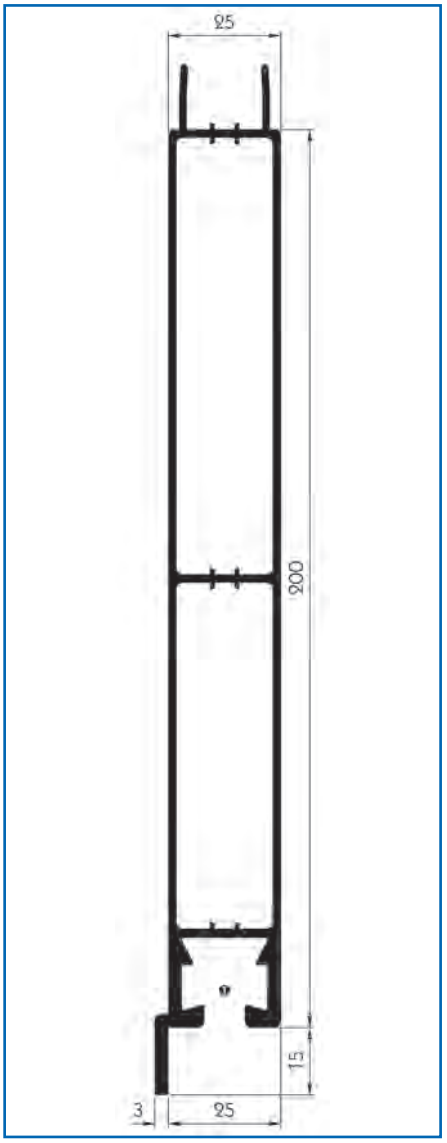

	Bestell-Nr.
	9086 211 500

Aluminium-Profil

Gesamthöhe 100 mm
Breite 25 mm

Anwendungsbereich
Nase zum Einstecken in Nut des Kombi-Rammschutzes, Nut zum Aufstecken auf Nase vom Rammschutz oder weitere Aufsteckplatten in Nase

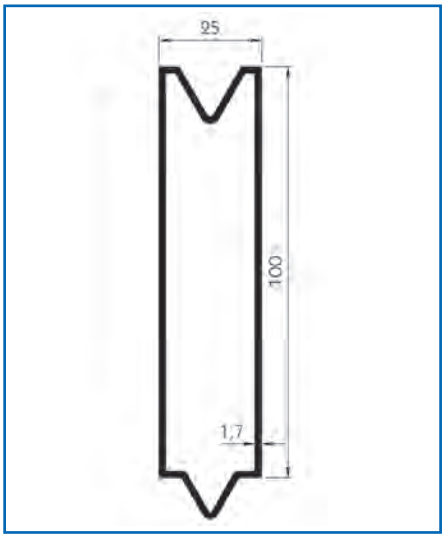

Länge	Bestell-Nr.
3250 mm	**9086 212 821**
Abgabe per Meter	**9086 212 820**

Aluminium-Profil

Gesamthöhe 150 mm
Breite 25 mm

Anwendungsbereich
Nase zum Einstecken in Nut des Kombi-Rammschutzes, Nut zum Aufstecken auf Nase vom Rammschutz oder weitere Aufsteckplatten in Nase

Abgabe per Meter

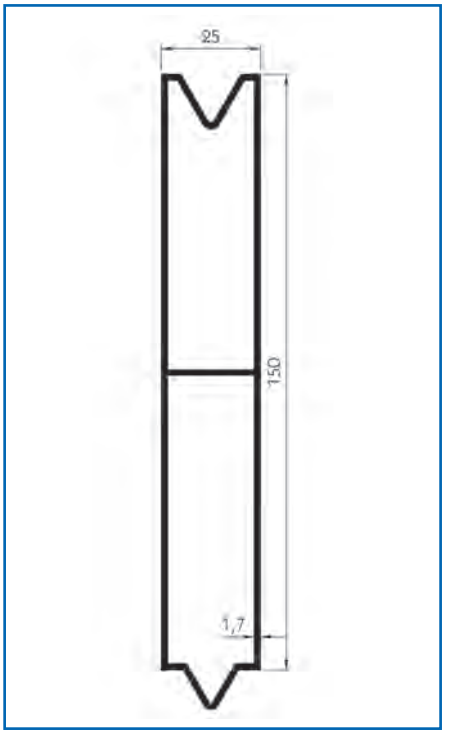

Bestell-Nr.
9086 212 230

Aluminium-Profil
V-Latte

Ausführung mit Airline-System
Länge 7600 mm

Abgabe in Metern

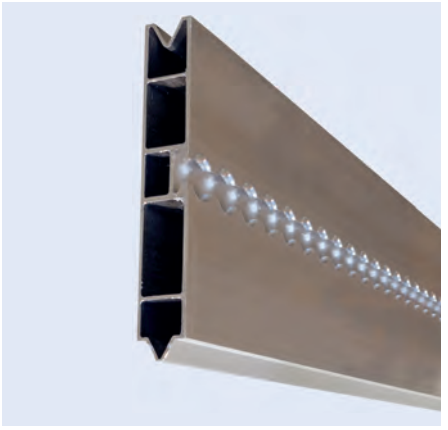

Bestell-Nr.
9082 644 009

Einfassprofil
für Bordwandprofil 25 mm

Gesamthöhe 56 mm
Material Aluminium

Länge	Bestell-Nr.
800 mm	9086 211 810
Abgabe per Meter	9086 211 811

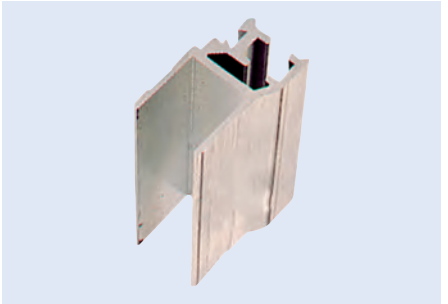

Einfassprofil
für Bordwandprofil 25 mm

Material Aluminium

Abgabe per Meter

Gesamthöhe	Abb.	Bestell-Nr.
50 mm	1	9086 210 560
42 mm	2	9086 210 440
55 mm	3	9086 210 080
60 mm	4	9086 210 430

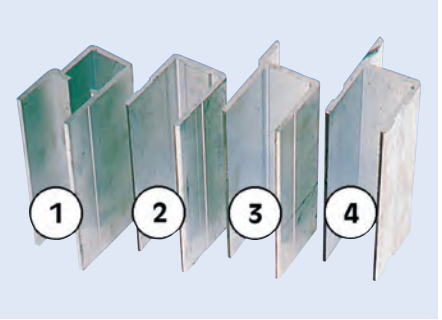

Bordwandprofil

Ausführung Einfassungen 30 mm
Gesamthöhe 40 mm
Stärke 3 mm
Material Aluminium

Abgabe per Meter

Bestell-Nr.
9086 110 120

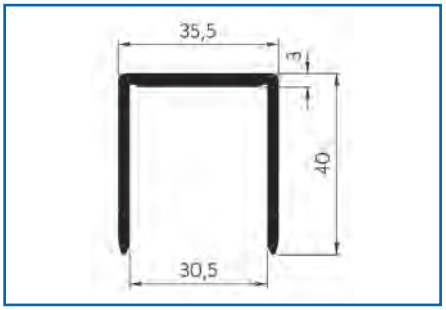

PVC-Dichtung
für Kinnegrip K 20

Länge	Gebinde	Bestell-Nr.
20 m	Rolle	9082 121 348



Gummidichtung
für unteres Abschlussprofil

Abgabe per Meter

Bestell-Nr.
9081 116 720

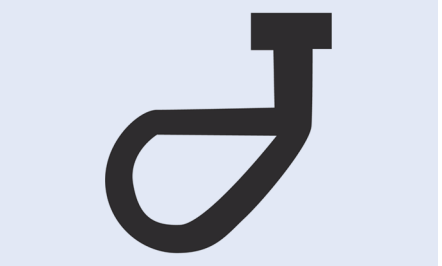

Gummidichtung
für Aluminium-Profil

Anwendungsbereich
für Trailer-Türen

Abgabe per Meter

Bestell-Nr.
9081 118 640

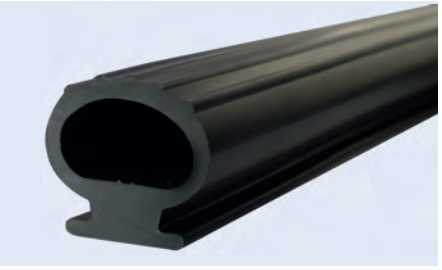



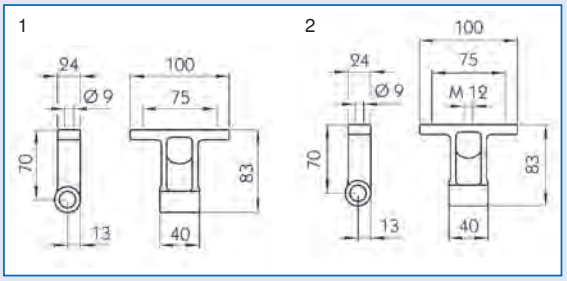

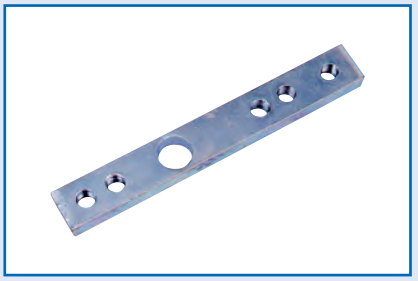

Bordwandscharnier

Oberfläche verzinkt

Ausführung	Abb.	Bestell-Nr.
	1	9081 116 010
für Zuganker M12	2	9081 116 020

Zubehör

Beschreibung	Bestell-Nr.
Gewindeplatte, M8, mit 12-mm-Bohrung für Zuganker	9081 117 510

Bordwandscharnier

Typ 6552 N
Oberfläche verzinkt

Ausführung	Bestell-Nr.
	9081 117 320
für Zuganker M12	9081 117 330



Scharnierbolzen

Ausführung zum Anschrauben
Oberfläche DACROMET® beschichtet

	Bestell-Nr.
	9081 118 171

Zubehör

Beschreibung	Bestell-Nr.
Gewindeplatte, M6	9081 118 190



Bordwandscharnier

Typ TIR
Ausführung mit Sperrzapfen für Zuganker M12
Oberfläche verzinkt

	Bestell-Nr.
	9081 115 310



Bordwandscharnier

Typ 6540 N
Länge 100 mm
Breite 40 mm
Oberfläche roh

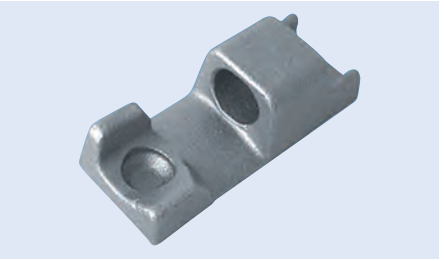

Bestell-Nr.
9085 111 746

Bordwandscharnier

Ausführung für Zuganker M12
Typ 6541 N
Länge 101 mm
Breite 48 mm
Oberfläche verzinkt



Bestell-Nr.
9081 100 000

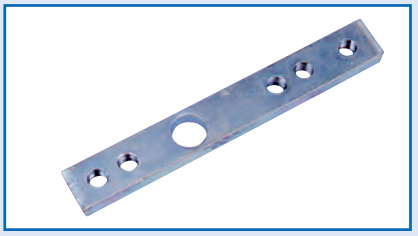

Zubehör

Beschreibung	Bestell-Nr.
Gewindeplatte, M8, mit 12-mm-Bohrung für Zuganker	9081 117 510

Bordwandscharnier

Typ 6561 N
Oberfläche verzinkt

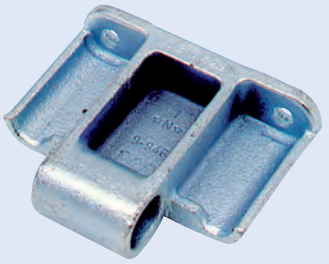

Abbildung entspricht 9081 117 580

Ausführung	Bestell-Nr.
	9081 117 580
für Zuganker M12	9081 117 590

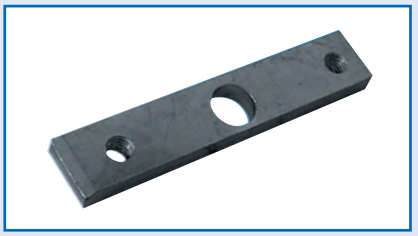

Zubehör

Beschreibung	Bestell-Nr.
Gewindeplatte, mit Mittelloch 13 mm, Länge 100 mm, Tiefe 7 mm, verzinkt	9081 117 610



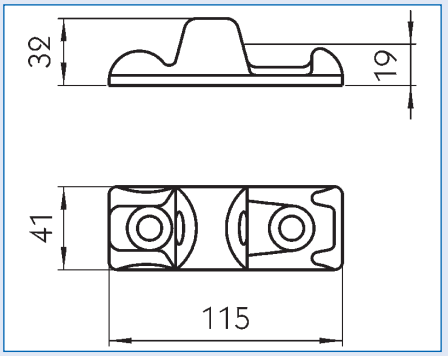

Bordwandscharnier

Typ	Ausführung	Oberfläche	Bestell-Nr.
6540	zum Anschweißen oder Anschrauben	roh	**9081 115 420**
6541	mit 2 Bohrungen 9 mm	verzinkt	**9081 115 430**

Bordwandscharnier

Typ 6541 N
Oberfläche verzinkt



Bestell-Nr.
9081 117 480

Anschweißbolzen
für Bordwandscharnier

Oberfläche roh

Ausführung	Bestell-Nr.
25/30	**9081 115 190**
25/30 mit Zunge	**9081 116 880**



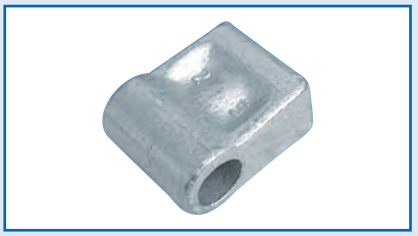

Zubehör Abbildung entspricht 9081 115 200

Beschreibung	Bestell-Nr.
Pendellager	**9081 115 200**
Scharnierlager, Oberteil	**9081 118 221**



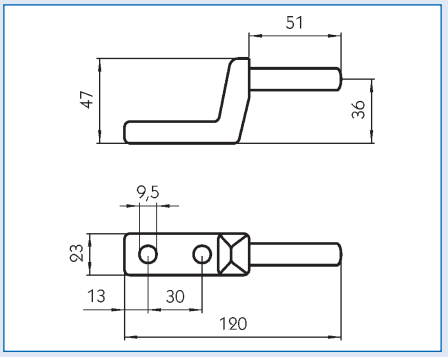

Bordwandscharnier

für Aluminium-Bordrahmenprofil

leichtes Scharnier für Bordwände 25 mm, zum Anschrauben mit Maschinenschrauben M8 x 20

Abbildung entspricht 9081 116 960

Beschreibung	Material	Oberfläche	Bestell-Nr.
Scharnieroberteil	Stahl	verzinkt	**9081 116 960**
Scharnierunterteil	Aluminium	roh	**9081 116 971**

Zugankerschraube

mit Sechskantkopf

passend zu verschiedenen Scharnieren zum Spannen der Bordwand

Länge 815 mm
Gewinde M12
Oberfläche verzinkt
Norm ähnlich DIN 601

Bestell-Nr.
9081 110 240



Kipperscharnier

gepresste, leichte Ausführung

Länge 428 mm
Oberfläche verzinkt

Lieferumfang
Scharnierbock und Zubehör

Bestell-Nr.
9081 115 630

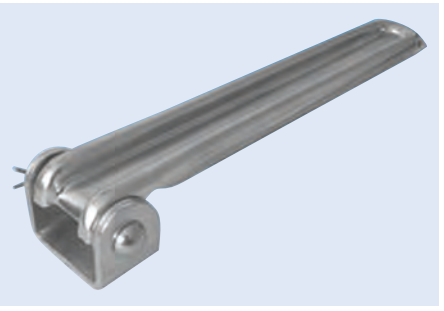

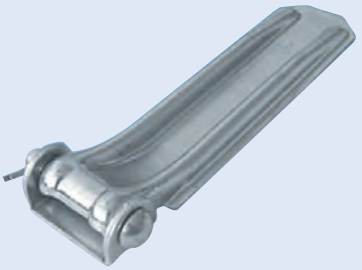

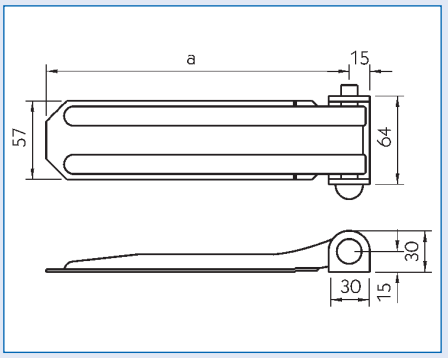

Klappenscharnier

Ausführung gepresst, leicht
Oberfläche verzinkt

Lieferumfang
Scharnierbock, Bolzen und Splint

Länge	Bestell-Nr.
270 mm	**9081 115 470**
370 mm	**9081 115 490**
420 mm	**9081 115 500**

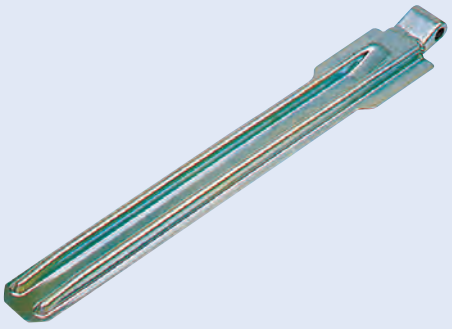

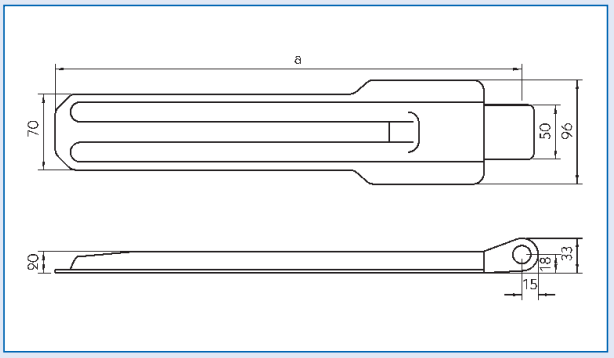



Klappenscharnier

gepresste, schwere Ausführung

Länge 430 mm
Oberfläche verzinkt

	Bestell-Nr.
	9081 116 190

Zubehör

Beschreibung	Bestell-Nr.
Splintbolzen	**9081 116 350**

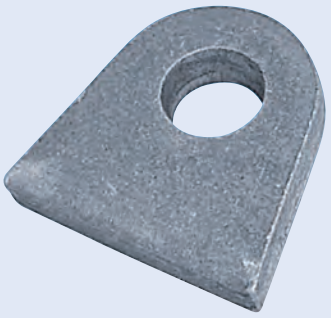

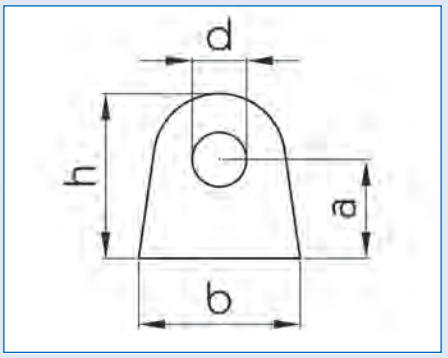

Lagerbandauge

Oberfläche roh

a	b	d	h	Stärke	Bestell-Nr.
22 mm	49 mm	16,5 mm	43 mm	11 mm	**9081 113 820**
25 mm	46 mm	12,5 mm	41 mm	8 mm	**9081 113 860**
30 mm	49 mm	16,5 mm	50 mm	10 mm	**9081 113 840**

Gewindeschiene

Die an den Bordwandscharnieren auftretenden Kräfte werden durch Gegenschrägen an der Gewindeschiene und in der untersten Kammer des Aluminiumprofils optimal in die Bordwand eingeleitet.

Material Aluminium
Oberfläche roh

Bestell-Nr.
9081 116 690

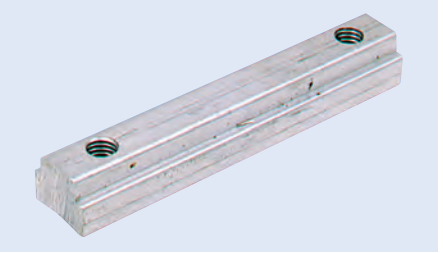

Einbauriegel-Spannverschluss

Typ PWP Paco
Länge 270 mm
Breite 118 mm
Hub 32 mm
Oberfläche verzinkt

Anwendungsbereich
für 25 mm Bordwände

Lieferumfang
ohne T-Stück und Spannschraube

Bestell-Nr.
9081 127 670



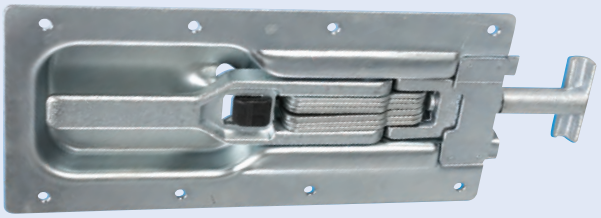

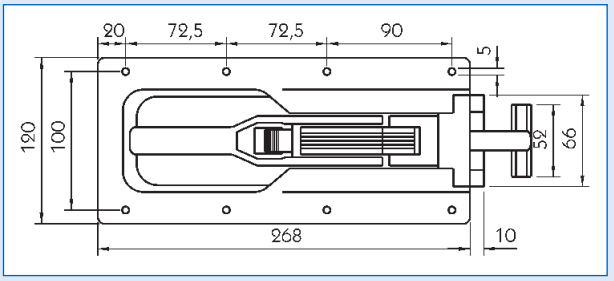

Einbauriegel-Spannverschluss
für Pritschenaufbauten

Typ 681 SL
Ausführung mit Ladungsdruck-Sicherung
Länge 268 mm
Breite 120 mm
Einbautiefe 22 mm
Oberfläche verzinkt

Bestell-Nr.
9081 025 120

Zubehör für Einbauriegel-Spannverschluss 681 S

Verschlusstasche
für Eingriffhaken 681 N

zum Einlassen in eine Mittel- oder Eckrunge

Typ 6811 N
Länge 55 mm
Breite 54 mm
Stärke 30 mm
Oberfläche roh

Bestell-Nr.
9081 021 630



T-Stück
für Spannverschluss 681 S/1

Länge 63 mm
Oberfläche verzinkt

Bestell-Nr.
9081 026 300

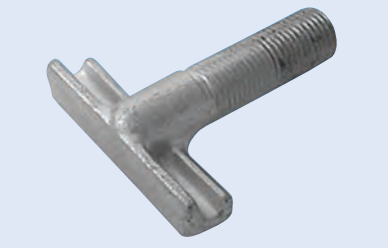

Verschlusstasche
für Spannverschluss 681 S/1



Typ	6817
Länge	74 mm
Breite	36 mm
Oberfläche	roh

Bestell-Nr.
9081 024 610

T-Stück
für Spannverschluss 681 SL



Länge	98 mm
Oberfläche	verzinkt

Bestell-Nr.
9086 025 300

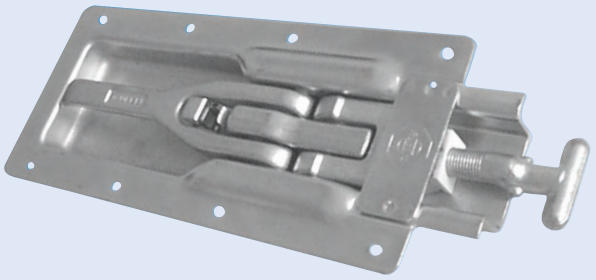

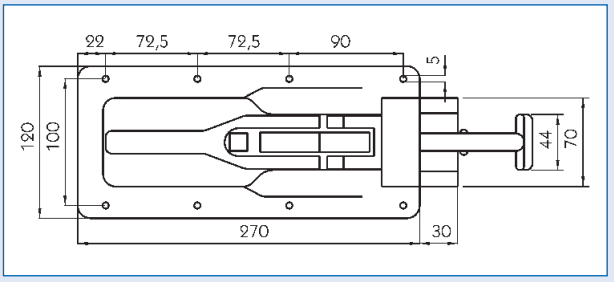

Einbauriegel-Spannverschluss
für Pritschenaufbauten

Typ	206 N-LF
Ausführung	mit Ladungsdruck-Sicherung
Länge	270 mm
Breite	120 mm
Einbautiefe	22 mm
Oberfläche	verzinkt

Bestell-Nr.
9081 025 410

Einbauriegel-Spannverschluss
für Pritschenaufbauten

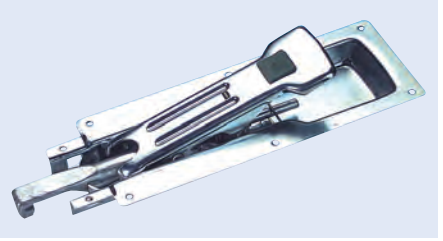

Typ	3303
Ausführung	mit Ladedruck-Sicherung
Einbautiefe	25 mm

Bestell-Nr.
9081 021 360

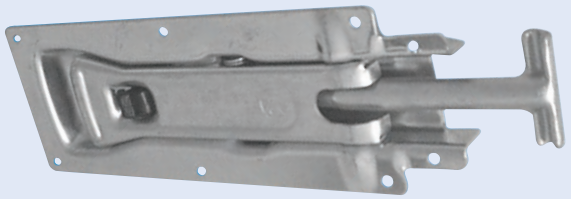

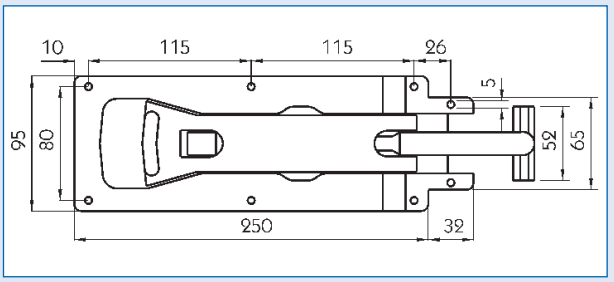

Einbauriegel-Spannverschluss
für Pritschenaufbauten

Typ	686 S	Breite	95 mm
Ausführung	mit Ladungsdruck-Sicherung	Einbautiefe	22 mm
Länge	250 mm	Oberfläche	verzinkt

Bestell-Nr.
9081 025 140

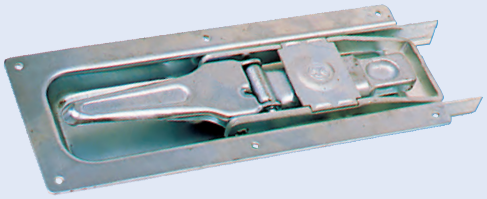

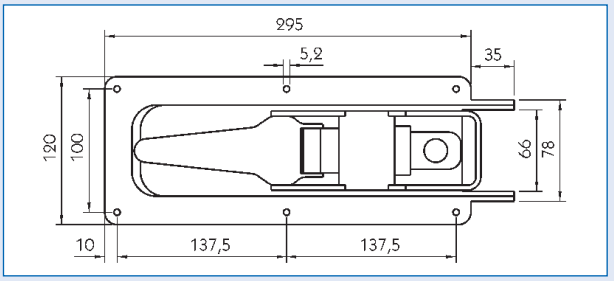



Einbauriegel-Spannverschluss
für Pritschenaufbauten

Ausführung	mit Sicherung gegen selbsttätiges Öffnen	Breite	120 mm
Länge	295 mm	Oberfläche	verzinkt

Bestell-Nr.
9081 015 690

Zubehör

Beschreibung	Bestell-Nr.
Gegenhalter	9085 102 855

Einbauriegel-Spannverschluss
für schwere Pritschen- und Klappwandaufbauten

Typ	681 S
Ausführung	mit Druckknopfsicherung gegen selbsttätiges Öffnen
Einbauseite	links/rechts
Länge	268 mm
Breite	120 mm
Einbautiefe	22 mm
Oberfläche	verzinkt

Bestell-Nr.
9081 024 590



Zubehör

Beschreibung	Bestell-Nr.
Verschlusstasche	9081 024 610

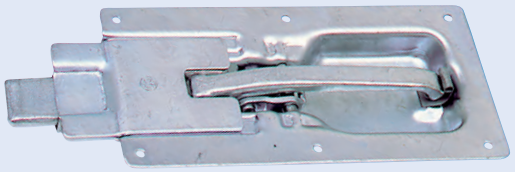

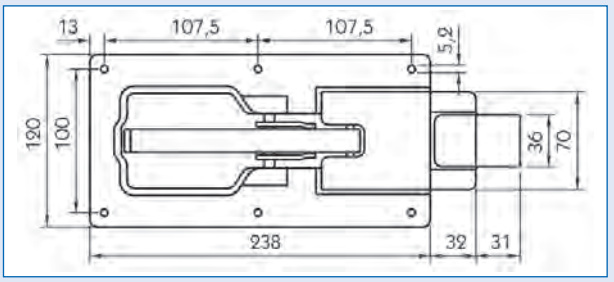

Flachriegelverschluss
für schwere Pritschen- und Klappwandaufbauten

Typ	682
Ausführung	mit Sicherung gegen selbsttätiges Öffnen
Länge	238 mm
Breite	120 mm
Einbautiefe	22 mm
Oberfläche	verzinkt

Bestell-Nr.
9081 011 980

Flachriegelverschluss
passend für Schmitz

Ausführung	geschweißt
Material	Stahl
Oberfläche	verzinkt

Einbauseite	Bestell-Nr.
links	**7773 215 470**
rechts	**7773 215 460**

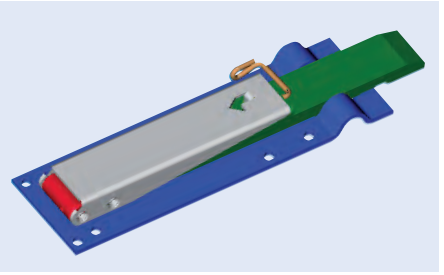

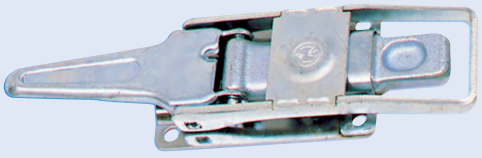

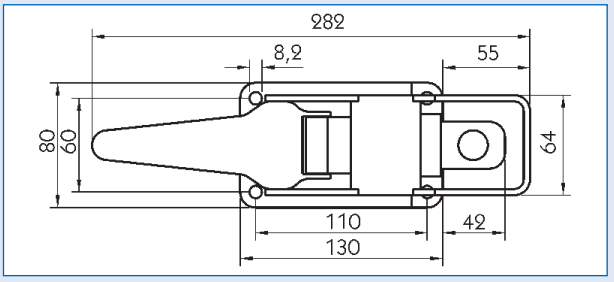



Spannverschluss
für Pritschenaufbauten

Typ	604
Ausführung	mit Sicherung gegen selbsttätiges Öffnen
Länge	282 mm
Breite	80 mm
Oberfläche	verzinkt

Bestell-Nr.
9081 015 670

Zubehör

Beschreibung	Bestell-Nr.
Gegenhalter	**9081 015 680**

Kastenverschluss
mit Bügelgriff

Typ 256 B
Oberfläche verzinkt

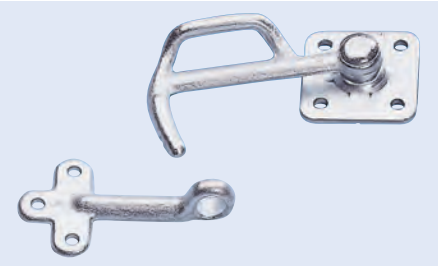

Größe	Einbauseite	Hebellänge	Breite	Bestell-Nr.
0	links	116 mm	60 mm	**9081 016 190**
0	rechts	116 mm	60 mm	**9081 016 200**
1	links	130 mm	70 mm	**9081 015 050**
1	rechts	130 mm	70 mm	**9081 015 060**
2	links	173 mm	80 mm	**9081 015 070**
2	rechts	173 mm	80 mm	**9081 015 080**
3	links	205 mm	90 mm	**9081 015 090**
3	rechts	205 mm	90 mm	**9081 015 100**

Gegenhalter



Größe	Bestell-Nr.
0	**9081 016 210**
1	**9081 015 110**
2	**9081 015 120**
3	**9081 015 130**



Winkelhebelverschluss

eine integrierte Sicherung verhindert ein selbsttätiges Öffnen

Typ 6121 N
Größe 1
Hebellänge 170 mm
Oberfläche verzinkt

Anwendungsbereich
für die Montage an Aufbauten aller Art

Einbauseite	Bestell-Nr.
links	**9081 019 970**
rechts	**9081 019 980**



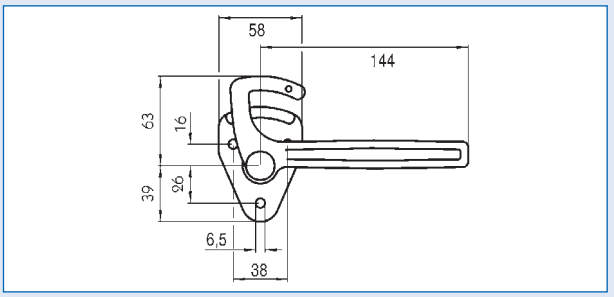

Winkelhebelverschluss

Typ 6121 N
Größe 0
Hebellänge 144 mm
Oberfläche verzinkt

Anwendungsbereich
für die Montage an Aufbauten aller Art

Einbauseite	Bestell-Nr.
links	**9081 020 440**
rechts	**9081 020 450**



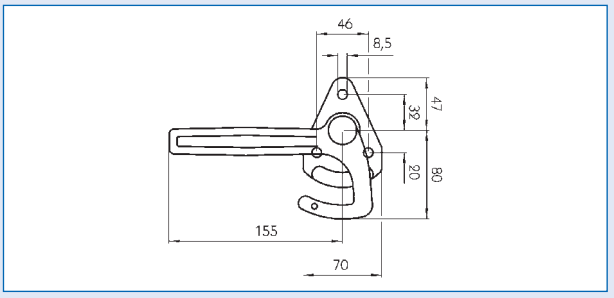

Winkelhebelverschluss

Größe 1
Hebellänge 155 mm
Oberfläche verzinkt

Anwendungsbereich
für die Montage an Aufbauten aller Art

Einbauseite	Bestell-Nr.
links	**9081 024 040**
rechts	**9081 024 050**

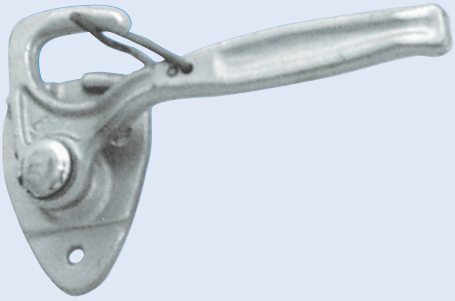

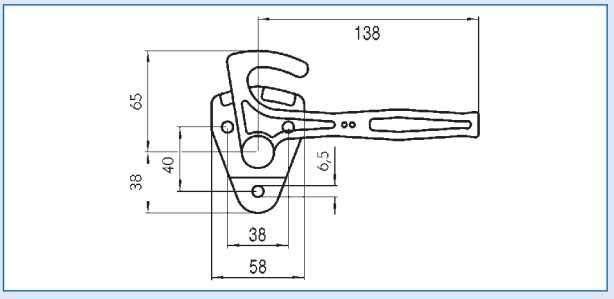

Winkelhebelverschluss

eine Verschlussfeder verhindert ein selbsttätiges Öffnen

Typ 3990
Größe 0
Hebellänge 138 mm
Oberfläche verzinkt

Anwendungsbereich
für die Montage an Aufbauten aller Art

Einbauseite	Bestell-Nr.
links	**9081 024 810**
rechts	**9081 024 820**



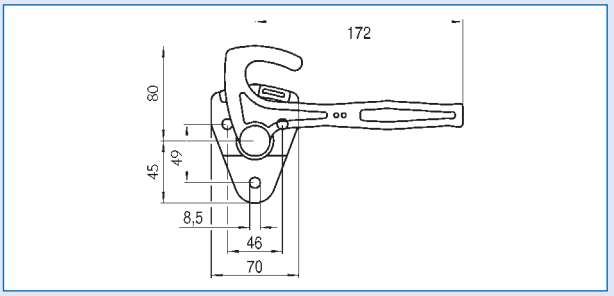

Winkelhebelverschluss

eine Verschlussfeder verhindert ein selbsttätiges Öffnen

Typ	3991	Hebellänge	172 mm
Größe	1	Oberfläche	verzinkt

Anwendungsbereich
für die Montage an Aufbauten aller Art

Einbauseite	Bestell-Nr.
links	**9081 024 830**
rechts	**9081 024 840**



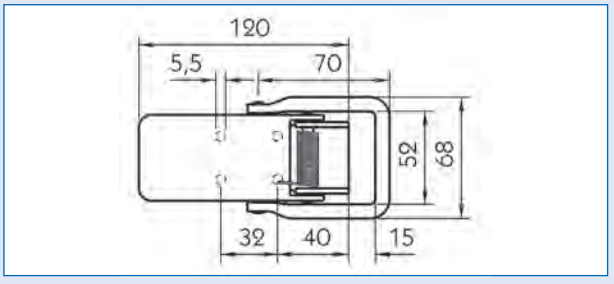



Exzenterverschluss

mit Lasche für Vorhängeschloss

Länge	120 mm	Anbauhöhe	25 mm
Breite	52 mm	Oberfläche	verzinkt
Hebellänge	70 mm		

	Bestell-Nr.
	9080 714 820

Zubehör

Beschreibung	Bestell-Nr.
Gegenhalter	**9080 710 620**



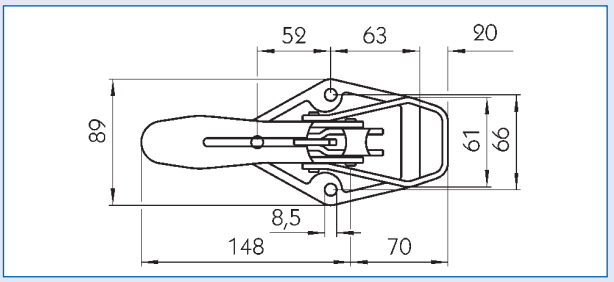

Exzenterverschluss

mit automatischem Sicherheitshaken

Typ	AH 27	Breite	89 mm
Einbauseite	links/rechts	Hebellänge	148 mm
Länge	218 mm	Anbauhöhe	40 mm

Oberfläche	Bestell-Nr.
roh	**9081 011 210**
verzinkt	**9081 021 120**

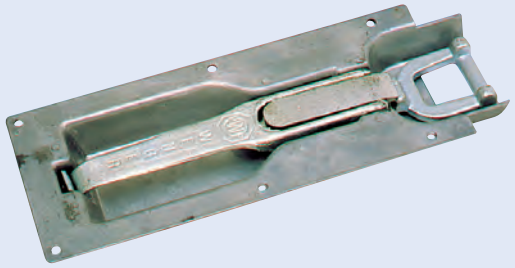

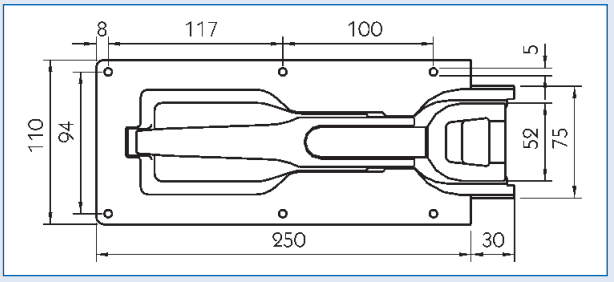

Exzenterverschluss

mit kurzer Eingrifföse

Typ	PWP	Einbautiefe	22 mm
Länge	250 mm	Oberfläche	verzinkt
Breite	110 mm		

Anwendungsbereich
für die Montage an Pritschenaufbauten

Bestell-Nr.
9081 021 170

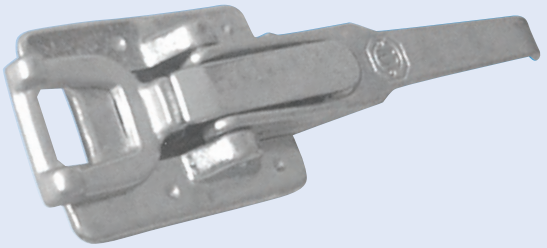

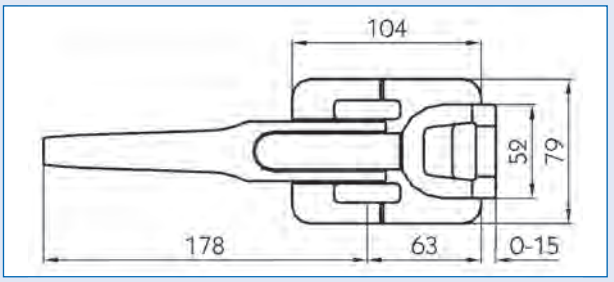

Exzenterverschluss
mit kurzer Eingriffföse

Typ	PWP	Hebellänge	178 mm
Einbauseite	links/rechts	Anbauhöhe	28 mm
Länge	241 mm	Oberfläche	verzinkt
Breite	79 mm		

Anwendungsbereich
für die Montage an Pritschenaufbauten

Bestell-Nr.
9081 016 240

Gegenhalter
für PWP-Exzenterverschluss

Ausführung	gerade
Länge	106 mm
Breite	63 mm
Höhe	30 mm
Oberfläche	feuerverzinkt

Bestell-Nr.
9081 016 270



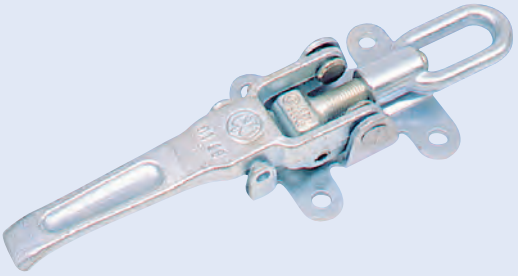

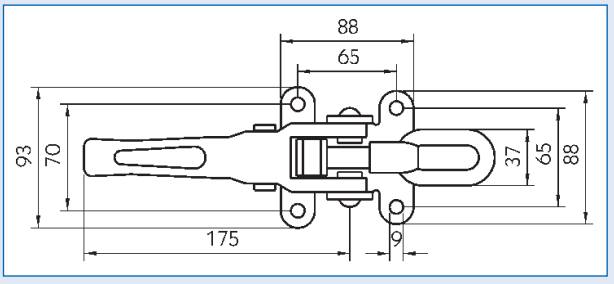

Exzenterverschluss
zum Anschrauben

Typ	6043	Hebellänge	175 mm
Gesamtlänge	250-285 mm	Anbauhöhe	34 mm
Breite	88 mm	Oberfläche	verzinkt

Anwendungsbereich
für die Montage an leichten Pritschenaufbauten

Ausführung	Bestell-Nr.
ohne Sicherung	**9081 017 020**
mit Sicherung	**9081 023 191**



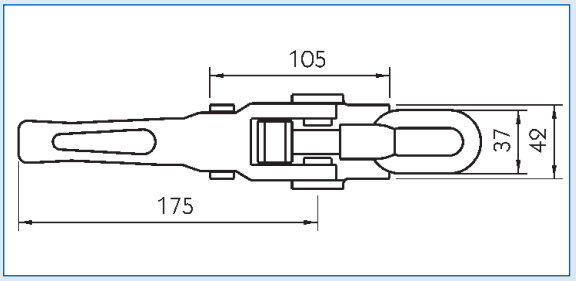



Exzenterverschluss
zum Anschweißen

Typ	6043 S	Hebellänge	175 mm
Gesamtlänge	250-285 mm	Anbauhöhe	34 mm
Breite	42 mm	Oberfläche	roh

Anwendungsbereich
für die Montage an leichten Pritschenaufbauten

Ausführung	Bestell-Nr.
ohne Sicherung	**9081 010 980**
mit Sicherung	**9081 023 201**

Zubehör

Beschreibung	Bestell-Nr.
Haltenocken	**9081 020 320**

Gegenhalter
zum Anschrauben, für Exzenterverschlüsse 6043 und 6043 S

Typ	6044
Gesamtlänge	159 mm
Befestigung	3 Löcher mit 8,7 mm ∅
Oberfläche	verzinkt

Bestell-Nr.
9081 017 040



Spannschraube
für Exzenterverschlüsse 6043 und 6043 S

Ausführung	mit Korbmutter
Oberfläche	verzinkt

Bestell-Nr.
9082 012 050



Exzenterverschluss

Typ	PWP
Ausführung	mit langer Eingriffföse
Länge	276-291 mm
Breite	79 mm
Höhe	28 mm
Oberfläche	verzinkt

Bestell-Nr.
9081 016 250

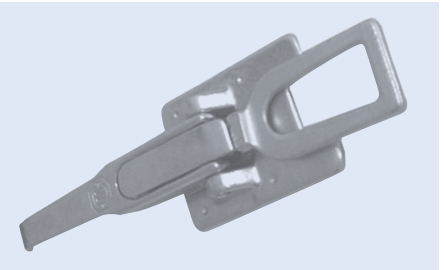

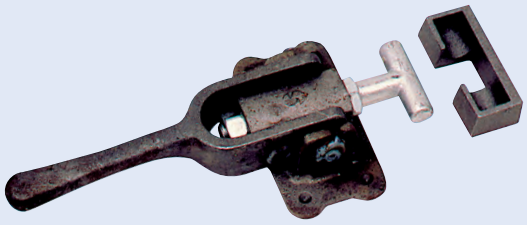

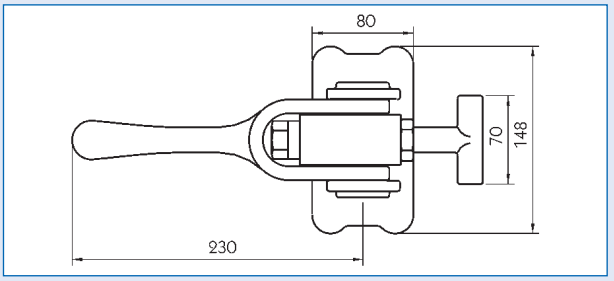

Exzenterverschluss

Typ PWP Nr. 7
Breite 150 mm
Hebellänge 230 mm
Anbauhöhe 54 mm
Zugkraft 5 t
Oberfläche roh

	Bestell-Nr.
	9081 012 070

Zubehör

Beschreibung	Bestell-Nr.
Gegenstück	9081 012 080

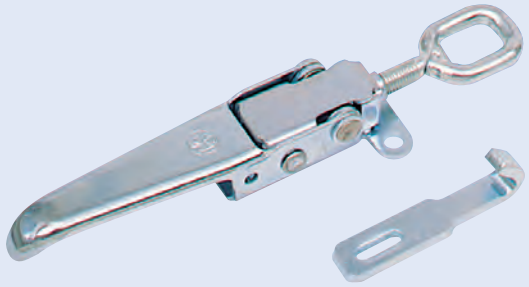

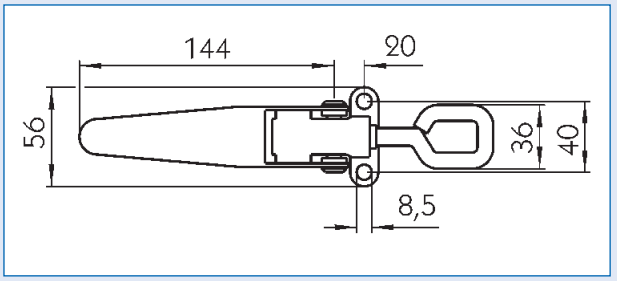

Exzenterverschluss
zum Anschrauben

Gesamtlänge 210-235 mm
Breite 56 mm
Hebellänge 119 mm
Oberfläche verzinkt

Anwendungsbereich
geeignet für leichte bis mittelschwere LKW, PKW-Anhänger, leichte Pritschenaufbauten, Werkzeugkästen, Transportbehälter, landwirtschaftliche Fahrzeuge oder zur Befestigung für Planen an Fahrzeugen

	Bestell-Nr.
	9081 016 880

Zubehör

Beschreibung	Bestell-Nr.
Gegenhalter, gerade, verzinkt	9081 016 980

Exzenterverschluss

Typ PWP
Ausführung mit langer Eingriffföse
Länge 300-315 mm
Breite 110 mm
Einbautiefe 22 mm
Oberfläche verzinkt

Bestell-Nr.
9081 021 190

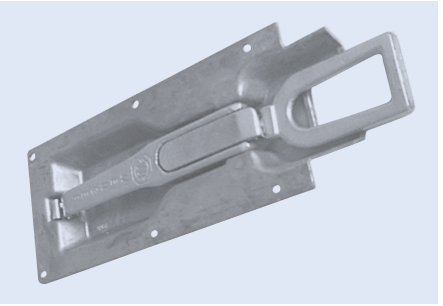

Gegenhalter
für PWP-Exzenterverschluss

Abbildung entspricht 9080 002 523

Ausführung	Oberfläche	Bestell-Nr.
niedrige Ausführung	roh	**9080 002 523**
Verschlusstasche	roh	**9085 102 040**
Winkelausführung	verzinkt	**9085 101 628**

Zubehör

Beschreibung	Bestell-Nr.
Eingriffföse, kurz, verzinkt	**9085 102 578**

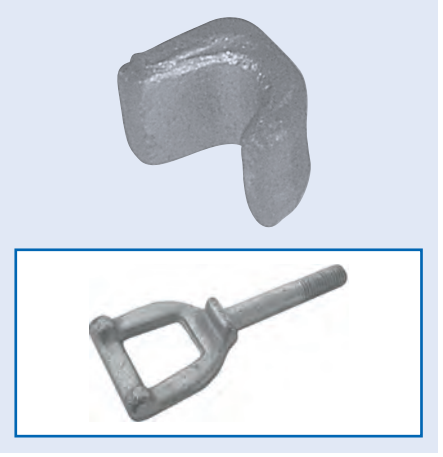

Gegenhalter

Einbauort unten
Einbauseite links/rechts

Bestell-Nr.	Vergleichs-Nr.
7778 308 810	Schmitz 830881

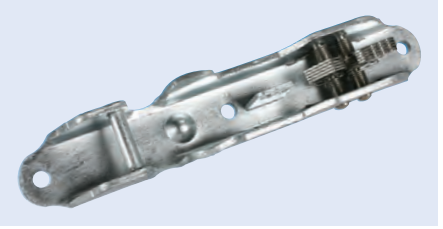

Gegenhalter

Bestell-Nr.	Vergleichs-Nr.
7778 310 340	Schmitz 831034

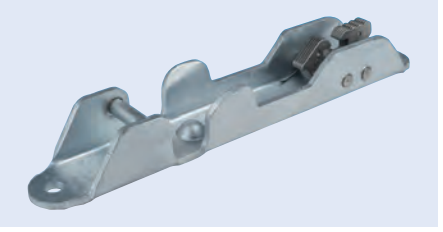

Langweg-Riegelverschluss

710

mit Innendruckkennung, zusätzlicher Sicherung gegen unbeabsichtigtes Öffnen und automatischer Nachstellung, Einfassung roh, Verschlussmechanik verzinkt

Ausführung Einfassprofil mit glatter Seite außen
Nennhöhe 615 mm

Kürzung auf eine Nennhöhe von 415 mm möglich

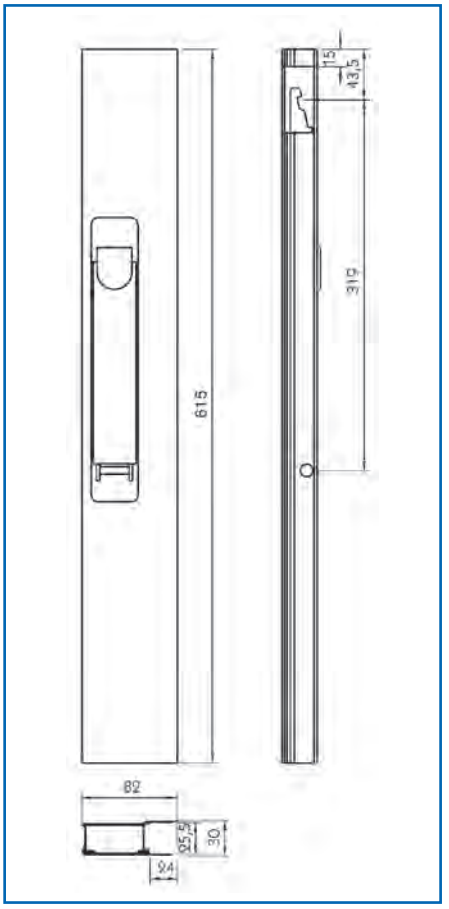

Einbauseite	Bestell-Nr.
links	**9080 629 015**
rechts	**9080 629 016**

Langweg-Riegelverschluss

712

mit Innendruckkennung, zusätzlicher Sicherung gegen unbeabsichtigtes Öffnen und automatischer Nachstellung, Einfassung roh, Verschlussmechanik verzinkt

Ausführung Einfassprofil mit glatter Seite innen
Nennhöhe 615 mm

Kürzung auf eine Nennhöhe von 415 mm möglich

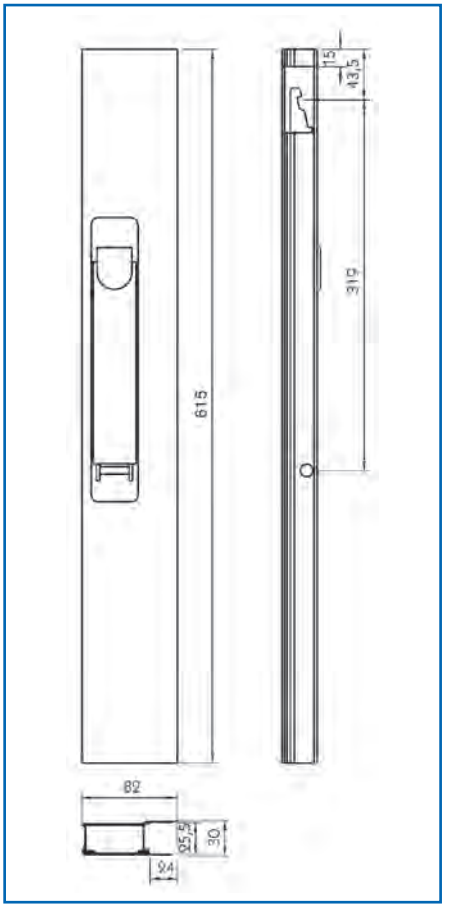

Einbauseite	Bestell-Nr.
links	**9082 080 000**
rechts	**9082 079 900**

Gegenhalter
für Langweg-Riegelverschlüsse 710 und 712

Ausführung zum Anschweißen
Einbauort oben
Oberfläche roh

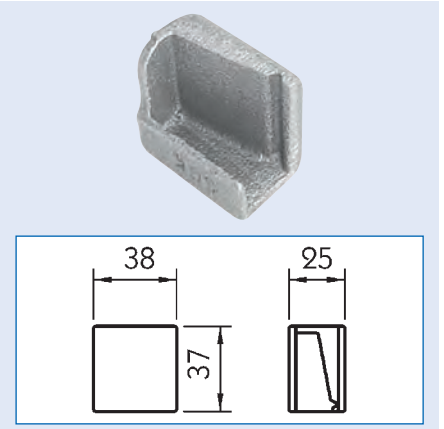

Einbauseite	Bestell-Nr.
links	**9087 114 700**
rechts	**9087 114 500**

Pendelverschluss

Typ H 10 G/H 11
Ausführung Bedienungsteil
Länge 235 mm
Breite 32 mm
Oberfläche verzinkt

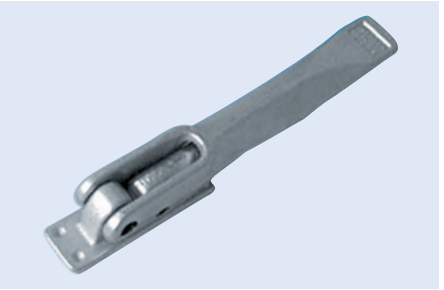

Bestell-Nr.
9081 026 840

Schließriegel
für Pendelverschluss

Typ H 11
Oberfläche roh/verzinkt

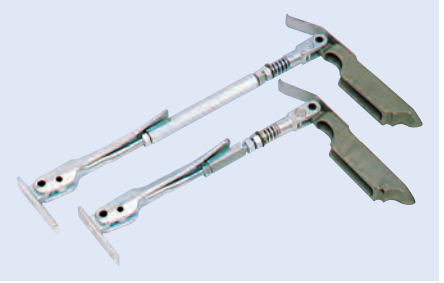

Einbauort	Einbauseite	Bestell-Nr.
seitlich	links/rechts	**9081 022 040**
hinten	links	**9081 022 050**
hinten	rechts	**9081 022 060**

Pendellager

Typ H 10 G
Oberfläche roh

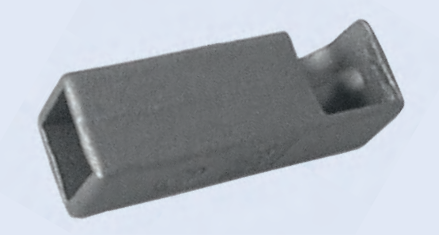

Einbauseite	Bestell-Nr.
links	**9081 023 850**
rechts	**9081 023 860**

Pendellager

Typ H 11
Länge 145 mm
Oberfläche roh



Einbauseite	Bestell-Nr.
links	**9081 021 990**
rechts	**9081 022 000**

Pendelzapfen

Typ H 10 G
Ausführung gerade
Oberfläche roh

Anwendungsbereich
zum Aufschweißen auf Stahlbordwände

Bestell-Nr.
9081 018 480



Pendelzapfen
für Pendelverschluss 664 N

Typ 6640 N
Gesamtlänge 130 mm
∅ 18 mm
Schaft-∅ 29 mm
Oberfläche roh

Bestell-Nr.
9081 019 560



Spannschloss

Abbildung entspricht 9081 023 900

Typ	Länge	Bestell-Nr.
H 10 G/H 11	55 mm	9081 023 900
H 10 G/H 11	120 mm	9081 023 910
H 10 G/H 11	180 mm	9081 023 920
H 10 G/H 12	240 mm	9081 023 930

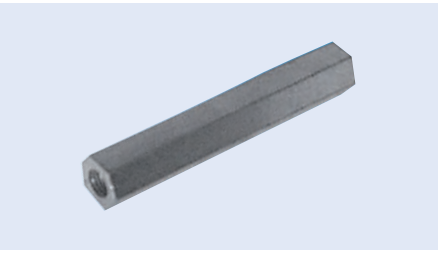

Pendelbolzen
für Pendelverschluss H 11

Typ H11 C-lang
Gesamtlänge 130 mm
∅ 40 mm
Oberfläche roh

Bestell-Nr.
6510 000 035

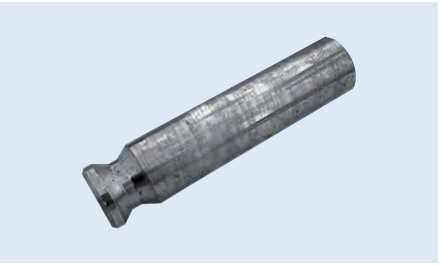

Pendelbolzen

Typ H 500 B/H 10 G
Ausführung gerade
Oberfläche roh

Bestell-Nr.
9081 026 810



Pendelbolzen

Typ H 10 G
Ausführung gerade
Oberfläche roh

Anwendungsbereich
zum Einstecken in Stahl- oder Aluminium-Hohlkammerprofile

Bestell-Nr.
9082 102 677



Steckbolzen
mit Zunge

Nutzlänge 80 mm
∅ 12 mm
Oberfläche roh

Bestell-Nr.
9081 410 190

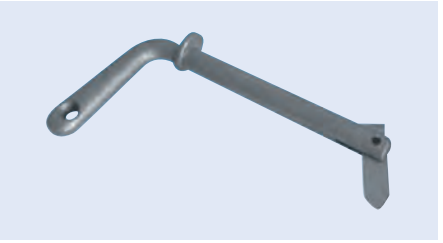

Steckbolzen
mit Kette und Ring

Nutzlänge 70 mm
Kettenlänge 200 mm
∅ 10 mm
Oberfläche roh

Bestell-Nr.
9081 012 300



Steckbolzen
mit Kette und 80er-Karabinerhaken

Kettenlänge 220 mm
Oberfläche roh

∅	Nutzlänge	Bestell-Nr.
16 mm	70 mm	9081 410 270
20 mm	85 mm	9081 410 290



Sicherungsschnur
passend für Kastenverschluss

S-Haken mit 3,8 mm Stärke, Anschraubplättchen verzinkt

Länge 270 mm
∅ 3 mm

Bestell-Nr.
9081 010 370



Flachriegelverschluss

für Ladebordwand

extrem flache Bauart für Mittel-und Eckrungen, Einbaumöglichkeit in Rahmenprofile, Zollverschluss, der waagerechte Hebel liegt in Schließstellung unter der Plane, die federnde Kugelsicherung arretiert den Hebel in beiden Endstellungen, Kunststofflager im Drehpunkt des Hebels

Typ 680
Hebellänge 170 mm
Oberfläche verzinkt

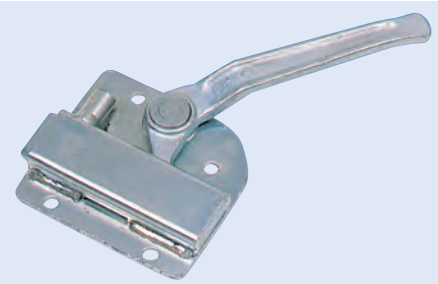

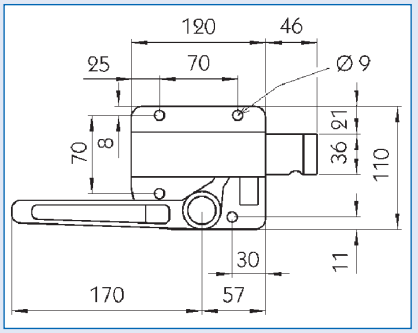

Einbauseite	Bestell-Nr.
links	**9081 011 860**
rechts	**9081 011 870**

LED-Hubladenblinkleuchte

mit 2 LEDs

Spannung 24 V
Farbe gelb
Kabellänge 190 mm
Typ Anbau

zugelassen für Fahrzeuge nach GGVS/ADR



Bestell-Nr.	Vergleichs-Nr.
9269 204 051	HELLA 2BA 009 204-051

LED-Hubladenblinkleuchte

Spannung 24 V
Farbe gelb
Breite 108 mm
Höhe 14,5 mm
Tiefe 75 mm
Schutzart IP5K9K

Lieferumfang
mit Schrauben

geeignet für Fahrzeuge nach GGVS/ADR



Bestell-Nr.	Vergleichs-Nr.
0008 260 001	HELLA 2BA 008 260-001

LED-Warnblinkleuchten-Satz

Spannung 12/24 V

Anwendungsbereich
Dhollandia

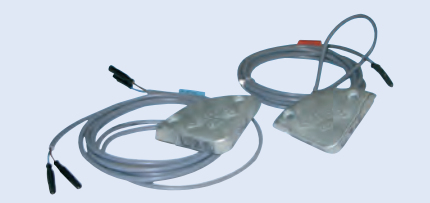

Bestell-Nr.
8005 552 700

Blinkgeber

Einbauort hinten
Spannung 24 V
Polanzahl 4

Anwendungsbereich
für den Anbau an Hubladebühnen



Bestell-Nr.	Vergleichs-Nr.
0003 787 021	HELLA 4AZ 003 787-021

Warnblinkleuchte

HULA-Blitz-Set für Hubladebühnen

Lieferumfang
2 Leuchten, Kabelmaterial, Relais, Befestigungsmaterial, Glühlampen und Einbauanleitung



Spannung	Bestell-Nr.
12 V	**9500 008 000**
24 V	**9500 008 100**

Schutzbügel-Satz

für Warnblinkleuchte

Material Aluminium

Lieferumfang
2 Schutzbügel (mit jeweils 4 Bohrungen) und 8 Niete

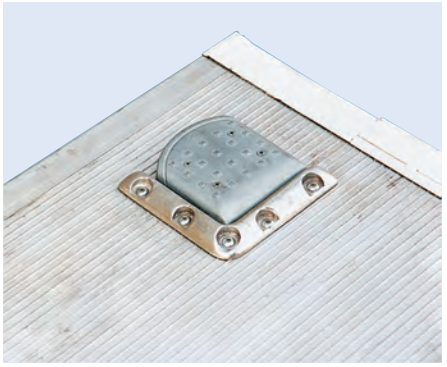

Bestell-Nr.
9199 970 060

Schließzylinder

Z/ZS/ZSS-250-155

Zylinder-∅ 45/90 mm

Anwendungsbereich
Zepro/Mammut lift



Bestell-Nr.
8001 014 864

Hubzylinder

Länge 498 mm
Armlänge 700-900 mm
Zylinder-∅ 55 mm

Anwendungsbereich
MBB-Palfinger und weitere



Bestell-Nr.
8001 008 113

Hydraulikpumpe

Förderleistung 2,5 cm³/Hub
Anschluss Stern

Anwendungsbereich
Zepro/Mammut lift

Bestell-Nr.
8002 014 364

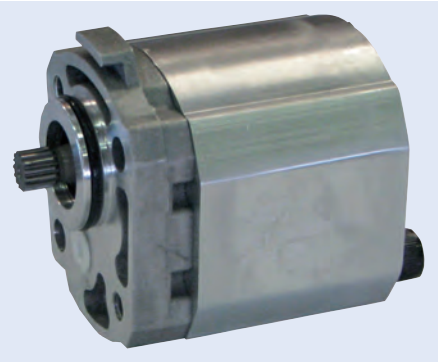

Fußschalter

zur manuellen Betätigung der Hubladebühne

∅ 80 mm

Lieferumfang
mit Anschlusskabel 500 mm

Ausführung	Farbe	Bestell-Nr.	Vergleichs-Nr.
H = Trägerplatte heben	rot	**9461 374 003**	HELLA 6EJ 996 067-621
Trägerplatte neutral	schwarz	**9461 374 203**	HELLA 6EJ 996 067-631
S = Trägerplatte senken	grün	**9461 374 103**	HELLA 6EJ 996 067-611

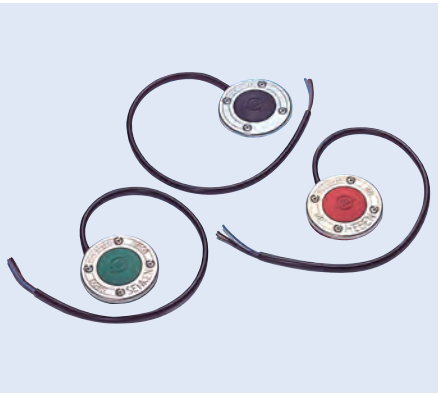

Fußschalter

zur manuellen Betätigung der Hubladebühne

Ausführung S = Trägerplatte senken
Länge 6000 mm
Farbe schwarz

Anwendungsbereich
Dautel

Lieferumfang
komplett, mit Anschlusskabel

Bestell-Nr.
8004 507 509



Fußschalter

Anwendungsbereich
MBB-Palfinger

Bestell-Nr.
8004 513 452



Handbedienung

zur manuellen Betätigung der Hubladebühne

Ausführung mit 2 Knöpfen, Magnet, 2 x 2NO, ohne Kabel und Stecker

Bestell-Nr.
8004 502 872



Relais

SW80-PL

Ausführung mit Silber-Kontakten

Anwendungsbereich
AMA, Anteo, Bär Cargolift, Dautel, Sörensen

Bestell-Nr.
3363 011 084



Magnetventil

Ausführung einfach gesperrt
Spannung 24 V
∅ 15 mm

Anwendungsbereich
AMA, Dautel, Mariba, MBB-Palfinger

Bestell-Nr.
8002 501 503



Schutzrohr

Abmessung ∅ 70 x 310 mm

Anwendungsbereich
Bär Cargolift, Dautel

Bestell-Nr.
3363 011 002

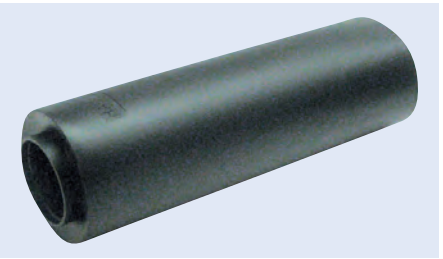

Dichtungssatz

∅ 70 mm

Anwendungsbereich
MBB-Palfinger

Bestell-Nr.
8001 508 133



Warnflaggen-Satz
für Hubladebühnen

prismatische Hochreflexfolie Typ III

Ausführung	mit verstärkter Rückenbeschichtung
Material	PVC
Breite	250 mm
Höhe	400 mm

Lieferumfang
2 x Warnflaggen, 2 x Alu-Halter

Bestell-Nr.
1261 700 033

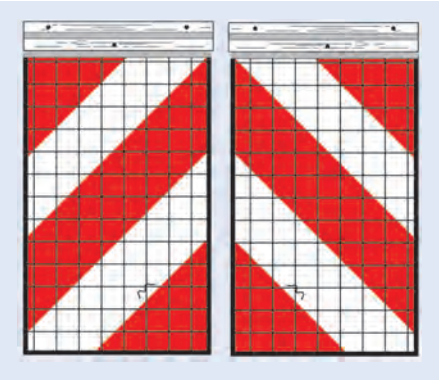

Warnmarkierung
für Hubladebühne

Material	PVC
Breite	250 mm
Höhe	400 mm

Ausführung	Typ	Bestell-Nr.
ohne Halter	linksweisend	**9651 700 001**
ohne Halter	rechtsweisend	**9651 700 002**
mit Aluhalterung	linksweisend	**9651 700 021**
mit Aluhalterung	rechtsweisend	**9651 700 031**

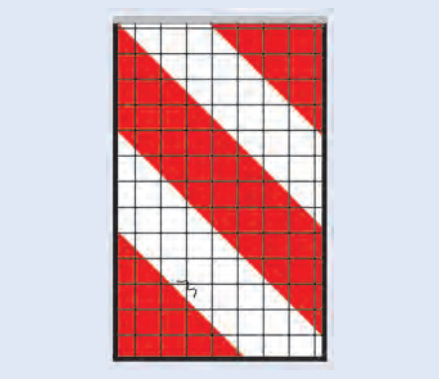

Siebdruckplatte

BFU 100

– hohe Haltbarkeit gegen Abrieb
– hohe Chemiekalienbeständigkeit
– rutschhemmende Oberflächen (Siebdrucksperrholz)
– erhöhte Feuchtigkeitsbeständigkeit

Material	russische Birke
Ausführung	verleimt
Länge	2500 mm

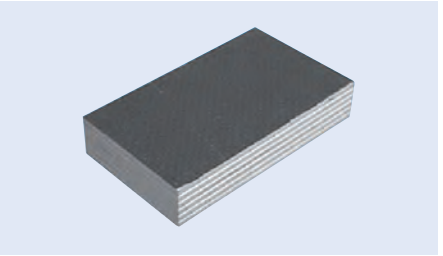

Breite	Stärke	Bestell-Nr.
1250 mm	9 mm	**9080 000 272**
1250 mm	12 mm	**9080 000 273**
1250 mm	15 mm	**9080 000 274**
1250 mm	18 mm	**9080 000 275**
1250 mm	21 mm	**9080 000 276**
1250 mm	24 mm	**9080 000 277**
1250 mm	27 mm	**9080 000 278**
1250 mm	30 mm	**9080 000 279**
1500 mm	9 mm	**9080 000 283**
1500 mm	12 mm	**9080 000 284**
1500 mm	15 mm	**9080 000 285**
1500 mm	18 mm	**9080 000 286**
1500 mm	21 mm	**9080 000 287**
1500 mm	24 mm	**9080 000 288**
1500 mm	27 mm	**9080 000 222**
1500 mm	30 mm	**9080 000 289**



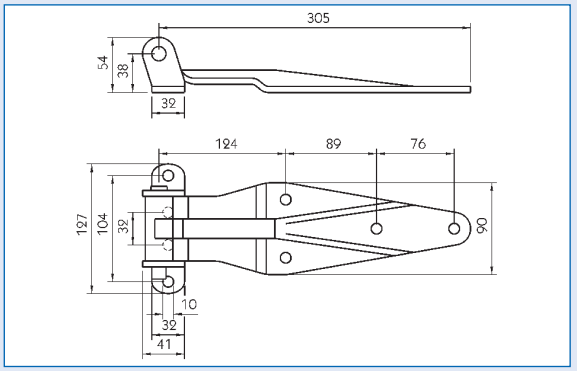

Container-Türscharnier

Oberfläche verzinkt

Lieferumfang
komplett, mit Anschraubbock und Scharnierbolzen

Bestell-Nr.
9081 115 960

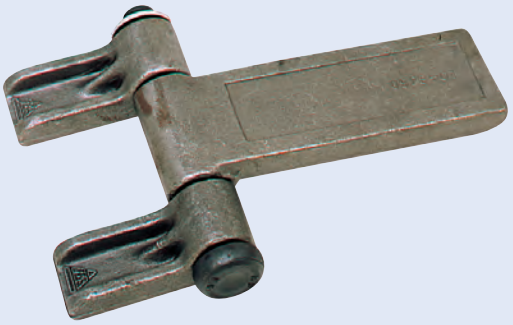

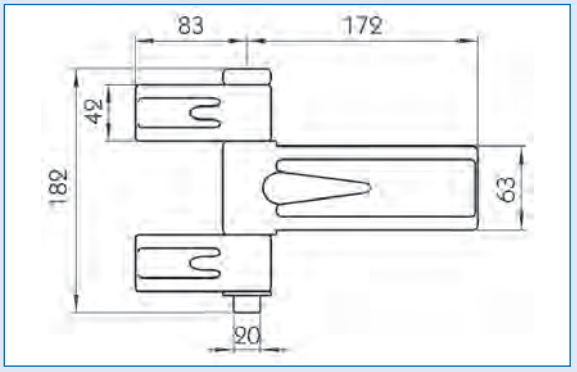

Container-Türscharnier
für Wechselaufbausystem

extrem stabil

Typ 928

Splint verzinkt, restliche Teile roh

Lieferumfang
2 kurze und 1 langes Scharnierglied, 1 Scharnierbolzen, 1 Unterlegscheibe, 1 Splint

Ausführung	Bestell-Nr.
3-teilig	9080 111 894

Scharnierblatt

Typ 895.10

Wird ein Zollverschluss gewünscht, muss die Zylinderschraube sowie je eine Befestigungsschraube am Scharnierblatt und am Scharnierbock mit einem Schweißpunkt am Schraubenkopf gesichert werden.

Bestell-Nr.
9081 061 000

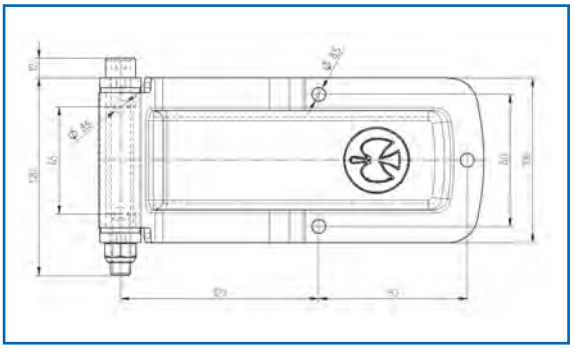

Containerverschluss

Ausführung 3/4"
Oberfläche verzinkt

Lieferumfang
2 Spannzapfen, 2 Gegenhalter, 2 Stangenhalter mit Unterlage, 2 Stangenführungen mit Unterlage, 1 Handhebel, 1 Bügel, 1 komplette Verriegelung

Bestell-Nr.
9080 101 412



Containerverschluss

Ausführung 3/4"
Oberfläche verzinkt

Lieferumfang
2 Spannzapfen, 2 Gegenhalter, 2 Stangenhalter mit Unterlage, 2 Stangenführungen mit Unterlage, 1 Handhebel, 1 Bügel, 1 komplette Verriegelung

Bestell-Nr.
9081 026 780

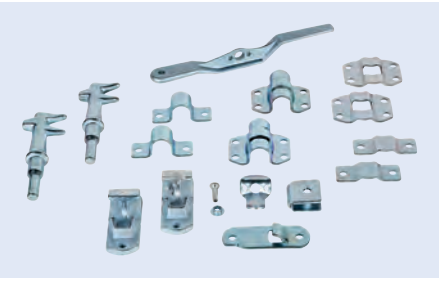

Drehstangenverschluss
PWP Boxer

Oberfläche verzinkt

Lieferumfang
1 x Verschluss mit Verriegelung, 1 x Drehhaken, 1 x Verschlusstasche, 1 x Gewindeschiene (kurz), 1 x Gewindeschiene (lang), 5 x Senkschraube M8 x 25

Bestell-Nr.
9085 102 698



Griff
für Drehstangenverschluss Boxer

Bestell-Nr.
9083 119 020



Verschlusshakentasche
für Drehstangenverschluss Boxer

Bestell-Nr.
9080 196 610



Verriegelung
für Drehstangenverschluss Boxer

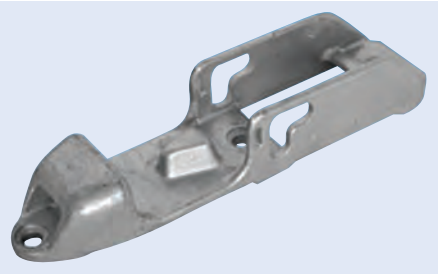

Bestell-Nr.
9083 119 066

Zylinderschloss
für Drehstangenverschluss 6900 N

Typ 6916

Lieferumfang
2 Schlüssel



Bestell-Nr.
9081 024 710

Zylinderschloss
für Drehstangenverschluss 790.1

Typ 6912



Bestell-Nr.
9081 020 030

Klappenschloss
speziell für Verkaufsfahrzeuge

Typ 3113
Oberfläche verzinkt

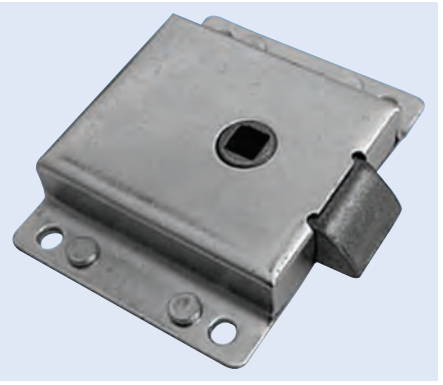

Bestell-Nr.
9081 024 210

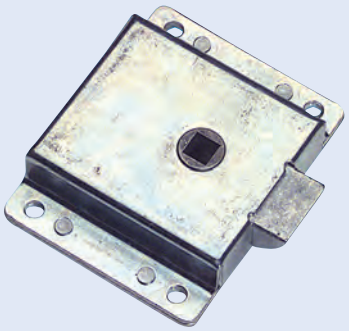

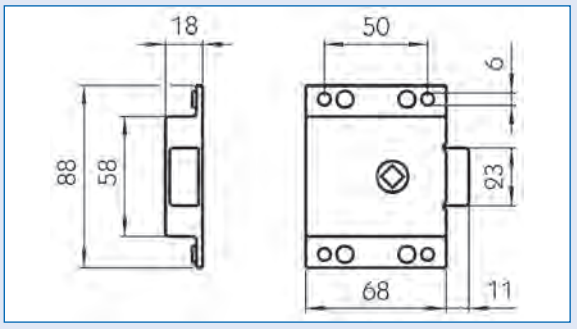

Schloss
mit Falle

Einbauseite	Bestell-Nr.
links	**9802 218 300**
rechts	**9802 218 310**

Zungenschloss
für den Einbau in Türverschlüsse

Ausführung aufschraubbar
Einbauseite links/rechts
Oberfläche verzinkt

Abmessung	Dornmaß	Vierkant	Bestell-Nr.
100 x 19 mm	9 mm	7 mm	**9802 214 700**
125 x 28 mm	13 mm	8 mm	**9802 214 900**



Treibstangenschloss

Ausführung ohne Beschlag
Einbauseite rechts
Material Stahl
Oberfläche verzinkt

Lieferumfang
1 Schlüssel

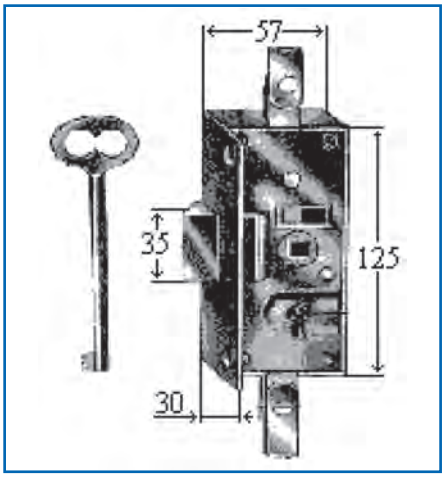

Bestell-Nr.
9460 000 021

PVC-Dichtung
für Türen und Klappen

Ausführung	mit 2 Lippen
Länge	5000 mm
Klemmbereich	21,5 mm
Farbe	grau/schwarz

Bestell-Nr.
9080 009 915

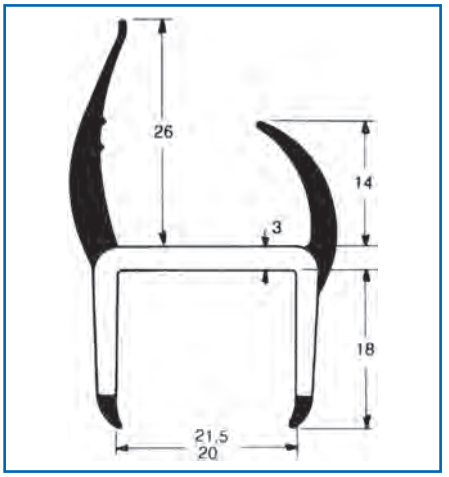

PVC-Dichtung
für Türen und Klappen

Ausführung	mit 2 Lippen
Länge	5000 mm
Klemmbereich	27 mm
Farbe	grau/schwarz

Bestell-Nr.
9080 009 920

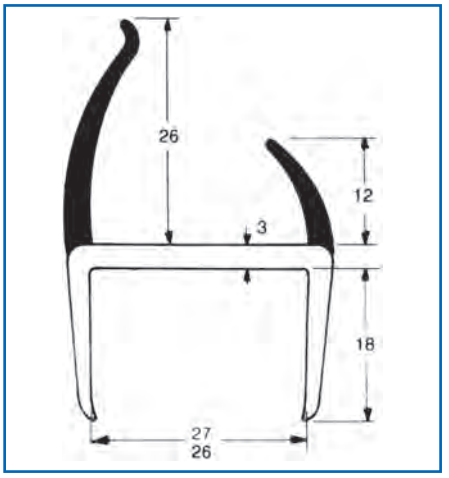

PVC-Dichtung
für Türen und Klappen

Ausführung	mit 2 Lippen
Länge	5000 mm
Klemmbereich	30 mm
Farbe	grau/schwarz

Bestell-Nr.
9080 009 925

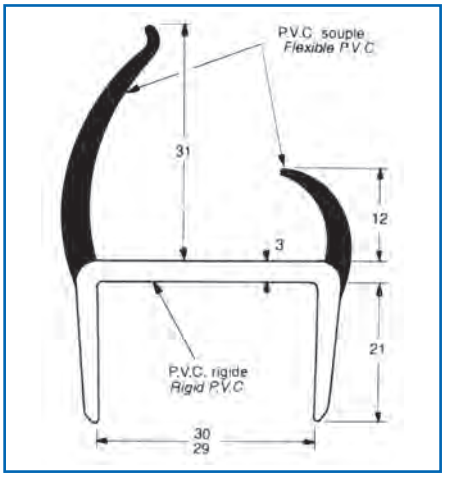

PVC-Dichtung
für Türen und Klappen

Ausführung	mit 2 Lippen
Länge	5000 mm
Klemmbereich	42 mm
Farbe	grau/schwarz

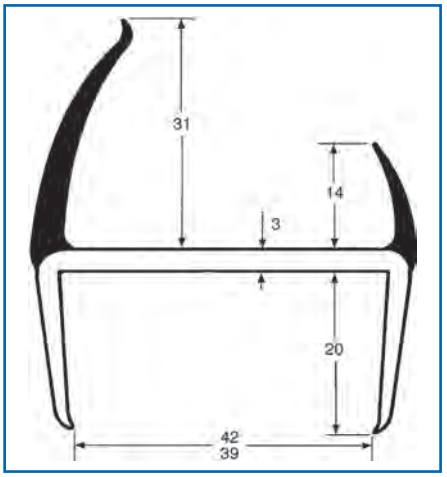

Bestell-Nr.
9080 009 935

PVC-Dichtung
für Türen und Klappen

Ausführung	mit 3 Lippen
Länge	5000 mm
Klemmbereich	55 mm
Farbe	grau/schwarz

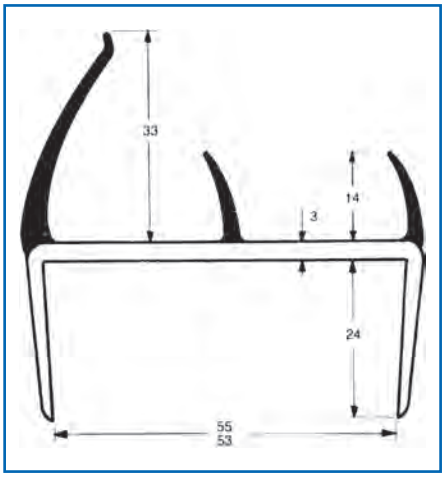

Bestell-Nr.
9080 009 940

PVC-Dichtung
für Türen und Klappen

Ausführung	mit 2 Lippen
Länge	2500 mm
Klemmbereich	24 mm
Farbe	schwarz

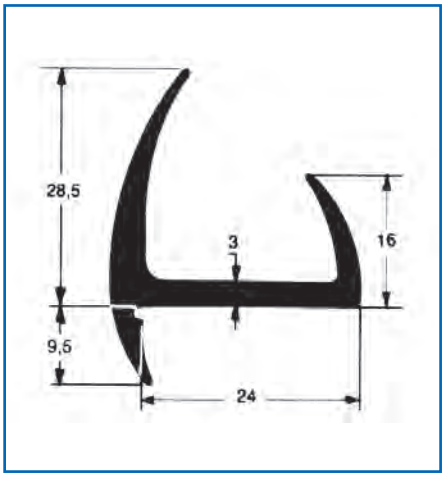

Bestell-Nr.
9080 009 955

PVC-Dichtung
für Türen und Klappen

Ausführung	mit 2 Lippen
Länge	2600 mm
Klemmbereich	26 mm
Farbe	grau

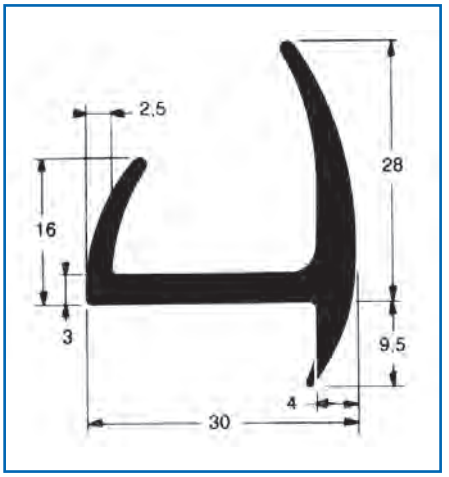

Bestell-Nr.
9080 009 960

Gummidichtung
für Doppelgelenkscharnier

Anwendungsbereich
für Einfassung rundum seitlich (außen), oben und unten

Abgabe per Meter



Bestell-Nr.
9082 195 010

Profil

Material	Gummi
Länge	20 m
Gebinde	Rolle

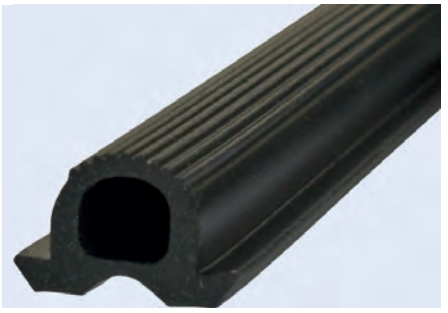

Bestell-Nr.
9081 111 664

Moosgummi

Farbe anthrazit

Abgabe per Meter

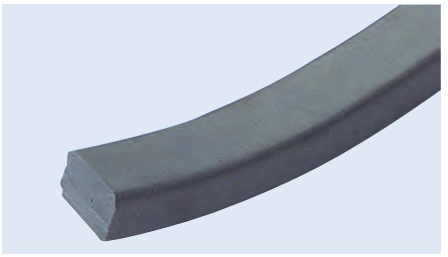

Abbildung entspricht 9802 803 700

Ausführung	Abmessung	Bestell-Nr.
Halbrundprofil mit Kantenradius 3 mm	13 x 20 mm	9802 803 700
Vierkantprofil	10 x 25 mm	9081 118 100

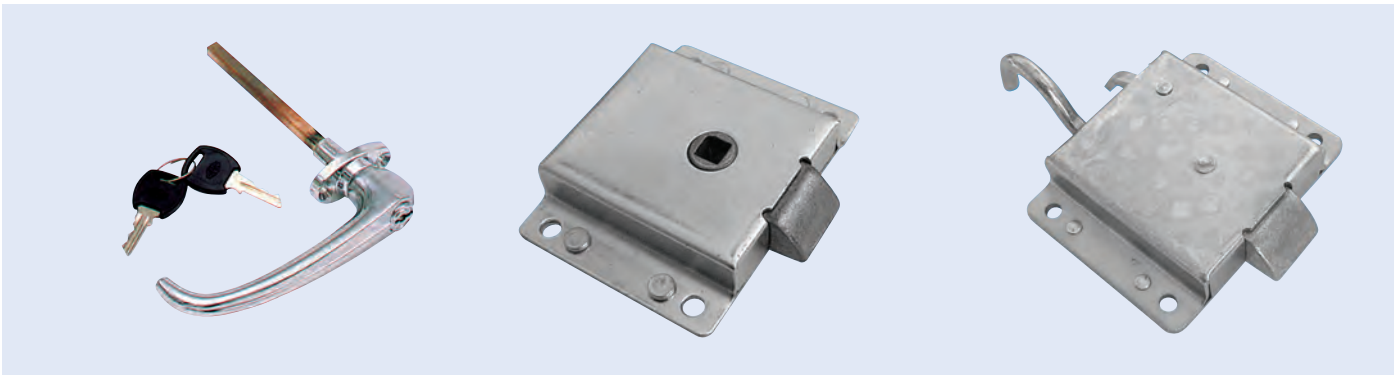

Außengriff
für Zungen- und Klappenschlösser

Lieferumfang
mit integriertem Zylinderschloss und 2 Schlüsseln

Bestell-Nr.
9081 024 260

Handgriff

Länge 188 mm
Farbe schwarz
Material Polyurethan-Integralschaum auf verzinktem Stahlblechkern



Bestell-Nr.
9081 315 110

Federschnappstift

Länge 43 mm
Buchsen-∅ 20 mm
Stift-∅ 10 mm

Lieferumfang
mit Ringöse



Bestell-Nr.
9802 834 600

Tragseil
für Rolltore

passend für Todco

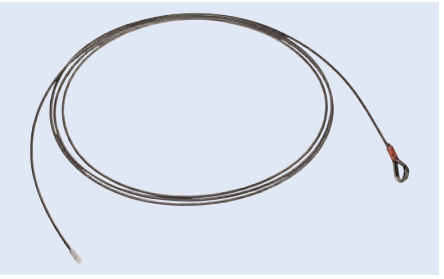

Bestell-Nr.
9370 452 160

Tragseil
für Rolltore

Ausführung Einzelseil
Länge 2794 mm
Farbe rot

Bestell-Nr.
9370 452 110

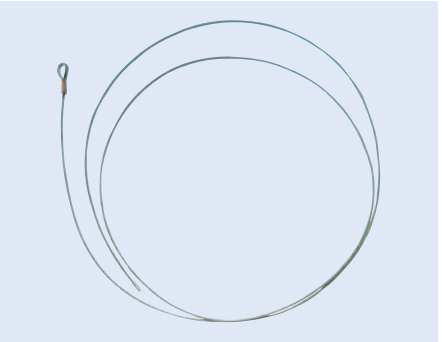

Lagerbuchse
für Laufrollen

Anwendungsbereich
Rolltor

Bestell-Nr.
9370 302 000



Halter
für Doppelrollen

Einbauseite	Bestell-Nr.
links	9370 252 410
rechts	9370 252 400

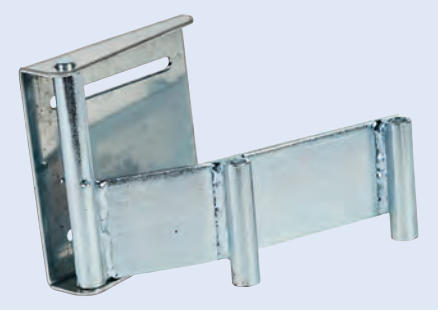

Laufrolle
für Rolltore

Ausführung 1"
Material Edelstahl

Bestell-Nr.
9370 300 200

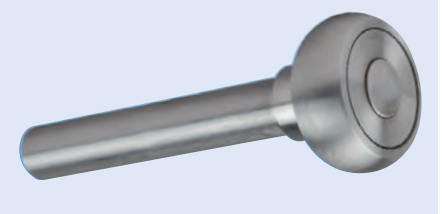

Winkelhebelverschluss
für Rolltore

eine integrierte Sicherung verhindert ein selbsttätiges Öffnen

Oberfläche verzinkt

Bestell-Nr.
9370 350 110

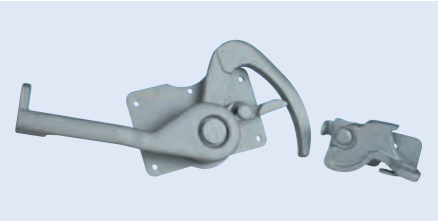

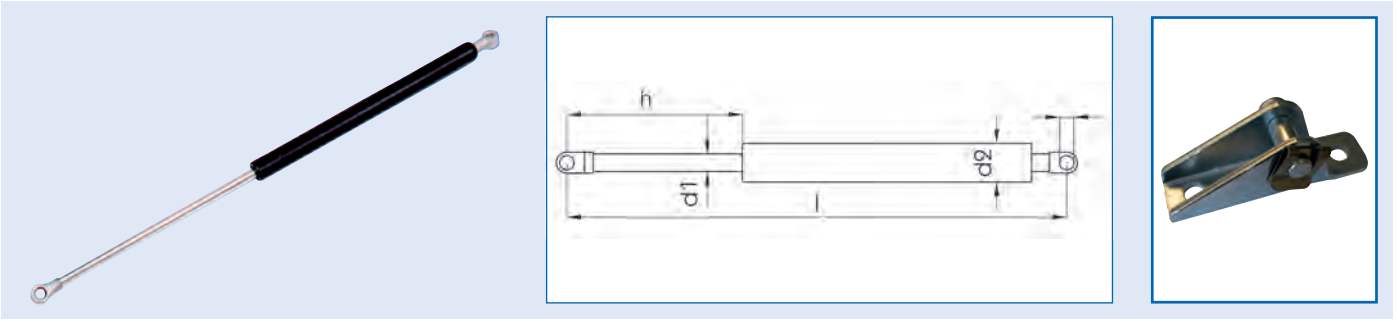

Gasfeder

zur Klappenbetätigung

Zylinder- und Kolbenstangenenden in Form von Augen und verchromter Kolbenstange

Ausführung mit angeschweißten Augen
Loch-∅ 8 mm

Federkraft	h	l	d_1	d_2	Bestell-Nr.
250 N	150 mm	450 mm	10 mm	22 mm	**9081 411 700**
250 N	200 mm	500 mm	10 mm	22 mm	**9081 411 750**
250 N	250 mm	650 mm	10 mm	22 mm	**9081 411 810**
500 N	150 mm	445 mm	10 mm	22 mm	**9081 411 710**
500 N	200 mm	505 mm	10 mm	22 mm	**9081 411 760**
500 N	250 mm	652 mm	10 mm	22 mm	**9081 411 820**
750 N	150 mm	450 mm	10 mm	22 mm	**9081 411 720**
750 N	200 mm	505 mm	10 mm	22 mm	**9081 411 770**
750 N	250 mm	650 mm	10 mm	22 mm	**9081 411 830**
1000 N	200 mm	500 mm	10 mm	22 mm	**9081 411 780**
1000 N	250 mm	650 mm	10 mm	22 mm	**9081 411 840**
1000 N	300 mm	750 mm	14 mm	28 mm	**9081 411 860**
1250 N	300 mm	750 mm	14 mm	28 mm	**9081 411 870**
1500 N	200 mm	500 mm	14 mm	18 mm	**9081 411 790**
1750 N	200 mm	495 mm	14 mm	28 mm	**9081 411 800**

Zubehör

Abbildung entspricht 9086 051 600

Beschreibung	Bestell-Nr.
Lagerschuh, klein, mit Achse	**9086 051 600**
Lagerschuh, groß, mit Achse	**9086 051 620**

EUROPART

Gasfeder

Typ	Federkraft	Länge	Hub	Bestell-Nr.
ST-1	500 N	685 mm	300 mm	**4440 512 018**
ST-2	250 N	504,5 mm	200 mm	**4440 512 003**
ST-2	500 N	300,5 mm	100 mm	**4440 512 001**
ST-2	500 N	444,5 mm	150 mm	**4440 512 002**
ST-2	500 N	504,5 mm	200 mm	**4440 512 004**
ST-2	500 N	750,5 mm	300 mm	**4440 512 008**
ST-2	1500 N	749,5 mm	300 mm	**4440 512 011**
ST-2	1500 N	896,5 mm	400 mm	**4440 512 012**



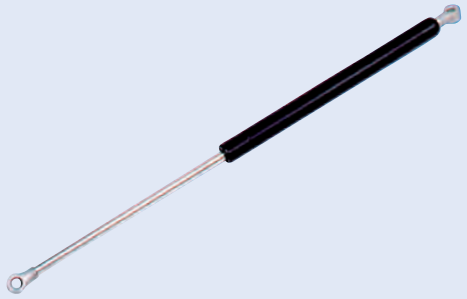

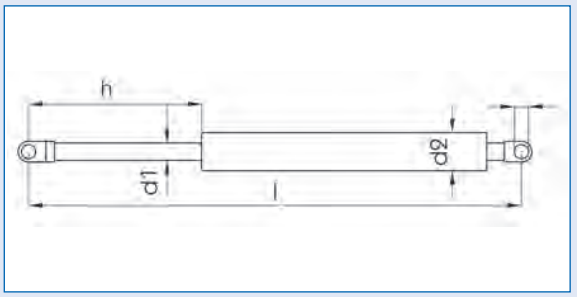

Gasfeder

ST-2

Ausführung mit aufgedrehten Augen

Federkraft	h	l	d_1	d_2	Bestell-Nr.
250 N	100 mm	300,5 mm	10 mm	22 mm	**9086 039 900**
500 N	250 mm	651,5 mm	10 mm	22 mm	**9086 040 220**
750 N	200 mm	504,5 mm	10 mm	22 mm	**9086 040 140**
750 N	300 mm	750,5 mm	10 mm	22 mm	**9086 040 340**
1000 N	250 mm	651,5 mm	10 mm	22 mm	**9086 040 260**
1000 N	300 mm	749,5 mm	14 mm	28 mm	**9086 040 360**



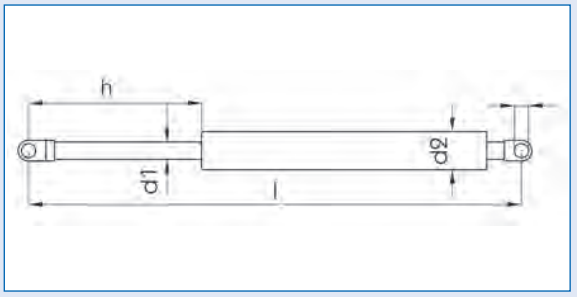

Gasfeder

ST-1

Ausführung mit angeschweißten Augen

Federkraft	d_1	d_2	h	l	Bestell-Nr.
250 N	10 mm	22 mm	250 mm	585 mm	**9086 050 630**
500 N	10 mm	22 mm	200 mm	485 mm	**9086 050 450**
500 N	10 mm	22 mm	250 mm	585 mm	**9086 050 650**

Gasfeder



Bestell-Nr.	Vergleichs-Nr.
2881 005 611	Schmitz 1071691

Gasfeder

Federkraft 500 N



Bestell-Nr.
9270 595 600

Gasfeder

LIFT-O-MAT®, für Koffer-/Laderaum

Federkraft 500 N



Bestell-Nr.
4245 808 409

Winkelhalterung

für Gasdruckfeder

Ausführung	Lagerbolzen mit Anschraubplatte
Material	Stahl
Oberfläche	verzinkt



Bestell-Nr.
9081 412 010

Möbelwagenscharnier

Breite 59 mm
Höhe 60 mm
Material Nirosta

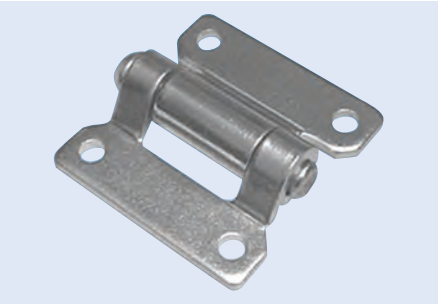

Bestell-Nr.
9080 711 920

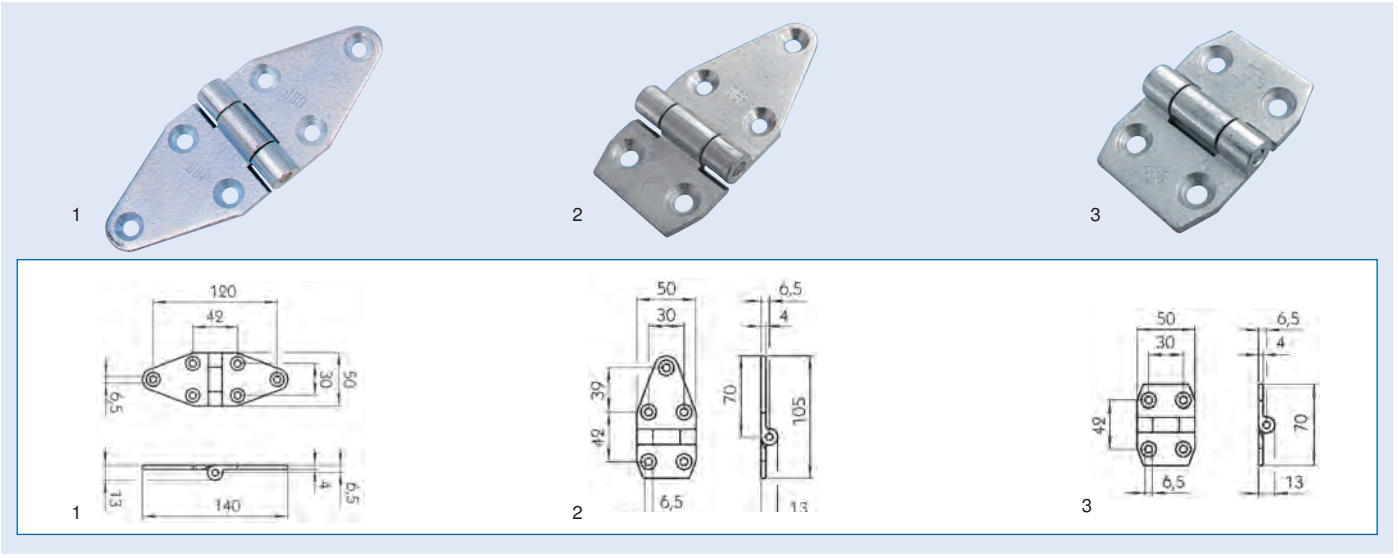

Möbelwagenscharnier

wartungsfreie Ausführung

Material Profilstahl
Oberfläche verzinkt

Ausführung	Abb.	Bestell-Nr.
mit Anschraublöchern	1	9081 117 180
mit Anschraublöchern, eine Seite verkürzt	2	9081 117 200
mit Anschraublöchern, beide Seiten verkürzt	3	9081 117 220

Scharnier

Breite 75 mm
Länge 50 mm
Stärke 2 mm
Loch-∅ 4.5 mm
Material Stahl
Oberfläche verzinkt

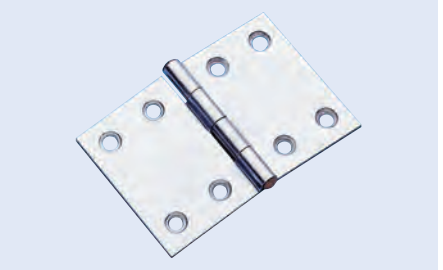

Bestell-Nr.
9802 105 040

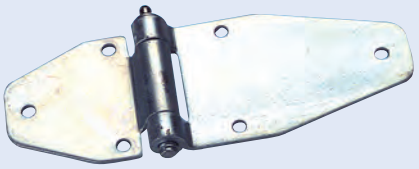

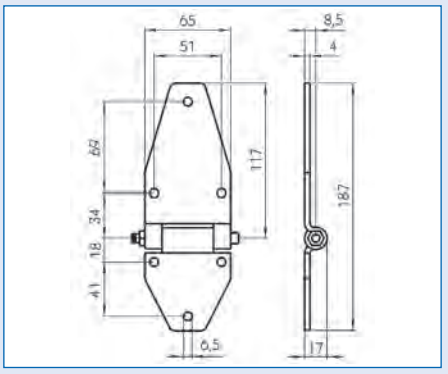

Möbelwagenscharnier

beide Seiten mit je 3 Löchern, Durchmesser 6,5 mm

Ausführung	mit Scharnierstift und Schmiernippel
Breite	65 mm
Länge	70/116 mm
Oberfläche	verzinkt

	Bestell-Nr.
	9081 117 240


1


2


3

Möbelwagenscharnier

ohne Löcher

Oberfläche verzinkt

Ausführung	Abb.	Bestell-Nr.
normal	1	**9081 117 190**
beidseitig verkürzt	2	**9081 117 230**
einseitig verkürzt	3	**9081 117 210**

Türscharnier

Scharnierbolzen vernietet

Ausführung	gerade
Öffnungswinkel	ca. 260°
Oberfläche	roh

Stärke	a	b	Bestell-Nr.
3 mm	30 mm	60 mm	**9081 112 630**
5 mm	40 mm	60 mm	**9081 112 650**
5 mm	40 mm	80 mm	**9081 112 660**
5 mm	50 mm	80 mm	**9081 112 670**
6 mm	60 mm	80 mm	**9081 112 690**
6 mm	60 mm	120 mm	**9081 112 700**
6 mm	80 mm	120 mm	**9081 112 720**

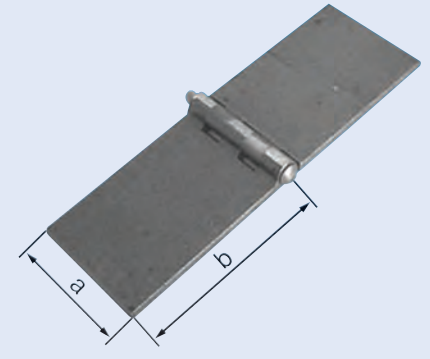

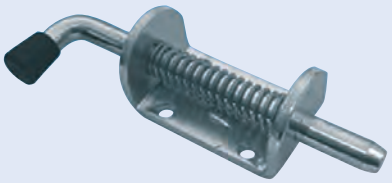

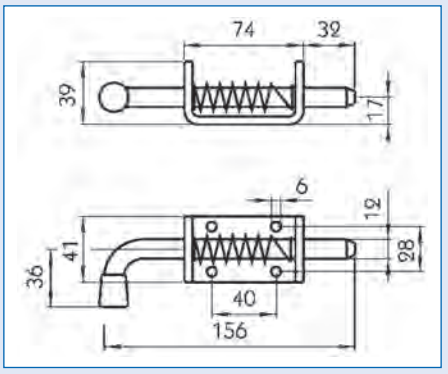

Federriegel
mit Anschraubplatte

Länge 156 mm
Material Nirosta

Bestell-Nr.
9080 710 640

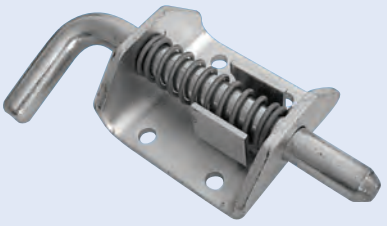

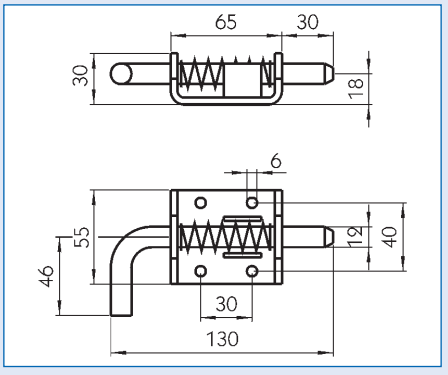

Federriegel
mit Anschraubplatte

geöffnet ragt der Verriegelungsbolzen ca. 4 mm aus dem Gehäuse vor

Länge 130 mm
Oberfläche verzinkt

Bestell-Nr.
9081 025 080

Federriegel
mit Arretierung

Anwendungsbereich
für Schweißbefestigung

Typ	Bolzen-∅	Hub	Bestell-Nr.
S 814 N	8 mm	14 mm	**9081 023 300**
S 1010 N	10 mm	10 mm	**9081 023 310**
S 1014 N	10 mm	14 mm	**9802 834 000**
S 1214 N	12 mm	14 mm	**9081 023 330**
S 1514 N	15 mm	14 mm	**9081 023 340**



Federriegel
mit Arretierung

Außenhülle mit Gewinde M20 x 1,5

Typ SG 1014
Länge 72 mm
Oberfläche verzinkt

Lieferumfang
2 Kontermuttern DIN 936

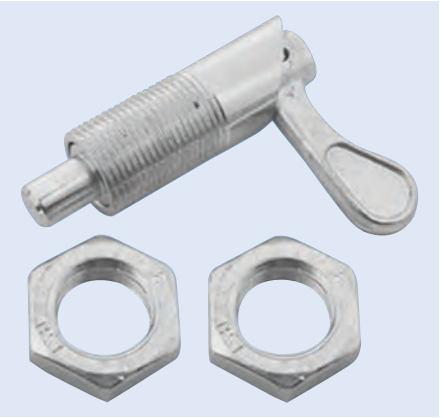

Bestell-Nr.
9081 027 170

Federriegel
ohne Arretierung

Hub 10 mm
Oberfläche roh

Typ	Bolzen-∅	Bestell-Nr.
F 810 N	8 mm	9081 023 360
F 1010 N	10 mm	9081 023 370
F 1210 N	12 mm	9081 023 380

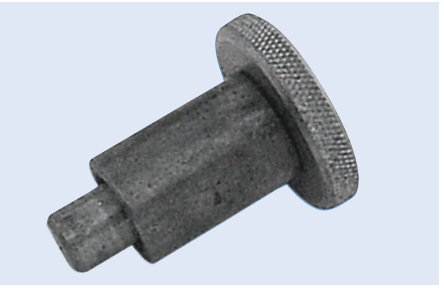

Federriegel

Oberfläche verzinkt

Typ	Länge	Bestell-Nr.
1333	159 mm	9081 024 240
1334	174 mm	9081 024 250

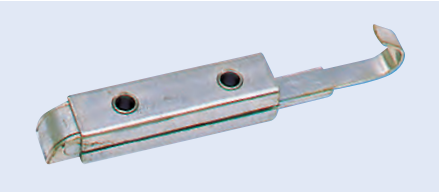

Federriegel
mit Kugelgriff

im geöffneten Zustand ragt der Verriegelungsbolzen ca. 15 mm aus dem Gehäuse

Typ 740
Ausführung zum Anschrauben
Einbauseite links/rechts
Oberfläche verzinkt

Bestell-Nr.
9081 019 870

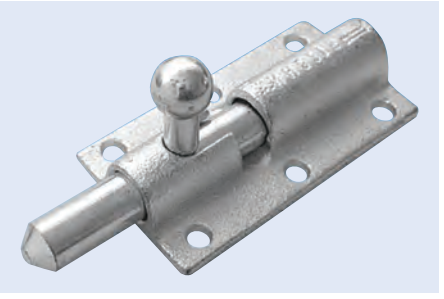

Türfeststeller

Material Kunststoff

Bestell-Nr.
9080 631 800

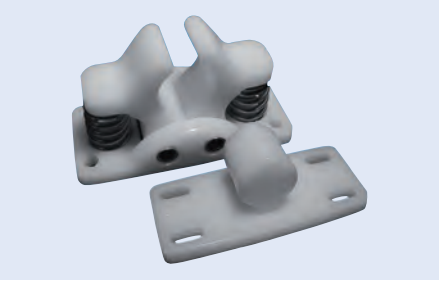

Türfeststeller

Abmessung 103 mm
Material Nirosta

Lieferumfang
komplett

Bestell-Nr.
9080 020 382

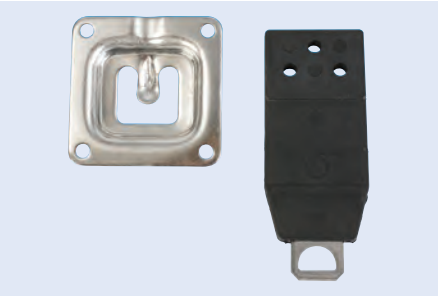

EUROPART

Türfeststeller

Ausführung mit Schutzgummistopfen
Oberfläche verzinkt

Bestell-Nr.
6800 154 020



Türfeststeller

Ausführung mit Schutzgummistopfen
Einbauseite links/rechts
Gesamtlänge 480 mm
Hub 260 mm
Material Stahl
Oberfläche galvanisch verzinkt

Bestell-Nr.
9370 660 010



Türfeststeller

Ausführung ausziehbar- und umklappbar, mit Druckfeder
Oberfläche verzinkt

Feststellarm 370 mm lang und 320 mm ausziehbar

Anwendungsbereich
vorzugsweise für Kofferaufbauten mit Heckflügeltüren und Seitentüren geeignet

Bestell-Nr.
9081 315 170

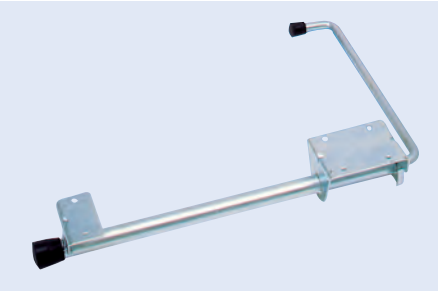

Türfeststeller
für Kofferaufbauten

Typ 335 A
Material Nirosta

Bestell-Nr.
9081 315 660

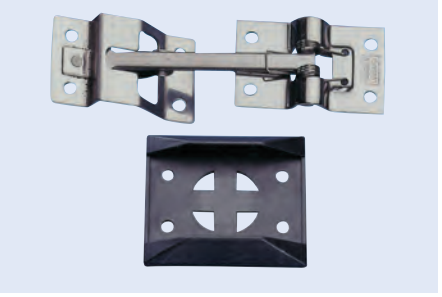

Türfeststellerhalterung

Material Nirosta

Lieferumfang
1 x Hakenteil, 1 x Halteteil, 2 x Kunststoffunterlagen

Bestell-Nr.
9081 319 500

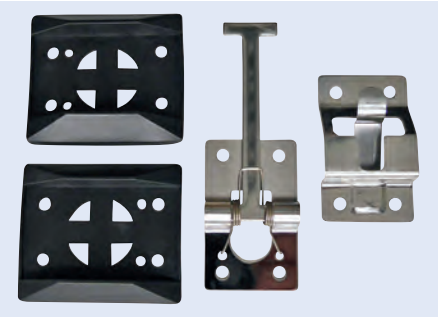

Unterlage
für Türfeststeller

Typ 339 A
Länge 70 mm
Breite 60 mm
Material Kunststoff

Bestell-Nr.
9081 315 680

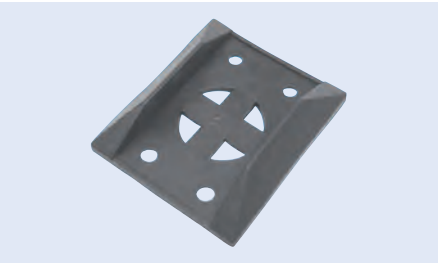

Türfeststeller

Edelstahl-Druckfeder in einem Aluminium-Profilgehäuse, Handgriff aus Gummi

Hub 230 mm

Bestell-Nr.
4245 806 414



Türfeststeller

Bestell-Nr.	Vergleichs-Nr.
7774 912 430	Schmitz 491243

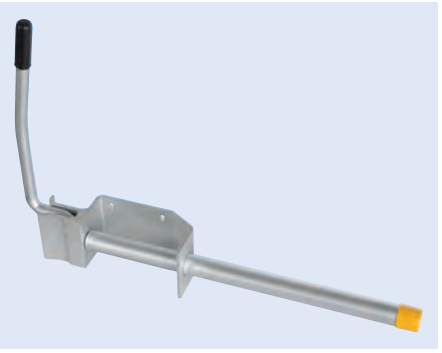

Türfeststeller

Bestell-Nr.	Vergleichs-Nr.
7771 163 329	Schmitz 1163329



Türfeststeller

Tiefe 35 mm
∅ 40 mm

Lieferumfang
komplett, mit Gummi-Klemmkörper und Kunststoff-Kugelzapfen

Bestell-Nr.
9086 318 650



Türfeststeller

Tiefe 35 mm
∅ 37 mm

Lieferumfang
komplett, mit Gummi-Klemmkörper und Kunststoff-Kugelzapfen

Bestell-Nr.
8000 004 870



Türpuffer
für Türfeststeller

Material Gummi

Höhe	∅	Bestell-Nr.
25 mm	30 mm	**9081 018 250**
25 mm	40 mm	**9081 018 270**
34 mm	30 mm	**9081 018 260**
35 mm	40 mm	**9081 018 280**
50 mm	40 mm	**9081 018 300**

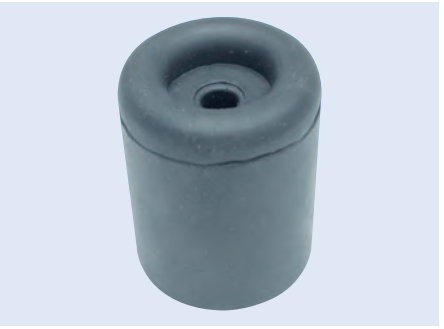



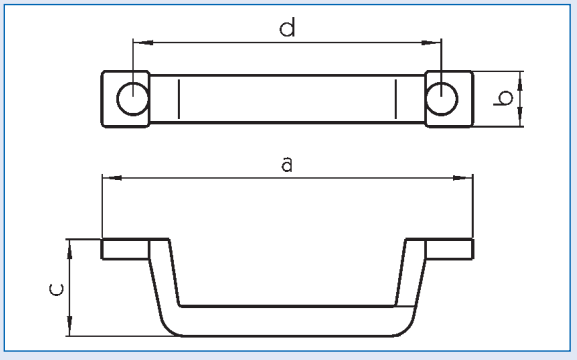

Handgriff
universell verwendbar

aus Polyurethan-Integralschraum, mit eingeschäumten Metallkern, weitgehend unempfindlich gegen Benzin, Öle, Laugen und Säuren

Ausführung witterungs- und korrosionsbeständig
Oberfläche glatt

a	b	c	d	Bestell-Nr.
190 mm	30 mm	50 mm	160 mm	**9085 882 420**
280 mm	30 mm	55 mm	250 mm	**9086 335 010**

Haubenhalter
universell verwendbar

Ausführung	mit Anhaker und Böckchen
Länge	125 mm
Höhe	35 mm
Material	Gummi

Bestell-Nr.
9081 013 960

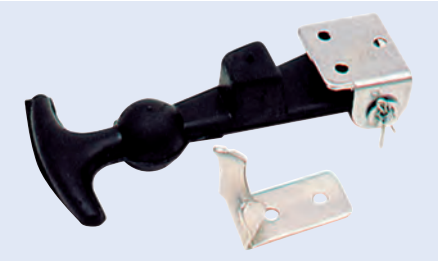

Haubenhalter

Ausführung	mit Anhaker und Böckchen
Länge	66 mm
Breite	40 mm
Höhe	25 mm
Bohrung	4,5/5,4 mm
Lochabstand	13 mm

Bestell-Nr.
2300 008 650

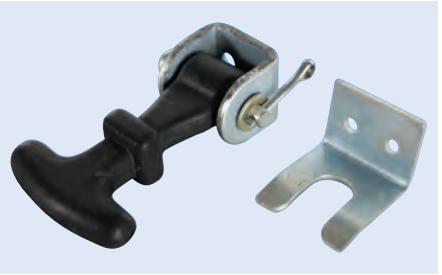

Haubenhalter

Länge	125 mm
Material	Gummi
Farbe	schwarz

Bestell-Nr.
9081 018 150



Rammpuffer

Ausführung Gummikomplex auf Metallplatte vulkanisiert

Anwendungsbereich
besonders geeignet als Anschlagschutz für Bordwände, ideal als Rampenschutz



Höhe	∅	Gewindebolzen	Bestell-Nr.
35 mm	30/38 mm	M10 x 27	**9080 000 252**
50 mm	30/43 mm	M10 x 25	**9080 000 253**

Rammpuffer

Länge 200 mm
Breite 150 mm
Höhe 80 mm
Befestigung 4 Löcher
Material Gummi

Anwendungsbereich
zum Beispiel als Rampenanfahrschutz für Aufbauten



Bestell-Nr.
9086 013 900

Rammpuffer

Breite 125 mm

Abbildung entspricht 7777 509 600



Befestigung	Länge	Höhe	Bestell-Nr.
2 Löcher	165 mm	60 mm	**7777 509 600**
4 Löcher	180 mm	75 mm	**7777 507 561**

Rammpuffer

Material Gummi

Anwendungsbereich
ideal für Kofferaufbauten



Befestigung	Länge	Breite	Höhe	Bestell-Nr.
2 Löcher	200 mm	52 mm	80 mm	**9086 013 320**
3 Löcher	300 mm	52 mm	80 mm	**9086 014 000**
3 Löcher	315 mm	35 mm	60 mm	**9081 016 370**
2 Löcher	360 mm	100 mm	105 mm	**9083 950 303**
3 Löcher	400 mm	52 mm	80 mm	**9080 000 251**
3 Löcher	400 mm	55 mm	100 mm	**9086 013 540**
3 Löcher	400 mm	52 mm	60 mm	**9081 013 910**
4 Löcher	530 mm	60 mm	35 mm	**9086 013 700**

Rammpuffer

Material PUR

Anwendungsbereich
besonders geeignet als Anschlagschutz für Bordwände, ideal als Rampenschutz



(Abbildung ähnlich)

Befestigung	Länge	Breite	Höhe	Bestell-Nr.
2 Löcher	165 mm	95 mm	80 mm	**9086 013 850**
2 Löcher	200 mm	52 mm	60 mm	**9081 013 920**
2 Löcher	250 mm	80 mm	100 mm	**9086 013 370**
3 Löcher	300 mm	65 mm	80 mm	**9086 014 400**
3 Löcher	500 mm	80 mm	100 mm	**9086 013 770**
5 Löcher	940 mm	50 mm	55 mm	**9086 013 950**

Rammpuffer



Abbildung entspricht 9081 013 552

Länge	Breite	Höhe	Bestell-Nr.
165 mm	125 mm	75 mm	**9081 013 552**
250 mm	105 mm	134 mm	**7777 509 291**
373 mm	70 mm	70 mm	**7777 510 251**

Rammpuffer

Länge 250 mm
Breite 80 mm
Höhe 95 mm
Befestigung 2 Löcher



Bestell-Nr.
9930 001 219

Rammpuffer

Länge 195/205 mm
Breite 40/50 mm
Höhe 48 mm
Befestigung 3 Löcher

Anwendungsbereich
besonders geeignet als Anschlagschutz für Bordwände, ideal als Rampenschutz

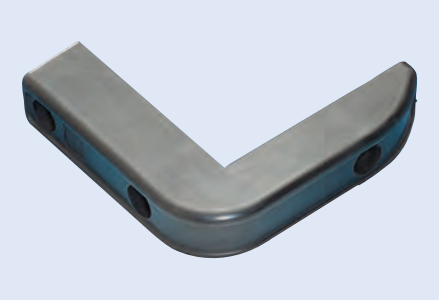

Bestell-Nr.
9086 013 610

Rammpuffer

Anschlagfläche der Länge nach gewölbt

Länge	125 mm
Breite	40 mm
Höhe	45 mm
Material	Gummi

Anwendungsbereich
zum Beispiel für Pritschenaufbauten

Bestell-Nr.
9086 013 100



Rammpuffer
für Heckrahmen

Ausführung	mit Metalleinlage
Länge	305 mm
Breite	25 mm
Höhe	55 mm
Härte	(±5) 75° Shore
Befestigung	3 Löcher, Befestigungsschraube M8
Hülsen-∅	9,5 mm
Lochabstand	105 mm
Material	Gummi (SBR)

Bestell-Nr.
6301 016 310



Rammpuffer
mit 1 Rolle

Stahlsockel, feuerverzinkt

Ausführung	horizontal
Länge	136 mm
Höhe	116 mm
Tiefe	68 mm
Rollen-∅	100 mm
Rollenlänge	80 mm

Bestell-Nr.
9083 950 249

Zubehör

Beschreibung	Bestell-Nr.
Gummirolle	7809 100 001



Rammpuffer

Rollen federunterstützt, Stahlteile verzinkt

Breite 116 mm
Rollenlänge 80 mm
Rollen-∅ 100 mm

Ausführung	Länge	Abb.	Bestell-Nr.
mit 2 Rollen	216 mm	1	**9080 502 501**
mit 4 Rollen	395 mm	2	**9080 502 511**



Abbildung entspricht 9080 502 503

Zubehör

Beschreibung	Bestell-Nr.
Rammpufferachse, passend für Rammpuffer mit 2 Rollen	**9080 502 503**
Rammpufferachse, passend für Rammpuffer mit 4 Rollen	**8000 005 687**
Gummirolle	**7809 100 001**

Feder-Rammpuffer

verminderte Reibung der Transporter beim Anfahren an der Laderampe, Verminderung von Fahrzeugbeschädigungen

Lieferumfang
mit Bolzen

geprüft auf Verschleiß und Kompression



Länge	Breite	Höhe	Bestell-Nr.
160 mm	60 mm	90 mm	**9080 083 000**
180 mm	80 mm	106 mm	**9080 083 020**
200 mm	100 mm	106 mm	**9080 083 040**
200 mm	100 mm	135 mm	**9080 083 240**

Kugel-Rammpuffer

absorbiert senkrechte und orthogonale Kräfte, die bei einer Kollision entstehen, äußere und innere Kugeln verteilen die Kräfte gleichmäßig

Länge 200 mm
Breite 110 mm
Höhe 118 mm
Material Nylon



Bestell-Nr.
9080 083 300

Rollen-Rammpuffer

verminderte Reibung der Transporter beim Anfahren an der Laderampe, Verminderung von Fahrzeugbeschädigungen

Höhe 90 mm
Tiefe 93 mm

geprüft auf Verschleiß und Kompression

Länge	Bestell-Nr.
75 mm	**9080 083 160**
140 mm	**9080 083 170**
205 mm	**9080 083 180**



1

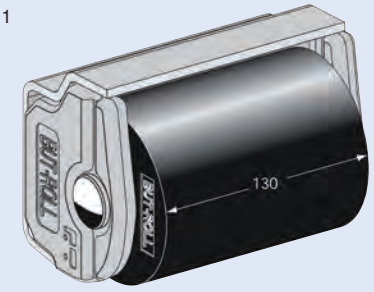

2

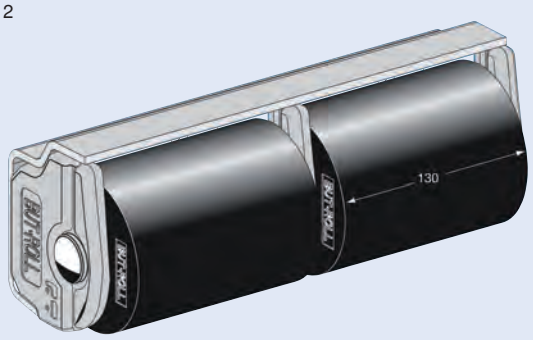

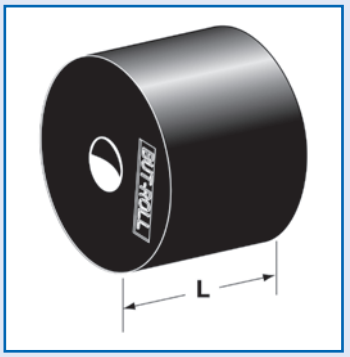

Rammpuffer

Höhe 121,5 mm
Tiefe 68 mm
Rollenlänge 130 mm
Rollen-∅ 100 mm
Befestigung horizontal
Material Stahlsockel
Oberfläche feuerverzinkt

Ausführung	Gesamtlänge	Abb.	Bestell-Nr.
mit 1 Rolle	171 mm	1	**9083 950 255**
mit 2 Rollen	320,5 mm	2	**9083 950 256**

Zubehör

Beschreibung	Bestell-Nr.
Gummirolle	**9080 950 255**

Rammpuffer
mit 1 Rolle

Rolle federunterstützt

Rollenlänge	123 mm
Gesamtlänge	135 mm
Höhe	92 mm
Tiefe	88 mm
Oberfläche	Stahlteile verzinkt

Bestell-Nr.
9085 102 769

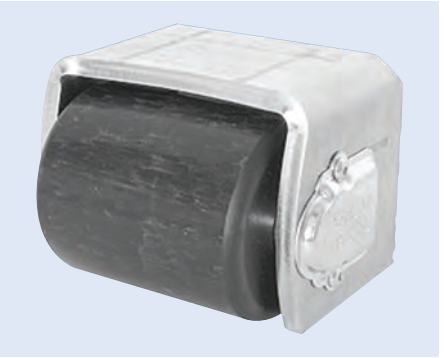

Rammpuffer
mit 2 Rolllen

Rolle federunterstützt, im stabilen Stahlgehäuse nebeneinander, Schraubenlöcher M12, gleicht Bewegungen rollend aus

Rollenlänge	222 mm
Gesamtlänge	234 mm
Höhe	92 mm
Tiefe	95 mm
Befestigung	horizontal
Oberfläche	Stahlteile verzinkt

Bestell-Nr.
9081 027 540



Rammpuffer
mit 2 Rollen

Rollenlänge	80 mm
Gesamtlänge	234 mm
Breite	121 mm
Tiefe	120 mm
Rollen-∅	100 mm
Befestigung	vertikal

Bestell-Nr.
9083 950 253

Zubehör

Beschreibung	Bestell-Nr.
Gummirolle	7809 100 001



Rammpuffer
mit 3 Rollen

schmaler vertikaler Puffer, Rollen federunterstützt

Gesamtlänge	343,5 mm
Breite	80 mm
Tiefe	120 mm
Rollen-∅	100 mm
Oberfläche	Stahlteile verzinkt

Bestell-Nr.
9083 950 259



Rammschutzprofil
mit Hohlkammer in Delta-Form

Stablänge 2600 mm
Material Gummi

Anwendungsbereich
Stoß- und Rammschutz für Fahrzeugaufbauten aller Art

Breite	Höhe	Bestell-Nr.
60 mm	52 mm	**9086 014 850**
80 mm	70 mm	**9086 014 900**
110 mm	92 mm	**9081 024 170**



Rammschutzprofil

passend für M8-Schlossschrauben mit Vierkant nach DIN 603
Ausführung mit Nut
Breite 38/25 mm
Höhe 40 mm
Stablänge 3000 mm

Bestell-Nr.
9083 351 026

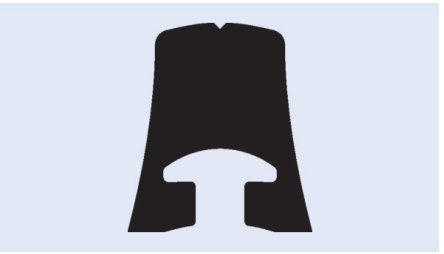

Rammschutzprofil

Stablänge 3000 mm
Material PVC

Breite	Höhe	Bestell-Nr.
35/29 mm	37 mm	**9081 019 960**
35/25 mm	40 mm	**9081 019 050**

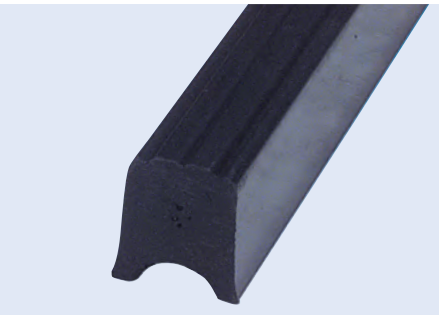

Anschlagpuffer

Ausführung RA
Höhe 15 mm
∅ 15 mm
Außengewinde M6
Gewindelänge 15 mm
Härte 50° Shore

Bestell-Nr.
9199 971 280

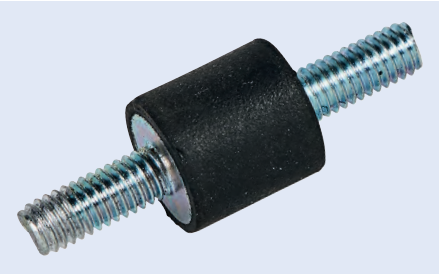

Kantenschutzprofil

Ausführung flexibel, mit eingebettetem Stahlgerüstband
Farbe schwarz
Material PVC

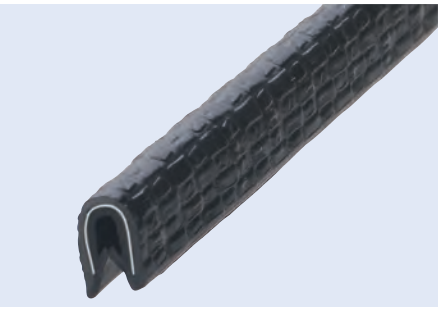

Klemmbereich	Bestell-Nr.
1 mm	9080 109 160
1-2 mm	9804 610 028

Kantenschutzprofil

Breite 10,5 mm
Höhe 14 mm
Klemmbereich 1-4 mm

Abgabe per Meter

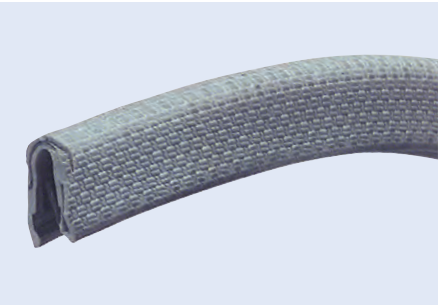

Farbe	Bestell-Nr.
grau	9802 109 240
schwarz	9802 109 330

Kantenschutzprofil
für Trailer-Türen

Ausführung mit Dichtprofil

Abgabe per Meter



Bestell-Nr.
9080 111 861

Kantenschutzprofil

Ausführung mit Dichtung
Breite 10,2 mm
Höhe 20,5 mm
Farbe schwarz

Abgabe per Meter

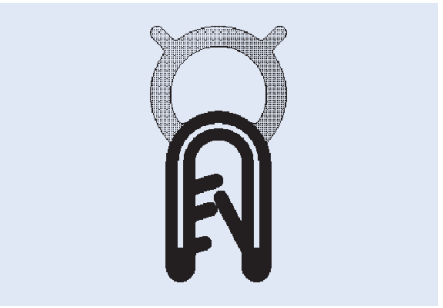

Bestell-Nr.
9081 117 010

PVC-Dichtung
Moosgummi-Dichtung verklebt mit Kantenschutzprofil

Breite 19,4 mm
Höhe 14,5 mm
Klemmbereich 1-4 mm
Farbe schwarz

Abgabe per Meter



Bestell-Nr.
9080 010 937

Kipperseil
DIN 6899, verzinkt

beidseitig mit Kausche A 12

Mindestbruchkraft ca. 13730 N
∅ 13 mm

Anwendungsbereich
für Bolzendurchmesser 26 mm

Nennlänge	Bestell-Nr.
1050 mm	**9081 511 660**
1100 mm	**9081 511 280**
1200 mm	**9081 511 670**
1250 mm	**9081 511 300**
1300 mm	**9081 511 680**
1350 mm	**9081 511 310**
1400 mm	**9081 511 690**



Kipperseil
DIN 6899, verzinkt

beidseitig mit Kausche A 15

Mindestbruchkraft ca. 21960 N
∅ 16 mm

Anwendungsbereich
für Bolzendurchmesser 32 mm

Nennlänge	Bestell-Nr.
1000 mm	**9081 511 330**
1100 mm	**9081 511 340**
1200 mm	**9081 511 350**
1350 mm	**9081 511 360**
1300 mm	**9081 511 720**
1400 mm	**9081 511 730**



Kipperseil
DIN 6899, verzinkt

Rundlitzenseil 6 x 37 mit Fasereinlage, beidseitig mit Kausche A 18

Mindestbruchkraft ca. 34800 N
∅ 20 mm
Nennlänge 1250 mm

Anwendungsbereich
für Bolzendurchmesser 40 mm

	Bestell-Nr.
	9081 511 390



Gummiauflage
für Kipperaufbauten

Härte 80° Shore

Breite	Länge	Stärke		Bestell-Nr.
60 mm	200 mm	15 mm		**9081 410 710**
70 mm	255 mm	15 mm		**9081 410 720**
90 mm	255 mm	15 mm	[1]	**9081 410 740**
90 mm	245 mm	21 mm		**9081 410 750**
105 mm	260 mm	15 mm		**9081 410 760**

[1] 2-Loch-Ausführung, mittig



Kipperauflage

Ausführung eisenarmiert, zum Anschrauben
Lochanzahl 4

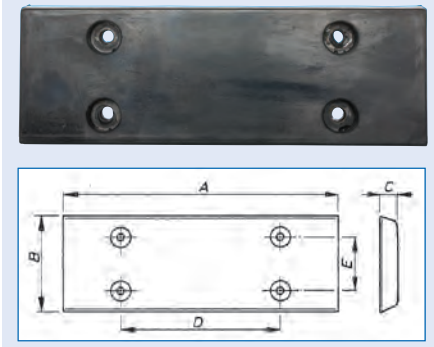

Loch-∅	A	B	C	D	E	Bestell-Nr.
8 mm	260 mm	90 mm	10 mm	150 mm	50 mm	**9082 075 710**
9 mm	260 mm	90 mm	20 mm	150 mm	50 mm	**9082 075 720**

Kugelkipplager

Typ 1001, ohne Geräuschdämpfung

Oberfläche roh

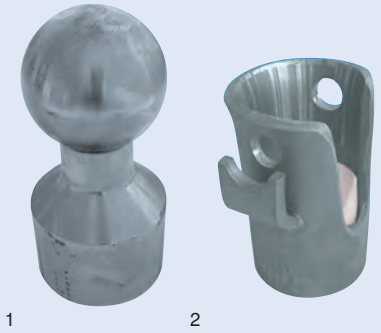

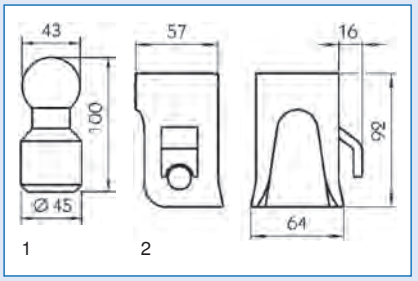

Beschreibung	Abb.	Bestell-Nr.
Anschweißkugel, mit Rundzapfen, Typ 1002	1	**9081 413 340**
Kugelkipplager, links	2	**9081 413 350**
Kugelkipplager, rechts	2	**9081 413 360**

Zubehör

Beschreibung	Bestell-Nr.
Steckbolzen, 16/16 x 70 mm	**9081 413 370**

Kugelkipplager

Typ 3001, mit Geräuschdämpfung

Oberfläche roh



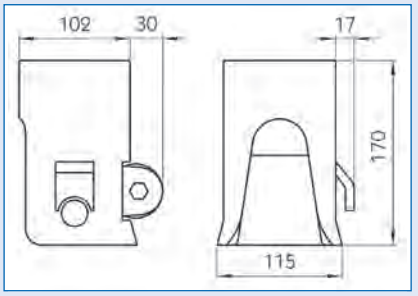

Beschreibung	Bohrungs-∅	Bestell-Nr.
Anschweißkugel, Typ 3002		**9081 412 650**
Kugelkipplager	24/24 mm	**9081 412 670**
Kugelkipplager	25/22 mm	**9081 412 680**

Zubehör

Beschreibung	Bestell-Nr.
Steckbolzen, Typ 3004, 24/24 x 120 mm	**9081 412 690**
Steckbolzen, Typ 3004, 25/22 x 85/120 mm	**9081 412 700**
Vukollanrolle	**9081 412 720**
Durethanschale, mit Befestigungsschraube	**9081 412 710**

1



2



3

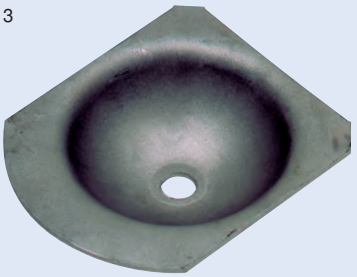



1

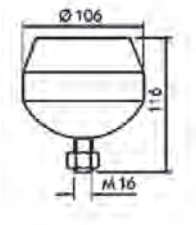

2

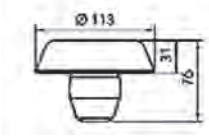

3

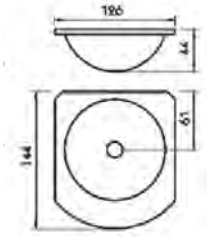

Polyp-Fangvorrichtung

für alle Kippervarianten

Durch den Einbau der Polyp-Fangvorrichtung ergibt sich eine elastische Auflage der Kippbrücke, gleichzeitig dient sie als Niederhaltevorrichtung. Je nach Größe des Fahrzeuges sind 2-4 Fangvorrichtungen erforderlich.

Oberfläche roh

Beschreibung	Abb.	Bestell-Nr.
Gummilager	1	**9081 410 470**
Zapfenschale	2	**9081 410 480**
Lagerschale	3	**9081 410 490**

Zubehör

Beschreibung	Bestell-Nr.
Exzenterschraube	**9081 412 730**

Steckbolzen

Abmessung 12 x 100 mm
Oberfläche roh



Bestell-Nr.
9081 410 210



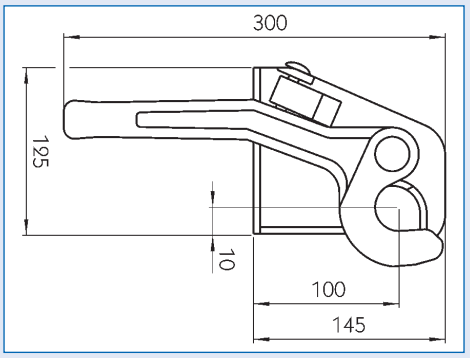



Pendelverschluss

Seitenteil

für Alu- und Stahlbordwände

Typ H 114 ST
Oberfläche roh

Anwendungsbereich
für Kippfahrzeuge mit über 4,5 t Nutzlast

Einbauseite	Bestell-Nr.
links	**9081 013 210**
rechts	**9081 013 220**

Zubehör

Beschreibung	Bestell-Nr.
Pendelzapfen, links	**9081 013 230**
Pendelzapfen, rechts	**9081 013 240**

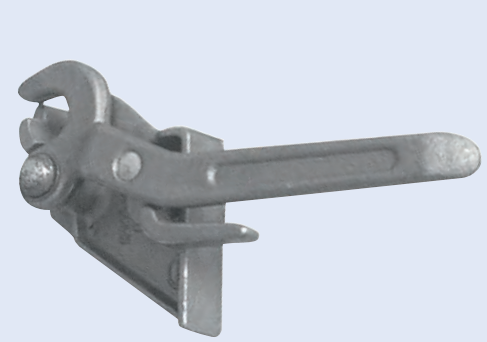

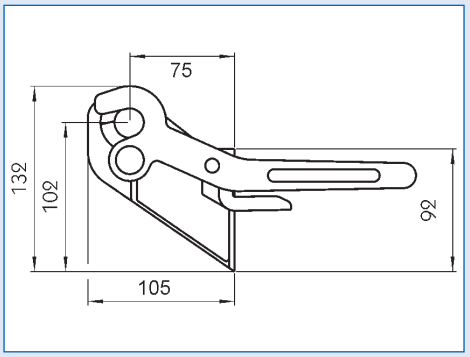

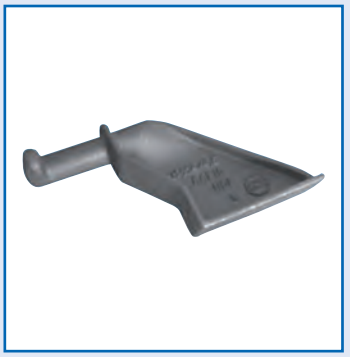

Pendelverschluss

Typ H 114/4,5
Oberfläche roh

Einbauseite	Bestell-Nr.
links	**9081 015 400**
rechts	**9081 015 410**

Zubehör

Beschreibung	Bestell-Nr.
Pendelzapfen, links	**9081 015 420**
Pendelzapfen, rechts	**9081 015 430**

Schließhaken

Typ H 120 A
∅ 25 mm
Oberfläche roh

Bestell-Nr.
9081 013 640



Zubehör

Beschreibung	Bestell-Nr.
Lager, ∅ 25 mm	9081 013 630



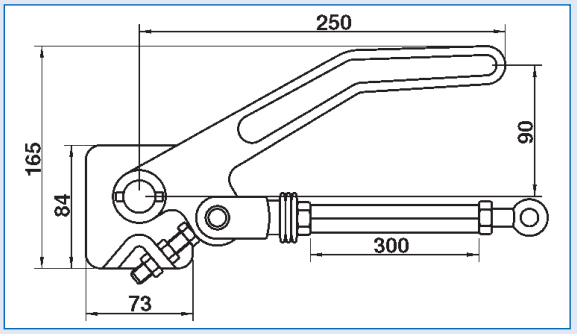

Übertotpunktspanner
für Zentralverriegelungen

Typ H 519
Oberfläche roh

Anwendungsbereich
zur Montage unter dem Boden

Einbauseite	Bestell-Nr.
links	9081 015 520
rechts	9081 015 530

Übertotpunktspanner
für Zentralverriegelungen

Typ H 519
Wellen-∅ 35 mm
Oberfläche roh

Anwendungsbereich
zur Montage am Aufbau

Einbauseite	Bestell-Nr.
links	9081 024 790
rechts	9081 024 800

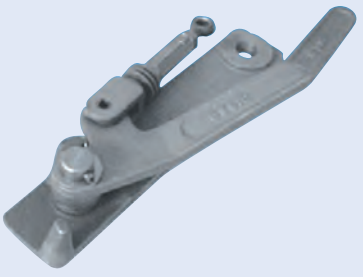

Pendelzapfen

Typ 6641 N
Oberfläche verzinkt

Einbauseite	Bestell-Nr.
links	**9081 024 020**
rechts	**9081 024 030**

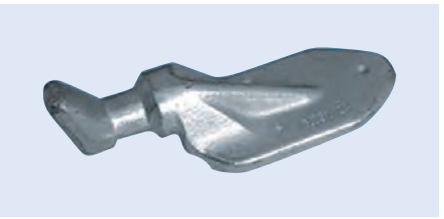

Kipperverschluss

mit automatischer Schwingennachstellung

Typ 664 N
Oberfläche roh

Abbildung entspricht 9081 019 530

Ausführung	Bestell-Nr.
gerade	**9081 019 530**
gekröpft, links	**9081 019 550**
gekröpft, rechts	**9081 019 540**

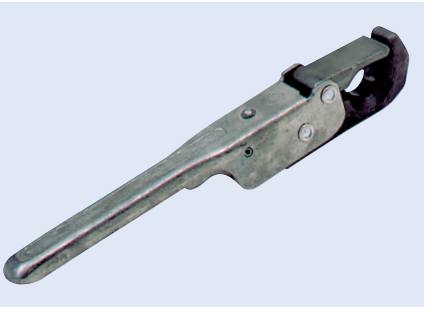



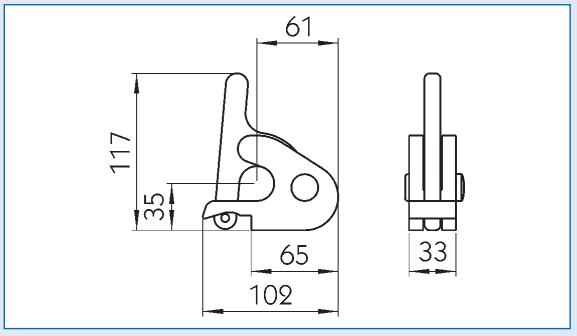

Pendellager

Typ H 121
Einbauseite links/rechts
Oberfläche roh

Anwendungsbereich
für Kippaufbauten mit Mittel- und Eckrungen

Bestell-Nr.
9081 013 880

Pendelzapfen

Typ H 121
Oberfläche roh

Anwendungsbereich
für Lagerschale H 120 B

Bestell-Nr.
9081 013 730





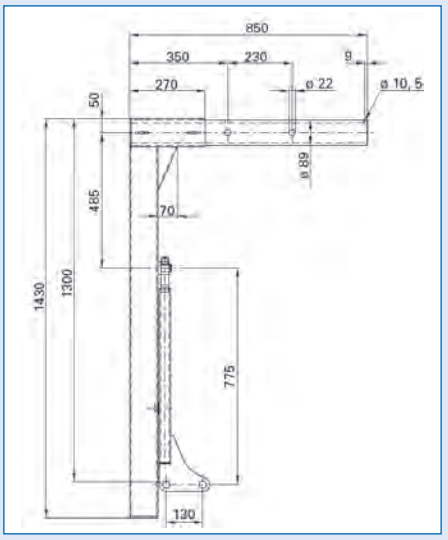

Stützbein
SS 86 SKL

Ausführung starr, mit Bohrung für Traghaken
Norm DIN EN 284
Form A1

Anwendungsbereich
für Wechselbehälter bis zu einem zulässigen Behältergesamtgewicht von max. 18.000 kg, Bundesbahnzertifikat 629

Bestell-Nr.
9370 701 120



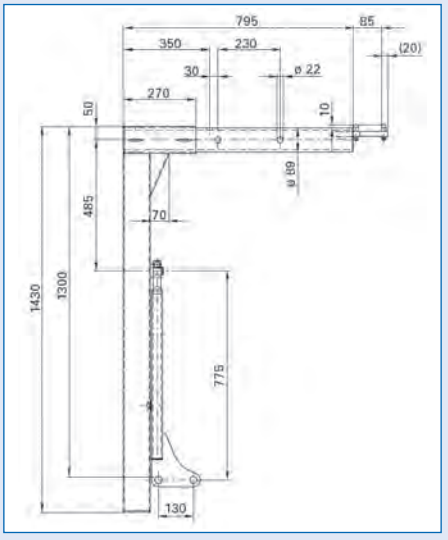

Stützbein
SS 86 SKL2

Ausführung starr, mit 30-mm-Loch für Traghaken und Verschiebeaushaksicherung
Norm DIN EN 284
Form A2

Anwendungsbereich
für Wechselbehälter bis zu einem zulassigen Behältergesamtgewicht von max. 18.000 kg, Bundesbahnzertifikat 629

Bestell-Nr.
3001 002 265



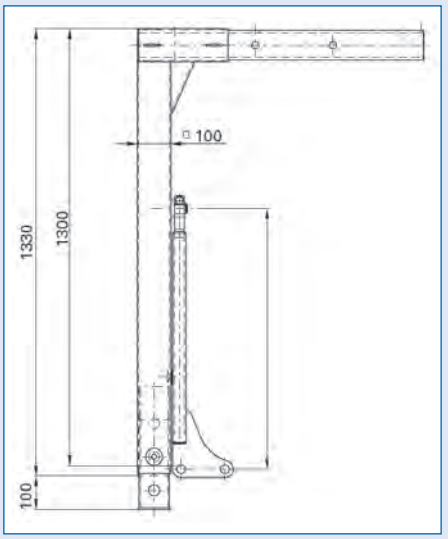

Stützbein
SS 86 TSKL

Ausführung teleskopierbar, mit Bohrung für Traghaken
Norm DIN EN 284
Form A1

Anwendungsbereich
für Wechselbehälter bis zu einem zulassigen Behältergesamtgewicht von max. 18.000 kg, Bundesbahnzertifikat 629

Bestell-Nr.
3001 002 334



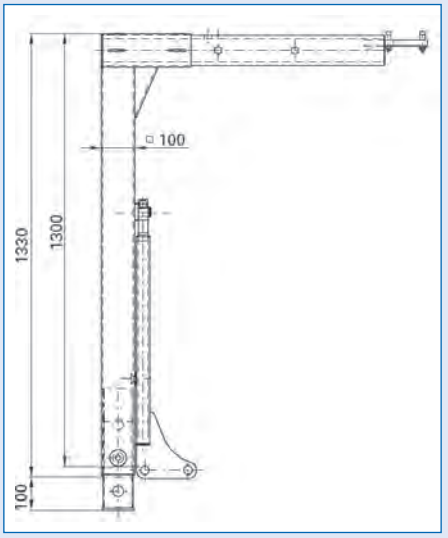

Stützbein
SS 86 TSKL2

Ausführung teleskopierbar, mit Standardstrebe, Bohrung für Traghaken und Verschiebeaushaksicherung
Norm DIN EN 284
Form A2

Anwendungsbereich
für Wechselbehälter bis zu einem zulassigen Behältergesamtgewicht von max. 18.000 kg, Bundesbahnzertifikat 629

Bestell-Nr.
3001 002 360

Stützbein
SS 86 TSK013

Ausführung	teleskopierbar, mit Standardstrebe
Form	A1
A	10080 mm
B x C	7 x 50 mm
D	775 mm
E	485 mm

Anwendungsbereich
für Auflieger bis zu einem zulässigen Behältergesamtgewicht von max. 18.000 kg



Bestell-Nr.
9374 008 100

Stützbein
SS 86 TSK2049

Ausführung	teleskopierbar, mit Standardstrebe
Norm	ähnlich DIN EN 284
Form	A2
A	1080 mm
B x C	7 x 50 mm
D	775 mm
E	485 mm

Anwendungsbereich
für Volumenbehälter bis zu einem zulässigen Behältergesamtgewicht von max. 18.000 kg

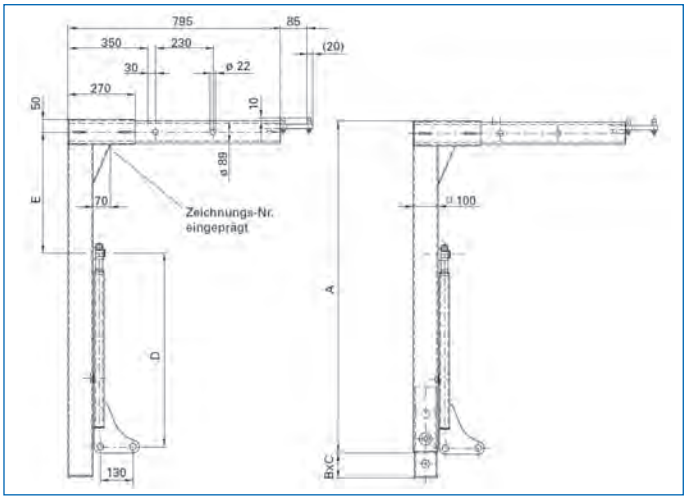

Bestell-Nr.
9370 005 225

Stützbeinstrebe
für Wechselaufbau-System

Abbildung entspricht 9370 600 115

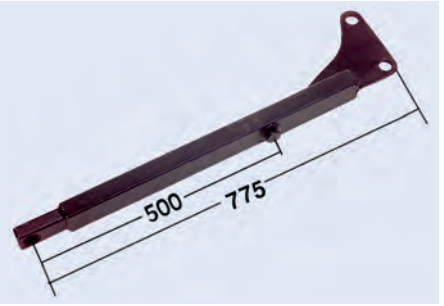

passend für	Lieferumfang	Bestell-Nr.
SS 86 TSKBL/TSKXBL	komplett, mit Bremse	**9370 701 711**
SS 86 SKL/TSKL/TSKXL	komplett, mit Knopf	**9370 600 115**

Traglager

mit Links/Rechts-Kennzeichnung in der Typenangabe

passend für RS 7090, SS 86, RS 1025
Ausführung mit Federriegel bei 75 mm



Typ	Einbauseite	Bestell-Nr.
TS 93 SNL	links	**9370 000 815**
TS 93 SNR	rechts	**3001 002 423**

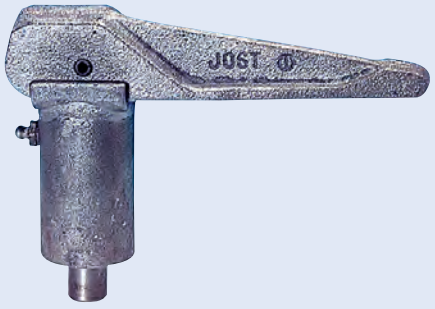

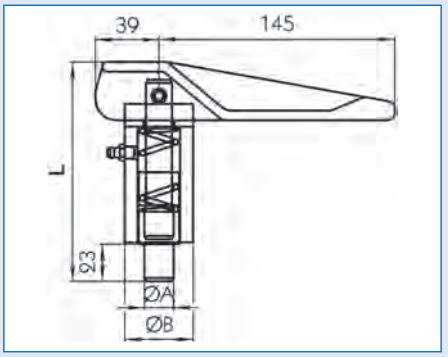

Stützbeinverschluss

Typ	A	B	L	Bestell-Nr.
FS 97	16 mm	42 mm	133 mm	**9373 216 000**
FS 97	18 mm	42 mm	133 mm	**9370 500 018**
FS 97	20 mm	42 mm	133 mm	**9373 220 000**
FS 97	20 mm	42 mm	298 mm	**3001 002 611**
FS 97	20 mm	42 mm	463 mm	**3001 003 633**
FS 97	25 mm	42 mm	133 mm	**9370 500 025**
FS 97	30 mm	42 mm	133 mm	**9373 230 000**
FS 97	30 mm	42 mm	133 mm	**9085 110 650**
FS 98	32 mm	50 mm	133 mm	**9373 332 000**
FS 98	35 mm	50 mm	133 mm	**9085 110 930**

Ersatzteile

Beschreibung	passend für	Bestell-Nr.
Federriegelbolzen	9373 220 000	**9373 220 020**
Federriegelbolzen	9370 500 018	**9370 501 018**
Federriegelbolzen	3001 003 633	**9370 297 001**
Federriegelbolzen	9370 500 025	**3001 002 580**
Handgriff, verzinkt		**9373 001 008**
Feder, verzinkt		**9370 501 000**
Spannhülse		**9370 501 002**

Federgriff

passend für SS 86 TSKXL/TSKXBL Form A1, SS 86 TSKXL2/TSKXBL2 Form A2

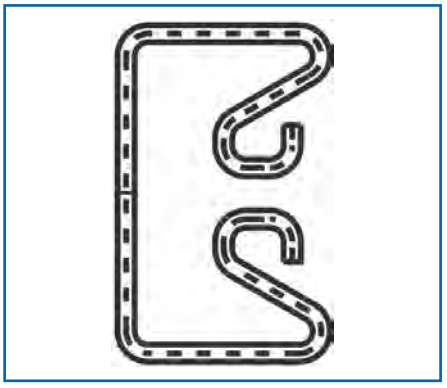

Bestell-Nr.
9370 738 514

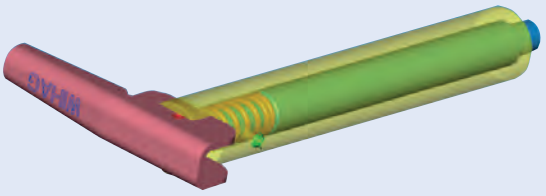

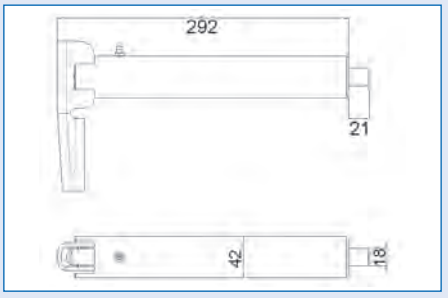

Stützbeinverschluss

Länge 255 mm
Bolzen-∅ 18 mm

Bestell-Nr.
9377 518 180

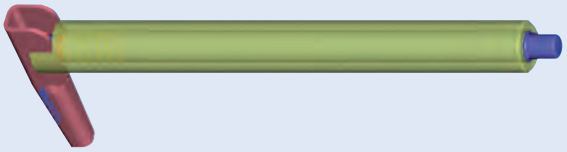



Stützbeinverschluss

Länge 395 mm
Bolzen-∅ 20 mm

Bestell-Nr.
9377 275 043



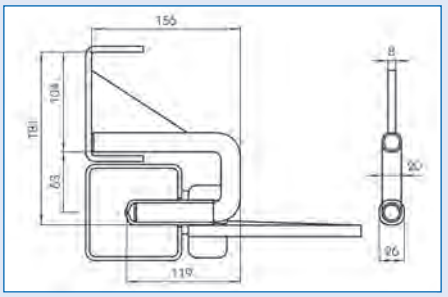

Traghaken/Stützenlager

Sie dienen der Aufnahme von Stützbeinen in Ruhestellung. Beim Traghaken ist hierfür eine Bohrung von d = 30 mm im Stützbein erforderlich.

Anwendungsbereich
zum Anschweißen an Wechselbehälterrahmen

Abbildung entspricht 9370 350 000

Beschreibung	Typ	Ausführung	∅	Bestell-Nr.
Traghaken			26 mm	**9370 350 000**
Stützenlager	SL 555	klappbar		**9370 350 120**
Stützenlager	SL 550	klappbar		**3001 002 386**

Zweitsicherung
für Stützbeine in Ruhestellung

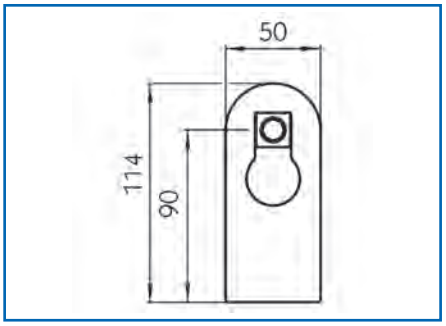

Abbildung entspricht 9373 035 000

Typ	Ausführung	Bestell-Nr.
ZS 86 SF	zum Einschweißen	**9373 035 000**
ZS 7008	mit Führung, mit Schraubenverbindung	**3001 002 435**

Fallsicherung
für Stützbein

Material Stahl
Oberfläche galvanisch verzinkt

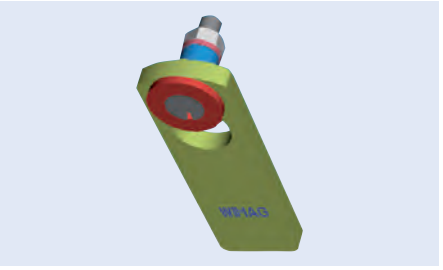

Abbildung entspricht 9370 580 000

Lieferumfang	Länge	Breite	Bestell-Nr.
komplett, mit Hülse, Scheibe, Schraube und Mutter	100 mm	30/35 mm	**9370 580 000**
komplett, mit Platte			**9370 590 000**

Ersatzteil-Set
für X-Stütze

passend für SS 86TSKX, Form A1 und A2

Lieferumfang
1 x Federgriff, 1 x Tragbolzenkopf, 1 x Tragbolzen komplett, 1 x Druckfeder, 11 x Spannstift

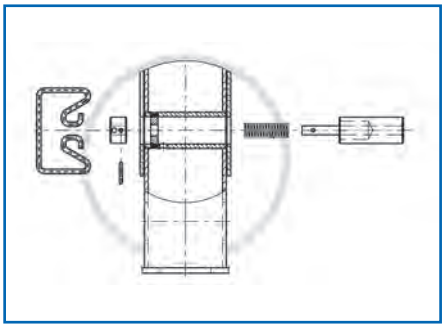

Bestell-Nr.
9370 000 043

Gegenlager
für Stützbeinstrebe

dient der Aufnahme der Stützbeinstrebe

Material Stahl

Typ	Bestell-Nr.
GS 102	3001 002 375
GS 103	3001 002 376



Strebenbolzen

passend für RS 7080 SK/SKB/TSK/TSKB, RS 7090 SK/SKB/TSK/TSKB, RS 7100 SVS/SVB/TSVS/TSVB

Bestell-Nr.
9373 104 002



Steckbolzen

passend für SS 86 TSKL/TSKBL Form A1, SS 86 TSKL2/TSKBL2 Form A2

Bestell-Nr.
9373 027 002

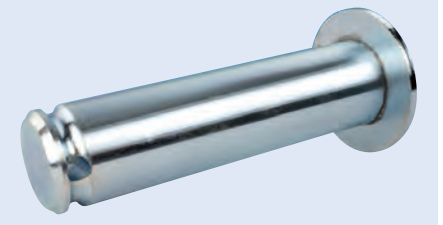

Sicherungsring
für Strebe

passend für alle Typen SS 86, RS 7080, RS 7090, RS 7100
Oberfläche verzinkt

Bestell-Nr.
9373 003 008



Befestigungsplatte
für Wechselsysteme

Typ	CC 320
Norm	EN 284
Breite	180 mm
Höhe	20 mm
Tiefe	120 mm
Gewicht	2,2 kg
Material	Stahlguss

Anwendungsbereich
Sonderkonstruktionen von Wechselaufbauten und Container

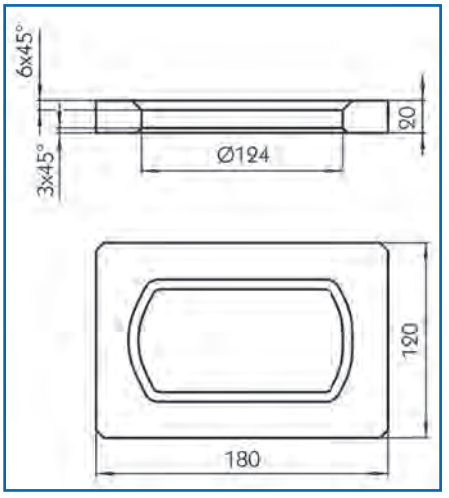

Bestell-Nr.
3001 002 454

Hinweisschild
Stützen 2 x sichern, nach EN 284

Norm EN 284 schreibt das Anbringen der Hinweisschilder bei Wechselbehältern der Klasse C an den hierfür vorgesehenen Stellen vor.

Ausführung selbstklebende Folie, zweifarbig (gelb/schwarz) auf weißem Grund



Bestell-Nr.
3001 002 488



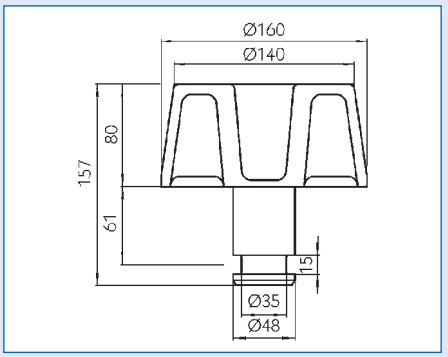

Einweisrolle

passend für Wechselaufbau-System

Typ ER 160 GOR
Ausführung ohne Führungsrand
Material Stahl

Bestell-Nr.
9370 380 000

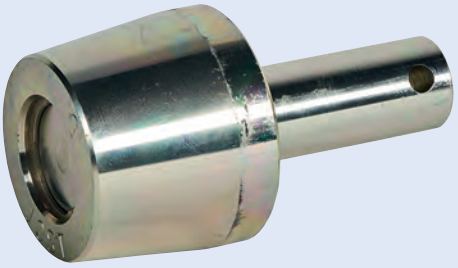

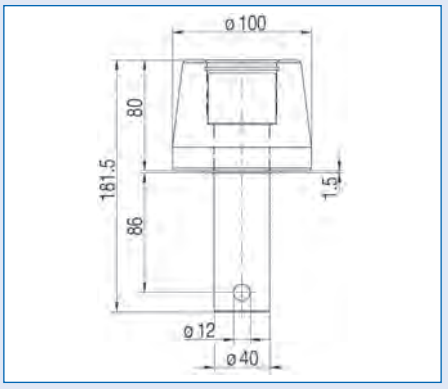

Einweisrolle

Typ ER100-80S
Ausführung kleine Einweisrolle
Material Stahl

Bestell-Nr.
3001 012 073

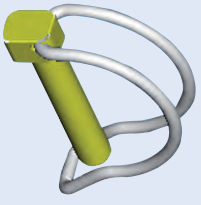

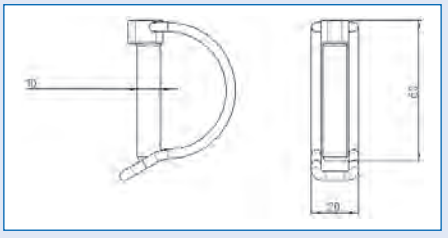

Klappstecker

Abmessung	Bestell-Nr.
10,5 x 70 mm	9370 005 233
12 x 55 mm	9370 008 008

JOST

Einweisrollenlager
für Wechselaufbau-System

Typ	LER 160
Ausführung	mit Schnappstift
Schaft-∅	48 mm

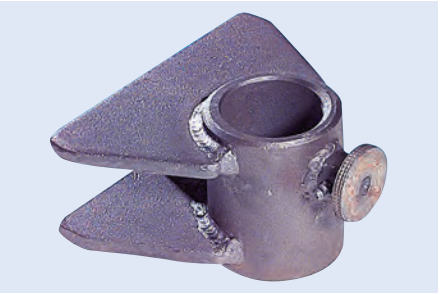

Bestell-Nr.
9370 382 002



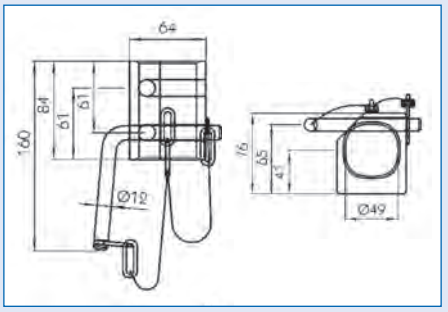

JOST

Einweisrollenlager
für Wechselaufbau-System

Typ	LER 161 G
Ausführung	mit Sperrbolzen
Schaft-∅	48 mm

Bestell-Nr.
9370 381 000

Einweisrollenlager

Typ	LER 100
Schaft-∅	40 mm

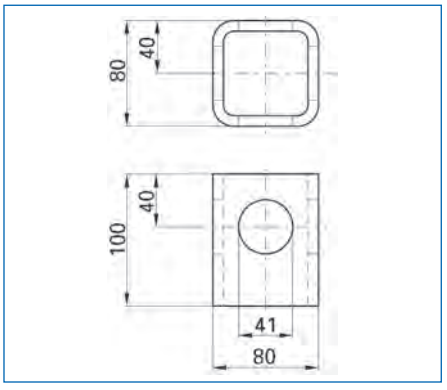

Bestell-Nr.
9370 002 055

JOST

Federstecker

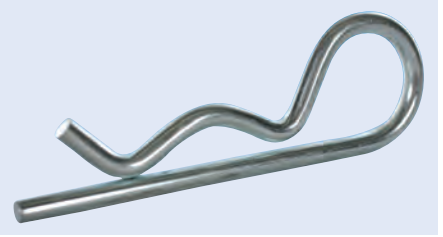

Bestell-Nr.
9373 027 003





Diebstahlsicherung
für Wechselbrücken

Blockiert die Aufnahme der Wechselbrücke. Wird in der Eck-Aufnahme eingehängt und durch Eindrücken des Zylinders verriegelt. Mit einem Schlüssel kann der TSR-W45 wieder geöffnet und abgenommen werden. Verhindert, dass ein Chassis unter die Wechselbrücke gefahren werden kann. Massive, witterungsbeständige Stahlverriegelung, mit 2 Sicherheitsreflektoren/Leuchtstreifen, montagefrei (variable Anbringung), integrierter, patentierter ABLOY® Schließzylinder, aufbohrgeschützt, ANTI-DRILL (austauschbar), sehr hohe Sicherheitsklasse. Gleich- und Masterschließung gegen Aufpreis möglich.

Typ	TSR-W45
Ausführung	aufbohrgeschützt
Länge	450 mm
Breite	115 mm
Höhe	70 mm
Oberfläche	pulverbeschichtet

Lieferumfang
mit 3 ABLOY® PROTEC-Schlüsseln und Schlüsselkarte

Bestell-Nr.
9080 004 979





Stahlriegel
für Türstangen

Wird um die Türdrehstangen gelegt, zusammengeschoben und mit dem Bügelschloss verriegelt. Massive, witterungsbeständige Stahlverriegelung, montagefrei (variable Anbringung), aufbohrgeschützt, ANTI-Drill, hohe Sicherheitsklasse. Gleich- und Masterschließung gegen Aufpreis möglich.

Typ	TSR-Basis
passend für	Türstangen-Abstände 200-450 mm
Länge	470 mm
Breite	100 mm
Höhe	100 mm

Lieferumfang
komplett, mit MUL-T-Lock Bügelschloss 13 mm, 3 Schlüsseln und 1 Schlüsselkarte (Norm: EN 12320 Grad 4)
geeignet zur Zertifizierung TAPA TSR

Bestell-Nr.
9080 005 000

Ersatzteile

Beschreibung	Bestell-Nr.
Bügelschloss, TSR-MTL, ∅ 13 mm	9080 004 977





Verriegelung
für Türstangen

Die gegabelten Krallen werden um die Türstangenhalterung (Türschellen) gelegt und mit dem Bügelschloss verriegelt. Somit ist der Riegel nicht nach oben oder unten verschiebbar. Massive, witterungsbeständige Stahlverriegelung inkl. Aufsägeschutz, montagefrei (variable Anbringung), aufbohrgeschützt, ANTI-Drill, sehr hohe Sicherheitsklasse. Gleich- und Masterschließung gegen Aufpreis möglich. Anbringung eines Überwachungsmoduls mit dem Zubehör-Artikel GPS-Safe möglich.

Typ	Omega
passend für	Türstangen-Abstände 225-435 mm
Breite	105 mm
Höhe	100 mm
Länge	455 mm

Lieferumfang
mit Mul-T-Lock Bügelschloss 13 mm mit 3 Schlüsseln und 1 Schlüsselkarte (Norm: EN 12320 Grad 4)

zertifiziert: VdS M114341 (Deutschland), nur anerkannt mit MUL-T-Lock Bügelschloss 13 mm (Gravur C13), geeignet für die Zertifizierung TAPA TSR

Bestell-Nr.
7800 011 000

Ersatzteile

Beschreibung	Bestell-Nr.
Bügelschloss, TSR-MTL, ∅ 13 mm	9080 004 977

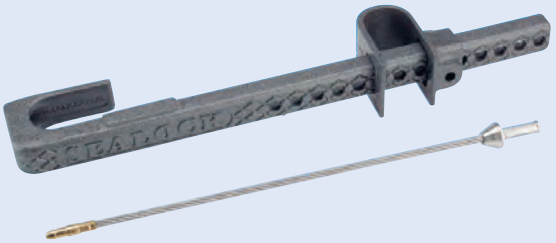



Diebstahlsicherung
für Türstangen

Verriegelt die Türstangen und blockiert einen Türgriff. Zum Öffnen muss das Stahlkabel und der Bügel zerstört werden, montagefrei (variable Anbringung), identische numerische Kennzeichnung auf allen 3 Teilen, verriegelt und versiegelt, sehr hohe Sicherheitsklasse

passend für	Türstangen-Abstände 265-470mm
Ausführung	Einweg
Norm	ISO/PAS 17712:2010
Länge	510 mm
Breite	69 mm
Höhe	52 mm
Stärke	3,8 mm

Lieferumfang
3 Türstangenbügel, Verschlussstück und Stahlkabel mit Plombe

geeignet für die Zertifizierung TAPA TSR

Bestell-Nr.
9080 004 983

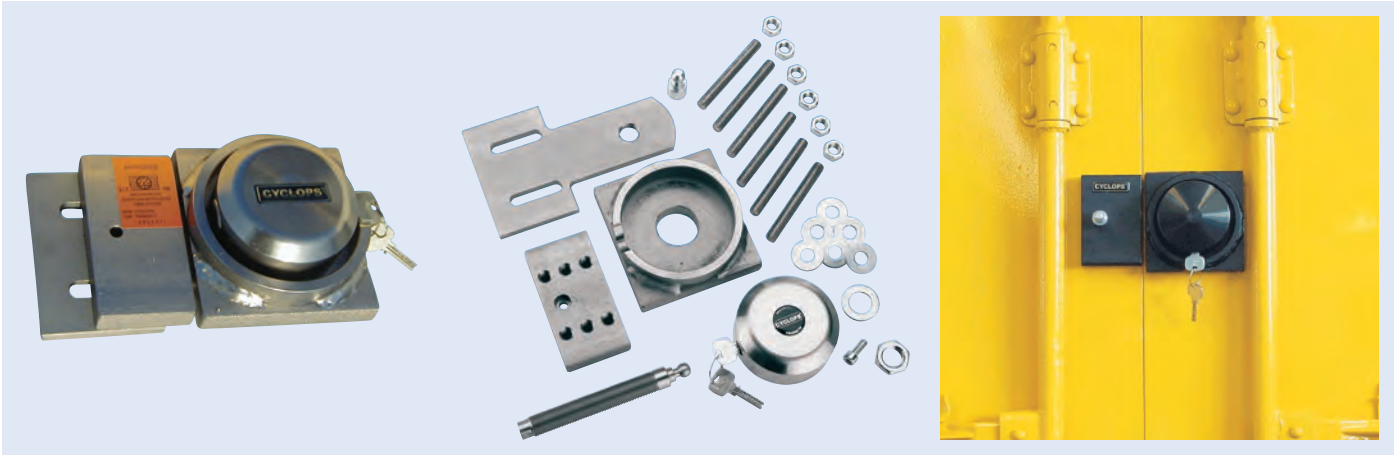

Verschlusskörper

für Türen

Nach der Festmontage sind beide Türen von innen verbunden und werden durch das Schlossgehäuse verriegelt. Separater Halter für den Verschlusskörper („Parkposition“), integrierter, patentierter ABLOY® Schließzylinder, aufbohrgeschützt, ANTI-DRILL, sehr hohe Sicherheitsklasse. Gleich- und Masterschließung gegen Aufpreis möglich.

Typ	TSR-2fiXX
Ausführung	schraubbar
Länge	185 mm
Breite	125 mm
Höhe	40 mm
Material	Edelstahl

Lieferumfang
mit 3 ABLOY® PROTEC-Schlüsseln, 1 Schlüsselkarte und Montagematerial

zertifiziert nach VdS M 106339 (Deutschland), SBSC Nr. 10-377 (Schweden), nur anerkannt mit ABLOY® Schließzylinder CL684N, geeignet für die Zertifizierung TAPA TSR

Bestell-Nr.
9080 004 997

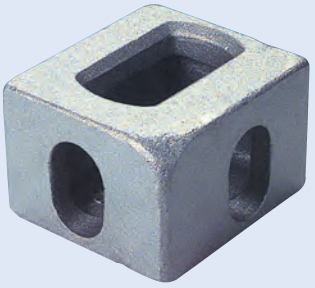

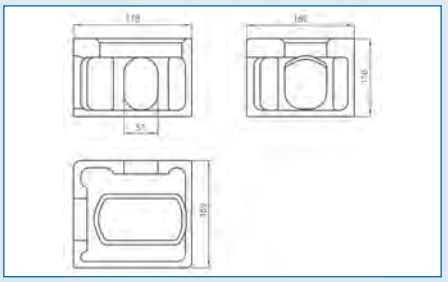

Befestigungsbeschlag
für Wechselsysteme

Norm ISO 1161
Material Stahlguss

Abbildung entspricht 9371 297 000

Typ	Einbauort	Einbauseite	Bestell-Nr.
CC 297 TL	oben	links	**9371 297 000**
CC 298 TR	oben	rechts	**9371 298 000**
CC 299 BL	unten	links	**9371 299 000**
CC 300 BR	unten	rechts	**9371 300 000**



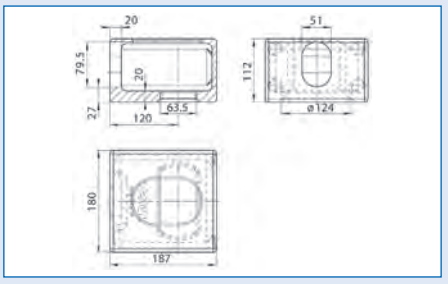

Befestigungsbeschlag
CC 195, für Wechselkofferaufbausysteme

Norm EN 284
Höhe 112 mm
Material Stahlguss

Anwendungsbereich
für Wechselkoffer mit einer Fahrzeugbreite von 2500 mm

Bestell-Nr.
9370 205 008

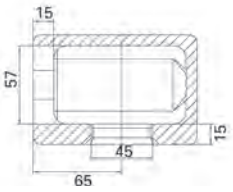

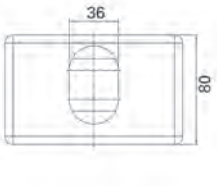

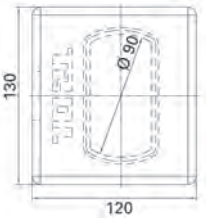

Befestigungsbeschlag
CC 012, für Wechselsysteme

Material Stahlguss

Anwendungsbereich
für Sonderkonstruktionen mit einer Fahrzeugbreite von max. 2390 mm

Bodenöffnung entspricht nicht der ISO, Abstand Bodenplatte zur Seilösenöffnung 17 mm

Bestell-Nr.
3001 002 460

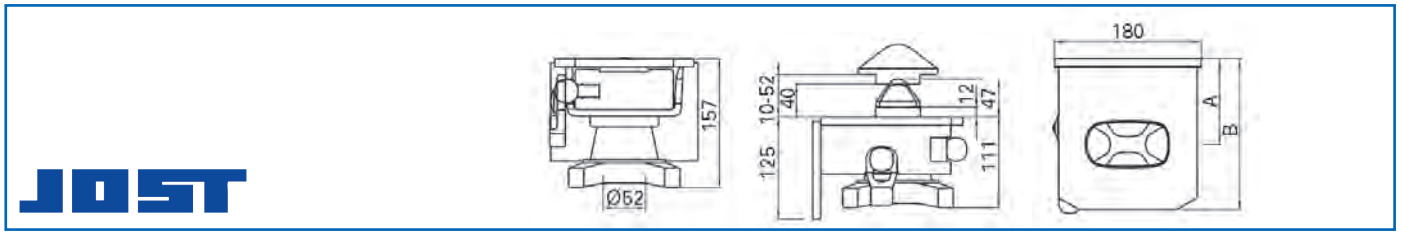

Containerverriegelung

R 404 VAKV

(ISO) spann- und absenkbar, Stahlblechgehäuse mit Sicherungsring, Maße in aufnahmebereiter Position

Ausführung	mit Rückenplatte, Lieferzustand unmontiert
Stichmaß	105 mm
Zapfen-∅	52 mm
Oberfläche	Gehäuse grundiert, Innenteile verzinkt

Anwendungsbereich
für Wechselfahrzeuge/-anhänger, empfohlenes Behältergesamtgewicht max. 25.400 kg

Bestell-Nr.
9371 113 000

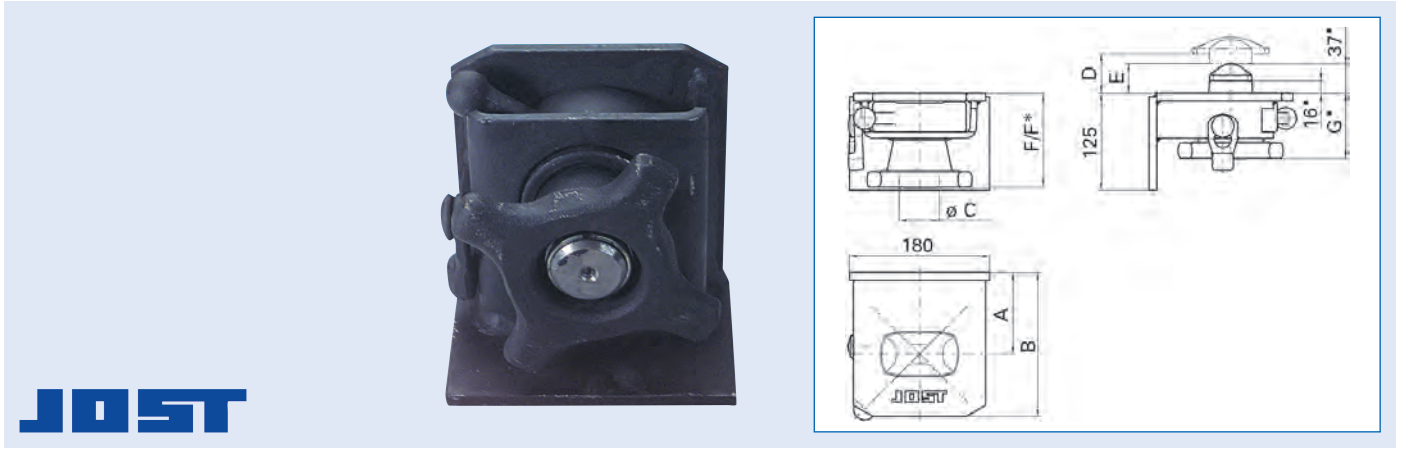

Containerverriegelung

R 405 VAK

(ISO) spann- und absenkbar, Stahlblechgehäuse mit Sicherungsring, Maße in aufnahmebereiter Position

Ausführung	mit Rückenplatte, Lieferzustand montiert
Stichmaß	105 mm
Zapfen-∅	52 mm
Oberfläche	Gehäuse grundiert, Innenteile verzinkt

Anwendungsbereich
für Wechselfahrzeuge/-anhänger, empfohlenes Behältergesamtgewicht max. 25.400 kg

Bestell-Nr.
9370 099 162

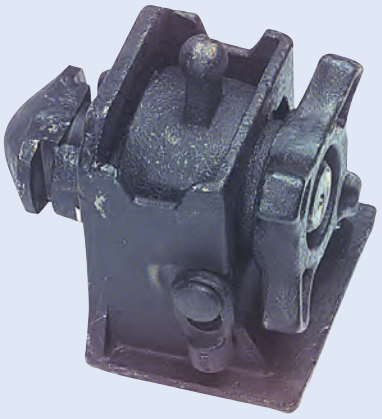

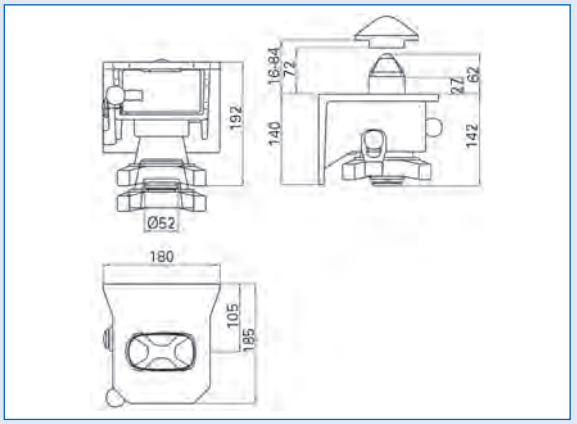

Containerverriegelung

VA 01 SK

(ISO) spann- und absenkbar, Gussgehäuse mit Sicherungsring

Anwendungsbereich
für Containerchassis, empfohlenes Behältergesamtgewicht max. 34.000 kg

Bestell-Nr.
9370 099 102

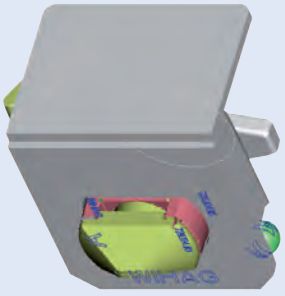

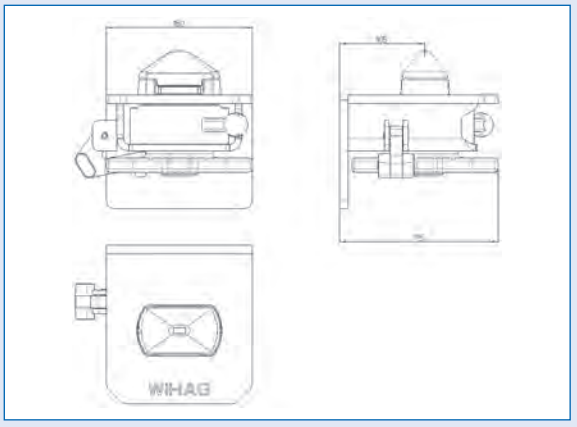

Containerverriegelung

115

voll absenkbar, Gehäuse aus Stahl, geschweißt, mit geschmiedetem Spannbolzen 52 mm

Ausführung mit Rückenplatte

Anwendungsbereich
für Containerchassis und Wechselfahrzeuge

Bestell-Nr.
9370 099 115

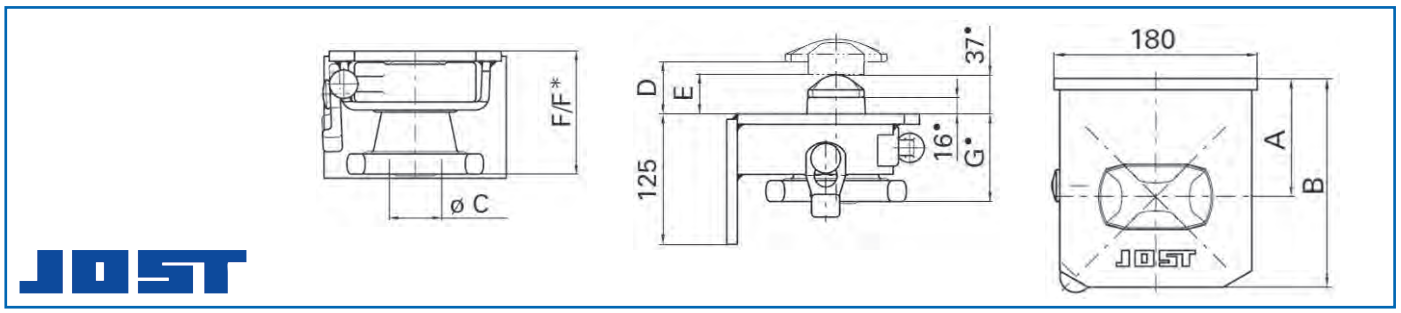

Containerverriegelung

R 406 VAKV

(ISO) spann- und absenkbar, Stahlblechgehäuse mit Sicherungsring, Maße in aufnahmebereiter Position

Ausführung	mit Rückenplatte, Lieferzustand unmontiert
Stichmaß	105 mm
Zapfen-∅	38 mm
Oberfläche	Gehäuse grundiert, Innenteile verzinkt

Anwendungsbereich
für Wechselfahrzeuge/-anhänger, empfohlenes Behältergesamtgewicht max. 25.400 kg

Bestell-Nr.
9371 317 000

JOST

Containerverriegelung

FD 02 SK-RV

(ISO) spann- und nicht absenkbar, Gussgehäuse mit Sicherungsring

Ausführung	mit Rückenplatte, Lieferzustand unmontiert
Stichmaß	105 mm
Zapfen-∅	52 mm
Oberfläche	Gehäuse roh, Innenteile verzinkt

Anwendungsbereich
für Containerchassis, empfohlenes Behältergesamtgewicht max. 34.000 kg

Bestell-Nr.
3001 001 807

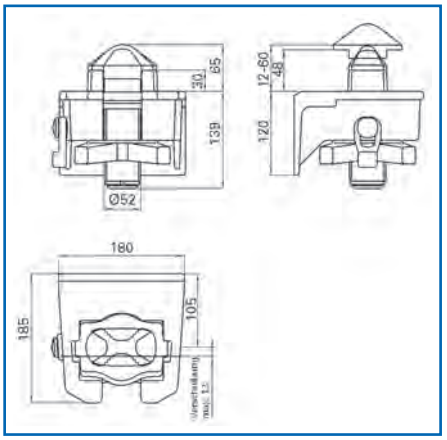

JOST

Containerverriegelung

F 02 SK-R

(ISO) spann- und nicht absenkbar, Gussgehäuse mit Sicherungsring

Ausführung	mit Rückenplatte, Lieferzustand montiert
Stichmaß	105 mm
Zapfen-∅	52 mm
Oberfläche	Gehäuse grundiert, Innenteile verzinkt

Anwendungsbereich
für Containerchassis, empfohlenes Behältergesamtgewicht max. 34.000 kg

Bestell-Nr.
3001 001 788

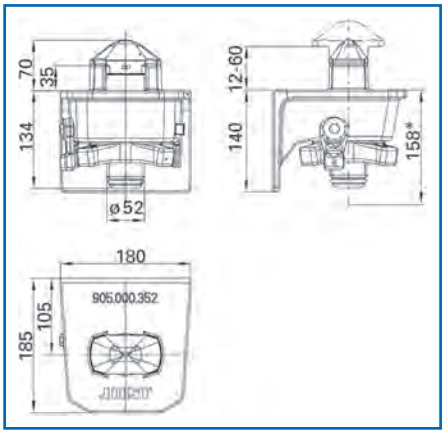

JOST

Containerverriegelung

R 402 F-R

(ISO) spann- und nicht absenkbar, Stahlblechgehäuse mit Sicherungsring

Ausführung	mit Rückenplatte, Lieferzustand montiert
Stichmaß	105 mm
Zapfen-∅	52 mm
Oberfläche	Gehäuse grundiert, Innenteile verzinkt

Anwendungsbereich
für Containerchassis, empfohlenes Behältergesamtgewicht max. 34.000 kg

Bestell-Nr.
3001 001 838

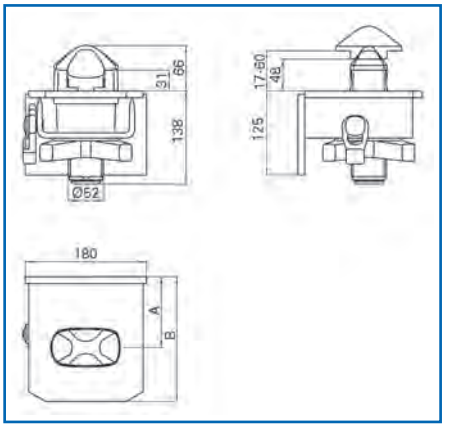

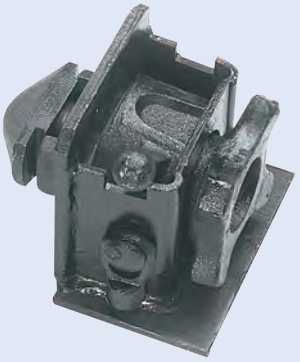

JOST

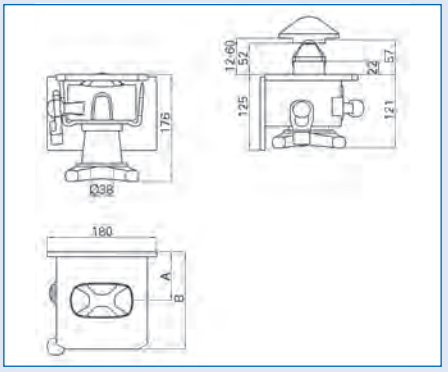

Containerverriegelung

(ISO) spann- und absenkbar, Stahlblechgehäuse mit Sicherungsring, Maße in aufnahmebereiter Position

Anwendungsbereich
für Containerchassis in Mittelposition, Wechselfahrzeuge/-anhänger, empfohlenes Behältergesamtgewicht max. 25.400 kg

Typ	Ausführung	Stichmaß	Bestell-Nr.
R 316 VA	ohne Rückenplatte, Lieferzustand montiert	72 mm	**9371 198 000**
R 416 VAK	mit Rückenplatte, Lieferzustand montiert	80 mm	**9370 099 118**

JOST



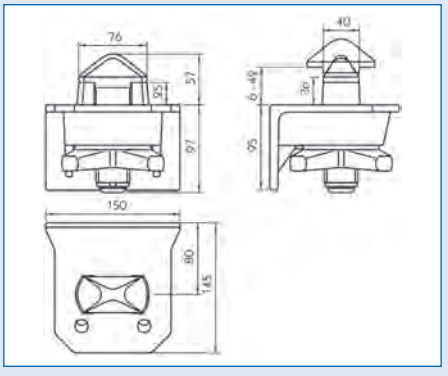

Containerverriegelung

F 10 SK-RV

(nicht ISO) spann- und nicht absenkbar, Gussgehäuse mit Sicherungsring

Anwendungsbereich
für Wechselfahrzeuge, empfohlenes Behältergesamtgewicht max. 10.000 kg

Nur in Verbindung mit dem Befestigungsbeschlag CW 7012 einsetzbar, da die Abmessungen des Drehzapfens nicht der ISO-Abmessung entspricht.

Bestell-Nr.
3001 001 790

Verriegelungsbolzen

passend für FB 89-02 V, FB 89-06 VAV
Oberfläche verzinkt

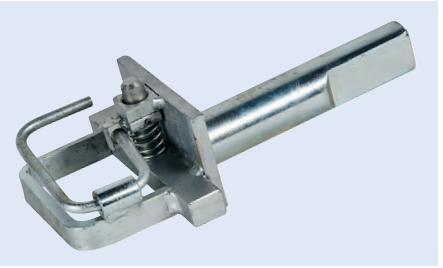

Bestell-Nr.
9370 625 300

Distanzring
für Containerverriegelung

passend für R 401 VAK, R 301 VA, R 405 VAN, R 305 VAN, VA 01 SK
Oberfläche verzinkt

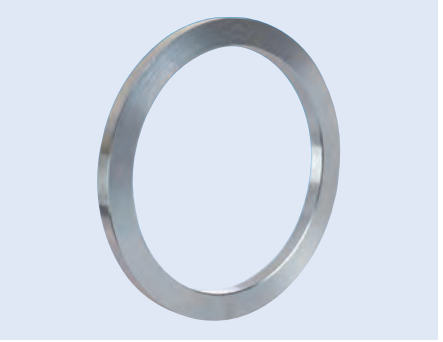

Bestell-Nr.
9371 000 188

Drehzapfen
für Containerverriegelung

mit Gewindebegrenzung durch Ring

Kopflänge 98 mm
Kopfbreite 54 mm
Oberfläche verzinkt

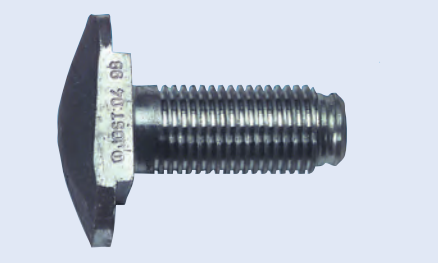

passend für	Gesamtlänge	Schaftlänge	Gewinde	Gewindelänge	Bestell-Nr.
F14 SK-R	185 mm	156 mm	TR38 x 4	85 mm	**9371 000 250**
F 17 SKA-70 V	125 mm	90 mm	TR38 x 4	74 mm	**9371 000 193**
FD 02 SK-RV, F 02 SK-R, R 402 F-R, R 302 F-R, R 401 VAK, R 301 VA, VA 01 SK, SR 502 FQ, SR 501 VAQ	204 mm	169 mm	TR52 x 5	111 mm	**9371 000 213**
R 404 VAK	153 mm	118 mm	TR52 x 5	90 mm	**9371 000 189**
R 405 VAK, R 305 VA/VAP, QT 200 V/RV, QT 160-80 V/RV	123 mm	102 mm	TR52 x 5	79 mm	**9371 000 276**
R 406 VAK, R 306 VA, R 407 VAK, QT 160-6, QT 166-80 V/RV	121 mm	100 mm	TR38 x 4	77 mm	**9370 162 101**
R 414 F, R 314 F, R 434 F, R 334 F, R 316 VA/VAP, R 416 VAK, R 336 VA, R 436 VAK, R 1018, FB 88-14 V, QT HV 200, SR 514 FQ, SR 516 VAQ, VA 36 SK, VA 16 SNK	155 mm	120 mm	TR38 x 4	90 mm	**9371 000 137**

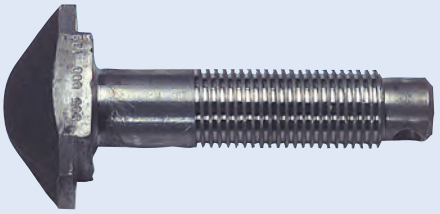

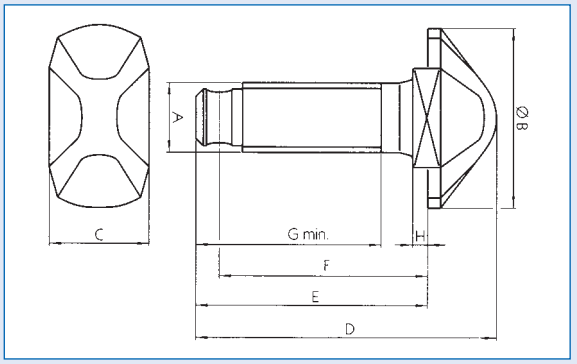

Drehzapfen

für Containerverriegelung

mit Gewindebegrenzung durch Knebel

Oberfläche verzinkt

passend für	A	B	C	D	E	F	G	H	Bestell-Nr.
F14 SK-KN	TR38 x 4 mm	98 mm	54 mm	205 mm	170 mm	158 mm	100 mm	8 mm	**9371 000 138**
F02 SK-KN, FD 02 SK-KN	TR52 x 5 mm	98 mm	54 mm	225 mm	190 mm	173 mm	167 mm	12 mm	**9371 000 051**

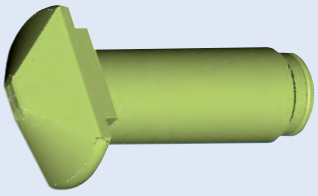

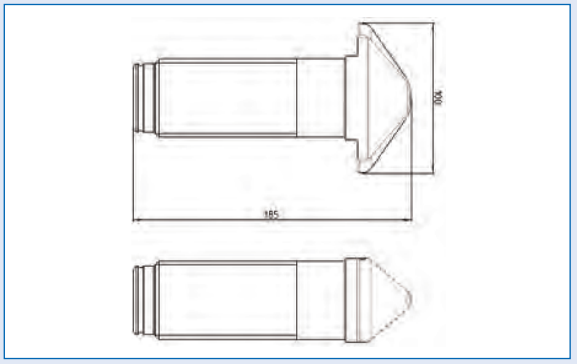

Spannbolzen

für Containerverriegelung

passend für	Typ 101/102/300
Gewinde	TR52 x 5
Gesamtlänge	185 mm
Schaftlänge	149 mm
Material	Stahl geschmiedet

Bestell-Nr.
9370 102 101



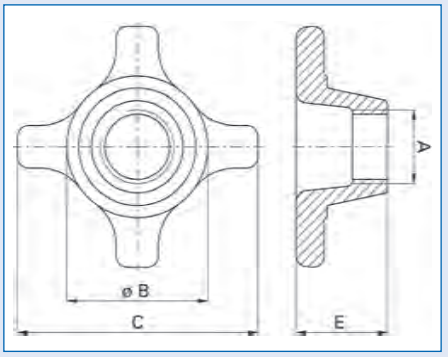

Spannmutter
für Containerverriegelung

Oberfläche verzinkt

passend für	A	B	C	E	Bestell-Nr.
F 14 SK, F 10 SK-RV	TR38 x 4 mm	84 mm	140 mm	25 mm	**9371 000 077**
F 17 SKA-70 V, R 411 VAK, R 407 VAK, VA 11 SK	TR38 x 4 mm	84 mm	130 mm	65 mm	**9371 000 208**
FD 02 SK-RV, F 02 SK-R, R 402 F-R, R 302 F-R	TR52 x 5 mm	100 mm	170 mm	29 mm	**9371 000 088**
R 312 VA-RC, R 313 F - RC	TR52 x 5 mm	84 mm	140 mm	82 mm	**3001 000 323**
R 405 VAK, R 305 VA/VAP, QT 200 V/RV, QT 160-80 V/RV	TR52 x 5 mm	100 mm	170 mm	65 mm	**3001 003 849**
R 406 VAK, R 306 VA, FB 89 -06 VAV, QT 160-6, QT 166-80 V/RV	TR38 x 4 mm	100 mm	170 mm	65 mm	**3001 002 064**
R 414 F, R 314 F, R 434 F, R 334 F, R 316 VA/VAP, R 416 VAK, R 336 VA, R 436 VAK, R 1018, FB 88-14 V, QT HV 200, VA 36 SK	TR38 x 4 mm	84 mm	140 mm	82 mm	**9371 000 127**
VA 01 SK, R 401 VAK, R 301 VA	TR52 x 5 mm	100 mm	170 mm	75 mm	**9371 000 072**



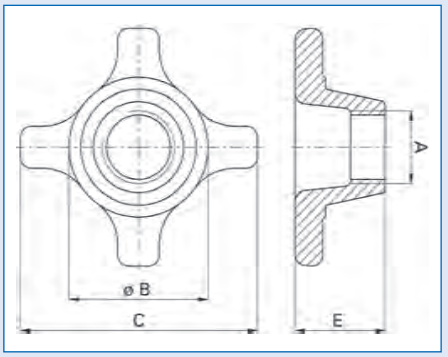

Spannmutter
für Containerverriegelung

Gewinde TR38 x 4
Oberfläche verzinkt
A TR38 x 4 mm
B 82 mm
C 134 mm
E 56 mm

Bestell-Nr.
9370 162 105



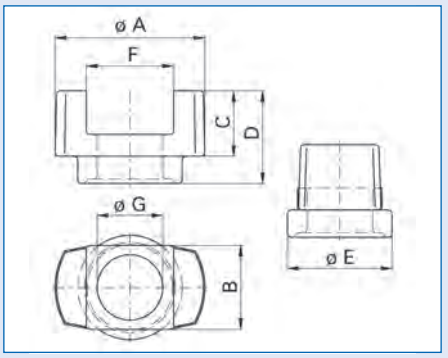

Führungsbuchse
für Containerverriegelung, Typ 162

Oberfläche	verzinkt
A	96 mm
B	48 mm
C	28 mm
D	40 mm
E	67 mm
F	96 mm
G	54 mm

Bestell-Nr.
9370 162 110



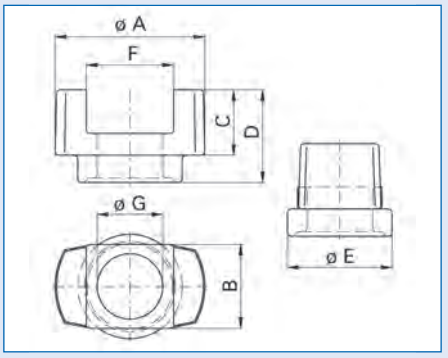

Führungsbuchse
für Containerverriegelung

Oberfläche verzinkt

passend für	A	B	C	D	E	F	G	Bestell-Nr.
FD 02 SK-RV								**9371 000 217**
R 312 VA	100 mm	65 mm	39 mm	57 mm	76 mm	57 mm	53 mm	**9370 000 322**
R 404 VAK	100 mm	57 mm	28 mm	49 mm	84 mm	57 mm	53 mm	**9371 000 109**
R 405 VAK/VAN, R 305 VA/VAN/VAP, QT 200 V/RV, QT 160-80 V/RV	100 mm	57 mm	29 mm	39 mm	84 mm	57 mm	53 mm	**3001 002 134**
R 406 VAK, R 306 VA, R 407 VAK, QT 160-6, QT 166-80 V/RV	100 mm	57 mm	29 mm	39 mm	84 mm	57 mm	40 mm	**3001 002 059**
R 414 VAK, R 416 VAK, R 316 VA/VAP, R 436 VAK, R 336 VA, R 1018, QT HV 200, SR 516 VAQ, VA 16 SNK, VA 36 SK	98 mm	56 mm	42 mm	60 mm	67 mm	57 mm	40 mm	**9371 000 178**
VA 01 SK, R 401 VAK, R 301 VA, SR 501 VAQ	100 mm	57 mm	42 mm	83 mm	84 mm	57 mm	53 mm	**9371 000 161**



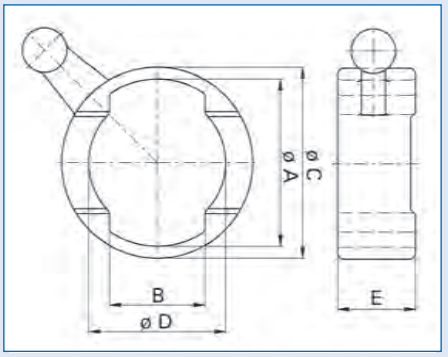

Nutenbuchse
für Containerverriegelung

passend für	A	B	C	D	E	Bestell-Nr.
R 305 VA/VAP, R 306 VA, R 405 VAK, R 406 VAK, R 407 VAK, FB 89-06 VAV, QT 200 V/RV, QT 166-80 V/RV, QT 160-80 V/RV, QT 160-6	105 mm	60 mm	120 mm	86 mm	39 mm	**9371 000 274**
R 404 VAK	105 mm	60 mm	120 mm	86 mm	49 mm	**9371 000 108**
R 411 VAK, VA 11 SK	81 mm	43 mm	98 mm	71 mm	39 mm	**9371 000 126**
R 414 VAK, R 416 VAK, R 316 VA/VAP, R 436 VAK, R 336 VA, R 1018, QT HV 200, SR 516 VAQ, VA 16 SNK, VA 36 SK	100 mm	58 mm	112 mm	69 mm	58 mm	**9371 000 177**
VA 01 SK, R 401 VAK, R 301 VA, SR 501 VAQ	105 mm	60 mm	120 mm	86 mm	65 mm	**9371 000 160**

Sicherungsring
für Wechselaufbau-System

Oberfläche verzinkt

Drehzapfen-∅	Innen-∅	Bestell-Nr.
38 mm	26 mm	**9371 000 190**
52 mm	41 mm	**9371 000 187**

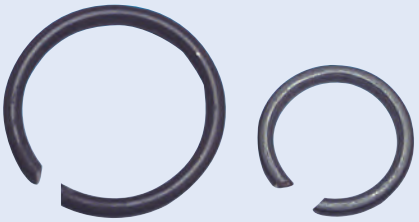

Bedienungsschlüssel
für Containerverriegelung/Spannmutter

Typ universal
Länge 450 mm

Bestell-Nr.
9371 259 000

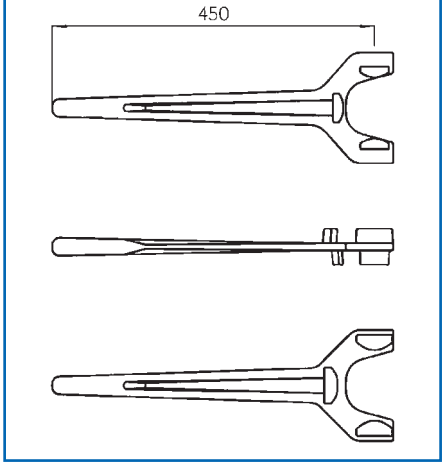

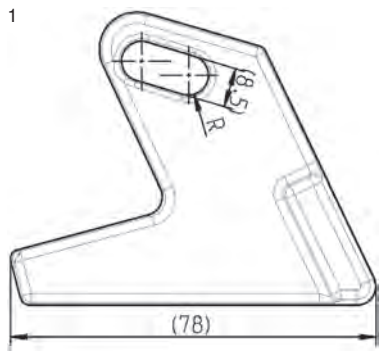

Fallsicherung
für Containerverriegelung

Sichern der Spannmutter bei Verriegelungen und Querträgern gegen unbeabsichtigtes Lösen

Ausführung	Abb.	Bestell-Nr.
lange Nasenfalle	1	**9371 396 000**
kurze Nasenfalle	2	**3001 002 110**

Fallsicherung
für Containerverriegelung

Sichern der Spannmutter bei Verriegelungen und Querträgern gegen unbeabsichtigtes Lösen

passend für alle Verriegelungen außer F 10 SK, R 411 VAK, R 316 VAP und R 305 VAP

Lieferumfang
komplett

Ausführung	Bestell-Nr.
schweißbar	**3001 023 387**
schraubbar	**3001 024 308**





Ersatzteile Abbildung entspricht 9371 159 002

Beschreibung	Bestell-Nr.
Falle, verzinkt	**9371 159 001**
Riegelbolzen für FB 55	**9371 159 002**

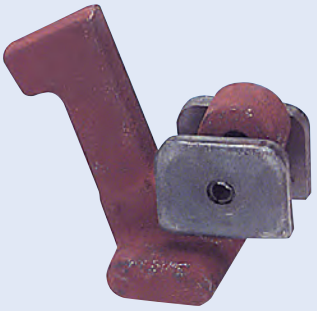

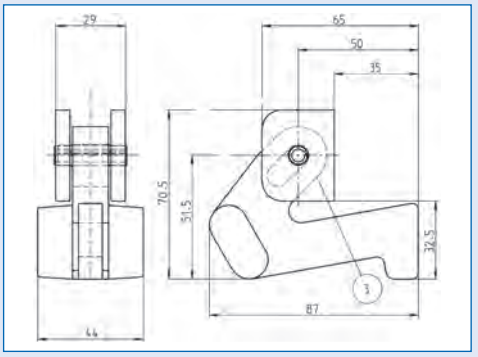

Fallsicherung
für Traversen

Typ	170
Ausführung	lang, Anschweißstück Stahl
Material	Guss GGG

Bestell-Nr.
9370 104 170

JOST

Knebel
für Containerverriegelung

passend für	F 02 SK-KN, FD 02 SK-KN, R 402 F-KN, R 302 F-KN
Länge	110 mm
∅	19 mm

Bestell-Nr.
3001 002 005

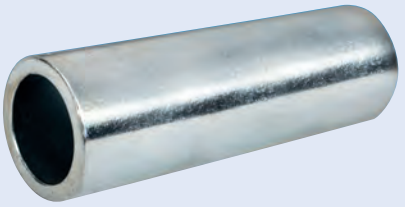

JOST

Querträger
QT 200 V

Ausführung	geschlossen, beidseitig abgeflacht und Verriegelung absenkbar
Länge	2369 mm
Lochabstand	2259 mm
a	200 mm
b	100 mm
c	1970 mm
d	52 mm

Anwendungsbereich
für Wechselfahrzeuge und Containerchassis, empfohlenes Behältergesamtgewicht max. 25.000 kg

Bestell-Nr.
3001 001 900



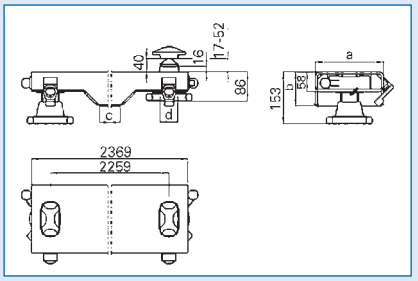

JOST

Querträger
QT 160-80 RV

mit angeschweißten Einweisrollen

Ausführung	geschlossen, beidseitig abgeflacht und Verriegelung absenkbar
Länge	2369 mm
Lochabstand	2259 mm
Oberfläche	grundiert
a	160 mm
b	80 mm
c	2000 mm
d	52 mm

Anwendungsbereich
für Wechselfahrzeuge, empfohlenes Behältergesamtgewicht max. 18.000 kg

Bestell-Nr.
3001 160 001

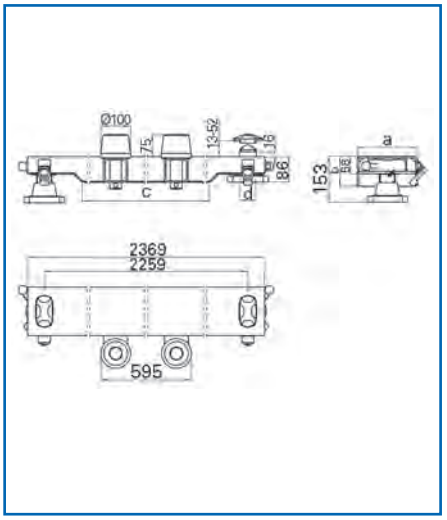

JOST

Querträger
QT 160-80 V

Ausführung	geschlossen, beidseitig abgeflacht und Verriegelung absenkbar
Länge	2369 mm
Lochabstand	2259 mm
Oberfläche	Träger grundiert
a	160 mm
b	80 mm
c	2000 mm
d	52 mm

Anwendungsbereich
für Wechselfahrzeuge und Containerchassis, empfohlenes Behältergesamtgewicht max. 18.000 kg

Bestell-Nr.
3001 001 895

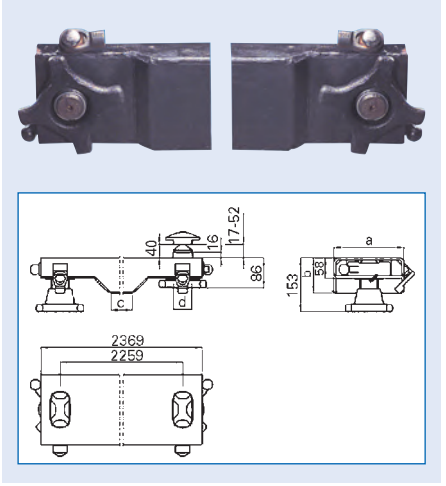

JOST

Querträger
QT 160-80 VX

Ausführung	geschlossen, beidseitig abgeflacht und Verriegelung absenkbar
Länge	2369 mm
Lochabstand	2259 mm
Oberfläche	Träger roh
a	160 mm
b	80 mm
c	2000 mm
d	52 mm

Anwendungsbereich
für Wechselfahrzeuge und Containerchassis, empfohlenes Behältergesamtgewicht max. 18.000 kg

Bestell-Nr.
3001 016 080

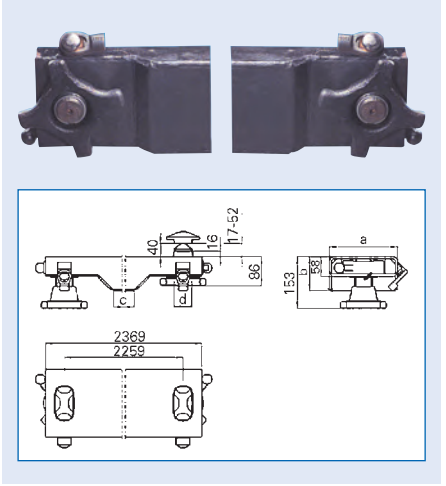

Prestolite electric

Starter

Spannung	12 V
Leistung	2,2 kW
Ritzelzähne	9
Befestigung	115°
Schließwinkel	105°
Ausführung	Drehrichtung im Uhrzeigersinn
Anschluss	G



passend für	Bestell-Nr.	Vergleichs-Nr.
Carrier Transicold Extra, Genesis TR, Phoenix Ultra, Ultima 53, Ultra XTC	**5240 513 591**	Prestolite 20513591

Prestolite electric

Starter

Spannung	12 V
Leistung	1,4 kW
Ritzelzähne	9
Befestigung	117°
Schließwinkel	110°
Ausführung	Drehrichtung im Uhrzeigersinn
Anschluss	G

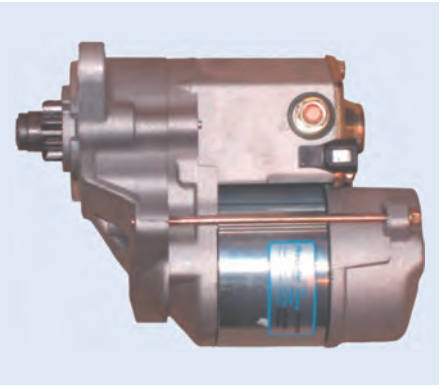

passend für	Bestell-Nr.	Vergleichs-Nr.
Carrier Transicold Maxima, Optima	**5240 513 059**	Prestolite 20513059

Prestolite electric

Starter

Spannung	12 V
Leistung	1,4 kW
Ritzelzähne	11
Befestigung	140°
Schließwinkel	120°
Ausführung	Drehrichtung im Uhrzeigersinn
Anschluss	G

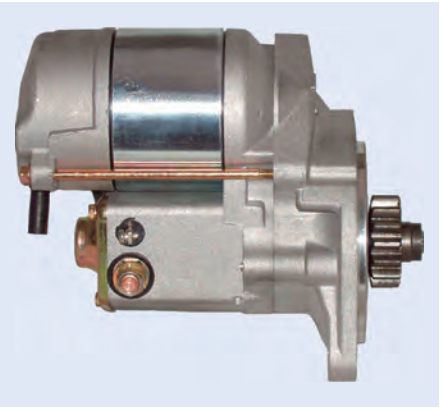

passend für	Bestell-Nr.	Vergleichs-Nr.
Thermo King LND II 50, TD-II, KD-II, KD-II MAX, MD-II, MD-II TCI, RD-II, RD-II MAX/SR/TCI/TCI-Z	**5240 513 587**	Prestolite 20513587

Prestolite electric

Starter

Spannung	12 V
Leistung	2 kW
Ritzelzähne	9
Befestigung	30°
Schließwinkel	118°
Ausführung	Drehrichtung im Uhrzeigersinn
Anschluss	G

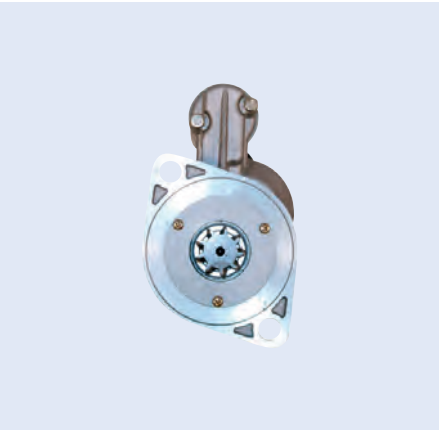

passend für	Bestell-Nr.	Vergleichs-Nr.
Thermo King SB-190, SB-I, SB-II/MAX/SR, SB-III/MAX/SR, Sentry, SMX/II, SMX SR, Super II/Max/SR/TC,Super NWD, TD-I, TD-II	**5240 513 052**	Prestolite 20513052

Prestolite electric

Starter



Spannung 12 V
Leistung 2 kW
Ritzelzähne 9
Schließwinkel 120°
Ausführung Drehrichtung im Uhrzeigersinn
Anschluss G

passend für	Bestell-Nr.	Vergleichs-Nr.
Thermo King SB-200/210/300/310, SB-II SR, SB-III SR, SL100/100e/200/200e/300/400/400SR2/400e, Spectrum SB/SL, Super II TC	**3853 005 224**	Prestolite 20513057

Prestolite electric

Generator

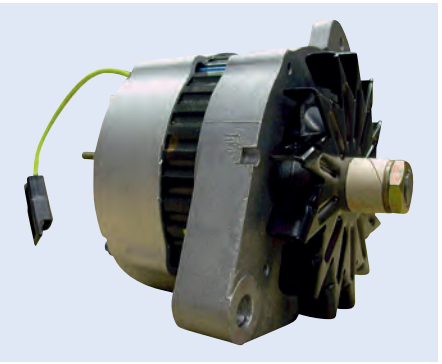

Spannung 12 V
Ladestrom 37 A
Ausführung ohne Riemenscheibe, Drehrichtung im Uhrzeigersinn
Spezifikation 8AR
Gehäuse-∅ 127 mm

passend für	Bestell-Nr.	Vergleichs-Nr.
Carrier Transicold	**5240 082 169**	Prestolite 8AR2169F

Prestolite electric

Generator



Spannung 12 V
Ladestrom 65 A
Ausführung ohne Riemenscheibe, Drehrichtung im Uhrzeigersinn
Spezifikation 8MR
Gehäuse-∅ 127 mm

passend für	Bestell-Nr.	Vergleichs-Nr.
Carrier Transicold	**5240 082 326**	Prestolite 8MR2326L

Prestolite electric

Generator



Spannung 12 V
Ladestrom 65 A
Ausführung ohne Riemenscheibe, Drehrichtung im Uhrzeigersinn
Spezifikation 8MR
Gehäuse-∅ 127 mm

passend für	Bestell-Nr.	Vergleichs-Nr.
Carrier Transicold	**5240 082 327**	Prestolite 8MR2327L

Prestolite electric

Generator

Spannung 12 V
Ladestrom 70 A
Ausführung mit Riemenscheibe, Drehrichtung im Uhrzeigersinn
Spezifikation External fan

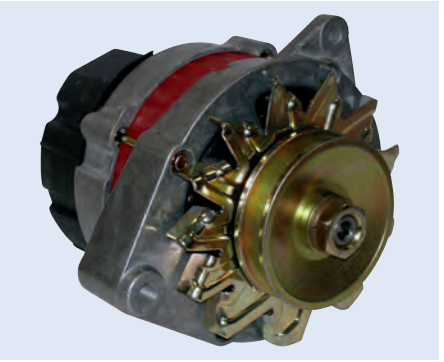

passend für	Bestell-Nr.	Vergleichs-Nr.
Carrier Transicold	**5240 140 112**	Prestolite 20140112

Prestolite electric

Generator

Spannung 12 V
Ladestrom 70 A
Ausführung ohne Riemenscheibe, Drehrichtung im Uhrzeigersinn
Spezifikation External fan
Gehäuse-∅ 129 mm



passend für	Bestell-Nr.	Vergleichs-Nr.
Thermo King LND 50, SB, SB-II, SB-III, SDZ, Sentry, SL, SMX, Super II Series	**5240 021 606**	Prestolite 66021606

Prestolite electric

Generator

Spannung 12 V
Ladestrom 120 A
Ausführung ohne Riemenscheibe, Drehrichtung im Uhrzeigersinn
Spezifikation EXT fan

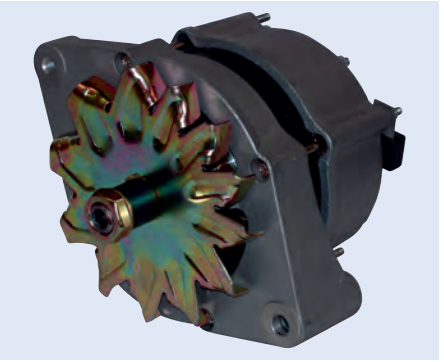

passend für	Bestell-Nr.	Vergleichs-Nr.
Thermo King SB-III SR, Super II TC	**5240 140 111**	Prestolite 20140111

Prestolite electric

Generator

Spannung 12 V
Ladestrom 90 A
Ausführung ohne Riemenscheibe
Spezifikation 8MR
Gehäuse-∅ 127 mm

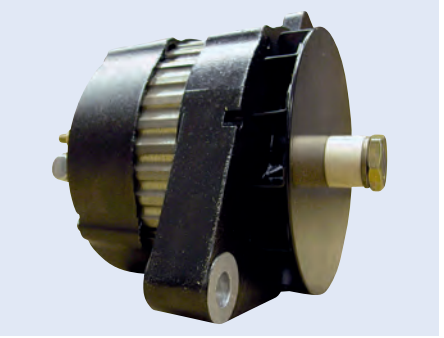

passend für	Bestell-Nr.	Vergleichs-Nr.
Thermo King URD, URD-III MAX, UTS	**5240 082 349**	Prestolite 8MR2349

Generator

Spannung 12 V
Ladestrom 65 A
Ausführung ohne Riemenscheibe, Drehrichtung im Uhrzeigersinn
Spezifikation 8MR
Gehäuse-∅ 127 mm

passend für	Bestell-Nr.	Vergleichs-Nr.
Thermo King	**5240 082 185**	Prestolite 8MR2185L



Generator

Spannung 12 V
Ladestrom 37 A
Ausführung ohne Riemenscheibe, Drehrichtung im Uhrzeigersinn
Spezifikation 8MR
Gehäuse-∅ 127 mm

passend für	Bestell-Nr.	Vergleichs-Nr.
Thermo King	**5240 217 500**	Prestolite 8MR2175F



Prestolite electric
Leece·Neville

Vertrauen auch Sie dem Erstausrüster der Fahrzeug- und Motorenindustrie -
OE Produkte Made by Prestolite Electric

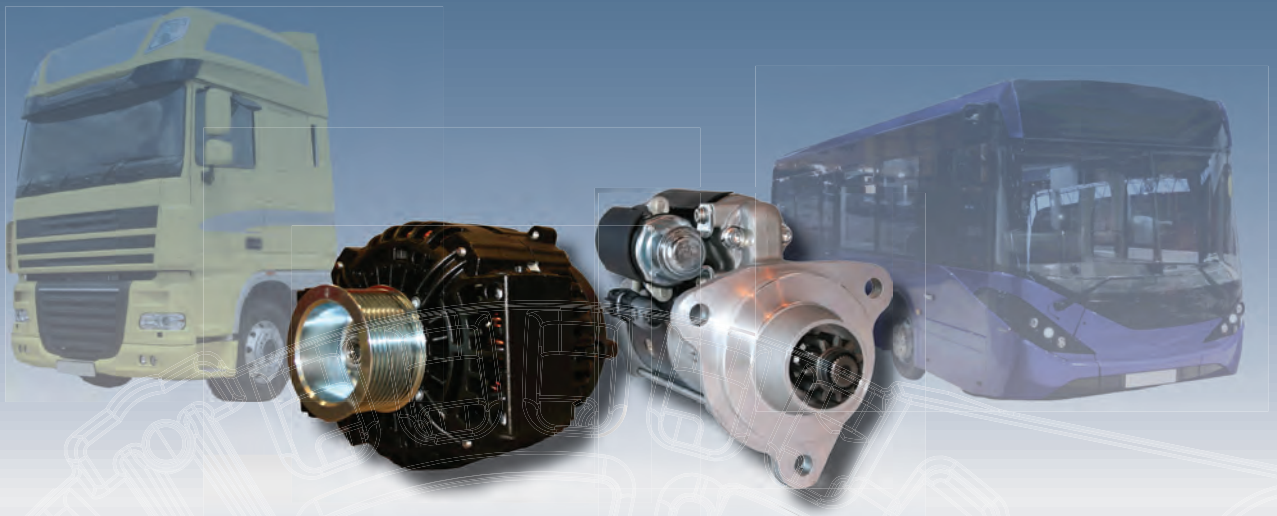

THE POWER OF EXCELLENCE

www.prestolite.com

TecAlliance TecDoc Inside

Prestolite electric

Generator

Spannung 12 V
Ladestrom 23 A
Ausführung ohne Riemenscheibe
Spezifikation 8MR
Gehäuse-∅ 127 mm

passend für	Bestell-Nr.	Vergleichs-Nr.
Thermo King	**5240 082 215**	Prestolite 8MR2215D



Prestolite electric

Generator

Spannung 12 V
Ladestrom 37 A
Ausführung ohne Riemenscheibe
Spezifikation 8MR
Gehäuse-∅ 127 mm

passend für	Bestell-Nr.	Vergleichs-Nr.
Thermo King	**5240 082 341**	Prestolite 8MR2341



Prestolite electric

Generator

Spannung 12 V
Ladestrom 90 A
Ausführung mit Riemenscheibe
Spezifikation 8MR
Gehäuse-∅ 127 mm

passend für	Bestell-Nr.	Vergleichs-Nr.
Thermo King	**5240 082 348**	Prestolite 8MR2348



Prestolite electric

Generator

Spannung 24 V
Ladestrom 150 A
Ausführung ohne Riemenscheibe, Drehrichtung im Uhrzeigersinn
Spezifikation 8SC
Gehäuse-∅ 170 mm

passend für	Bestell-Nr.	Vergleichs-Nr.
Thermo King	**5240 083 200**	Prestolite 8SC3200V



Kraftstoffbehälter
Dieseltank

Fassungsvermögen 240 l
Material Kunststoff

Anwendungsbereich
für Kühlfahrzeuge

Lieferumfang
Füllstandsanzeige, Zu- und Ablauf, Entlüftung und abschließbarer Tankdeckel, ohne Spannbänder



Bestell-Nr.
9661 050 140

Wartungskit
passend für Carrier Transicold

Lieferumfang
Kraftstofffilter, Ölfilter, Luftfilter, Keilriemen



passend für	Bestell-Nr.
Supra 722, 744, 750	6037 000 000
Supra 922, 944, 950	6039 000 000
Vector 1800, 1800MT, 1850 ab Seriennummer RB419040	6031 800 000
Maxima 1300	6030 000 013

Wartungskit
passend für Thermo King

Lieferumfang
Kraftstofffilter, Ölfilter, Luftfilter, Keilriemen



passend für	Bestell-Nr.
SL-100e, SL-200e, SL-400e	6030 000 000
SLX-100	6031 000 000
SLX-200	6032 000 001
SLX-300	6033 000 000
SLX-400	6034 000 000
MD-200	6032 000 000

Ein Klimaservicegerät für Kühlaggregate finden Sie in der Rubrik "Werkstattausrüstung" im Kapitel Werkstattbedarf.



Gefahrgutkoffer

Abmessung 420 x 305 x 155 mm
Material Polypropylen
Farbe schwarz

Typ	Lieferumfang	Bestell-Nr.
1	– PVC-Handschuhe, EN 388 EN 374-3 EN 374-2 CE 0120 – Schutzbrille, dichtschließend, antibeschlag – Augenspülflüssigkeit, steril mit Augenspültrichter, 200 ml	**9194 320 000**
2	– PVC-Handschuhe, EN 388 EN 374-3 EN 374-2 CE 0120 – Augenspülflüssigkeit, steril mit Augenspültrichter, 200 ml – Schutzbrille, dichtschließend, antibeschlag – Overall (Chemieschutz), Größe XXL – PVC-Stiefel, Größe 46	**4530 010 350**
3	– PVC-Handschuhe, EN 388 EN 374-3 EN 374-2 CE 0120 – Augenspülflüssigkeit, steril mit Augenspültrichter, 200 ml – Schutzbrille, dichtschließend, antibeschlag – Overall (Chemieschutz), Größe XXL – PVC-Stiefel, Größe 46 – Vollmaske – Kombinationsfilter (9534 880 698)	**4530 010 360**
4	– PVC-Handschuhe, EN 388 EN 374-3 EN 374-2 CE 0120 – Augenspülflüssigkeit, steril mit Augenspültrichter, 200 ml – Schutzbrille, dichtschließend, antibeschlag – Overall (Chemieschutz), Größe XXL – PVC-Stiefel, Größe 46 – Vollmaske – Kombinationsfilter (9534 880 698) – Verbandspäckchen mit Rettungsdecke nach DIN 13164	**4530 030 361**

Zubehör

Beschreibung	Bestell-Nr.
Schutzbrille, dichtschließend, beschlagfrei, mit Gummizug	**9750 208 040**
Schutzhandschuhe, trikotgefüttert, nach CE	**9650 208 060**
Atemschutzvollmaske, Natur-Kautschuk	**9650 208 070**
Klappspaten, 1-fach klappbar, Metall/Holz	**1100 109 745**
Kanalisationsabdeckung, 1000 x 1000 mm	**9650 005 001**
Verkehrsleitkegel, Höhe 500 mm	**9197 200 150**
Kombinationsfilter für Vollmaske, A2B2E2K2-P3	**9534 880 698**
Kombinationsfilter für Vollmaske, A2B2E2K2-Hg-P3	**9650 208 080**
Augenspülflasche, 200 ml, Flasche	**9650 208 050**
Augenspülflasche, 500 ml, Flasche	**9657 200 056**



Gefahrzettel

gemäß GGVSEB/ADR

Ausführung	Klasse	Material	Länge	Breite	Bestell-Nr.
Explosiv	1	Kunststoff	250 mm	250 mm	**9650 000 320**
Explosiv	1	Selbstklebefolie	100 mm	100 mm	**9650 000 640**
Explosiv	1	Selbstklebefolie	250 mm	250 mm	**9650 300 040**
Explosiv	1	Selbstklebefolie	300 mm	300 mm	**9563 003 001**
Explosiv Unterklasse 1.4	1.4	Kunststoff	250 mm	250 mm	**9650 000 330**
Explosiv Unterklasse 1.4	1.4	Selbstklebefolie	250 mm	250 mm	**9650 000 342**
Explosiv Unterklasse 1.5	1.5	Kunststoff	250 mm	250 mm	**9650 000 331**
Explosiv Unterklasse 1.6	1.6	Kunststoff	250 mm	250 mm	**9650 000 332**
Feuergefährliche, entzündbare flüssige Stoffe/Gase	2.1	Kunststoff	250 mm	250 mm	**9650 000 334**
Feuergefährliche, entzündbare flüssige Stoffe/Gase	2.1	Kunststoff	300 mm	300 mm	**9650 632 000**
Feuergefährliche, entzündbare flüssige Stoffe/Gase	2.1	Selbstklebefolie	100 mm	100 mm	**9650 000 650**
Feuergefährliche, entzündbare flüssige Stoffe/Gase	2.1	Selbstklebefolie	250 mm	250 mm	**9650 300 053**
Feuergefährliche, entzündbare flüssige Stoffe/Gase	2.1	Selbstklebefolie	300 mm	300 mm	**9659 000 050**

Fortsetzung nächste Seite ...

... Fortsetzung von voriger Seite

Ausführung	Klasse	Material	Länge	Breite	Bestell-Nr.
Nicht entzündbares und giftiges Gas	2.2	Kunststoff	250 mm	250 mm	**9650 000 335**
Nicht entzündbares und giftiges Gas	2.2	Selbstklebefolie	300 mm	300 mm	**9650 000 510**
Feuergefährliche, entzündbare flüssige Stoffe	3	Kunststoff	250 mm	250 mm	**9650 000 345**
Feuergefährliche, entzündbare flüssige Stoffe	3	Kunststoff	300 mm	300 mm	**9652 060 200**
Feuergefährliche, entzündbare flüssige Stoffe	3	Selbstklebefolie	100 mm	100 mm	**9652 060 201**
Feuergefährliche, entzündbare flüssige Stoffe	3	Selbstklebefolie	250 mm	250 mm	**9650 000 340**
Feuergefährliche, entzündbare flüssige Stoffe	3	Selbstklebefolie	300 mm	300 mm	**9650 206 020**
Feuergefährliche, entzündbare Stoffe	4.1	Kunststoff	250 mm	250 mm	**9650 000 350**
Feuergefährliche, entzündbare Stoffe	4.1	Kunststoff	300 mm	300 mm	**9652 060 300**
Feuergefährliche, entzündbare Stoffe	4.1	Selbstklebefolie	100 mm	100 mm	**9652 060 301**
Feuergefährliche, entzündbare Stoffe	4.1	Selbstklebefolie	250 mm	250 mm	**9652 060 321**
Feuergefährliche, entzündbare Stoffe	4.1	Selbstklebefolie	300 mm	300 mm	**9650 206 030**
Selbstentzündlich	4.2	Kunststoff	250 mm	250 mm	**9650 000 360**
Selbstentzündlich	4.2	Kunststoff	300 mm	300 mm	**9652 060 400**
Selbstentzündlich	4.2	Selbstklebefolie	250 mm	250 mm	**9650 300 045**
Selbstentzündlich	4.2	Selbstklebefolie	300 mm	300 mm	**9650 206 040**
Entzündliche Gase bei Berührung mit Wasser	4.3	Kunststoff	250 mm	250 mm	**9650 000 370**
Entzündliche Gase bei Berührung mit Wasser	4.3	Kunststoff	300 mm	300 mm	**9652 060 500**
Entzündliche Gase bei Berührung mit Wasser	4.3	Aluminium	300 mm	300 mm	**9650 206 050**
Entzündliche Gase bei Berührung mit Wasser	4.3	Selbstklebefolie	100 mm	100 mm	**9652 060 501**
Entzündliche Gase bei Berührung mit Wasser	4.3	Selbstklebefolie	250 mm	250 mm	**9650 300 046**
Entzündend wirkender Stoff	5.1	Kunststoff	300 mm	300 mm	**9652 060 600**
Entzündend wirkender Stoff	5.1	Selbstklebefolie	100 mm	100 mm	**9650 000 630**
Entzündend wirkender Stoff	5.1	Selbstklebefolie	250 mm	250 mm	**9650 000 341**
Entzündend wirkender Stoff	5.1	Selbstklebefolie	300 mm	300 mm	**9650 000 513**
Entzündend wirkender Stoff	5.2	Selbstklebefolie	100 mm	100 mm	**9650 000 645**
Entzündend wirkender Stoff	5.2	Selbstklebefolie	250 mm	250 mm	**9650 300 047**
Entzündend wirkender Stoff	5.2	Selbstklebefolie	300 mm	300 mm	**9650 206 060**
Giftig	6.1	Kunststoff	250 mm	250 mm	**9650 000 390**
Giftig	6.1	Kunststoff	300 mm	300 mm	**9652 061 100**
Giftig	6.1	Selbstklebefolie	100 mm	100 mm	**9652 060 701**
Giftig	6.1	Selbstklebefolie	250 mm	250 mm	**9650 300 048**
Giftig	6.1	Selbstklebefolie	300 mm	300 mm	**9650 206 070**
Ansteckungsgefährlich	6.2	Selbstklebefolie	100 mm	100 mm	**9650 000 635**
Ansteckungsgefährlich	6.2	Selbstklebefolie	250 mm	250 mm	**9650 300 057**
Ansteckungsgefährlich	6.2	Selbstklebefolie	300 mm	300 mm	**9650 206 190**
Radioaktiver Stoff in Versandstücken der Kategorie I, weiß	7A	Kunststoff	250 mm	250 mm	**9650 000 410**
Radioaktiver Stoff in Versandstücken der Kategorie I, weiß	7A	Kunststoff	300 mm	300 mm	**9652 061 000**
Radioaktiver Stoff in Versandstücken der Kategorie II, gelb	7B	Kunststoff	250 mm	250 mm	**9650 000 420**
Radioaktiver Stoff in Versandstücken der Kategorie III, gelb	7C	Kunststoff	250 mm	250 mm	**9650 000 430**
Radioaktiver Stoff mit den unter 7A, 7B und 7C angegeben Gefahren, gelb	7D	Kunststoff	250 mm	250 mm	**9650 000 440**
Ätzende Stoffe	8	Kunststoff	250 mm	250 mm	**9650 000 450**
Ätzende Stoffe	8	Kunststoff	300 mm	300 mm	**9652 061 732**
Ätzende Stoffe	8	Selbstklebefolie	100 mm	100 mm	**9652 061 701**
Ätzende Stoffe	8	Selbstklebefolie	250 mm	250 mm	**9650 300 054**
Ätzende Stoffe	8	Selbstklebefolie	300 mm	300 mm	**9650 206 090**
Verschiedene Stoffe und Gegenstände	9	Kunststoff	250 mm	250 mm	**9650 000 460**
Verschiedene Stoffe und Gegenstände	9	Kunststoff	300 mm	300 mm	**9650 640 000**
Verschiedene Stoffe und Gegenstände	9	Selbstklebefolie	100 mm	100 mm	**9652 061 801**
Verschiedene Stoffe und Gegenstände	9	Selbstklebefolie	250 mm	250 mm	**9652 060 022**
Verschiedene Stoffe und Gegenstände	9	Selbstklebefolie	300 mm	300 mm	**9650 206 180**

Fortsetzung nächste Seite ...

... Fortsetzung von voriger Seite

Ausführung	Klasse	Material	Länge	Breite	Bestell-Nr.
Umweltgefährdende Stoffe	9 UG	Kunststoff	250 mm	250 mm	**9651 000 320**
Umweltgefährdende Stoffe	9 UG	Kunststoff	300 mm	300 mm	**9650 003 509**
Umweltgefährdende Stoffe	9 UG	Selbstklebefolie	100 mm	100 mm	**9659 000 030**
Umweltgefährdende Stoffe	9 UG	Selbstklebefolie	250 mm	250 mm	**1269 000 409**
Umweltgefährdende Stoffe	9 UG	Selbstklebefolie	300 mm	300 mm	**9590 000 509**
LQ - Limited Quantity	11	Kunststoff	250 mm	250 mm	**9650 000 348**
LQ - Limited Quantity	11	Magnetfolie	250 mm	250 mm	**9650 000 349**
LQ - Limited Quantity	11	Selbstklebefolie	250 mm	250 mm	**9650 000 346**
zur Kennzeichnung erwärmter Stoffe		Selbstklebefolie			**9659 000 060**

Wechselsystem
für Gefahrzettel

Länge 250 mm
Breite 250 mm
Material Aluminium

Lieferumfang
mit 8 Gefahrzetteln:
– Gefahrgutklasse 3 - brennbare Flüssigkeit
– Gefahrgutklasse 4.1 - brennbarer fester Stoff
– Gefahrgutklasse 5.1 - oxidierender Stoff
– Gefahrgutklasse 6.1 - giftiger Stoff
– Gefahrgutklasse 8 - ätzender Stoff
– Gefahrgutklasse 9 - verschiedene umweltschädliche Stoffe
– Zettel für Tanktransporte (Gefahr für Gewässer/Kanalisation)
– Zettel für Tanktransporte mit erwärmten Gütern

Bestell-Nr.
8913 182 800

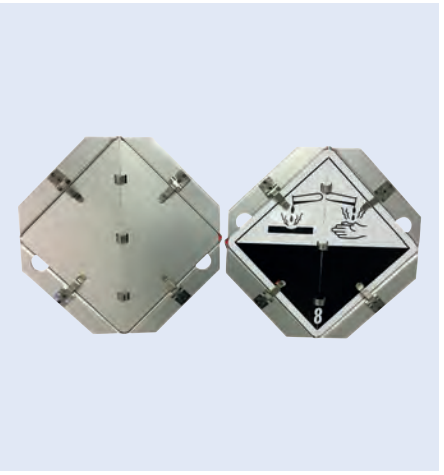

Wechselrahmen

Material Edelstahl

Anwendungsbereich
für Gefahrzettel gemäß GGVSEB/ADR

Breite	Höhe	Bestell-Nr.
250 mm	250 mm	**9650 206 524**
300 mm	300 mm	**9650 206 520**

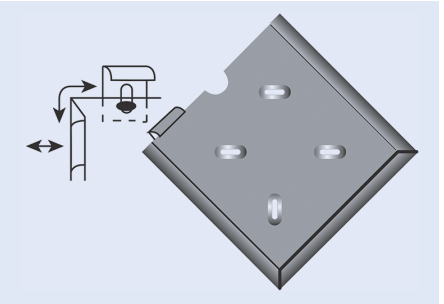

Warntafel
Abfall

retroreflektierend Typ I

Breite 400 mm
Höhe 300 mm

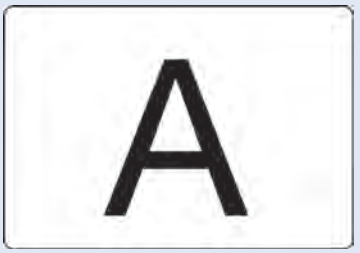

Ausführung	Material	Bestell-Nr.
starr	Magnetfolie	**9651 900 020**
starr, mit Kantenschutz	Stahlblech	**9650 205 050**
starr, ohne Kantenschutz	Selbstklebefolie	**9650 205 051**
klappbar, mit Kantenschutz, ohne Befestigungselemente	Stahlblech	**9650 205 060**
horizontal klappbar, ohne Kantenschutz	Stahlblech	**9650 205 080**
vertikal klappbar, mit Kantenschutz	Stahlblech	**9650 205 059**

Warntafel

retroreflektierend Typ I
gemäß GGVSEB/ADR

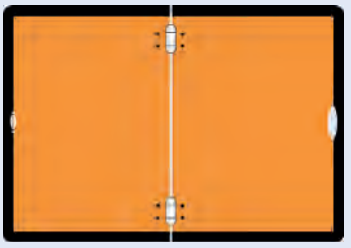

Abbildung entspricht 9650 006 001

Ausführung	Material	Breite	Höhe	Bestell-Nr.
klappbar, ohne Befestigungselemente	Stahlblech	300 mm	120 mm	**9650 205 130**
starr	Stahlblech	400 mm	300 mm	**9650 331 203**
starr, mit Kantenschutz	Stahlblech	400 mm	300 mm	**9650 205 135**
starr, mit Halter und Kantenschutz	Stahlblech	400 mm	300 mm	**9650 205 100**
starr, mit schwarzem Rand und Kantenschutz	Selbstklebefolie	400 mm	300 mm	**9650 205 105**
starr, mit schwarzem Rand und Kantenschutz	Magnetfolie	400 mm	300 mm	**9651 205 100**
klappbar, mit Kantenschutz	Stahlblech	400 mm	300 mm	**9650 006 001**
horizontal klappbar, mit Kantenschutz	Stahlblech	400 mm	300 mm	**9650 205 112**
vertikal klappbar, Drehwirbel oben, mit Kantenschutz	Stahlblech	400 mm	300 mm	**9650 006 002**

Zubehör

Beschreibung	Bestell-Nr.
Befestigungssatz für A- und ADR-Tafel	**9900 252 922**
Halterungssatz, Flachstahl	**9650 205 900**
Universalabdeckung, feuerfest, 400 x 300 mm	**9652 059 800**

Tasche
für Begleitpapiere

Länge 255 mm
Breite 195 mm

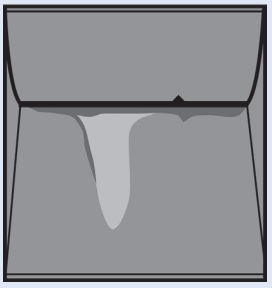

Bestell-Nr.
9650 205 930

Zifferntafel

retroreflektierend Typ I

Breite 400 mm
Höhe 300 mm
Material Stahlblech

gemäß GGVSEB/ADR



Abbildung entspricht 9650 205 450

Ausführung	Bestell-Nr.
starr	**9650 205 399**
klappbar, mit Kantenschutz, ohne Leerfelder	**9650 205 450**

Zubehör

Beschreibung	Bestell-Nr.
Ziffern-Satz, Stahlblech, 70 x 117 mm, mit Tasche	**9650 205 410**
Ziffern-Satz, Edelstahl, 93,5 x 135 mm, mit Tasche	**9650 035 128**

Zifferntafel

passend für Ziffern 135 x 93,5 x 0,5 mm
Material Stahlblech

gemäß ADR



Abbildung entspricht 9650 035 101

Ausführung	Bestell-Nr.
mit fester Montageplatte an der Rückseite	**9650 035 100**
wechselbar, mit vier versunkenen Langlöchern statt Montageplatte an der Rückseite	**9650 035 101**

Kennzeichnungstafel

retroreflektierend Typ II

Norm ECE 70

Anwendungsbereich
für Anhänger und Sattelauflieger



Material	Breite	Höhe	Bestell-Nr.
Aluminium	1132 mm	197 mm	**9650 000 975**
Aluminium	565 mm	197 mm	**9650 575 573**
Selbstklebefolie	566 mm	200 mm	**9650 575 574**

Kennzeichnungstafel

retroreflektierend Typ II/III, rot fluoreszierend

Form Dreieck
Breite 410 mm
Höhe 360 mm
Norm ECE 69/ECE 69.01

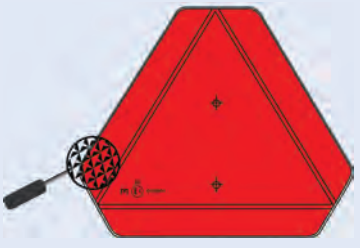

Bestell-Nr.
9651 300 140

Überbreitentafel

retroreflektierend Typ I

gemäß § 22.2 StVO, VwV § 29 VI 5c StVO, gemäß § 51c, § 72 StVZO, DIN 11030



Abbildung entspricht 9650 204 550

Ausführung	Typ	Material	Höhe	Breite	Bestell-Nr.
klappbar, mit Kantenschutz	linksweisend	Stahlblech	423 mm	423 mm	**9650 204 512**
klappbar, mit Kantenschutz	rechtsweisend	Stahlblech	423 mm	423 mm	**9650 204 511**
starr		Magnetfolie	423 mm	423 mm	**9652 700 710**
starr	linksweisend	Selbstklebefolie	423 mm	423 mm	**9650 204 522**
starr, mit Kantenschutz	linksweisend	Stahlblech	282 mm	564 mm	**9650 204 550**
starr, mit Kantenschutz	rechtsweisend	Stahlblech	282 mm	564 mm	**9650 204 551**
starr, mit Kantenschutz		Stahlblech	423 mm	423 mm	**9650 204 521**

Warntafel

retroreflektierend Typ II, bauartgeprüft

Stärke 2 mm
Material Aluminium

Anwendungsbereich
zur Kennzeichnung der in Längsrichtung überstehenden Ladungsteile



Abbildung entspricht 9650 000 502

Breite	Höhe	Bestell-Nr.
500 mm	500 mm	**9650 000 502**
900 mm	300 mm	**1269 000 801**
1250 mm	400 mm	**1269 000 802**

Parkwarntafel

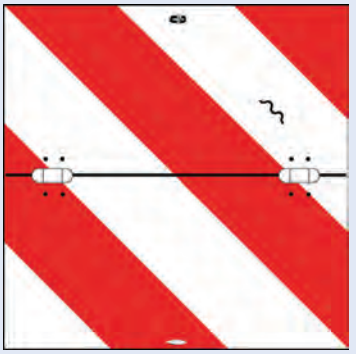

Abbildung entspricht 9651 204 510

Form	Beschreibung	Ausführung	Typ	Material	Höhe	Breite		Bestell-Nr.
A	retroreflektierend Typ II, fluoreszierend	starr, mit Kantenschutz		Stahlblech	423 mm	423 mm	[1]	**9650 204 500**
A	retroreflektierend Typ II, fluoreszierend	starr, ohne Kantenschutz		Stahlblech	423 mm	423 mm	[1]	**9650 010 690**
A	retroreflektierend Typ II, fluoreszierend	klappbar, mit Kantenschutz	linksweisend	Stahlblech	423 mm	423 mm	[1]	**9650 204 510**
A	retroreflektierend Typ II, fluoreszierend	klappbar, mit Kantenschutz	rechtsweisend	Stahlblech	423 mm	423 mm	[1]	**9651 204 510**
A	retroreflektierend Typ II, fluoreszierend	klappbar	linksweisend	Stahlblech	423 mm	423 mm	[1]	**9650 010 700**
A	retroreflektierend Typ II, fluoreszierend	klappbar	rechtsweisend	Stahlblech	423 mm	423 mm	[1]	**9650 010 710**
A	retroreflektierend Typ III, fluoreszierend	starr, ohne Kantenschutz	linksweisend	Stahlblech	282 mm	282 mm	[1]	**9651 600 100**
A	retroreflektierend Typ III, fluoreszierend	starr, ohne Kantenschutz	rechtweisend	Stahlblech	282 mm	282 mm	[1]	**9651 600 110**
B		starr	linksweisend	Stahlblech	285 mm	285 mm	[2]	**1261 600 560**
B		starr	rechtsweisend	Stahlblech	285 mm	285 mm	[2]	**1261 600 570**
B		klappbar	linksweisend	Aluminium	285 mm	285 mm	[2]	**9650 000 220**
B		klappbar	rechtsweisend	Aluminium	285 mm	285 mm	[2]	**9650 000 221**
B	retroreflektierend Typ III, fluoreszierend	klappbar, ohne Kantenschutz	linksweisend	Stahlblech	282 mm	282 mm	[1]	**9650 016 140**
B	retroreflektierend Typ III, fluoreszierend	klappbar, ohne Kantenschutz	rechtsweisend	Stahlblech	282 mm	282 mm	[1]	**9651 600 150**

[1] gemäß § 17 StVO, § 22a StVZO und TA 18b, gemäß § 51c, § 72 StVZO, DIN 11030
[2] gemäß § 51c StVZO

Container-Kennzeichnungstafel

retroreflektierend Typ II

Ausführung ORAFOL®
Breite 141 mm
Höhe 705 mm

Lieferumfang
4 links- und 4 rechtsweisende Folien

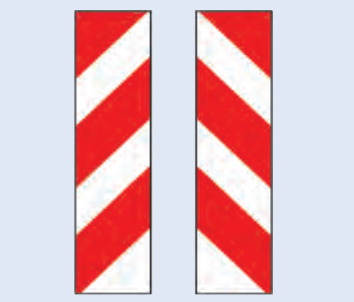

Material	Bestell-Nr.
Selbstklebefolie	**9650 209 900**
Magnetfolie	**9650 209 901**

ORAFOL

KFZ-Warnmarkierung

retroreflektierend Typ II

Ausführung ORAFOL®
Material Selbstklebefolie
Breite 141 mm
Länge 9000 mm



Typ	Bestell-Nr.
linksweisend	**9659 110 045**
rechtsweisend	**9659 110 025**

1



2



3



Hinweisschild

Breite 800 mm
Höhe 200 mm

Ausführung	Material	Abb.	Bestell-Nr.
Achtung Auflieger schwenkt aus	Selbstklebefolie	1	**9650 206 601**
Achtung Fahrzeug schwenkt aus	Selbstklebefolie	2	**9659 000 270**
Achtung Fahrzeug schwenkt aus	Stahlblech	2	**9650 206 620**
Achtung Überlänge	Stahlblech	3	**9659 000 273**

Hinweisschild

Convoi Exceptionnel

retroreflektierend Typ II

Ausführung Frankreich



Material	Breite	Höhe	Bestell-Nr.
Stahlblech	1200 mm	400 mm	**9659 000 902**
Aluminium	1200 mm	400 mm	**9659 000 903**
Aluminium	1900 mm	250 mm	**9659 000 905**
Aluminium	1250 mm	175 mm	**9650 000 702**

Warntafel

TIR

nicht reflektierend

Breite 400 mm
Höhe 250 mm



Ausführung	Material	Bestell-Nr.
starr, ohne Kantenschutz	Kunststoff	**8000 000 585**
starr, mit Kantenschutz	Stahlblech	**9650 203 400**
klappbar, ohne Kantenschutz	Stahlblech	**9650 210 004**
klappbar, mit Kantenschutz und Befestigungselementen	Stahlblech	**9650 203 410**
	Selbstklebefolie	**9652 034 001**

Geschwindigkeitsschild

nicht reflektierend

∅ 200 mm

Ausführung	Material	Bestell-Nr.
6 km/h	Kunststoff	**2300 001 570**
20 km/h	Kunststoff	**2300 001 572**
25 km/h	Kunststoff	**2300 001 574**
80 km/h	Kunststoff	**9652 020 180**
6 km/h	Selbstklebefolie	**9652 060 035**
30 km/h	Selbstklebefolie	**2300 001 582**
62 km/h	Selbstklebefolie	**9650 202 620**
20 km/h	Selbstklebefolie	**9652 020 020**
25 km/h	Selbstklebefolie	**9652 020 025**
40 km/h	Selbstklebefolie	**9652 020 040**
50 km/h	Selbstklebefolie	**9652 020 050**
60 km/h	Selbstklebefolie	**9652 020 060**
80 km/h	Selbstklebefolie	**9652 020 080**
100 km/h	Selbstklebefolie	**9652 020 100**



Geschwindigkeitsschild

∅ 200 mm
Material Selbstklebefolie

Beschreibung	Ausführung	Bestell-Nr.
nicht reflektierend	60 km/h	**9650 007 280**
nicht reflektierend	70 km/h	**9650 000 525**
nicht reflektierend	80 km/h	**9652 020 081**
nicht reflektierend	90 km/h	**9650 000 728**
nicht reflektierend	100 km/h	**9652 020 101**
retroreflektierend Typ I	70 km/h	**9659 000 157**
retroreflektierend Typ I	80 km/h	**9650 000 530**
retroreflektierend Typ I	90 km/h	**9650 000 535**
retroreflektierend Typ I	100 km/h	**9650 000 540**



Geschwindigkeitsschild

Frankreich

∅ 200 mm
Material Selbstklebefolie

Ausführung	Bestell-Nr.
25 km/h	**9650 202 621**
30 km/h	**9650 202 622**
60 km/h	**9650 202 623**
70 km/h	**9650 202 624**
80 km/h	**9650 202 625**
90 km/h	**9650 202 626**
100 km/h	**9650 202 627**
110 km/h	**9650 202 628**



Reflexband
zur Konturmarkierung

reflektierende, einschichtige Prismenfolie mit klebender Rückseite, flexibel anpassbar, reißfest, einfache Handhabung und leichte Anbringung, keine Kantenversiegelung erforderlich, leicht zuzuschneiden, hohe Widerstandsfähigkeit bei den meisten industriellen Reinigungsverfahren (auch Hochdruckreinigung), hervorragende Sichtbarkeit auf große Entfernung, sogar bei schlechten Wittterungsbedingungen

Länge 50 m
Breite 50 mm
Gebinde Rolle
Norm ECE 104 Klasse C

Anwendungsbereich
Kofferfahrzeuge/Festaufbauten

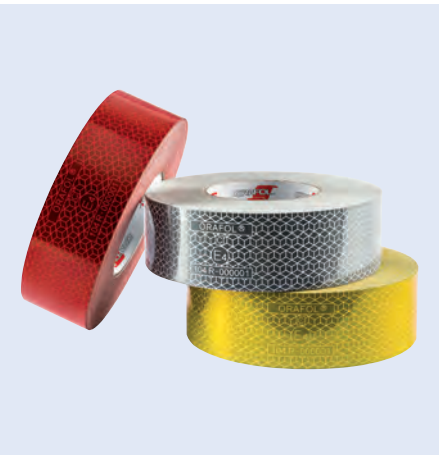

Farbe	Ausführung	Material	Bestell-Nr.
weiß	ORALITE® VC 104+ Rigid Grade	Polyester	**9657 200 720**
gelb	ORALITE® VC 104+ Rigid Grade	Polyester	**9657 200 730**
rot	ORALITE® VC 104+ Rigid Grade	Polyester	**9657 200 750**
weiß	ORALITE® VC 104+ Curtain Grade	Vinyl	**9657 200 700**
gelb	ORALITE® VC 104+ Curtain Grade	Vinyl	**9657 200 710**
rot	ORALITE® VC 104+ Curtain Grade	Vinyl	**9657 200 740**

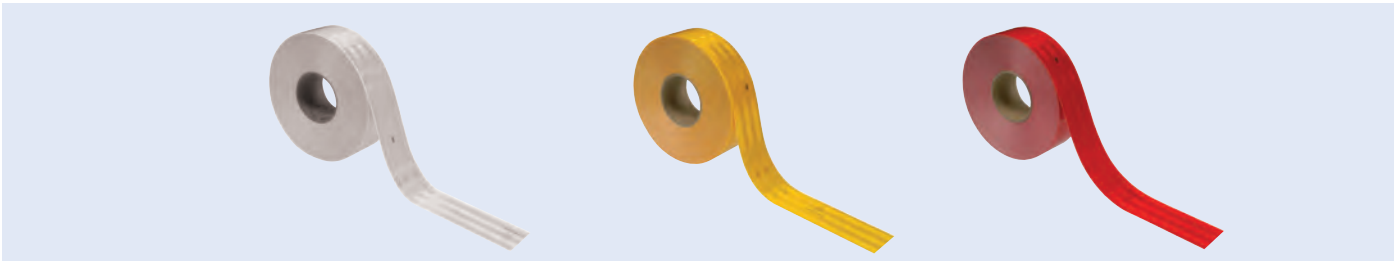

Reflexband

Spezialband zur deutlichen Markierung an Fahrzeugaufbauten (Koffer/Festaufbau), zur Erhöhung der passiven Sicherheit bei abgestellten Fahrzeugen, retroreflektierend Typ III

Länge 12,5 m
Breite 50 mm
Ausführung ORALITE® VC 104+ Rigid Grade
Gebinde Rolle

Anwendungsbereich
Kofferfahrzeuge/Festaufbauten

Farbe	Norm	Bestell-Nr.
weiß	ECE 104	**9657 200 721**
gelb	ECE 104, ECE 48	**9657 200 731**
rot	ECE 104, ECE 48	**9657 200 751**

Reflexband
zur Konturenmarkierung

Ausführung ORAFOL®, segmentiert
Breite 50 mm
Länge 160 mm
Rollenlänge 10 m

Anwendungsbereich
Tankfahrzeuge

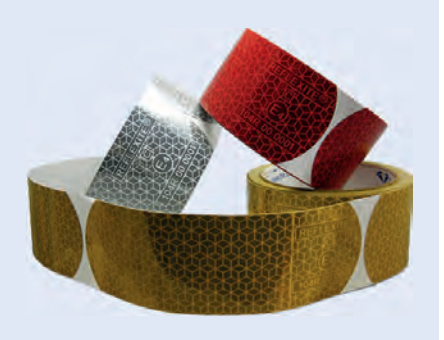

Farbe	Bestell-Nr.
weiß	**9657 200 687**
gelb	**9657 200 688**

www.europart.net



Gezielte Suche.
Umfangreiche Auswahl.

Europaweit einzigartig: das EUROPART Ersatz- und Zubehörsortiment

EUROPART ist mit einem breitgefächerten Angebot an Ersatz- und Zubehörteilen für Lkw, Trailer, Transporter, Busse und Spezialfahrzeuge aller Klassen führend in Europa. Zu unseren Kompetenzen zählen dabei auch Einrichtungen und Ausrüstungen für Werkstätten und Betriebe, hochwertige Befestigungstechnik sowie individuelle Lösungen im Bereich Arbeitssicherheit.

Überzeugen Sie sich von unserem **umfangreichen Produktsortiment** mit mehr als 400.000 Ersatz- und Zubehörteilen, das keinen noch so speziellen Wunsch unbeachtet lässt. Dazu zählt auch die **EUROPART Eigenmarke**, die hochwertige Produkte als kostengünstige und **zeitwertgerechte Alternative** für Sie bereithält.

EUROPART – Europas Nr. 1 für Truck-, Trailer-, Transporter- und Bus-Ersatzteile!



Beleuchtung

Beleuchtungs-/Verkabelungssystem HELLA EasyConn 620–652

Beleuchtungs-/Verkabelungssystem Aspöck 653–681

Begrenzungsleuchten 682–690

Seitenmarkierungsleuchten 691–698

Blinkleuchten 699–701

Heckleuchten 702–724

Umrissleuchten 725–735

Kennzeichenleuchten 736–743

Positionsleuchten 744–746

Rückfahrleuchten 747–751

Nebelschlussleuchten 752–755

Rückstrahler 756–760

Zusatzbremsleuchten 761

Rückfahrscheinwerfer 762, 763

Arbeitsscheinwerfer 764–775

Rundumkennleuchten 776–782

Warnleuchten 783

Innenraumleuchten 784–786

Fahrzeugleitungen 787–791

Verkabelungssystem DT 792

Verkabelungssystem HELLA SUPERSEAL 793, 794

Verkabelungssystem HELLA QuickLink 795

Verteiler 796–799

Elektrische Steckverbinder 800–810

Wendelverbindungsleitungen 811–816

Leuchtmittel 817–824

Sicherheitsausstattung 825, 826

Das EasyConn Verkabelungs- und Beleuchtungssystem für 24-V-Trailer

Das EasyConn Beleuchtungs- und Verkabelungssystem wurde speziell für 24-V-Trailer entwickelt. Es deckt nahezu alle denkbaren Anwendungsfälle am 24-V-Trailer ab. HELLA hat hiermit eine preiswerte Systemalternative geschaffen. Realisieren Sie zukünftig die flexible Verkabelung für 24-V-Trailer mit dem modularen Verkabelungs- und Beleuchtungssystem „EasyConn“ von HELLA.



EasyConn Hybrid-Heckleuchte

Die modulare Hybrid-Heckleuchte übernimmt die Verteilerfunktion für alle nach der StVZO geforderten Lichtfunktionen. Dabei sind diese durch einen eigenen Verteilerkreis von weiteren Sonderbeleuchtungen und Zusatzfunktionen strikt getrennt.

Die Vorteile: eine kostengünstige, einfach zu montierende und modular aufgebaute Lichtanlage sowie eine einfache nachträgliche Erweiterung des Standardsystems mit zusätzlichen EasyConn Komponenten und anderen Licht- und Sonderfunktionen. Die Ausfallsicherheit ist sehr hoch.



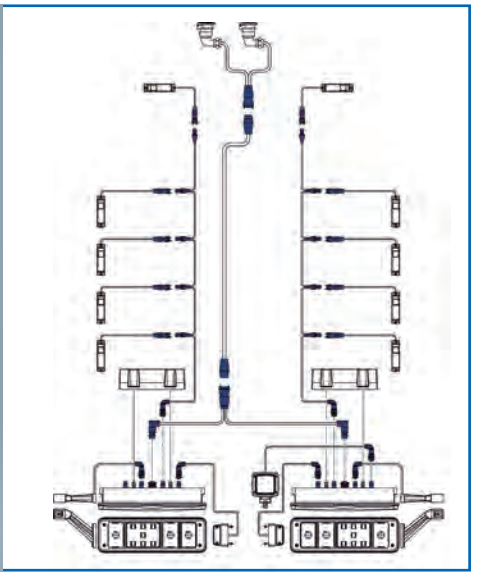

EasyConn – Kleine Steckerkunde

Das Steckersystem. Die Technologie, die dahinter steckt.

Schnitt durch eine 2-polige EasyConn Steckverbindung

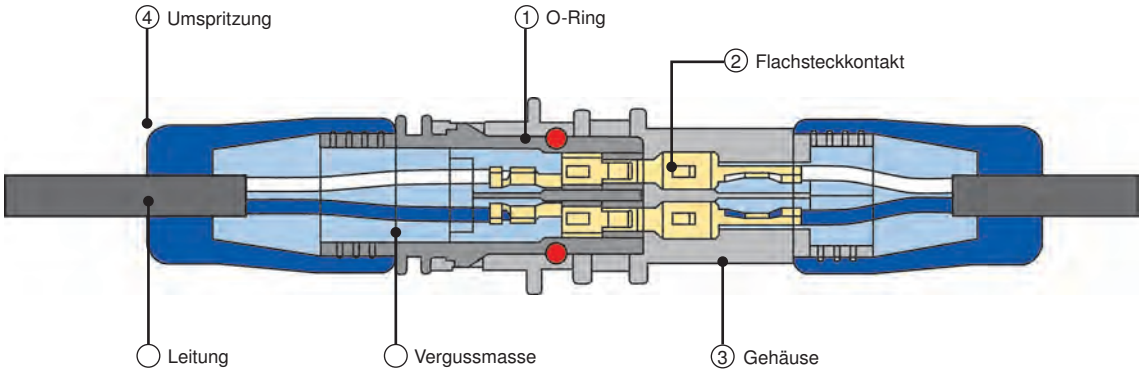

1. O-Ring
Die O-Ringe am Steckhülsengehäuse sind austauschbar und gewährleisten hohe Dichtigkeit.

2. Kontakte
Zur Kontaktierung wird ein 2,8 mm Flachstecksystem verwendet. Die Flachsteckhülsen verfügen über eine zusätzliche Stahlfeder für eine sichere Kontaktierung. Die Belastbarkeit liegt bei 25 Ampere (Dauerstrom).

3. Gehäuse
Das Gehäuse besteht aus stoßfestem Kunststoff (PBT) und wird im Niederdruckverfahren vergossen, so dass die Kontakte schwimmend gelagert sind.

4. Umspritzung
Das Gehäuse sowie die Mantelleistung werden in einem zweiten Arbeitsgang mit TPW umspritzt. Das bietet doppelte Sicherheit.

Die Steckverbindungen sind nach Schutzart **IP 6K9K** geprüft und garantieren absolute Dichtigkeit.
6K = staubdicht, **9K** = hochdruck-/dampfreinigerfest

EasyConn Steckergehäuse

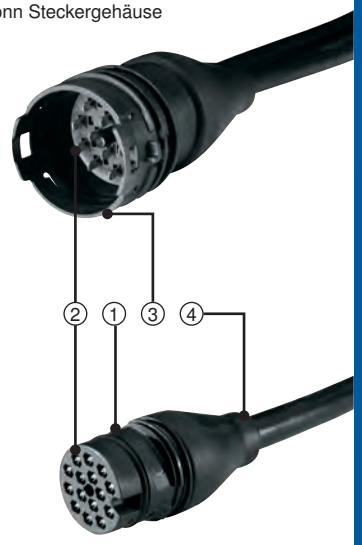

EasyConn Steckerhülsengehäuse

EUROPART
GUT ZU WISSEN

EasyConn System

Die Stecker

Das EasyConn Steckersystem besteht aus 2-, 7- und 15-poligen Stecker- und Steckhülsengehäusen. Es ermöglicht eine einfache und prozesssichere Anbindung aller Komponenten. Der geringe Durchmesser der Stecker- und Steckhülsengehäuse ermöglicht eine problemlose Montage am Trailer. Die Steckverbindungen sind nach Schutzart IP6K9K geprüft.



Positionsleuchte

Die bewährten Positionsleuchten gibt es mit Leitung und EasyConn Steckergehäuse zum Anschluss an das EasyConn System.



Heckleuchte

Die EasyConn Heckleuchten mit Zentralstecker gibt es in folgenden Versionen: Standard, Seitenmarkierungsleuchte mit Rückstrahler oder mit Gummiarm. Anstelle des Zentralsteckers ist auch eine Kabelverschraubung möglich.



Kennzeichenleuchte

Die Kennzeichenleuchte ist mit einer Leitung mit EasyConn Steckhülsengehäuse zum Anschluss an das EasyConn System versehen.



Seitenmarkierungsleuchte mit Rückstrahler

Durch die besonders widerstandsfähige LED hält die Seitenmarkierungsleuchte praktisch ein Trailer-Leben lang. Komplett verkabelte Ketten können mit variabler Anzahl und variablem Abstand der Leuchten angefordert werden.

Leuchten sind in folgenden Versionen erhältlich:
- als Halterversion
- für die Direktmontage
- mit angegossenem 2-poligen Zentralstecker
- mit Quick-Link-Verkabelung
- mit eingegossener Leitung und 2-poligem Steckergehäuse



Die Verkabelung

EasyConn ist besonders kosteneffizient und flexibel: so ist für die Verkabelung ein Verteilereinbau nicht mehr zwingend, aber jederzeit möglich. Kabelquerschnitte – entsprechend den Anforderungen des Marktes – erlauben beispielsweise das Anbringen zusätzlicher Arbeitsscheinwerfer über die Standardanlage hinaus. Das System ist für Fahrzeuge nach GGVS/ADR zugelassen.



Umrissleuchte mit Gummiarm und Seitenmarkierungsleuchte (SML)

Durch das neuartige Doppelkammersystem wird ein Eindringen von Feuchtigkeit in den Kontaktbereich verhindert – selbst bei einem Defekt der äußeren Lichtscheibe. So reduzieren sich die Ausfälle auf ein Minimum. Die integrierte Stahlfeder im Gummiarm garantiert nicht nur Positionierungsgenauigkeit und besondere Flexibilität, sondern gewährleistet darüber hinaus Stoßfestigkeit. Durch die integrierte Seitenmarkierungsleuchte im Gummiarm kann eine Seitenmarkierungsleuchte am Fahrzeugende gespart werden!



LED-Begrenzungsleuchte

Ausführung mit Rückstrahler
Einbauort vorne
Einbauseite links/rechts
Spannung 24 V
Anschluss 2-poliges EasyConn Steckergehäuse mit Kabel
Breite 130 mm
Höhe 32 mm
Typ Anbau, senkrecht/waagerecht
Farbe klar

zugelassen für Fahrzeuge nach GGVS/ADR

Kabellänge	Bestell-Nr.	Vergleichs-Nr.
300 mm	**0008 645 321**	HELLA 2PG 008 645-321
1300 mm	**0008 645 331**	HELLA 2PG 008 645-331



LED-Begrenzungsleuchte

Einbauort vorne
Einbauseite links/rechts
Spannung 10-33 V
Breite 79 mm
Höhe 25,9 mm
Typ Einbau
Farbe klar

zugelassen für Fahrzeuge nach GGVS/ADR

Kabellänge	Bestell-Nr.	Vergleichs-Nr.
500 mm	**0959 590 401**	HELLA 2PF 959 590-207
5000 mm	**0959 590 411**	HELLA 2PF 959 590-212



LED-Begrenzungsleuchte

Einbauort vorne
Einbauseite links/rechts
Spannung 10-33 V
Breite 60 mm
Höhe 38 mm
Tiefe 32 mm
Typ Anbau
Farbe klar

zugelassen für Fahrzeuge nach GGVS/ADR

Kabellänge	Bestell-Nr.	Vergleichs-Nr.
500 mm	**0959 570 401**	HELLA 2PF 959 570-207
5000 mm	**0959 570 411**	HELLA 2PF 959 570-212

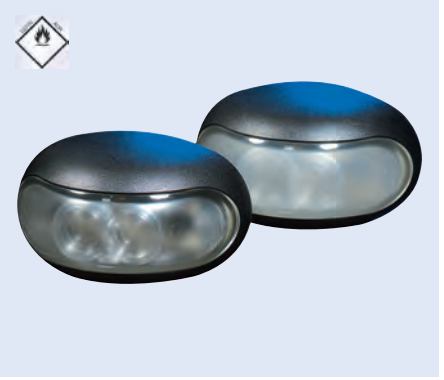

LED-Begrenzungsleuchte

einfaches Eindrücken in Fahrzeugen mit Wandstärken von 3-10 mm

Einbauort vorne
Einbauseite links/rechts
Spannung 24 V
∅ 35 mm
Tiefe 39,5 mm
Typ Einbau
Farbe klar

zugelassen für Fahrzeuge nach GGVS/ADR

Bestell-Nr.	Vergleichs-Nr.
0340 825 001	HELLA 2PF 340 825-001



LED-Seitenmarkierungsleuchte

Ausführung	mit Rückstrahler
Einbauseite	links/rechts
Spannung	24 V
Anschluss	2-poliges EasyConn Steckergehäuse mit Kabel
Lochabstand	116 mm
Breite	130 mm
Höhe	32 mm
Typ	Anbau, senkrecht/waagerecht
Farbe	gelb



zugelassen für Fahrzeuge nach GGVS/ADR

Kabellänge	Bestell-Nr.	Vergleichs-Nr.
300 mm	**0008 645 301**	HELLA 2PS 008 645-301
1300 mm	**0008 645 311**	HELLA 2PS 008 645-311
2000 mm	**9260 001 061**	HELLA 2PS 008 645-361



LED-Heckleuchte

EasyConn I mit LED-Schlusslicht, in Hybridtechnologie

Lampenart	P21W/R10W
Spannung	24 V
Befestigung	2 x Gewindebolzen M8
Breite	370 mm
Höhe	130 mm
Tiefe	85 mm
Typ	Anbau
Farbe	rot/klar/gelb

zugelassen für Fahrzeuge nach GGVS/ADR

Ausführung	Einbauseite	Anschluss	Abb.	Bestell-Nr.	Vergleichs-Nr.
mit Blink-, Brems-, Nebelschluss-, LED-Schluss- und Rückfahrlicht, Dreieckrückstrahler	links	EasyConn Stecker (gelb), 7-polig	1	**9260 001 350**	HELLA 2VP 340 932-011
mit Blink-, Brems-, Nebelschluss-, LED-Schluss- und Rückfahrlicht, Dreieckrückstrahler	rechts	EasyConn Stecker (blau), 7-polig	1	**9260 001 351**	HELLA 2VP 340 932-001
mit Blink-, Brems-, Nebelschluss-, Rückfahr- und LED-Schlusslicht, Dreieckrückstrahler und LED-Gummiarmleuchte	links	EasyConn Stecker (gelb), 7-polig	2	**0340 934 111**	HELLA 2VP 340 934-111
mit Blink-, Brems-, Nebelschluss-, Rückfahr- und LED-Schlusslicht, Dreieckrückstrahler und LED-Gummiarmleuchte	rechts	EasyConn Stecker (blau), 7-polig	2	**0340 934 101**	HELLA 2VP 340 934-101

Zubehör

Beschreibung	Bestell-Nr.	Vergleichs-Nr.
Lichtscheibe, links	**0340 829 031**	HELLA 9EL 340 829-031
Lichtscheibe, rechts	**0340 829 021**	HELLA 9EL 340 829-021

LED-Heckleuchte

EasyConn II mit LED-Schlusslicht und LED-Gummiarmleuchte, in Hybridtechnologie

Ausführung	mit Blink-, Brems-, Nebelschluss-, Rückfahr- und LED-Schlusslicht, Dreieckrückstrahler und LED-Gummiarmleuchte
Lampenart	P21W/PY21W
Spannung	24 V
Anschluss	EasyConn Stecker (blau), 7-polig
Befestigung	2 x Gewindebolzen M8
Breite	370 mm
Höhe	130 mm
Tiefe	88 mm
Bolzenabstand	152 mm
Typ	Anbau
Farbe	rot/klar/gelb

zugelassen für Fahrzeuge nach GGVS/ADR



Einbauseite	Bestell-Nr.	Vergleichs-Nr.
links	**0340 940 111**	HELLA 2VP 340 940-111
rechts	**0340 940 101**	HELLA 2VP 340 940-101

LED-Heckleuchte

EasyConn II mit LED-Schlusslicht, in Hybridtechnologie

Ausführung	mit Blink-, Brems-, Nebelschluss-, Rückfahr- und LED-Schlusslicht, Dreieckrückstrahler
Lampenart	P21W/PY21W
Spannung	24 V
Befestigung	2 x Gewindebolzen M8
Breite	370 mm
Höhe	130 mm
Tiefe	88 mm
Typ	Anbau
Farbe	rot/klar/gelb

zugelassen für Fahrzeuge nach GGVS/ADR



Einbauseite	Anschluss	Bestell-Nr.	Vergleichs-Nr.
links	EasyConn Stecker (gelb), 7-polig	**0340 942 011**	HELLA 2VP 340 942-011
rechts	EasyConn Stecker (blau), 7-polig	**0340 942 001**	HELLA 2VP 340 942-001


1


2

LED-Heckleuchte

in Hybridtechnologie, mit Impuls für Blinkleuchtenausfallkontrolle

Lampenart	P21W/PY21W
Spannung	24 V
Breite	450 mm
Höhe	138 mm
Tiefe	93,6 mm
Typ	Anbau
Lichtfarbe	rot/klar/gelb
Lichtscheibenfarbe	rot/klar

zugelassen für Fahrzeuge nach GGVS/ADR

Ausführung	Einbauseite	Anschluss	Abb.	Bestell-Nr.	Vergleichs-Nr.
mit Blink-, LED-Brems-, Nebelschluss- und Rückfahrlicht, LED-Schlusslicht-Dreieckrückstrahler	links	EasyConn Stecker (gelb), 7-polig	1	**0340 961 011**	HELLA 2VP 340 961-011
mit Blink-, LED-Brems-, Nebelschluss- und Rückfahrlicht, LED-Schlusslicht-Dreieckrückstrahler	rechts	EasyConn Stecker (blau), 7-polig	1	**0340 961 021**	HELLA 2VP 340 961-021
mit Blink-, LED-Brems-, Nebelschluss- und Rückfahrlicht, LED-Schlusslicht-Dreieckrückstrahler und LED-Gummiarmleuchte	links	EasyConn Stecker (gelb), 7-polig	2	**0340 961 111**	HELLA 2VP 340 961-111
mit Blink-, LED-Brems-, Nebelschluss- und Rückfahrlicht, LED-Schlusslicht-Dreieckrückstrahler und LED-Gummiarmleuchte	rechts	EasyConn Stecker (blau), 7-polig	2	**0340 961 121**	HELLA 2VP 340 961-121

Zubehör

Beschreibung	Bestell-Nr.	Vergleichs-Nr.
Lichtscheibe, links/rechts	**0183 432 001**	HELLA 9EL 183 432-001
Abdeckhaube	**0340 092 011**	HELLA 8XS 340 092-011
Lampenträger für Heckleuchte	**0178 904 001**	HELLA 9DW 178 904-001
Lampenträger für Blinkleuchte	**0178 909 001**	HELLA 9DW 178 909-001
Lampenträger für Rückfahrleuchte	**0178 909 011**	HELLA 9DW 178 909-011
Lampenträger für Nebelschlussleuchte	**0178 909 021**	HELLA 9DW 178 909-021
LED-Umrissleuchte	**0340 418 181**	HELLA 2XS 011 744-021

LED-Heckleuchte

COLUNA, mit Impuls für Blinkleuchtenausfallkontrolle



Ausführung	mit Blink-, Brems-, Nebelschluss-, Rückfahr- und Schlusslicht, Dreieckrückstrahler
Spannung	24 V
Länge	300 mm
Breite	130 mm
Höhe	40 mm
Kabellänge	1000 mm
Bolzenabstand	152 mm
Typ	Anbau
Lichtfarbe	rot/klar/gelb
Lichtscheibenfarbe	rot/klar

zugelassen für Fahrzeuge nach GGVS/ADR

Einbauseite	Anschluss	Bestell-Nr.	Vergleichs-Nr.
links	EasyConn Stecker (gelb), 7-polig	**0345 900 011**	HELLA 2VP 345 900-011
rechts	EasyConn Stecker (blau), 7-polig	**0345 900 021**	HELLA 2VP 345 900-021

LED-Heckleuchte

mit Impuls für Blinkleuchtenausfallkontrolle

Ausführung	mit Blink-, Brems-, Rückfahr- und Schlusslicht, Dreieckrückstrahler
Spannung	24 V
Befestigung	2 x M8 x 28 mm
Breite	403,2 mm
Höhe	145 mm
Tiefe	33,5 mm
Kabellänge	500 mm
Bolzenabstand	152 mm
Typ	Anbau
Lichtfarbe	rot/klar/gelb
Lichtscheibenfarbe	rot/klar

zugelassen für Fahrzeuge nach GGVS/ADR



Einbauseite	Anschluss	Bestell-Nr.	Vergleichs-Nr.
links	EasyConn Stecker (gelb)	**9260 001 578**	HELLA 2VP 340 950-011
rechts	EasyConn Stecker (blau)	**9260 001 580**	HELLA 2VP 340 950-021

LED-Heckleuchte

mit Impuls für Blinkleuchtenausfallkontrolle

Ausführung	mit Blink-, Brems-, Nebelschluss-, Rückfahr- und Schlusslicht, Dreieckrückstrahler und Gummiarm
Spannung	24 V
Breite	450 mm
Höhe	138 mm
Tiefe	93,5 mm
Kabellänge	1000 mm
Typ	Anbau
Lichtfarbe	rot/klar/gelb
Lichtscheibenfarbe	rot/klar

zugelassen für Fahrzeuge nach GGVS/ADR



Einbauseite	Anschluss	Bestell-Nr.	Vergleichs-Nr.
links	EasyConn Stecker (gelb), 7-polig	**0340 960 111**	HELLA 2VP 340 960-111
rechts	EasyConn Stecker (blau), 7-polig	**0340 960 121**	HELLA 2VP 340 960-121

Zubehör

Beschreibung	Bestell-Nr.	Vergleichs-Nr.
Lichtscheibe, links/rechts	**0183 432 001**	HELLA 9EL 183 432-001
Lampenträger für Heckleuchte	**0178 904 001**	HELLA 9DW 178 904-001
Lampenträger für Blinkleuchte	**0178 909 001**	HELLA 9DW 178 909-001
Lampenträger für Rückfahrleuchte	**0178 909 011**	HELLA 9DW 178 909-011
Lampenträger für Nebelschlussleuchte	**0178 909 021**	HELLA 9DW 178 909-021
LED-Umrissleuchte	**0340 418 181**	HELLA 2XS 011 744-021

Damit der Trailer das bekommt, was er verdient.



HELLA Produkte für Trailer: Die kompetenten Lösungen für jede Anforderung. HELLA bietet ein breites Produktprogramm, von dem gerade Handel und Werkstätten besonders profitieren. Bei allen unseren Produkten setzen wir auf modernste Technologien, wie den Einsatz der innovativen LED-Technik. Immer inklusive – die gewohnt hohe HELLA Qualität, auf die sich die Anwender jederzeit verlassen können. Zusätzlich überzeugen HELLA Produkte durch eine absolute Passgenauigkeit. Vorteile, die Sie mit Sicherheit gerne an Ihre Kunden weitergeben.

Webseite Trailer – www.hella.com/trailer
Informativ, kompakt, interaktiv. Hier finden Sie alles Wissenswerte um Produkte und Technologien für die kommerzielle Anwendung.

Interessieren Sie sich auch für unsere Frontbeleuchtung?
Mit ELIVER, dem Online-Licht-Vergleichstool, können Sie viele HELLA Arbeitsscheinwerfer, Zusatzscheinwerfer und Kennleuchten anhand ihrer Ausleuchtung in einer realistisch anmutenden Umgebung vergleichen. **www.hella.com/eliver**

2011 – 2016 BESTE MARKE BELEUCHTUNG Leserwahl ETM-Verlag

2011 bis 2016: Beste Marke Beleuchtung, danke für Ihr Vertrauen.

HELLA KGaA Hueck & Co.
Rixbecker Straße 75
59552 Lippstadt/Germany

Technologie mit Weitblick

HELLA

Heckleuchte

EasyConn I

mit Doppelglühlampen-Bestückung

Lampenart	P21W/R10W
Spannung	24 V
Breite	370 mm
Höhe	130 mm
Tiefe	85 mm
Typ	Anbau
Farbe	rot/klar/gelb



Ausführung	Einbauseite	Anschluss	Bestell-Nr.	Vergleichs-Nr.
mit Blink-, Brems-, Nebelschluss-, Rückfahr- und Schlusslicht, Rückstrahler	links	EasyConn Stecker (gelb), 7-polig	**0340 930 011**	HELLA 2VP 340 930-011
mit Blink-, Brems-, Nebelschluss-, Rückfahr- und Schlusslicht, Rückstrahler	rechts	EasyConn Stecker (blau), 7-polig	**0340 930 001**	HELLA 2VP 340 930-001
mit Blink-, Brems-, Nebelschluss-, Rückfahr-, Schluss- und Seitenmarkierungslicht, Rückstrahler	links	EasyConn Stecker (gelb), 7-polig	**0340 930 031**	HELLA 2VP 340 930-031
mit Blink-, Brems-, Nebelschluss-, Rückfahr-, Schluss- und Seitenmarkierungslicht, Rückstrahler	rechts	EasyConn Stecker (blau), 7-polig	**0340 930 021**	HELLA 2VP 340 930-021

Heckleuchte

EasyConn I

mit vertikaler Optik und Doppelglühlampen-Bestückung im Schlusslicht

Ausführung	mit Blink-, Brems-, Nebelschluss-, Schluss-, Seitenmarkierungs- und Rückfahrlicht, Dreieckrückstrahler
Lampenart	P21W, R5W, C5W
Spannung	24 V
Anschluss	7-poliges EasyConn Steckergehäuse mit Kabel
Kabellänge	500 mm
Befestigung	2 x Gewindebolzen M8
Breite	440 mm
Höhe	148 mm
Tiefe	82 mm
Typ	Anbau, waagerecht
Farbe	rot/klar/gelb

zugelassen für Fahrzeuge nach GGVS/ADR



Einbauseite	Bestell-Nr.	Vergleichs-Nr.
links	**0340 450 451**	HELLA 2VP 340 450-451
rechts	**0340 450 441**	HELLA 2VP 340 450-441

Zubehör

Beschreibung	Bestell-Nr.	Vergleichs-Nr.
Lichtscheibe für Heckleuchte	**0340 208 001**	HELLA 9EL 340 208-001
Lichtscheibe für Seitenmarkierungsleuchte	**0146 838 001**	HELLA 9EL 146 838-001

Heckleuchte

EasyConn I

mit horizontaler Optik und Doppelglühlampen-Bestückung im Schlusslicht

Ausführung	mit Blink-, Brems-, Nebelschluss-, Schluss-, Seitenmarkierungs- und Rückfahrlicht, Dreieckrückstrahler
Lampenart	P21W, R5W, C5W
Spannung	24 V
Anschluss	7-poliges EasyConn Steckergehäuse mit Kabel
Kabellänge	500 mm
Befestigung	2 x Gewindebolzen M8
Breite	440 mm
Höhe	148 mm
Tiefe	82 mm
Typ	Anbau, waagerecht
Farbe	rot/klar/gelb

zugelassen für Fahrzeuge nach GGVS/ADR



Einbauseite	Bestell-Nr.	Vergleichs-Nr.
links	**0340 450 511**	HELLA 2VP 340 450-511
rechts	**0340 450 501**	HELLA 2VP 340 450-501

Zubehör

Beschreibung	Bestell-Nr.	Vergleichs-Nr.
Lichtscheibe für Heckleuchte	**8840 250 112**	HELLA 9EL 340 208-021
Lichtscheibe für Seitenmarkierungsleuchte	**0146 838 001**	HELLA 9EL 146 838-001

LED-Nachrüst-Set

für EasyConn I

Zur Umrüstung der Schlusslichtfunktion von Glühlampentechnik in LED-Technik.

Spannung	24 V
Befestigung	geclipst

Lieferumfang
mit 2 Reflektoren, jeweils einen für die linke und rechte Leuchte, mit je einer Platine inklusive 4 roten LEDs und Adapterleitung zum Anschluss an den Lampenträger



Bestell-Nr.	Vergleichs-Nr.
0340 173 801	HELLA 9XX 340 173-801



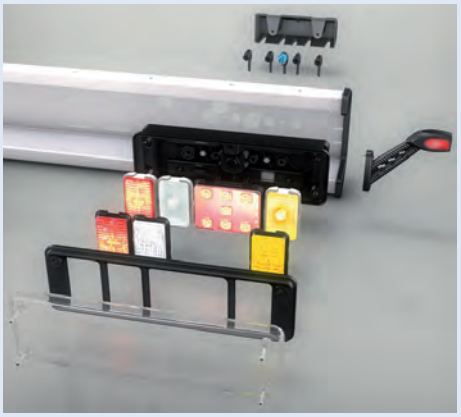



Umrüstsatz

EasyConn Next Generation, für 24 V Trailer

Komplettset zur Umrüstung im Markt befindlicher 24 V Trailerbeleuchtungssysteme, Dauerlichtfunktionen (Schluss-, Brems-, Umrissleuchte) in LED, restliche Funktionen mit Glühlampe

Lieferumfang
Trailer-Heckleuchten links/rechts inkl. Umrisslicht, Kennzeichenleuchte in LED, Kabelsystem der neuesten Generation, Montagezubehör

Bestell-Nr.	Vergleichs-Nr.
0340 369 011	HELLA 9XX 340 369-011

Zubehör

Beschreibung	Bestell-Nr.	Vergleichs-Nr.
Verteilerbox	**0340 151 001**	HELLA 8JE 340 151-001

Sofern nicht am Fahrzeug bereits vorhanden, ermöglicht die Verteilerbox die Aufnahme unterschiedlicher Leitungsgruppen – auch die anderer Systeme.

LED-Umrissleuchte

Ausführung	mit Positions-, Schluss- und Seitenmarkierungslicht
Spannung	24 V
Anschluss	mit offenem Kabel
Lochabstand	78 mm
Breite	177 mm
Höhe	160 mm
Tiefe	35 mm
Typ	Anbau, stehend senkrecht
Farbe	rot/klar/gelb

zugelassen für Fahrzeuge nach GGVS/ADR

Einbauseite	Bestell-Nr.	Vergleichs-Nr.
links	**0340 418 071**	HELLA 2XS 011 744-171
rechts	**0340 418 061**	HELLA 2XS 011 744-161



LED-Umrissleuchte

Ausführung	mit Positions-, Schluss- und Seitenmarkierungslicht
Spannung	24 V
Anschluss	2-poliger EasyConn Stecker
Lochabstand	78 mm
Breite	177 mm
Höhe	160 mm
Tiefe	35 mm
Typ	Anbau, stehend senkrecht
Farbe	rot/klar/gelb

zugelassen für Fahrzeuge nach GGVS/ADR

Einbauseite	Bestell-Nr.	Vergleichs-Nr.
links	**0340 418 031**	HELLA 2XS 011 744-111
rechts	**0340 418 021**	HELLA 2XS 011 744-101



LED-Umrissleuchte

Ausführung	mit Positions-, Schluss- und Seitenmarkierungslicht
Spannung	24 V
Anschluss	2-poliges EasyConn Steckhülsengehäuse mit Kabel
Lochabstand	78 mm
Breite	183 mm
Höhe	102 mm
Tiefe	35 mm
Typ	Anbau, stehend waagerecht
Farbe	rot/klar/gelb

zugelassen für Fahrzeuge nach GGVS/ADR

Einbauseite	Bestell-Nr.	Vergleichs-Nr.
links	**9260 001 195**	HELLA 2XS 011 769-011
rechts	**9260 001 194**	HELLA 2XS 011 769-021



LED-Umrissleuchte

Ausführung	mit Positions-, Schluss- und Seitenmarkierungslicht
Einbauseite	links/rechts
Spannung	24 V
Anschluss	2-poliger EasyConn Stecker
Lochabstand	78 mm
Breite	133 mm
Höhe	100 mm
Tiefe	35 mm
Typ	Anbau, seitlich
Farbe	rot/klar/gelb

zugelassen für Fahrzeuge nach GGVS/ADR

Bestell-Nr.	Vergleichs-Nr.
0340 447 021	HELLA 2XS 011 768-021



LED-Umrissleuchte

Ausführung	mit Positions-, Schluss- und Seitenmarkierungslicht
Einbauseite	links/rechts
Spannung	24 V
Anschluss	EasyConn 90°
Breite	133 mm
Höhe	100 mm
Kabellänge	500 mm
Typ	Anbau
Farbe	rot/klar/gelb

zugelassen für Fahrzeuge nach GGVS/ADR

Bestell-Nr.	Vergleichs-Nr.
0011 768 011	HELLA 2XS 011 768-011



LED-Umrissleuchte

Ausführung	mit Positions-, Schluss- und Seitenmarkierungslicht
Spannung	24 V
Lochabstand	78 mm
Lochabstand	78 mm
Breite	177 mm
Höhe	160 mm
Tiefe	35 mm
Typ	Anbau, senkrecht
Farbe	rot/klar/gelb

Einbauseite	Bestell-Nr.	Vergleichs-Nr.
links	**0340 418 191**	HELLA 2XS 011 744-011
rechts	**0340 418 181**	HELLA 2XS 011 744-021



LED-Positionsleuchte

Ausführung	mit Rückstrahler
Spannung	24 V
Anschluss	2-poliges EasyConn Steckergehäuse mit Kabel
Lochabstand	116 mm
Breite	130 mm
Höhe	32 mm
Kabellänge	5000 mm
Typ	Anbau, senkrecht/waagerecht
Farbe	rot

zugelassen für Fahrzeuge nach GGVS/ADR

Bestell-Nr.	Vergleichs-Nr.
9260 001 095	HELLA 2TM 008 645-351




Hella
Hella

Mehr Sicherheit beim Abbiegen durch blinkende Seitenmarkierungsleuchten

Ab **November 2017** ist die Kopplung von Seitenmarkierungsleuchten, die das Mitblinken bei Benutzung der Blinkleuchte gewährleistet, für Neufahrzeuge **gesetzlich vorgeschrieben**. Grundlage dieser Gesetzesänderung ist die Vorschrift ECE-R48, Absatz 6.18.7., mit Gültigkeit **für ganz Europa**. Eine Nachrüstpflicht für bereits zugelassene Trailer besteht nicht.

Durch die Einführung der blinkenden Seitenmarkierungsleuchten soll die Anzahl von Abbiegeunfällen reduziert werden. Auf diese Weise können beispielsweise neben dem Trailer befindliche Radfahrer den Abbiegevorgang früher erkennen.

Zusätzlich gewinnt Ihr gesamter Trailer und speziell die seitliche Beschriftung erhöhte Aufmerksamkeit.

Seitliche zusätzliche Fahrtrichtungsanzeige (Blinkleuchte)

ECE-R48 § 6.5 und ECE-R6

Anbringung und Anzahl	
ECE-R48 § 6.5.1, § 6.5.2 § 6.5.3	O_2-Fahrzeuge > 9 m Länge: Bis zu 3 optionale Kategorie 5 oder eine Kategorie 6 pro Fahrzeugseite O_3 und O_4-Fahrzeuge: Drei möglichst gleichmäßig verteilte Kategorie 5* pro Fahrzeugseite sind vorgeschrieben.
Farbe	
ECE-R48 § 5.15	gelb
Anbauhöhe	
ECE-R48 § 6.5.4.2.1	> 500 mm bis max. 1500 mm (in Ausnahmefällen bis 2300 mm)**.
Längenanbau	
ECE-R48 § 6.5.4.3	Kategorie 5 = gleichmäßig auf die Länge des Anhängers verteilt. Kategorie 6 = zwischen dem 1. und dem letzten Viertel des Anhängers.
Geometrischer Sichtwinkel	
ECE-R48 § 6.5.5	Horizontal min. 5° bis 60° hinten. Bei Kategorie 5 vertikal ±15°, jedoch bei Anbauhöhen < 750 mm auch 5° nach unten. Bei Kategorie 6 zusätzlich jedoch 30° über und 5° unter der Horizontalen.
Elektrische Schaltung	
ECE-R48 § 6.5.7	Das Aufleuchten muss unabhängig von anderen Leuchten erfolgen. Sie sind auf der gleichen Fahrzeugseite durch dieselbe Betätigungseinrichtung zum Aufleuchten und Erlöschen zu bringen.
Einschaltkontrolle	
ECE-R48 § 6.5.8	Nicht vorgeschrieben.

* Diese drei Kategorie 5 Leuchten sind nicht nötig, wenn min. drei blinkende Seitenmarkierungsleuchten auf der gleichen Fahrzeugseite angebracht sind, welche synchron mit den anderen Fahrtrichtungsanzeigern blinken. (ECE R48 Supplement 6)
** Eine Ausnahme ist nur möglich, wenn die Fahrzeuggeometrie den regulären Anbau nicht ermöglicht.

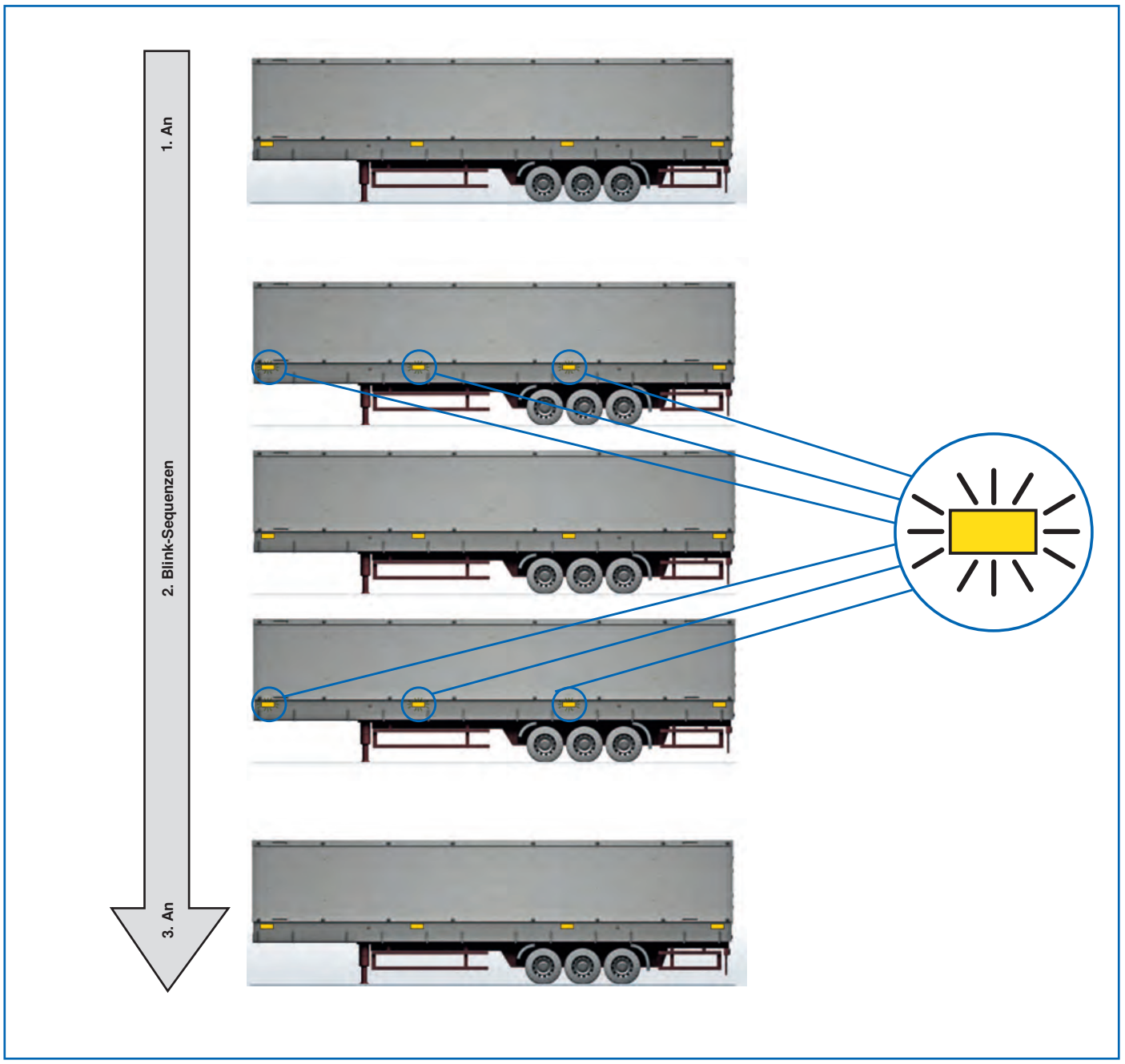

LED-Seitenmarkierungsleuchte

Ausführung	mit Blinklicht, Rückstrahler
Spannung	24 V
Anschluss	EasyConn
Typ	Anbau, waagerecht
Farbe	gelb

Bestell-Nr.	Vergleichs-Nr.
0012 845 001	HELLA 2PS 012 845-001

Zubehör

Beschreibung	Bestell-Nr.	Vergleichs-Nr.
LED-Steuergerät	**0208 792 007**	HELLA 5DS 208 792-007



LED-Kennzeichenleuchte

Einbauseite	links/rechts
Anschluss	2-adriges Kabel mit 2-poligem EasyConn Steckhülsengehäuse
Spannung	24 V
Befestigung	2 x M5 x 35
Lochabstand	72 mm
Länge	63 mm
Breite	66,2 mm
Höhe	93 mm
Kabellänge	500 mm
Typ	Anbau
Farbe	klar

zugelassen für Fahrzeuge nach GGVS/ADR

Bestell-Nr.	Vergleichs-Nr.
9260 001 167	HELLA 2KA 010 278-051



LED-Kennzeichenleuchte

Ausführung	geschraubt
Einbauort	seitlich
Einbauseite	links/rechts
Anschluss	mit 2-poligem EasyConn Steckhülsengehäuse
Spannung	24 V
Kabellänge	500 m
Typ	Anbau
Farbe	klar

zugelassen für Fahrzeuge nach GGVS/ADR

Bestell-Nr.	Vergleichs-Nr.
9260 001 214	HELLA 2KA 959 640-661



LED-Kennzeichenleuchte

Einbauort	seitlich
Spannung	12/24 V
Typ	Anbau
Farbe	klar
Gehäusefarbe	grau

zugelassen für Fahrzeuge nach GGVS/ADR

Kabellänge	Bestell-Nr.	Vergleichs-Nr.
500 mm	**0012 271 051**	HELLA 2KA 012 271-051
	0012 271 071	HELLA 2KA 012 271-071



LED-Rückfahrleuchte

Repulse Pro, mit 3 LEDs

Ausführung	Nahfeldausleuchtung
Spannung	12/24 V
Anschluss	EasyConn Stecker (2-polig), 90° gewinkelt
Breite	110 mm
Höhe	110 mm
Tiefe	48 mm
Kabellänge	1000 mm
Typ	Anbau, stehend/hängend
Farbe	klar

zugelassen für Fahrzeuge nach GGVS/ADR

Bestell-Nr.	Vergleichs-Nr.
0012 456 211	HELLA 2ZR 012 456-211



LED-Rückfahrleuchte

mit 1 LED

Ausführung	geschraubt
Spannung	12/24 V
Anschluss	2-poliges EasyConn Steckhülsengehäuse
Breite	110 mm
Höhe	110 mm
Tiefe	48 mm
Kabellänge	1000 mm
Typ	Anbau, stehend/hängend
Farbe	klar

zugelassen für Fahrzeuge nach GGVS/ADR

Bestell-Nr.	Vergleichs-Nr.
0012 456 011	HELLA 2ZR 012 456-011



LED-Kontrollgerät
für Blinkleuchten

keine eigene Spannungsversorgung notwendig

Anschluss 15-poliges EasyConn Stecker- und Steckhülsengehäuse mit Kabel
Spannung 24 V
Schutzart IP6K9K

zugelassen für Fahrzeuge nach GGVS/ADR
mit EMV-Zulassung



Bestell-Nr.	Vergleichs-Nr.
0009 552 001	HELLA 5DS 009 552-001

Frontadapterleitung
EasyConn für Sattelauflieger

2 x 7-adrig von 15-poligem EasyConn Steckergehäuse auf Steckdose 7-N DIN/ISO 1185 (Leitung 3 x 2,5 mm²/ 4 x 1,5 mm²) und Steckdose 7-S DIN/ISO 3731 (Leitung 7 x 1,5 mm²)

passend für Hauptversorgungsleitungen der Serien 8KA 340 815-…, 8KA 340 816-… und 8KA 340 817-…

zugelassen für Fahrzeuge nach GGVS/ADR



Länge	Bestell-Nr.	Vergleichs-Nr.
600 mm	**0340 818 011**	HELLA 8KA 340 818-011
1700 mm	**0340 818 001**	HELLA 8KA 340 818-001

Frontadapterleitung
EasyConn für Anhänger

2 x 7-adrig von 15-poligem EasyConn Steckergehäuse auf Stecker 7-N DIN/ISO 1185 (Leitung 3 x 2,5 mm²/ 4 x 1,5 mm²) und Stecker 7-S DIN/ISO 3731 (Leitung 7 x 1,5 mm²)

passend für Hauptversorgungsleitungen der Serien 8KA 340 815-…, 8KA 340 816-… und 8KA 340 817-…

zugelassen für Fahrzeuge nach GGVS/ADR



Länge	Bestell-Nr.	Vergleichs-Nr.
3500 mm	**0340 841 001**	HELLA 8KA 340 841-001
6000 mm	**0340 841 021**	HELLA 8KA 340 841-021

Frontadapterleitung
EasyConn für Sattelauflieger

15-adrig (12 x 1,0 mm²/3 x 2,5 mm²) von 15-poligem EasyConn Steckergehäuse auf 15-polige Steckdose DIN/ISO 12098

passend für Hauptversorgungsleitungen der Serien 8KA 340 815-…, 8KA 340 816-… und 8KA 340 817-…

zugelassen für Fahrzeuge nach GGVS/ADR



Länge	Bestell-Nr.	Vergleichs-Nr.
600 mm	**0340 842 001**	HELLA 8KA 340 842-001
1700 mm	**0340 842 011**	HELLA 8KA 340 842-011

Frontadapterleitung

EasyConn für Anhänger

15-adrig (12 x 1,0 mm²/3 x 2,5 mm²) von 15-poligem EasyConn Steckergehäuse auf 15-polige Stecker DIN/ISO 12098

passend für Hauptversorgungsleitungen der Serien 8KA 340 815-…, 8KA 340 816-… und 8KA 340 817-…

zugelassen für Fahrzeuge nach GGVS/ADR



Länge	Bestell-Nr.	Vergleichs-Nr.
3500 mm	**0340 843 001**	HELLA 8KA 340 843-001
4500 mm	**0340 843 011**	HELLA 8KA 340 843-011
6000 mm	**0340 843 021**	HELLA 8KA 340 843-021

Hauptversorgungsleitung

EasyConn 15-adrig

12 x 1,0 mm²/3 x 2,5 mm² mit zwei 15-poligen EasyConn Steckhülsengehäusen, konfektioniert und umspritzt, ohne Zusatzabgänge

zugelassen für Fahrzeuge nach GGVS/ADR



Länge	Bestell-Nr.	Vergleichs-Nr.
10000 mm	**0340 815 011**	HELLA 8KA 340 815-011
12000 mm	**0340 815 021**	HELLA 8KA 340 815-021
15500 mm	**0340 815 001**	HELLA 8KA 340 815-001

Hauptversorgungsleitung

EasyConn 10-adrig

8 x 1,0 mm²/2 x 2,5 mm² mit zwei 15-poligen EasyConn Steckhülsengehäusen, konfektioniert und umspritzt, ohne Zusatzabgänge

zugelassen für Fahrzeuge nach GGVS/ADR



Länge	Bestell-Nr.	Vergleichs-Nr.
9000 mm	**0340 816 001**	HELLA 8KA 340 816-001
12000 mm	**0340 816 011**	HELLA 8KA 340 816-011

Hauptversorgungsleitung

EasyConn 15-adrig mit Zusatzabgängen

12 x 1,0 mm²/3 x 2,5 mm² mit zwei 15-poligen EasyConn Steckhülsengehäusen, konfektioniert und umspritzt, mit zwei 300 mm langen Abgängen mit je einem 2-poligen EasyConn Steckhülsengehäuse (1 x braun für Schlusslicht rechts, 1 x schwarz für Schlusslicht links)

Länge 15500 mm

zugelassen für Fahrzeuge nach GGVS/ADR

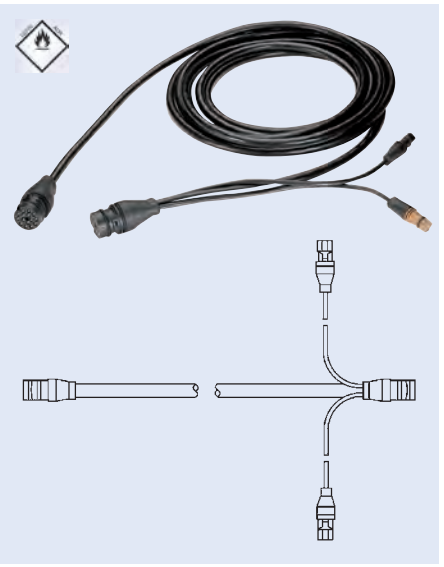

Bestell-Nr.	Vergleichs-Nr.
0340 817 011	HELLA 8KA 340 817-011

Versorgungsleitung

Polanzahl 15
Ausführung mit 2 x 15-poligen EasyConn Steckgehäusen, umspritzt
Länge 100 mm
Querschnitt 12 x 1,5/3 x 2,5 mm²

zugelassen für Fahrzeuge nach GGVS/ADR



Bestell-Nr.	Vergleichs-Nr.
0340 900 021	HELLA 8KA 340 900-021

Versorgungsleitung

zugelassen für Fahrzeuge nach GGVS/ADR



Abbildung entspricht 0340 899 101

Ausführung	Länge	Bestell-Nr.	Vergleichs-Nr.
mit 2-poligem EasyConn-Steckergehäuse	1000 mm	**0340 899 101**	HELLA 8KA 340 899-101
mit 2-poligem EasyConn-Steckergehäuse und EasyConn-Steckhülsengehäuse, umspritzt	10000 mm	**0340 899 111**	HELLA 8KA 340 899-111

Heckadapterleitung

EasyConn

mit 15-poligem EasyConn Steckergehäuse, abgehend auf zwei 7-adrige Leitungen (je 1300 mm lang), mit 7-poligem EasyConn Steckhülsengehäuse (für Heckleuchten) sowie mit je Seite drei 2-poligen EasyConn Steckergehäusen (z. B. für Kennzeichen-, Gummiarmleuchten und Seitenmarkierungsleuchten-Ketten), verbunden durch drei Leitungen (2 x 0,5 mm²) je Seite, mit einer Kabellänge von 500 mm zwischen den einzelnen Steckergehäusen

passend für Hauptversorgungsleitungen der Serien 8KA 340 815-…, 8KA 340 816-… und 8KA 340 817-…

zugelassen für Fahrzeuge nach GGVS/ADR

Bestell-Nr.	Vergleichs-Nr.
0340 819 001	HELLA 8KA 340 819-001



Heckadapterleitung

EasyConn

mit 15-poligem EasyConn Steckergehäuse abgehend auf zwei 7-adrige Leitungen (je 3000 mm lang) mit 7-poligem EasyConn Steckhülsengehäuse (für Heckleuchten) sowie mit je Seite einem 2-poligen EasyConn Steckergehäuse (z. B. für Seitenmarkierungsleuchten-Kette), eines davon mit Verschlusskappe dicht verschlossen, verbunden durch eine 3000 mm lange Flachleitung (2 x 1,5 mm²) je Seite (z. B. für Umrissleuchte mit Quick-Link-Verkabelung)

passend für Hauptversorgungsleitungen der Serien 8KA 340 815-…, 8KA 340 816-… und 8KA 340 817-…

zugelassen für Fahrzeuge nach GGVS/ADR

Bestell-Nr.	Vergleichs-Nr.
0340 819 041	HELLA 8KA 340 819-121

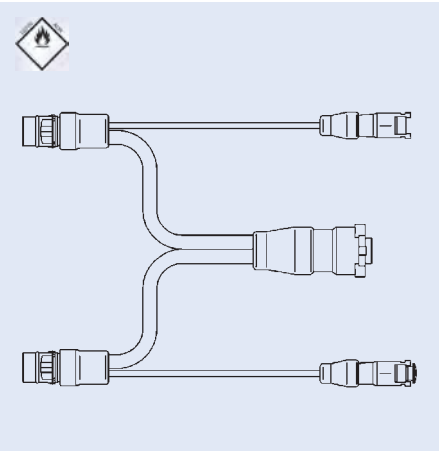

Flachleitung

EasyConn für Seitenmarkierungs- und Positionsleuchten

Versorgungsleitung (2 x 1,5 mm²), zum Anschluss von Seitenmarkierungsleuchten mit Rückstrahler und Positionsleuchten per Quick-Link-Verkabelung oder Einschneidklemmtechnik, mit 2-poligem EasyConn Steckhülsengehäuse und Schrumpfendkappe

Länge 6000 mm

zugelassen für Fahrzeuge nach GGVS/ADR

Bestell-Nr.	Vergleichs-Nr.
0340 822 071	HELLA 8KA 340 822-071



Elektrowendel

EasyConn

Adapterleitung 8-adrig (7 x 1 mm²/1 x 2,5 mm²), mit 3000 mm langem Spiralkabel, mit 15-poligem EasyConn Steckergehäuse und 15-poligem EasyConn Steckhülsengehäuse, konfektioniert und umspritzt, als Adapterleitung zwischen Hauptversorgungsleitung und Heck- oder Frontadapterleitung einsetzbar

zugelassen für Fahrzeuge nach GGVS/ADR

Bestell-Nr.	Vergleichs-Nr.
0340 845 001	HELLA 8KA 340 845-031



Zwischenadapterleitung

EasyConn

Adapterleitung 15-adrig (12 x 1,0 mm²/3 x 2,5 mm²), 500 mm lang, mit 15-poligem EasyConn Steckergehäuse und 15-poligem Steckhülsengehäuse mit zwei Abgängen (je 300 mm lang) auf der Seite des 15-poligen EasyConn Steckhülsengehäuses, mit je einem 2-poligen EasyConn Steckergehäuse (1 x rot für Bremslicht und 1 x lila für Rückfahrlicht)

zugelassen für Fahrzeuge nach GGVS/ADR

Bestell-Nr.	Vergleichs-Nr.
0340 846 001	HELLA 8KA 340 846-001



Y-Adapterleitung

EasyConn

2-adrig (2 x 0,5 mm²), mit 2-poligem EasyConn Steckergehäuse und zwei 150 mm langen Abgängen, mit 1 x einem 2-poligen EasyConn Steckergehäuse sowie 1 x einem 2-poligen EasyConn Steckhülsengehäuse

zugelassen für Fahrzeuge nach GGVS/ADR

Bestell-Nr.	Vergleichs-Nr.
0340 859 001	HELLA 8KA 340 859-001



Y-Adapterleitung

EasyConn

2-adrig (2 x 0,5 mm²), mit 2-poligem EasyConn Steckergehäuse und zwei 150 mm langen Abgängen mit je einem 2-poligen EasyConn Steckhülsengehäuse

zugelassen für Fahrzeuge nach GGVS/ADR

Bestell-Nr.	Vergleichs-Nr.
0340 859 011	HELLA 8KA 340 859-011



Adapterleitung

Ausführung mit Stecker DIN/ISO 12098 und 15-poligen EasyConn Winkelstecker
Länge 3500 mm

Bestell-Nr.	Vergleichs-Nr.
0340 031 001	HELLA 8KA 340 031-001



Adapterleitung

Ausführung mit 2-poligem EasyConn Steckhülsengehäuse und 2-poligen AMP-Stecker
Länge 1000 mm

zugelassen für Fahrzeuge nach GGVS/ADR

Bestell-Nr.	Vergleichs-Nr.
0340 852 051	HELLA 8KA 340 852-051



Adapterleitung

Ausführung mit 2-poligen EasyConn Steckergehäuse und 2-poligen DT-Stecker, umspritzt
Länge 1300 mm
Querschnitt 2 x 1 mm²

zugelassen für Fahrzeuge nach GGVS/ADR

Bestell-Nr.	Vergleichs-Nr.
0340 854 121	HELLA 8KA 340 854-121



Adapterleitung

Ausführung mit 15-poligen EasyConn Stecker-Set mit 2 x 7-poligen DIN-Bajonett und jeweils 3 x AMP Super-seal Stecker-Abgang mit 500 mm Leitung, umspritzt
Länge 2000 mm
Querschnitt 6 x 1 + 1 x 1,5 mm²

zugelassen für Fahrzeuge nach GGVS/ADR

Bestell-Nr.	Vergleichs-Nr.
0340 819 431	HELLA 8KA 340 819-431



Adapterleitung

Ausführung mit EasyConn Service-Set II, 2 x 15-poliges Steckhülsengehäuse mit 500 mm Kabel, 4-poliger DIN-Bajonett-Abgang
Länge 15000 mm
Querschnitt 8 x 1 + 2 x 2,5 mm²

zugelassen für Fahrzeuge nach GGVS/ADR

Bestell-Nr.	Vergleichs-Nr.
0340 817 361	HELLA 8KA 340 817-361



Leitungssatz

zum Anschluss an das EasyConn System

Ausführung	Bestell-Nr.	Vergleichs-Nr.
2-polige Leitung FLRYY (2 x 1 mm²)	**0340 009 001**	HELLA 8KL 340 009-001
7-polige Leitung FLRYY (6 x 1/1 x 1,5 mm²)	**0340 412 002**	HELLA 8KL 340 412-001



Leitungssatz

Ausführung 2-polig
Anschluss EasyConn EC NG
Länge 6000 mm
Querschnitt 1 mm²

zugelassen für Fahrzeuge nach GGVS/ADR

Bestell-Nr.	Vergleichs-Nr.
0340 854 101	HELLA 8KA 340 854-101



Leitungssatz

Anschluss EasyConn 2 x EC NG
Länge 2000 mm
Querschnitt 1 mm²

zugelassen für Fahrzeuge nach GGVS/ADR

Bestell-Nr.	Vergleichs-Nr.
0340 899 121	HELLA 8KA 340 899-121



Leitungssatz

Ausführung 15-polig
Anschluss EasyConn
Länge 100 mm
Querschnitt 1,5-2,5 mm²

zugelassen für Fahrzeuge nach GGVS/ADR

Bestell-Nr.	Vergleichs-Nr.
0340 815 121	HELLA 8KA 340 815-121



Leitungssatz

Ausführung 15-polig
Anschluss EasyConn
Länge 16500 mm

zugelassen für Fahrzeuge nach GGVS/ADR

Bestell-Nr.	Vergleichs-Nr.
0340 816 041	HELLA 8KA 340 816-041



Leitungssatz

Ausführung 2-polig
Anschluss EasyConn
Länge 6000 mm
Querschnitt 1 mm²

zugelassen für Fahrzeuge nach GGVS/ADR

Bestell-Nr.	Vergleichs-Nr.
0340 852 021	HELLA 8KA 340 852-021



Leitungssatz

Ausführung 15-polig
Anschluss EasyConn II
Länge 15500 mm
Querschnitt 1-2,5 mm²

zugelassen für Fahrzeuge nach GGVS/ADR

Bestell-Nr.	Vergleichs-Nr.
0340 815 601	HELLA 8KA 340 815-601



Leitungssatz

Anwendungsbereich
zum Anschluss an das EasyConn-System

Lieferumfang
mit Kabelbinder und entsprechender Anzahl (2.7../15) an Kontakten (Flachstecker bzw. Flachsteckhülsen)



Polanzahl	Querschnitt	Bestell-Nr.	Vergleichs-Nr.
2	0,5 mm²	**0340 055 021**	HELLA 8KL 340 055-021
4	1 mm²	**0340 403 011**	HELLA 8KL 340 403-011
7	2,5 mm²	**0340 054 001**	HELLA 8KL 340 054-001
10	2,5 mm²	**0340 093 011**	HELLA 8KL 340 093-011
15	12 x 1/3 x 2,5 mm²	**0340 059 001**	HELLA 8KL 340 059-001

Adapter
für Leitung

Anschluss 7S/7N EasyConn

zugelassen für Fahrzeuge nach GGVS/ADR



Bestell-Nr.	Vergleichs-Nr.
0340 818 021	HELLA 8KA 340 818-021

Adapter
für Leitung

Ausführung 15-polig
Form Y

zugelassen für Fahrzeuge nach GGVS/ADR



Bestell-Nr.	Vergleichs-Nr.
0340 864 011	HELLA 8KA 340 864-011

Kabel-Satz
für Heckleuchte

Ausführung 7-polig
Anschluss EasyConn 1 x 7
Querschnitt 1-1,5 mm²

zugelassen für Fahrzeuge nach GGVS/ADR



Länge	Bestell-Nr.	Vergleichs-Nr.
1550 mm	**0340 826 211**	HELLA 8KA 340 826-211
2550 mm	**0340 826 201**	HELLA 8KA 340 826-201

Kabel-Satz
für Heckleuchte

zugelassen für Fahrzeuge nach GGVS/ADR

Bestell-Nr.	Vergleichs-Nr.
0340 843 101	HELLA 8KA 340 843-101



Kabel-Satz
für Heckleuchte

Anschluss EasyConn 2 x 7
Länge 1500/2500 mm
Querschnitt 1-1,5 mm²

zugelassen für Fahrzeuge nach GGVS/ADR

Bestell-Nr.	Vergleichs-Nr.
0340 819 191	HELLA 8KA 340 819-191



Kabel-Satz
für Heckleuchte

Anschluss EasyConn 1 x 15, EasyConn 2 x 7

zugelassen für Fahrzeuge nach GGVS/ADR

Länge	Querschnitt	Bestell-Nr.	Vergleichs-Nr.
3000/3000 mm	1-1,5 mm²	**0340 819 211**	HELLA 8KA 340 819-211
3000/3000/15000 mm	1 mm²	**0340 819 231**	HELLA 8KA 340 819-231



Kabel-Satz
für Heckleuchte

Anschluss DIN 2 x 7, EasyConn II 1 x 15
Länge 2000/2000 mm
Querschnitt 1-1,5 mm²

zugelassen für Fahrzeuge nach GGVS/ADR

Bestell-Nr.	Vergleichs-Nr.
0340 819 421	HELLA 8KA 340 819-421



Kombiverteiler

EasyConn

mit integrierter Kennzeichenbeleuchtung zur Aufnahme des Kennzeichenschildes, mit einem 15-poligen, fünf 7-poligen und sechs 2-poligen EasyConn Anschlüssen für sämtliche lichttechnischen Funktionen, mit separat abgesicherten Beleuchtungskreisen

zugelassen für Fahrzeuge nach GGVS/ADR

Bestell-Nr.	Vergleichs-Nr.
0340 060 251	HELLA 8JE 340 060-251



Verteilerbox

EasyConn

mit einem 15-poligen EasyConn Anschluss für die Hauptversorgung, zwei 7-poligen EasyConn Anschlüssen für Heckleuchten, acht 2-poligen EasyConn Anschlüssen, z. B. für Seitenmarkierungs-, Umrissleuchte oder Sonderfunktion, sowie vier M20-Kabelverschraubungen, komplett verdrahtet über Steckblock

zugelassen für Fahrzeuge nach GGVS/ADR

Bestell-Nr.	Vergleichs-Nr.
0340 867 011	HELLA 8JE 340 867-011

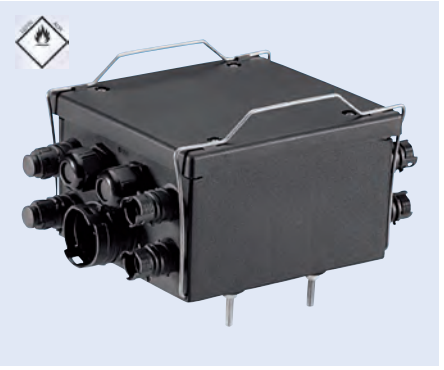

Frontverteiler

EasyConn für Sattelauflieger

Verteilerbox für Frontanschluss, für direkten Anschluss an das EasyConn System, mit drei kombinierten Steckdosen (1 x DIN/ISO 12098, 1 x 7-N DIN/ISO 1185 und 1 x 7-S DIN/ISO 3731), einem 15-poligem EasyConn Anschluss für die Hauptversorgung sowie zwei verschlossenen M16-Kabelverschraubungen

zugelassen für Fahrzeuge nach GGVS/ADR

Bestell-Nr.	Vergleichs-Nr.
0340 898 001	HELLA 8JE 340 898-001



Kombiverteiler

mit drei Steckdosen (DIN ISO 12098 1 x 15-polig, DIN ISO 1185 1 x 7-polig, DIN ISO 3731 1 x 7-polig) und einem 15-poligen EasyConn-Anschluss für die Hauptversorgung

Einbauort vorne
Typ Anbau

Anwendungsbereich
für den direkten Anschluss an das EasyConn-System

Bestell-Nr.	Vergleichs-Nr.
0340 898 021	HELLA 8JE 340 898-021



Service-Set
für individuelle Verkabelungswünsche
zugelassen für Fahrzeuge nach GGVS/ADR

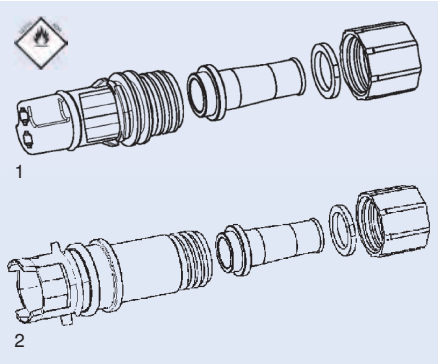

Ausführung	∅	Abb.	Bestell-Nr.	Vergleichs-Nr.
2-poliges EasyConn Steckhülsengehäuse	≈ 19,5 mm	1	**0340 879 001**	HELLA 9XX 340 879-001
2-poliges EasyConn Steckergehäuse	≈ 24,5 mm	2	**0340 882 001**	HELLA 9XX 340 882-001

Service-Set
für individuelle Verkabelungswünsche
zugelassen für Fahrzeuge nach GGVS/ADR

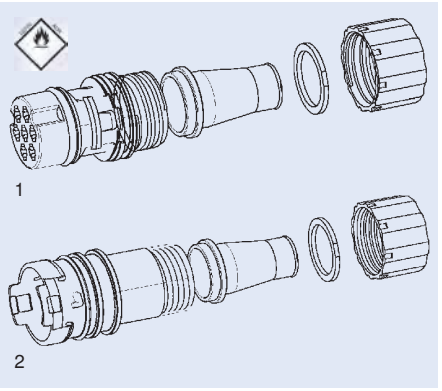

Ausführung	∅	Abb.	Bestell-Nr.	Vergleichs-Nr.
7-poliges EasyConn Steckhülsengehäuse	≈ 28 mm	1	**0340 880 001**	HELLA 9XX 340 880-001
7-poliges EasyConn Steckergehäuse	≈ 33 mm	2	**0340 883 001**	HELLA 9XX 340 883-001

Service-Set
für individuelle Verkabelungswünsche
zugelassen für Fahrzeuge nach GGVS/ADR

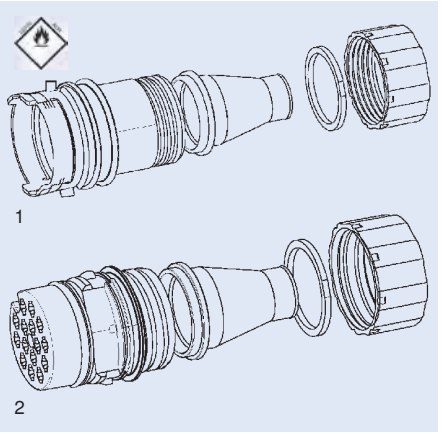

Ausführung	∅	Abb.	Bestell-Nr.	Vergleichs-Nr.
15-poliges EasyConn Steckergehäuse	≈ 44 mm	1	**0340 884 001**	HELLA 9XX 340 884-001
15-poliges EasyConn Steckhülsengehäuse	≈ 39 mm	2	**0340 881 001**	HELLA 9XX 340 881-001

Steuergerät

für LED-Blinkleuchtenausfallkontrolle

Ausführung mit 15-poligem EasyConn Steckergehäuse und 15-poligem Steckhülsengehäuse
Spannung 24 V
Querschnitt 12 x 1,5 + 3 x 2,5 mm²
Kabellänge 1300 m

zugelassen für Fahrzeuge nach GGVS/ADR



Bestell-Nr.	Vergleichs-Nr.
0009 552 041	HELLA 5DS 009 552-041

LED-Kontrollgerät

für Blinkleuchten

keine eigene Spannungsversorgung notwendig

Anschluss 15-poliges EasyConn Stecker- und Steckhülsengehäuse mit Kabel
Spannung 24 V
Schutzart IP6K9K

Anwendungsbereich
für Trailer

zugelassen für Fahrzeuge nach GGVS/ADR
mit EMV-Zulassung



Bestell-Nr.	Vergleichs-Nr.
0009 552 001	HELLA 5DS 009 552-001

Sicherungsset

zur zusätzlichen Sicherung von EasyConn Steckverbindungen bei hoher Zugbelastung

Lieferumfang
Gleitring und Überwurfmutter

zugelassen für Fahrzeuge nach GGVS/ADR

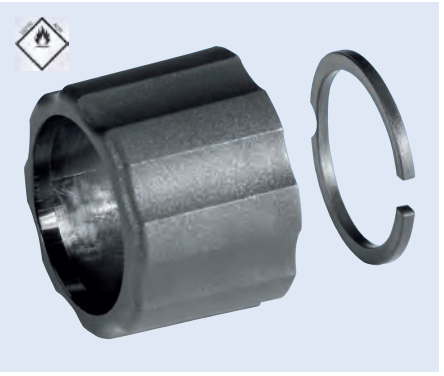

passend für	Bestell-Nr.	Vergleichs-Nr.
2-poliges EasyConn Steckergehäuse	**0340 876 007**	HELLA 9XX 340 876-007
15-poliges EasyConn Steckergehäuse	**0340 878 007**	HELLA 9XX 340 878-007

Verschluss-Set

zum Abdichten und Verschließen von nicht benötigten EasyConn Steckergehäusen

Lieferumfang
mit O-Ring

zugelassen für Fahrzeuge nach GGVS/ADR



passend für	Bestell-Nr.	Vergleichs-Nr.
2-poliges EasyConn Steckergehäuse	**0340 870 007**	HELLA 9XX 340 870-007
7-poliges EasyConn Steckergehäuse	**0340 871 007**	HELLA 9XX 340 871-007
15-poliges EasyConn Steckergehäuse	**0340 872 007**	HELLA 9XX 340 872-007

Verschlusskappe

für 2-poliges EasyConn Steckhülsengehäuse

zum Abdichten und Verschließen von nicht benötigten EasyConn Steckhülsengehäusen

zugelassen für Fahrzeuge nach GGVS/ADR



Bestell-Nr.	Vergleichs-Nr.
0340 812 007	HELLA 9HV 340 812-007

Steckergehäuse

Polanzahl 15
∅ 39 mm

zugelassen für Fahrzeuge nach GGVS/ADR

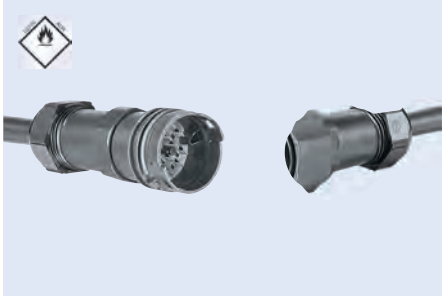

Bestell-Nr.	Vergleichs-Nr.
0340 981 001	HELLA 9XX 340 981-001

Steckhülsengehäuse

Polanzahl 15
∅ 44 mm

zugelassen für Fahrzeuge nach GGVS/ADR

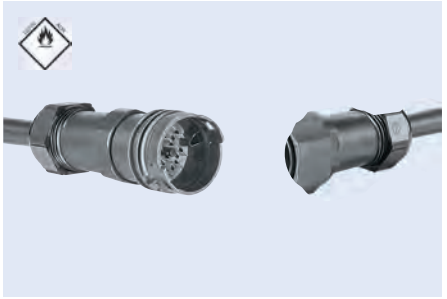

Bestell-Nr.	Vergleichs-Nr.
0340 984 001	HELLA 9XX 340 984-001

LED-Begrenzungsleuchte
Flatpoint I

Ausführung	mit Rückstrahler und Schutzgehäuse
Einbauort	vorne
Einbauseite	links/rechts
Spannung	24 V
Anschluss	Kabel mit Aspöck P+R-Stecker
Breite	96 mm
Höhe	31 mm
Tiefe	72 mm
Kabellänge	500 mm
Typ	Einbau
Farbe	klar

zugelassen für Fahrzeuge nach GGVS/ADR

Bestell-Nr.
9085 516 570



LED-Begrenzungsleuchte
Flatpoint I

Ausführung	mit Rückstrahler und Befestigungswinkel 90°
Einbauort	vorne
Einbauseite	links/rechts
Spannung	24 V
Anschluss	Kabel mit Aspöck P+R-Stecker
Breite	96 mm
Höhe	58 mm
Tiefe	76 mm
Kabellänge	500 mm
Typ	Anbau
Farbe	klar

zugelassen für Fahrzeuge nach GGVS/ADR

Bestell-Nr.
8831 661 407



LED-Begrenzungsleuchte
Flatpoint I

Ausführung	mit Schutzgehäuse und Winkelhalter 90°
Einbauort	vorne
Einbauseite	links/rechts
Spannung	24 V
Anschluss	mit Gummitülle 90°
Breite	95 mm
Höhe	31 mm
Tiefe	74,3 mm
Typ	Anbau
Farbe	klar

zugelassen für Fahrzeuge nach GGVS/ADR

Bestell-Nr.
8821 660 000

Zubehör

Beschreibung	Bestell-Nr.
Lichtscheibe	8821 660 001



LED-Begrenzungsleuchte
Posipoint II

Kabeldirektabgang

Spannung	12/24 V
Anschluss	P+R-Stecker
Breite	81,4 mm
Höhe	24,3 mm
Tiefe	20,5 mm
Kabellänge	500 mm
Farbe	klar

Lieferumfang
ohne Montagehülsen

zugelassen für Fahrzeuge nach ADR-Zone 2

Bestell-Nr.
9060 004 007



LED-Begrenzungsleuchte
Posipoint II

Einbauort	vorne
Einbauseite	links/rechts
Spannung	12/24 V
Anschluss	Kabel mit Aspöck P+R-Stecker
Breite	81,4 mm
Höhe	24,3 mm
Tiefe	20,5 mm
Kabellänge	3500 mm
Typ	Anbau
Farbe	klar

zugelassen für Fahrzeuge nach GGVS/ADR

Bestell-Nr.
9060 055 230



LED-Begrenzungsleuchte
Unipoint I

Ausführung	mit Rückstrahler
Einbauort	vorne, oben
Einbauseite	links/rechts
Spannung	24 V
Anschluss	Kabel mit Aspöck P+R-Stecker
Breite	119 mm
Höhe	44 mm
Tiefe	18 mm
Kabellänge	1500 mm
Typ	Anbau
Farbe	klar

zugelassen für Fahrzeuge nach GGVS/ADR

Bestell-Nr.
8831 770 404



LED-Begrenzungsleuchte
Unipoint I

Ausführung	mit Rückstrahler
Spannung	24 V
Anschluss	Kabel mit Aspöck P+R-Stecker
Breite	119 mm
Höhe	44 mm
Tiefe	18 mm
Kabellänge	500 mm
Farbe	klar

zugelassen für Fahrzeuge nach GGVS/ADR

Bestell-Nr.
8831 770 401



Begrenzungsleuchte
Flexipoint I

Einbauseite	links/rechts
Spannung	12 V
Breite	67 mm
Höhe	100 mm
Tiefe	56 mm
Farbe	klar

Lieferumfang
mit Halter

Bestell-Nr.
8812 755 171



Begrenzungsleuchte
Flexipoint

Ausführung	mit Rückstrahler
Lampenart	C5W
Spannung	12 V
Anschluss	Aspöck DC-Stecksystem
Breite	65 mm
Höhe	44 mm
Tiefe	23 mm
Kabellänge	500 mm
Farbe	klar

Bestell-Nr.
8831 650 902



LED-Seitenmarkierungsleuchte
Flatpoint I



Einbauseite links/rechts
Spannung 24 V
Anschluss Bajonettanschluss
Breite 100 mm
Höhe 34 mm
Tiefe 76 mm
Farbe gelb

Ausführung	Typ	Bestell-Nr.
mit Schutzgehäuse	Einbau	**8840 203 408**
mit Befestigungswinkel 90°	Anbau	**8840 203 407**

LED-Seitenmarkierungsleuchte
Flatpoint I



Ausführung mit Rückstrahler und Schutzgehäuse
Einbauseite links/rechts
Spannung 24 V
Anschluss Kabel mit Aspöck P+R-Stecker
Breite 106 mm
Höhe 34 mm
Tiefe 76 mm
Typ Einbau
Farbe gelb

zugelassen für Fahrzeuge nach GGVS/ADR

Kabellänge	Bestell-Nr.
500 mm	**8831 221 411**
1500 mm	**8840 203 412**

LED-Seitenmarkierungsleuchte
Flatpoint I



Ausführung mit Rückstrahler und Befestigungswinkel 90°
Einbauseite links/rechts
Spannung 24 V
Anschluss Kabel mit Aspöck P+R-Stecker
Breite 95 mm
Höhe 55 mm
Tiefe 74,3 mm
Typ Anbau
Farbe gelb

zugelassen für Fahrzeuge nach GGVS/ADR

Kabellänge	Bestell-Nr.
500 mm	**8831 221 401**
1500 mm	**8840 203 410**

LED-Seitenmarkierungsleuchte
Flatpoint I

Einbauseite	links/rechts
Spannung	24 V
Anschluss	P+R-Stecker
Befestigung	Haltewinkel 90° nach vorne
Breite	96 mm
Höhe	55 mm
Tiefe	78 mm
Kabellänge	1000 mm
Typ	Aufbau
Farbe	gelb

Lieferumfang
ohne Montagehülsen

zugelassen für Fahrzeuge nach ADR-Zone 2

	Bestell-Nr.
	8812 755 153



Zubehör

Beschreibung	Bestell-Nr.
Lichtscheibe	**9085 515 330**

LED-Seitenmarkierungsleuchte
Flatpoint II

Ausführung	mit Rückstrahler
Einbauseite	links/rechts
Spannung	24 V
Anschluss	Kabel mit Aspöck P+R-Stecker
Breite	102 mm
Höhe	46 mm
Tiefe	17 mm
Typ	Anbau
Farbe	gelb

zugelassen für Fahrzeuge nach GGVS/ADR

Kabellänge	Bestell-Nr.
500 mm	**9060 023 400**
1500 mm	**9060 230 400**



LED-Seitenmarkierungsleuchte
Flatpoint II

Einbauseite	links/rechts
Spannung	24 V
Anschluss	Kabel mit Aspöck P+R-Stecker
Breite	102 mm
Höhe	46 mm
Tiefe	17 mm
Kabellänge	500 mm
Typ	Anbau
Farbe	gelb

zugelassen für Fahrzeuge nach GGVS/ADR

Ausführung	Bestell-Nr.
mit Rückstrahler und Winkelhalter 90° nach vorne	**9060 236 410**
mit Rückstrahler und Winkelhalter 90° nach hinten	**9060 236 000**



LED-Seitenmarkierungsleuchte
Flatpoint II

Kabeldirektabgang

Ausführung	mit Rückstrahler	Höhe	45 mm
Einbauseite	links/rechts	Tiefe	5 mm
Spannung	12 V	Kabellänge	500 mm
Anschluss	DC-System	Typ	Einbau
Breite	102 mm	Farbe	gelb

zugelassen für Fahrzeuge nach ADR-Zone 2

Bestell-Nr.
9060 552 774

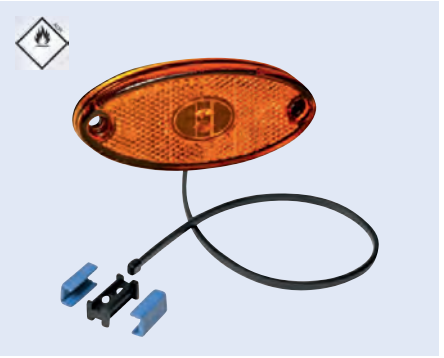

LED-Seitenmarkierungsleuchte
Flatpoint II

Spannung	24 V
Kabellänge	1500 mm
Typ	Anbau

Bestell-Nr.
9067 552 278



LED-Seitenmarkierungsleuchte
Flatpoint II

Spannung	24 V
Anschluss	ASS 3-poliger Stecker, Kabeldirektabgang
Typ	Anbau
Farbe	gelb

zugelassen für Fahrzeuge nach ADR-Zone 2

Bestell-Nr.
9067 552 839



LED-Seitenmarkierungsleuchte
Unipoint I

Ausführung	mit Rückstrahler
Einbauseite	links/rechts
Spannung	24 V
Anschluss	Kabel mit Aspöck P+R-Stecker
Breite	119 mm
Höhe	44 mm
Tiefe	18 mm
Typ	Einbau
Farbe	gelb

zugelassen für Fahrzeuge nach GGVS/ADR

Kabellänge	Bestell-Nr.
500 mm	8831 210 401
1500 mm	9067 553 521



LED-Seitenmarkierungsleuchte
Unipoint I

Ausführung	mit Rückstrahler und Winkelhalter 90° nach hinten
Einbauseite	links/rechts
Spannung	24 V
Anschluss	Kabel mit Aspöck P+R-Stecker
Breite	119 mm
Höhe	44 mm
Tiefe	18 mm
Kabellänge	500 mm
Typ	Anbau
Farbe	gelb

zugelassen für Fahrzeuge nach GGVS/ADR

Bestell-Nr.
9067 553 552



LED-Seitenmarkierungsleuchte
Unipoint I

Spannung	24 V
Farbe	gelb

zugelassen für Fahrzeuge nach ADR-Zone 2

Anschluss	Kabellänge	Bestell-Nr.
ASS 3-poliger Stecker	500 mm	**9067 552 484**
ASS 3-poliger Stecker	1500 mm	**9067 552 527**
ASS 3-poliger Stecker an Kabel	1500 mm	**9067 552 483**

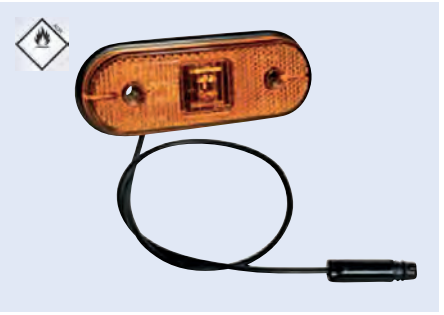

LED-Seitenmarkierungsleuchte
Unipoint I

Ausführung	mit Rückstrahler
Einbauseite	links/rechts
Spannung	24 V
Anschluss	Kabel mit Aspöck P+R-Stecker
Breite	119 mm
Höhe	44 mm
Tiefe	18 mm
Lochabstand	70 mm
Kabellänge	500 mm
Typ	Einbau
Farbe	gelb

zugelassen für Fahrzeuge nach GGVS/ADR

Bestell-Nr.
9067 553 522



LED-Seitenmarkierungsleuchte
Unipoint I

Einbauseite	links/rechts
Spannung	24 V
Anschluss	P+R-Stecker
Breite	119 mm
Höhe	74 mm
Tiefe	40 mm
Farbe	gelb

Lieferumfang
ohne Montagehülsen

zugelassen für Fahrzeuge nach ADR-Zone 2

Bestell-Nr.
8831 206 473



LED-Seitenmarkierungsleuchte
Unipoint I

Spannung	24 V
Breite	119 mm
Höhe	44 mm
Tiefe	16 mm
Lochabstand	70 mm
Typ	Einbau
Farbe	gelb

zugelassen für Fahrzeuge nach GGVS/ADR

Bestell-Nr.
8821 200 000

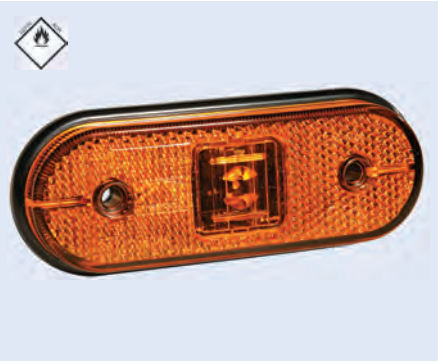

LED-Seitenmarkierungsleuchte
Unipoint I

Einbauseite	links/rechts
Spannung	24 V
Anschluss	P+R-Stecker
Breite	119 mm
Höhe	74 mm
Tiefe	40 mm
Kabellänge	500 mm
Farbe	gelb

Lieferumfang
ohne Montagehülsen

zugelassen für Fahrzeuge nach ADR-Zone 2

Bestell-Nr.
8831 206 471



LED-Seitenmarkierungsleuchte
Unipoint I

Einbauseite	links/rechts
Spannung	24 V
Anschluss	ASS Bajonett, 2-polig
Breite	119 mm
Höhe	79 mm
Tiefe	65 mm
Farbe	gelb

Lieferumfang
ohne Kabel

zugelassen für Fahrzeuge nach ADR-Zone 2

Bestell-Nr.
8821 200 002



LED-Seitenmarkierungsleuchte
Unipoint I

Einbauseite	links/rechts
Spannung	24 V
Anschluss	P+R-Stecker
Befestigung	mit Haltewinkel nach hinten
Farbe	gelb

Lieferumfang
ohne Montagehülsen

zugelassen für Fahrzeuge nach ADR-Zone 2

Bestell-Nr.
4531 206 421



LED-Seitenmarkierungsleuchte

Unipoint I

Ausführung	mit Rückstrahler und Winkelhalter 90° nach hinten
Einbauseite	links/rechts
Spannung	24 V
Anschluss	Kabel mit Aspöck P+R-Stecker
Breite	119 mm
Höhe	44 mm
Tiefe	18 mm
Kabellänge	1500 mm
Typ	Aufbau
Farbe	gelb

zugelassen für Fahrzeuge nach GGVS/ADR



Bestell-Nr.
8831 206 403

LED-Seitenmarkierungsleuchte

Unipoint I

Ausführung	mit Winkelhalter 90° nach hinten, Anschluss für Überwurfmutter und Tülle
Spannung	24 V
Länge	119 mm
Breite	44 mm
Tiefe	40 mm
Typ	Aufbau
Farbe	gelb



Bestell-Nr.
8821 200 001

LED-Seitenmarkierungsleuchte

Einbauseite	links/rechts
Spannung	24 V
Anschluss	mit Aspöck P+R-Stecker
Breite	110 mm
Höhe	38 mm
Farbe	gelb



Ausführung	Kabellänge	Bestell-Nr.
mit Rückstrahler, Winkelhalter 55 mm und Kabel	500 mm	**8840 203 417**
mit Rückstrahler, Winkelhalter 77 mm und Kabel	1500 mm	**8840 203 414**

LED-Seitenmarkierungsleuchte

Flatpoint I

mit Gummiunterlage

Spannung	12 V
Anschluss	Tülle, gerade
Typ	Einbau
Farbe	gelb



Bestell-Nr.
9067 552 132

Seitenmarkierungsleuchte

Sidepoint

Ausführung	mit Rückstrahler
Einbauseite	links/rechts
Lampenart	T4W
Spannung	24 V
Anschluss	mit Kabel und Aspöck P+R-Stecker
Befestigung	Haltewinkel 90° nach unten
Breite	95 mm
Höhe	30 mm
Tiefe	61 mm
Lochabstand	70 mm
Farbe	gelb

zugelassen für Fahrzeuge nach GGVS/ADR

Kabellänge	Bestell-Nr.
500 mm	**8840 203 419**
1500 mm	**8840 203 420**



LED-Heckleuchte

ECOLED

Ausführung	mit Blink-, Brems-, Nebelschluss-, Rückfahr-, Schluss- und Seitenmarkierungslicht, Dreieckrückstrahler
Spannung	24 V
Anschluss	Kompaktstecker ASS2
Breite	350 mm
Höhe	130 mm
Tiefe	71 mm
Typ	Anbau
Schutzart	IP69K
Farbe	rot/klar

zugelassen für Fahrzeuge nach GGVS/ADR

Einbauseite	Bestell-Nr.
links	**4500 290 211**
rechts	**4500 290 212**



LED-Heckleuchte

ECOLED Kögel, mit Gummiarm

Ausführung	mit Blink-, Brems-, Nebelschluss-, Rückfahr- und Schlusslicht, Dreieckrückstrahler und Gummiarmleuchte
Spannung	24 V
Anschluss	Steckersystem ASS2, 1 x 7-polig, 2 x 2-polig
Breite	473,2 mm
Höhe	131,8 mm
Tiefe	71 mm
Typ	Anbau
Schutzart	IP69K
Farbe	rot/klar/gelb

zugelassen für Fahrzeuge nach GGVS/ADR

Einbauseite	Bestell-Nr.
links	**4500 290 511**
rechts	**4500 290 512**





LED-Heckleuchte

Europoint III

Möglichkeit zum direkten Anbau an einer zusätzlichen LED-Umrissleuchte, vorverkabelt

Spannung	24 V
Breite	400 mm
Höhe	153 mm
Tiefe	88 mm
Lichtfarbe	rot/klar/gelb
Lichtscheibenfarbe	rot/klar

Anwendungsbereich
speziell für schwere Anhänger

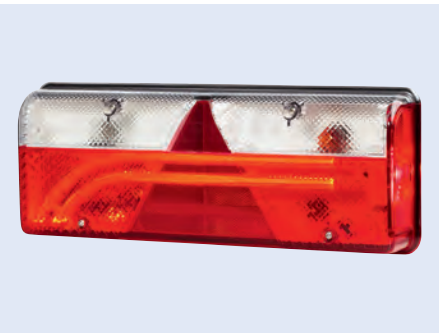

Ausführung	Einbauseite	Anschluss	Bestell-Nr.
mit Blink-, Brems-, Nebelschluss-, Rückfahr-, Seitenmarkierungs- und Standlicht, Dreieckrückstrahler	links	ASS4, 7-polig	**9067 553 043**
mit Blink-, Brems-, Nebelschluss-, Rückfahr-, Seitenmarkierungs- und Standlicht, Dreieckrückstrahler	rechts	ASS4, 7-polig	**9067 553 044**
mit Blink-, Brems-, Nebelschluss-, Rückfahr-, Seitenmarkierungs- und Standlicht, Dreieckrückstrahler	rechts	ASS2, 4 x 2-polig	**6097 553 046**
mit Blink-, Brems-, Nebelschluss-, Rückfahr-, Seitenmarkierungs- und Standlicht, Dreieckrückstrahler und Kreuzschaltung Gummiarmleuchte Superpoint IV	links	ASS4, 7-polig	**9067 553 041**
mit Blink-, Brems-, Nebelschluss-, Rückfahr-, Seitenmarkierungs- und Standlicht, Dreieckrückstrahler und Kreuzschaltung Gummiarmleuchte Superpoint IV	rechts	ASS4, 7-polig	**9067 553 042**

Zubehör

Beschreibung	Bestell-Nr.
Lichtscheibe, links	**9067 553 049**
Lichtscheibe, rechts	**9067 553 050**
Lichtleiste, links	**9067 553 047**
Lichtleiste, rechts	**9067 553 048**
Zubehör-Satz, links, gelb	**9060 552 238**
Zubehör-Satz, rechts, grün	**9060 552 237**

LED-Einsätze zu dieser und anderen Europoint Heckleuchten finden Sie im Kapitel Leuchtmittel.

Heckleuchte

Europoint II

Ausführung	mit Blink-, Brems-, Nebelschluss-, Rück-, Rückfahr- und Seitenmarkierungslicht, Dreieckrückstrahler und Gummiarmleuchte
Spannung	24 V
Anschluss	7-poliger Anschlussstecker
Länge	420 mm
Breite	148 mm
Höhe	85 mm
Typ	Anbau
Farbe	rot/klar/gelb

Lieferumfang
mit Glühlampen

zugelassen für Fahrzeuge nach GGVS/ADR



Einbauseite	Bestell-Nr.
links	**8825 600 050**
rechts	**8825 640 050**

Zubehör

Beschreibung	Bestell-Nr.
Lichtscheibe	**8818 856 000**

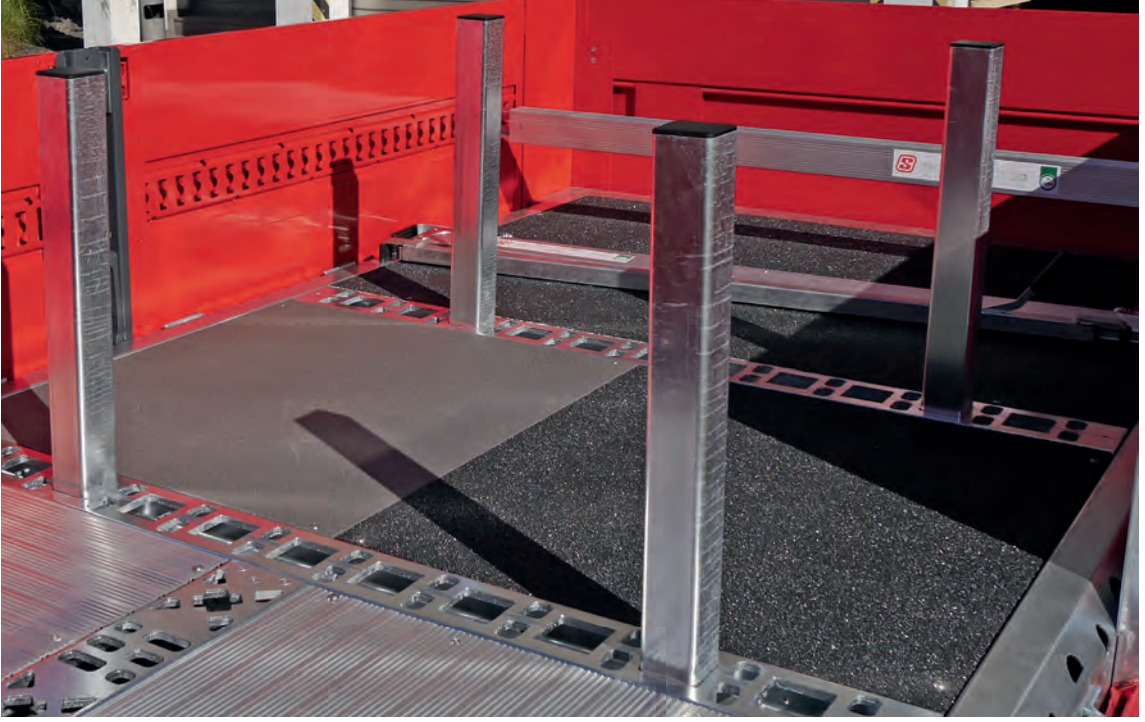

MultiSAVE®
Ladungssicherung ohne verzurren.

Ladungssicherung an jeder Stelle des Aufbaus:

MultiSave Querträger
MultiStick 70 Steckrunge
Multi-X Bodenzurrschiene





ASPÖCK SYSTEMS

Europoint III
Die Leuchte mit „Light guide".



CARGOTRAIL

Der Bodenrahmen SSP3 - eine Plattform passend für alle Aufbauvarianten.



Suer Nutzfahrzeugtechnik

Suer Nutzfahrzeugtechnik
GmbH & Co. KG
Handelsstr. 5
42929 Wermelskirchen

www.suer.de
www.fahrzeugbau-shop.de

YouTube

Heckleuchte
Europoint II

Ausführung	mit Blink-, Brems-, Nebelschluss-, Rückfahr-, Seitenmarkierungs-, Stand- und Umrisslicht, Dreieckrückstrahler
Spannung	24 V
Anschluss	Steckersystem ASS2
Breite	420 mm
Höhe	148 mm
Tiefe	85 mm

zugelassen für Fahrzeuge nach ADR



Einbauseite	Bestell-Nr.
links	**1275 520 790**
rechts	**1275 520 800**

Zubehör

Beschreibung	Bestell-Nr.
Lichtscheibe, links	**9068 528 002**
Lichtscheibe, rechts	**9068 529 002**
Abdeckkappe mit zusätzlichen Abgängen	**9065 276 007**

Heckleuchte
Europoint I

Spannung	24 V
Anschluss	Kompaktstecker ASS1
Befestigung	2 x M8
Bolzenabstand	152 mm
Breite	420 mm
Höhe	149 mm
Tiefe	77 mm
Typ	Anbau, waagerecht
Farbe	rot/klar/gelb

zugelassen für Fahrzeuge nach GGVS/ADR

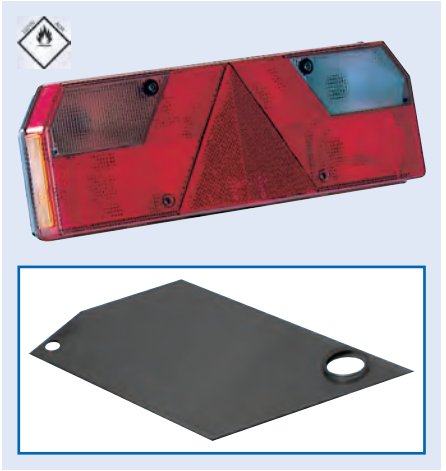

Ausführung	Einbauseite	Bestell-Nr.
mit Blink-, Brems-, Kennzeichen-, Nebelschluss-, Rückfahr-, Schluss- und Seitenmarkierungslicht, Dreieckrückstrahler und Gummiarmleuchte	links	**9500 005 234**
mit Blink-, Brems-, Nebelschluss-, Rückfahr-, Schluss- und Seiten-markierungslicht, Dreieckrückstrahler und Gummiarmleuchte	links	**9500 005 232**
mit Blink-, Brems-, Nebelschluss-, Rückfahr-, Schluss- und Seiten-markierungslicht, Dreieckrückstrahler und Gummiarmleuchte	rechts	**9500 005 236**

Zubehör

Beschreibung	Bestell-Nr.
Lichtscheibenfilter	**8890 082 000**

Heckleuchte

Europoint I

Ausführung	mit Blink-, Brems-, Schluss-, Nebelschluss-, Rückfahr-, Seitenmarkierungs- und Umrisslicht, Dreieckrückstrahler
Spannung	24 V
Anschluss	PG-Verschraubung
Befestigung	2 x M8
Breite	420 mm
Höhe	149 mm
Tiefe	77 mm
Bolzenabstand	152 mm
Typ	Anbau, waagerecht
Farbe	rot/klar/gelb

zugelassen für Fahrzeuge nach GGVS/ADR

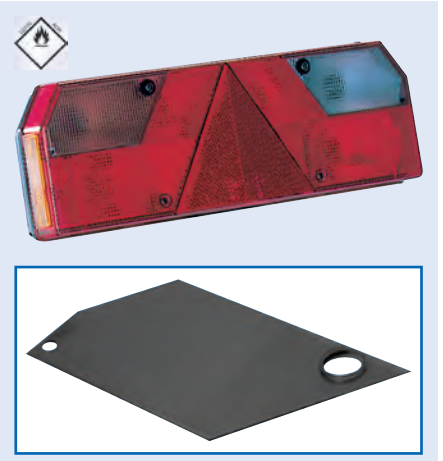

Abbildung entspricht 8890 082 000

Einbauseite	Bestell-Nr.
links	**6229 629 510**
rechts	**6229 629 520**

Zubehör

Beschreibung	Bestell-Nr.
Lichtscheibe Schmitz-Version	**8840 226 113**
Lichtscheibenfilter	**8890 082 000**
Abdeckkappe, Kunststoff	**9080 051 583**

Heckleuchte

Europoint I

Ausführung	mit Blink-, Brems-, Schluss-, Nebelschluss-, Rückfahr-, Seitenmarkierungs- und Umrisslicht, Dreieckrückstrahler
Spannung	24 V
Anschluss	Kabeldurchführung mit Kabel
Befestigung	2 x M8
Breite	420 mm
Höhe	149 mm
Tiefe	77 mm
Bolzenabstand	152 mm
Typ	Anbau, waagerecht
Farbe	rot/klar/gelb

Lieferumfang
mit 24-V-Glühlampen



Einbauseite	Bestell-Nr.
links	**6229 628 550**
rechts	**6229 628 560**

Zubehör

Abbildung entspricht 8890 082 000

Beschreibung	Bestell-Nr.
Lichtscheibe Schmitz-Version	**8840 226 113**
Lichtscheibenfilter	**8890 082 000**
Abdeckkappe, Kunststoff	**9080 051 583**

Heckleuchte

Ecopoint II

Ausführung	mit Blink-, Brems-, Nebelschluss-, Rückfahr- und Schlusslicht, Dreieckrückstrahler und Gummiarmleuchte
Spannung	24 V
Anschluss	Steckersystem ASS2, 1 x 7-polig, 2 x 2-polig
Breite	471,20 mm
Höhe	135 mm
Tiefe	85 mm
Typ	Anbau
Farbe	rot/klar/gelb

zugelassen für Fahrzeuge nach GGVS/ADR



Einbauseite	Bestell-Nr.
links	**4500 290 411**
rechts	**4500 290 412**

Zubehör

Beschreibung	Bestell-Nr.
Lichtscheibe, links	**4500 290 121**
Lichtscheibe, rechts	**4500 290 122**

Heckleuchte

Ecopoint I

Spannung	24 V
Anschluss	Kompaktstecker ASS1
Breite	343 mm
Höhe	139 mm
Tiefe	79 mm
Typ	Anbau, waagerecht
Lichtfarbe	rot/klar/gelb
Lichtscheibenfarbe	rot/klar

Lieferumfang
mit 24-V-Glühlampen

zugelassen für Fahrzeuge nach GGVS/ADR



Ausführung	Einbauseite	Bestell-Nr.
mit Blink-, Brems-, Nebelschluss-, Rückfahr- und Schlusslicht, Dreieckrückstrahler	links	**8840 246 211**
mit Blink-, Brems-, Nebelschluss-, Rückfahr- und Schlusslicht, Dreieckrückstrahler	rechts	**8840 246 212**
mit Blink-, Brems-, Kennzeichen-, Nebelschluss-, Rückfahr-, Schluss- und Seitenmarkierungslicht, Dreieckrückstrahler und Gummiarmleuchte	links	**8840 246 313**
mit Blink-, Brems-, Kennzeichen-, Nebelschluss-, Rückfahr-, Schluss- und Seitenmarkierungslicht, Dreieckrückstrahler und Gummiarmleuchte	rechts	**8840 246 314**

Zubehör

Beschreibung	Bestell-Nr.
Lichtscheibe	**8840 246 112**
LED-Einsatz, links	**8840 246 500**
LED-Einsatz, rechts	**8840 246 501**

Heckleuchte
Ecopoint I

Spannung	24 V
Anschluss	Kompaktstecker ASS1
Breite	343 mm
Höhe	139 mm
Tiefe	79 mm
Typ	Anbau
Farbe	rot/klar/gelb

zugelassen für Fahrzeuge nach GGVS/ADR



Ausführung	Einbauseite	Bestell-Nr.
mit Blink-, Brems-, Nebelschluss-, Rückfahr- und Schlusslicht, Dreieckrückstrahler	links	**8840 241 211**
mit Blink-, Brems-, Nebelschluss-, Rückfahr- und Schlusslicht, Dreieckrückstrahler	rechts	**8840 241 212**
mit Blink-, Brems-, Kennzeichen-, Nebelschluss-, Rückfahr- und Schlusslicht, Dreieckrückstrahler	links	**8840 241 213**
mit Blink-, Brems-, Nebelschluss-, Rückfahr-, Schluss- und Seitenmarkierungslicht, Dreieckrückstrahler und Gummiarmleuchte	links	**8840 246 311**
mit Blink-, Brems-, Nebelschluss-, Rückfahr-, Schluss- und Seitenmarkierungslicht, Dreieckrückstrahler und Gummiarmleuchte	rechts	**8840 246 312**

Zubehör

Beschreibung	Bestell-Nr.
Lichtscheibe	**8840 241 112**

Heckleuchte
Ecopoint I

Ausführung	mit Blink-, Brems-, Nebelschluss-, Kennzeichenbeleuchtung, Rückfahr- und Standlicht, mit Dreieck-Rückstrahler
Spannung	24 V
Anschluss	ASS Bajonett
Breite	344 mm
Höhe	140 mm
Tiefe	78 mm

zugelassen für Fahrzeuge nach ADR-Zone 2



Einbauseite	Bestell-Nr.
links	**8812 755 168**
rechts	**8812 755 169**

Heckleuchte
MINIPOINT

Ausführung	mit Blink-, Brems-, Schluss- und Kennzeichenlicht
Einbauseite	links/rechts
Spannung	12 V
Anschluss	Kabeldurchführung
Befestigung	2 x M5
Breite	99 mm
Höhe	93 mm
Tiefe	49 mm
Bolzenabstand	45 mm
Typ	Anbau
Farbe	rot/gelb



	Bestell-Nr.
	8840 202 556

LED-Umrissleuchte
Superpoint II

Ausführung mit Seitenmarkierungslicht
Spannung 24 V
Farbe rot/klar/gelb

zugelassen für Fahrzeuge nach ADR-Zone 2

Bestell-Nr.
8831 390 405

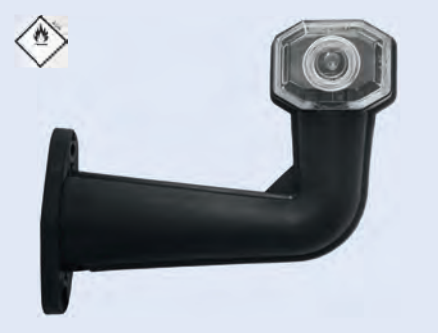

LED-Umrissleuchte
Superpoint III

Ausführung mit Seitenmarkierungslicht
Spannung 24 V
Anschluss ASS 2
Breite 173 mm
Höhe 104 mm
Tiefe 64 mm
Kabellänge 1750 mm
Farbe rot/klar/gelb

zugelassen für Fahrzeuge nach ADR-Zone 2

Einbauseite	Bestell-Nr.
links	9933 305 017
rechts	9933 306 017



LED-Umrissleuchte
Superpoint III

Ausführung mit Seitenmarkierungslicht
Spannung 24 V
Anschluss P+R-Stecker
Breite 173 mm
Höhe 104 mm
Tiefe 64 mm
Kabellänge 1500 mm
Farbe rot/klar/gelb

Einbauseite	Bestell-Nr.
links	9502 710 346
rechts	9502 710 347



LED-Umrissleuchte
Superpoint III

Ausführung mit Seitenmarkierungslicht
Einbauort hinten
Einbauseite links/rechts
Spannung 24 V
Befestigung 2 Löcher
Lochabstand 77 mm
Breite 47 mm
Höhe 98,6 mm
Tiefe 64 mm
Typ Anbau
Farbe rot/klar/gelb

zugelassen für Fahrzeuge nach GGVS/ADR

Bestell-Nr.
9063 364 007



LED-Umrissleuchte
Superpoint III

Ausführung	mit Seitenmarkierungslicht
Einbauort	hinten
Spannung	24 V
Anschluss	Kabel mit Aspöck P+R-Stecker
Befestigung	2 Löcher, 6 mm
Lochabstand	78,4 mm
Breite	47 mm
Höhe	104 mm
Tiefe	173 mm
Kabellänge	1250 mm
Typ	Anbau
Lichtfarbe	rot/klar/gelb
Lichtscheibenfarbe	klar

zugelassen für Fahrzeuge nach GGVS/ADR

Einbauseite	Bestell-Nr.
links	9065 521 460
rechts	9065 521 470



LED-Umrissleuchte
Superpoint III

Ausführung	mit Seitenmarkierungslicht
Einbauseite	links/rechts
Spannung	24 V
Kabellänge	500 mm
Lichtfarbe	rot/klar/gelb
Lichtscheibenfarbe	klar

Bestell-Nr.
9067 553 338



LED-Umrissleuchte
Superpoint III

Ausführung	mit Seitenmarkierungslicht
Spannung	24 V
Anschluss	ASS 3 an Kabel
Kabellänge	250 mm
Typ	Anbau
Farbe	rot/klar/gelb

Bestell-Nr.
9067 552 400



LED-Umrissleuchte
Superpoint III

Ausführung	mit Seitenmarkierungslicht, kurze Version
Einbauseite	links/rechts
Spannung	24 V
Anschluss	P+R-Stecker
Lichtfarbe	rot/klar/gelb
Lichtscheibenfarbe	klar

Bestell-Nr.
9067 552 264




1


2


3

Umrissleuchte
Superpoint II

flexibler Befestigungsarm

Lampenart	T4W
Spannung	24 V
Anschluss	Kabel mit Aspöck P+R-Stecker
Lampensockel	BA 9 s
Farbe	rot/klar/gelb

zugelassen für Fahrzeuge nach GGVS/ADR

Ausführung	Einbauseite	Breite	Höhe	Kabellänge	Abb.	Bestell-Nr.
mit Seitenmarkierungslicht	links	169 mm	169 mm	1250 mm	1	**8831 340 401**
mit Seitenmarkierungslicht	rechts	169 mm	169 mm	1250 mm	1	**9067 551 710**
mit Seitenmarkierungslicht, kurze Version	links/rechts	128 mm	100 mm	1500 mm	2	**8831 370 408**

Zubehör

Beschreibung	Abb.	Bestell-Nr.
Lichtscheibe	3	**8818 813 600**

Umrissleuchte
Superpoint II

Ausführung	kurz, mit Seitenmarkierungslicht
Spannung	24 V
Anschluss	P+R-Stecker
Breite	128 mm
Höhe	100 mm
Tiefe	45 mm
Farbe	rot/klar/gelb

zugelassen für Fahrzeuge nach ADR-Zone 2

Bestell-Nr.
8812 755 159



Umrissleuchte
Flexipoint II

Ausführung	mit Tülle
Lampenart	C5W
Anschluss	DC-Verbinder
Spannung	12 V
Breite	39,2 mm
Höhe	123 mm
Tiefe	29,3 mm
Farbe	rot/klar
Gehäusefarbe	schwarz

Bestell-Nr.
4500 036 004



LED-Positionsleuchte
Unipoint I

Ausführung	mit Rückstrahler
Einbauort	hinten, oben
Spannung	24 V
Anschluss	Kabel mit Aspöck P+R-Stecker
Befestigung	2 Löcher, 5 mm
Lochabstand	70 mm
Breite	119 mm
Höhe	44 mm
Tiefe	19 mm
Kabellänge	3500 mm
Typ	Anbau
Farbe	rot

zugelassen für Fahrzeuge nach GGVS/ADR

Bestell-Nr.
8831 780 406



LED-Positionsleuchte
Unipoint I

Ausführung	mit Reflektor
Spannung	24 V

zugelassen für Fahrzeuge nach ADR-Zone 2

Abbildung entspricht 9067 552 750

Anschluss	Kabellänge	Bestell-Nr.
Bajonettanschluss		**9060 052 093**
ASS 3-poliger Stecker, Kabeldirektabgang	500 mm	**9067 552 750**
ASS 3-poliger Stecker, Kabeldirektabgang	1500 mm	**9067 552 615**

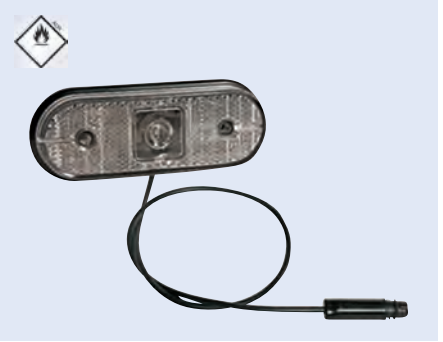

LED-Positionsleuchte
Unipoint I

Ausführung	mit Rückstrahler
Spannung	24 V
Anschluss	Kabel mit Aspöck P+R-Stecker
Breite	119 mm
Höhe	44 mm
Tiefe	18 mm
Kabellänge	500 mm
Farbe	rot

zugelassen für Fahrzeuge nach GGVS/ADR

Bestell-Nr.
8831 780 401



LED-Positionsleuchte
Monopoint II

Spannung	12/24 V
Anschluss	mit offenem Kabel
∅	38 mm
Tiefe	29 mm
Kabellänge	200 mm
Farbe	klar

Bestell-Nr.
9067 553 337



LED-Positionsleuchte
Monopoint II

flache Version

Einbauseite	links/rechts
Spannung	12/24 V
Anschluss	P+R-Stecker
∅	38 mm
Tiefe	29 mm
Kabellänge	500 mm
Farbe	klar

Lieferumfang
ohne Montagehülsen

zugelassen für Fahrzeuge nach ADR-Zone 2

Bestell-Nr.
9067 552 186



LED-Positionsleuchte
Monopoint II

Spannung	12/24 V
Anschluss	mit offenem Kabel
Kabellänge	1000 mm
Typ	Anbau
Farbe	grün

Bestell-Nr.
9067 552 359

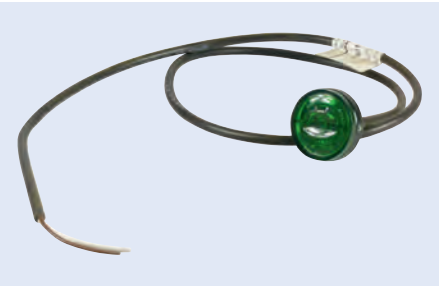

LED-Positionsleuchte
Flatpoint II

Ausführung	mit Rückstrahler
Spannung	24 V
Anschluss	P+R-Stecker
Breite	102 mm
Höhe	46 mm
Tiefe	17 mm
Kabellänge	1500 mm
Typ	Einbau
Farbe	klar

Bestell-Nr.
3410 002 897



LED-Positionsleuchte
Flatpoint II

Ausführung	mit Rückstrahler
Spannung	12 V
Anschluss	DC-System an Kabel, Kabeldirektabgang
Breite	102 mm
Höhe	46 mm
Tiefe	14 mm
Kabellänge	1000 mm
Farbe	klar

zugelassen für Fahrzeuge nach ADR-Zone 2

Bestell-Nr.
9067 552 202



LED-Positionsleuchte
Flatpoint II



Spannung 24 V
Polanzahl 3
Kabellänge 1500 mm

Bestell-Nr.
9067 553 120

LED-Positionsleuchte
Posipoint II



Einbauort hinten
Spannung 12/24 V
Befestigung 2 Löcher
Lochabstand 57,5 mm
Breite 81,5 mm
Höhe 24,5 mm
Tiefe 21 mm
Typ Anbau/Einbau
Farbe rot

zugelassen für Fahrzeuge nach GGVS/ADR

Bestell-Nr.
8831 720 400

Zubehör

Beschreibung	Bestell-Nr.
Gehäuse	9065 520 030

LED-Positionsleuchte
Posipoint II



Spannung 12/24 V
Anschluss P+R-Stecker, Kabeldirektabgang
Breite 81,4 mm
Höhe 24,3 mm
Tiefe 20,5 mm
Kabellänge 3500 mm
Typ Anbau
Farbe rot

zugelassen für Fahrzeuge nach ADR-Zone 2

Bestell-Nr.
9067 552 305

LED-Kennzeichenleuchte

Regpoint

Spannung 12/24 V
Kabellänge 1000 mm
Farbe klar

zugelassen für Fahrzeuge nach ADR-Zone 2

Anschluss	Bestell-Nr.
Ende offen	**9067 552 283**
P+R-Stecker	**9067 552 336**



Kennzeichenleuchte

Regpoint

Ausführung mit Schlusslicht
Einbauseite links/rechts
Lampenart C5W
Anschluss PG-Verschraubung
Spannung 12/24 V
Befestigung 2 x 4 x 72 mm
Breite 100 mm
Höhe 60 mm
Tiefe 56 mm
Typ Anbau
Farbe klar/rot
Gehäusefarbe schwarz

Zugelassen für Fahrzeuge nach GGVS/ADR

Bestell-Nr.
8840 182 004



Kennzeichenleuchte

Regpoint

Anschluss P+R-Stecker
Spannung 24 V
Breite 60 mm
Höhe 100 mm
Tiefe 56 mm
Kabellänge 500 mm
Farbe klar

Lieferumfang
ohne Montagehülsen

zugelassen für Fahrzeuge nach ADR-Zone 2

Bestell-Nr.
8836 300 401



Kennzeichenleuchte

Regpoint

Einbauseite	links/rechts	Höhe	60 mm
Lampenart	C5W	Tiefe	56 mm
Anschluss	PG-Verschraubung	Kabellänge	1000 mm
Spannung	12/24 V	Typ	Anbau
Befestigung	2 x M4 x 72 mm	Farbe	klar
Breite	100 mm	Gehäusefarbe	schwarz

zugelassen für Fahrzeuge nach GGVS/ADR



Bestell-Nr.
9067 551 713

Kennzeichenleuchte

Regpoint

Einbauseite	links/rechts	Höhe	60 mm
Lampenart	C5W	Tiefe	56 mm
Anschluss	P+R	Kabellänge	1000 mm
Spannung	12/24 V	Farbe	klar
Befestigung	2 x M4 x 72 mm	Gehäusefarbe	schwarz
Breite	60 mm		

zugelassen für Fahrzeuge nach GGVS/ADR



Bestell-Nr.
9067 552 857



LED-Zusatzbremsleuchte

Stoplight

Ausführung	vormontiert und verkabelt	Tiefe	56 mm
Spannung	24 V	Kabellänge	2000 mm
Breite	410 mm	Farbe	rot
Höhe	22 mm		

Anwendungsbereich
LKW und Anhänger

zugelassen für Fahrzeuge nach GGVS/ADR

Bestell-Nr.
9069 000 054

Rechteckrückstrahler

Ausführung	selbstklebend
Farbe	rot
Länge	90 mm
Breite	40 mm



Bestell-Nr.
9067 552 981

Vorschaltgerät

LED Control Gerät 2 (LCG2)

passend für Rückleuchte ECO-LED
Ausführung für Brems-, Nebelschluss- und Standlicht, ohne Blinküberwachung

benötigt wird ein LED Control Gerät (LCG2) pro Fahrzeug
zugelassen für Fahrzeuge nach ADR-Zone 2



Bestell-Nr.
9067 552 619

Versorgungsleitung

Anschluss 15-poliger Stecker nach ISO 12098 auf 17-poligen ASS3 Anschluss LP 20, Kabel 15-adrig
Spannung 24 V
Länge 3000 mm

zugelassen für Fahrzeuge nach GGVS/ADR



Bestell-Nr.
9067 552 043

Stecker

für Anhänger

Anschluss von 15 auf 2 x 7-polig
Spannung 24 V
Kabellänge 3000 mm
Norm ISO 1185/3731

zugelassen für Fahrzeuge nach GGVS/ADR



Bestell-Nr.
8850 050 001

Anschlusskabel

Anschluss 7-polig ASS2
Kabellänge 3000 mm

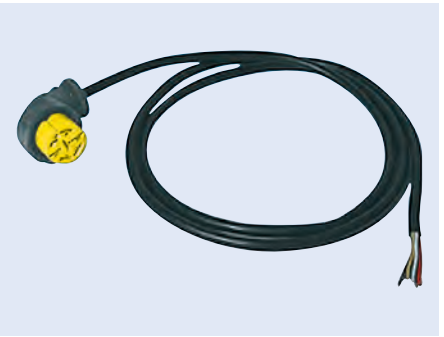

Einbauseite	Bestell-Nr.
links	8868 242 500
rechts	8868 242 601

Adapterstecker

ASS3

wird benötigt bei der Montage des Unterschutzes mit neuer ASS3-Verkabelung an Fahrzeugen mit alter ASS1-Verkabelung

Anschluss von ASS3-Stecker auf ASS1-Buchse
Spannung 24 V
Kabellänge 300 mm

zugelassen für Fahrzeuge nach GGVS/ADR

Bestell-Nr.
9065 520 650



Anschlusskabel

für Aspöck P+R System

eine Seite mit Anschluss für Aspöck P+R System, andere Seite mit losem Kabel

Anschluss Aspöck P+R-Stecker, 2-polig
Spannung 24 V

Kabellänge	Bestell-Nr.
500 mm	**8868 500 000**
1500 mm	**8868 500 003**



Frontverteiler

vorverkabeltes Multifunktionsgehäuse mit je 1 Steckdose ISO 1185, 3731 und 12098, 5 Anschlüsse, Kabel mit 600 mm Länge und 17-poligem ASS III Anschluss

Länge 247 mm
Breite 175 mm
Höhe 120 mm
Material Kunststoff

zugelassen für Fahrzeuge nach GGVS/ADR

Bestell-Nr.
8812 755 214



Verteilerdose

für Lichtanlage

vorverkabelt, 11 Reserveeingänge, Anschluss 17-polig ASS 3 LP 20 zum Hauptkabel, Kabel 15-adrig, Anschlüsse 2 x 7-polig Bajonett-Stecker an Kabel zu Heckleuchten, Abgänge belegt (2-polig Bajonett): 2 x 58L/31,2 x 58R/31, 7 Reserveeingänge, Kabellänge zu Heckleuchten 2 x 1300 mm

Spannung 24 V
Anschluss 14 PG-Verschraubungen
Breite 180 mm
Höhe 83 mm
Tiefe 160 mm
Kabellänge 1500 mm

zugelassen für Fahrzeuge nach ADR-Zone 2

Bestell-Nr.
9060 052 127



Verteilerdose

8 PG-Verschraubungen mit farbigen Dichtstopfen für die verschiedensten Kabeldurchmesser. Am Gehäuse sind die Klemmbereiche in mm und die dazugehörigen Farben angegeben. Codierung der einzelnen Kontaktbrücken mit Nummern und Farbe nach DIN/ISO 72570. Kontaktbestückung innen und außen mit 6,3 mm Flachsteckanschlüssen. Die freien Eingänge am Gehäusedeckel dienen als Reserveeingänge für den Endverbraucher.

Anschluss	Kontakte mit Flachsteckanschluss
Ausführung	niedriger Deckel
Breite	160 mm
Höhe	68 mm
Länge	180 mm
Material	Kunststoff

zugelassen für Fahrzeuge nach GGVS/ADR

Bestell-Nr.
9085 513 500



Zubehör

Abbildung entspricht 9060 551 399

Beschreibung	Bestell-Nr.
Dichtstopfen, blau, für Kabel-∅ 10 mm	**9060 551 399**
Dichtstopfen, braun, für Kabel-∅ 2 x 6 mm	**9060 551 397**
Dichtstopfen, rot, für Kabel-∅ 12 mm	**9060 551 400**
Dichtstopfen, schwarz, für Kabel-∅ 6 mm	**9085 513 960**
Dichtstopfen, klar, für Kabel-∅ 8 mm	**9060 551 398**
Überwurfmutter, schwarz, ∅ 13 mm	**9065 516 820**



Verteilerdose

14 PG-Verschraubungen mit farbigen Dichtstopfen für die verschiedensten Kabeldurchmesser. Am Gehäuse sind die Klemmbereiche in mm und die dazugehörigen Farben angegeben. Codierung der einzelnen Kontaktbrücken mit Nummern und Farbe nach DIN/ISO 72570. Kontaktbestückung innen und außen mit 6,3 mm Flachsteckanschlüssen. Die freien Eingänge am Gehäusedeckel dienen als Reserveeingänge für den Endverbraucher.

Ausführung	hoher Deckel
Länge	180 mm
Breite	160 mm
Höhe	82 mm
Anschluss	Kontakte mit Flachsteckanschluss
Material	Kunststoff

zugelassen für Fahrzeuge nach GGVS/ADR

Bestell-Nr.
8850 052 000



Zubehör

Abbildung entspricht 9060 551 399

Beschreibung	Bestell-Nr.
Dichtstopfen, blau, für Kabel-∅ 10 mm	**9060 551 399**
Dichtstopfen, braun, für Kabel-∅ 2 x 6 mm	**9060 551 397**
Dichtstopfen, rot, für Kabel-∅ 12 mm	**9060 551 400**
Dichtstopfen, schwarz, für Kabel-∅ 6 mm	**9085 513 960**
Dichtstopfen, klar, für Kabel-∅ 8 mm	**9060 551 398**
Überwurfmutter, schwarz, ∅ 13 mm	**9065 516 820**



Verschlusskappe
für Aspöck P+R-Stecker

Farbe grau

zugelassen für Fahrzeuge nach GGVS/ADR

Bestell-Nr.
8815 597 101

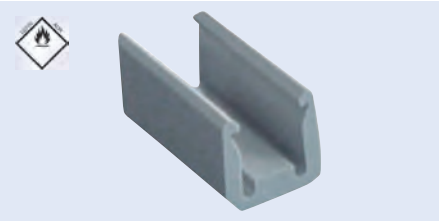

Zubehör-Satz
für Steckersystem ASS1

Anschluss 2-polig

Farbe	Bestell-Nr.
gelb	9067 551 390
grün	9067 551 391



Zubehör-Satz
für Steckersystem ASS2

Anschluss	Farbe	Bestell-Nr.
2-polig	gelb	8815 626 341
2-polig	grün	8815 626 351
7-polig	gelb	9060 552 238
7-polig	grün	9060 552 237



Reparatursatz
für Steckersystem ASS3

Länge 90 mm
Breite 15 mm
Höhe 15 mm

Ausführung	Bestell-Nr.
Stiftgehäuse 17-polig	4500 073 200
Buchsengehäuse 17-polig	4500 072 200

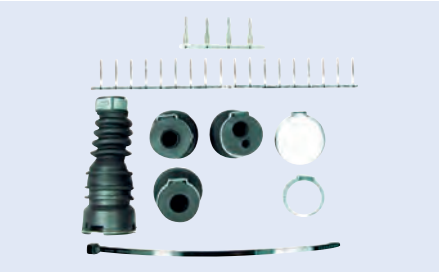

Montagehülse
für P+R-System

Inhalt 10 Stück

Bestell-Nr.
9067 551 384

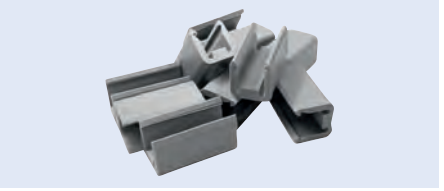

Montagezange
für Aspöck P+R-Stecker

Die Verwendung dieser Zange wird bei der Montage des P+R Systems zwingend vorgeschrieben. Die Klemmung der Zange ist voreingestellt und darf nicht verändert werden.

Bestell-Nr.
8840 203 405



Vordere Begrenzungsleuchte

ECE-R48 § 6.9 und ECE-R7

Anbringung	
ECE-R48 § 6.9.1	Vorgeschrieben für Anhänger > 1,6 m Breite. Zulässig für Anhänger ≤ 1,6 m Breite.
Anzahl	
ECE-R48 § 6.9.2	2 Stück
Farbe	
ECE-R48 § 5.15	Weiß
Anbaubreite	
ECE-R48 § 6.9.4.1	Max. 150 mm vom äußersten Punkt der Fahrzeugbreite. Min. 600 mm zwischen beiden Begrenzungsleuchten, jedoch min. 400 mm bei Fahrzeugbreiten < 1.300 mm.
Anbauhöhe	
ECE-R48 § 6.9.4.2	Min. 250 mm, max. 1500 mm (Ausnahme 2100 mm nur bei Anhängern der Klassen O1 und O2 oder wenn bei anderen Anhängern max. 1500 mm nicht möglich ist).
Geometrischer Sichtwinkel	
ECE-R48 § 6.9.5	Horizontal 5° nach innen und 80° außen. Vertikal ±15°, jedoch bei Anbauhöhe < 750 mm auch 5° nach unten.
Elektrische Schaltung	
ECE-R48 § 6.9.7	Muss so ausgeführt sein, dass die Begrenzungs-, Schluss-, Seitenmarkierungs- und die Kennzeichenleuchten nur gleichzeitig ein- und ausgeschaltet werden können. Kann während des Blinkvorgangs ausgeschaltet sein.
Einschaltkontrolle	
ECE-R48 § 6.9.8	Vorgeschrieben. Die Kontrollleuchte darf nicht blinken. Nicht erforderlich, wenn die Beleuchtungseinrichtung der Instrumententafel nur gleichzeitig mit den Begrenzungsleuchten eingeschaltet werden kann.

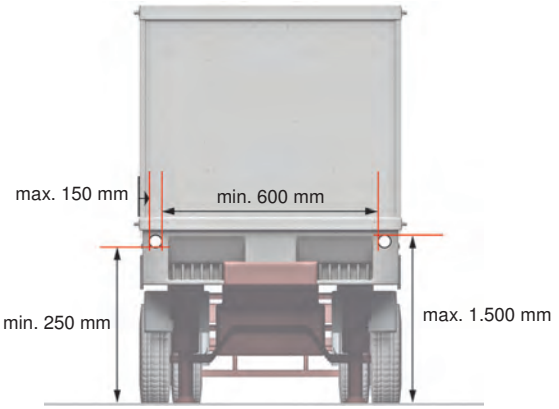

EUROPART

LED-Begrenzungsleuchte

Ausführung	mit Rückstrahler
Einbauort	vorne
Spannung	12-36 V DC
Breite	110 mm
Höhe	54 mm
Tiefe	16 mm
Farbe	klar

EMV Zulassung

Bestell-Nr.
5129 000 003

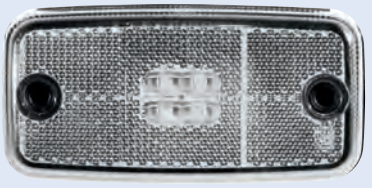

LED-Begrenzungsleuchte

Ausführung	mit Rückstrahler
Einbauort	vorne
Spannung	24 V
Breite	111,3 mm
Höhe	51,3 mm
Kabellänge	5000 mm
Typ	Anbau, waagerecht
Farbe	klar

zugelassen für Fahrzeuge nach GGVS/ADR

Bestell-Nr.	Vergleichs-Nr.
0963 639 411	HELLA 2PG 345 600-411



LED-Begrenzungsleuchte

Ausführung	mit Rückstrahler
Einbauort	vorne
Einbauseite	links/rechts
Spannung	24 V
Breite	111,3 mm
Höhe	51,3 mm
Tiefe	20,9 mm
Kabellänge	500 mm
Typ	Anbau, waagerecht
Farbe	klar

zugelassen für Fahrzeuge nach GGVS/ADR

Bestell-Nr.	Vergleichs-Nr.
0963 639 401	HELLA 2PG 345 600-401



LED-Begrenzungsleuchte

Einbauort	vorne
Spannung	24 V
Länge	100 mm
Höhe	40 mm
Typ	Einbau, waagerecht
Farbe	klar

passend für	Bestell-Nr.	Vergleichs-Nr.
für Einbaulagen 10° bis 20°	**9260 001 053**	HELLA 2PF 009 514-001
für Einbaulagen 20° bis 30°	**9260 001 054**	HELLA 2PF 009 514-011



LED-Begrenzungsleuchte

SMD98

Ausführung	mit Rückstrahler, Kabel mit Click-in-Anschluss für Flachkabel
Einbauort	vorne
Einbauseite	links/rechts
Spannung	24 V
Anschluss	AMP JPT-Stecker
Breite	110 mm
Höhe	50 mm
Tiefe	18 mm
Kabellänge	500 mm
Typ	Anbau
Farbe	klar

zugelassen für Fahrzeuge nach GGVS/ADR



Bestell-Nr.	Vergleichs-Nr.
6210 105 000	Vignal D10500

LED-Begrenzungsleuchte

Einbauort	vorne
Spannung	9-33 V
Breite	84 mm
Höhe	29 mm
Tiefe	9/19 mm
Typ	Einbau
Farbe	klar

Lieferumfang
mit Dichtung



Kabellänge	Bestell-Nr.	Vergleichs-Nr.
500 mm	**0959 855 202**	HELLA 2PF 959 855-201
2500 mm	**0959 855 242**	HELLA 2PF 959 855-241

LED-Begrenzungsleuchte

Einbauort	vorne
Spannung	12/24 V
Breite	84,3 mm
Höhe	29,1 mm
Tiefe	8,8 mm
Kabellänge	500 mm
Typ	Einbau
Farbe	klar

EMV Zulassung



Bestell-Nr.	Vergleichs-Nr.
0959 855 251	HELLA 2PF 959 855-251

Zubehör

Beschreibung	Bestell-Nr.	Vergleichs-Nr.
Schutzkappe	**0980 858 018**	HELLA 9HD 980 858-018

LED-Begrenzungsleuchte
mit 6 LEDs

Einbauseite	vorne
Spannung	24 V
Breite	96 mm
Höhe	20 mm
Tiefe	6,4 mm
Kabellänge	200 mm
Farbe	klar

Lieferumfang
ohne Winkelhalter

Bestell-Nr.
1040 000 041



LED-Begrenzungsleuchte

Ausführung	mit Rückstrahler	Breite	130 mm
Einbauseite	vorne	Höhe	32 mm
Spannung	24 V	Kabellänge	450 mm
Anschluss	AMP Superseal	Typ	Anbau
Lochabstand	116 mm	Farbe	klar

Bestell-Nr.	Vergleichs-Nr.
0008 645 831	HELLA 2PG 008 645-831



LED-Begrenzungsleuchte

Ausführung	mit Rückstrahler	Höhe	32 mm
Einbauseite	vorne	Kabellänge	1000 mm
Spannung	24 V	Typ	Anbau
Breite	130 mm	Farbe	klar

Bestell-Nr.	Vergleichs-Nr.
0011 422 091	HELLA 2PG 011 422-091



LED-Begrenzungsleuchte

Ausführung	mit Rückstrahler
Einbauort	vorne
Spannung	24 V
Breite	130 mm
Höhe	32 mm
Kabellänge	500 mm
Typ	Anbau, senkrecht/waagerecht
Farbe	klar

zugelassen für Fahrzeuge nach GGVS/ADR

Bestell-Nr.	Vergleichs-Nr.
0008 645 041	HELLA 2PG 008 645-971



LED-Begrenzungsleuchte

Ausführung	mit Rückstrahler
Einbauort	vorne
Einbauseite	links/rechts
Spannung	9-33 V
Lochabstand	116 mm
Breite	130 mm
Höhe	32 mm
Tiefe	15,3 mm
Kabellänge	1000 mm
Typ	Anbau
Farbe	klar

Bestell-Nr.
1040 000 015



LED-Begrenzungsleuchte

Ausführung	mit Rückstrahler
Einbauort	vorne
Einbauseite	links/rechts
Spannung	24 V
Breite	130 mm
Höhe	32 mm
Kabellänge	5000 mm
Typ	Anbau, senkrecht/waagerecht
Farbe	klar

zugelassen für Fahrzeuge nach GGVS/ADR

Bestell-Nr.	Vergleichs-Nr.
0008 645 051	HELLA 2PG 008 645-961



LED-Begrenzungsleuchte

Ausführung	mit Rückstrahler
Einbauort	vorne
Spannung	24 V
Anschluss	Quick-Link
Lochabstand	116 mm
Breite	130 mm
Höhe	32 mm
Kabellänge	1300 mm
Typ	Anbau
Farbe	klar

Bestell-Nr.	Vergleichs-Nr.
0008 645 541	HELLA 2PG 008 645-541



LED-Begrenzungsleuchte

Ausführung mit Rückstrahler
Einbauort vorne
Einbauseite links/rechts
Spannung 24 V
Anschluss Quick-Link mit Klemmstück und Kabel
Breite 130 mm
Höhe 32 mm
Farbe klar
Typ Anbau, senkrecht/waagerecht

zugelassen für Fahrzeuge nach GGVS/ADR

Kabellänge	Bestell-Nr.	Vergleichs-Nr.
300 mm	**0008 645 631**	HELLA 2PG 008 645-631
5000 mm	**0008 645 641**	HELLA 2PG 008 645-641



LED-Begrenzungsleuchte
mit 6 LEDs

Einbauort vorne
Spannung 24 V
Breite 89 mm
Höhe 34 mm
Tiefe 24 mm
Typ Anbau
Lichtfarbe blau
Lichtscheibenfarbe klar

Bestell-Nr.
1040 000 212



Begrenzungsleuchte

Einbauort vorne
Einbauseite links/rechts
Lampenart C5W
Spannung 12/24 V
Befestigung 2 x M5
∅ 80 mm
Tiefe 41 mm
Lochabstand 45 mm
Typ Anbau
Farbe klar

Bestell-Nr.	Vergleichs-Nr.
0001 259 631	HELLA 2PF 001 259-631

Zubehör

Beschreibung	Bestell-Nr.	Vergleichs-Nr.
Lichtscheibe	**0109 208 011**	HELLA 9EL 109 208-011



Begrenzungsleuchte

Einbauort	vorne
Einbauseite	links/rechts
Lampenart	C5W
Spannung	12/24 V
Befestigung	2 Löcher
∅	75 mm
Tiefe	46 mm
Lochabstand	45 mm
Typ	Anbau
Farbe	klar

Bestell-Nr.
8840 184 003



HELLA

Begrenzungsleuchte

Gehäuse aus schwarzem Kunststoff

Einbauort	vorne
Einbauseite	links/rechts
Lampenart	R5W
Spannung	12/24 V
Befestigung	1 x M10
∅	71 mm
Tiefe	63 mm
Typ	Anbau
Farbe	klar

Lieferumfang
mit Hohlschraube M10 für Befestigung und Kabelzuführung

Bestell-Nr.	Vergleichs-Nr.
0001 648 161	HELLA 2PF 001 648-161

Zubehör

Beschreibung	Bestell-Nr.	Vergleichs-Nr.
Lichtscheibe	**0108 435 001**	HELLA 9EL 108 435-001



VIGNAL

Begrenzungsleuchte

FG80B

Einbauort	vorne
Einbauseite	links/rechts
Lampenart	R5W
Spannung	12/24 V
∅	65 mm
Höhe	74,5 mm
Tiefe	100 mm
Farbe	klar

Bestell-Nr.	Vergleichs-Nr.
6211 800 100	Vignal 180010



VIGNAL

Begrenzungsleuchte

FE94

Ausführung	mit Rückstrahler
Einbauort	vorne
Einbauseite	links/rechts
Lampenart	T4W
Spannung	12/24 V
Anschluss	PG-Verschraubung
Breite	110 mm
Höhe	55 mm
Tiefe	34 mm
Typ	Anbau
Farbe	klar

zugelassen für Fahrzeuge nach GGVS/ADR

Bestell-Nr.	Vergleichs-Nr.
8000 003 291	Vignal 194130



HELLA

Begrenzungsleuchte

Ausführung	mit Rückstrahler
Einbauort	vorne
Einbauseite	links/rechts
Lampenart	R5W
Spannung	12/24 V
Anschluss	Kabeldurchführung
Befestigung	wahlweise 10 Löcher, ∅ 5,5 mm
Breite	124 mm
Höhe	61,5 mm
Tiefe	43 mm
Typ	Anbau, senkrecht/waagerecht
Farbe	klar

Lieferumfang
mit Tülle

zugelassen für Fahrzeuge nach GGVS/ADR, wenn der diagonale 98er-Lochabstand verwendet wird

Bestell-Nr.	Vergleichs-Nr.
0004 361 011	HELLA 2PG 004 361-011



Zubehör

Beschreibung	Bestell-Nr.	Vergleichs-Nr.
Lichtscheibe	**0114 401 031**	HELLA 9EL 114 401-031

Begrenzungsleuchte

Grundplatte aus schwarzem Kunststoff

Einbauort	vorne
Einbauseite	links/rechts
Lampenart	C5W
Spannung	12/24 V
Steckerart	Flachstecker
Breite	84 mm
Höhe	84 mm
Tiefe	51 mm
Lochabstand	45 mm
Typ	Anbau, senkrecht/waagerecht
Farbe	klar

Lieferumfang
mit Kunststoffscheibe

Bestell-Nr.	Vergleichs-Nr.
0003 014 071	HELLA 2PF 003 014-071

Zubehör

Beschreibung	Bestell-Nr.	Vergleichs-Nr.
Lichtscheibe	**0110 542 001**	HELLA 9EL 110 542-001



Begrenzungsleuchte

Grundplatte aus weißem Kunststoff

Ausführung	mit Rückstrahler
Einbauort	vorne
Einbauseite	links/rechts
Lampenart	C5W
Spannung	12/24 V
Breite	62 mm
Höhe	62 mm
Tiefe	46 mm
Lochabstand	30 mm
Typ	Anbau, senkrecht/waagerecht
Farbe	klar

Bestell-Nr.	Vergleichs-Nr.
0003 057 011	HELLA 2PG 003 057-011

Zubehör

Beschreibung	Bestell-Nr.	Vergleichs-Nr.
Lichtscheibe	**0117 334 001**	HELLA 9EL 117 334-001





Seitenmarkierungsleuchte (SM1)

ECE-R48 § 6.18 und ECE-R91

Anbringung	
ECE-R48 § 6.18.1	Vorgeschrieben für Anhänger > 6 m Länge. Zulässig für Anhänger < 6 m Länge.
Anzahl	
ECE-R48 § 6.18.2	siehe Längenanbau
Farbe	
ECE-R48 § 5.15	Vorne gelb, hinten gelb (in Kombination mit der Heckleuchte auch rot möglich).
Anbauhöhe	
ECE-R48 § 6.18.4.2	min. 250 mm, max. 1.500 mm (Ausnahme: 2.100 mm), eine Ausnahme ist nur möglich, wenn die Fahrzeuggeometrie den regulären Anbau nicht ermöglicht
Längenanbau	
ECE-R48 § 6.18.4.3	Vorderste Seitenmarkierungsleuchte max. 3 m von vorne, hinterste Seitenmarkierungsleuchte max. 1 m von hinten, max. 3 m zwischen den einzelnen Seitenmarkierungsleuchten (Ausnahme: 4 m). Mindestens eine im vorderen und/oder im hinteren Drittel. Bei Fahrzeuglängen ≤ 6 m alternativ mindestens eine im mittleren Drittel.
Geometrischer Sichtwinkel	
ECE-R48 § 6.18.5	Horizontal ± 45°, bei optionalen Seitenmarkierungsleuchten ± 30°. Vertikal ±10°, jedoch bei Anbauhöhe < 750 mm 5° nach unten.
Elektrische Schaltung	
ECE-R48 § 6.18.7	Keine Vorschrift.
Einschaltkontrolle	
ECE-R48 § 6.18.8	Zulässig. Wenn vorhanden, so muss ihre Funktion von der für Begrenzungs- und Schlussleuchten vorgeschriebenen Kontrolleinrichtung erfüllt werden.
Sonstige Vorschriften	
ECE-R48 § 6.18.9	Die leuchtende Fläche des Rückstrahlers darf in der Seitenmarkierungsleuchte integriert sein. Hierbei ist die max. Anbauhöhe des Rückstrahlers zu beachten. Die hintere Seitenmarkierungsleuchte muss gelb sein, wenn sie zusammen mit dem hinteren Fahrtrichtungsanzeiger blinkt.
ECE-R91 (7.1)	
Kategorie SM1 (Verwendung an allen Kraftfahrzeug-Klassen) = Lichtstärke min. 4 cd, max. 25 cd	

1



2



LED-Seitenmarkierungsleuchte

Ausführung mit Rückstrahllicht
Spannung 12-36 V DC
Kabellänge 500 mm
Farbe gelb

EMV Zulassung

Beschreibung	Abmessung	Abb.	Bestell-Nr.
	110 x 54 x 16 mm	1	**5129 000 001**
mit Halter	110 x 54/75 x 16/29 mm	2	**5129 000 004**

LED-Seitenmarkierungsleuchte

Ausführung mit Rückstrahler und eingegossenem Kabel mit Click-in-Anschluss für Flachkabel
Einbauseite links/rechts
Spannung 24 V
Breite 110 mm
Höhe 50 mm
Tiefe 18 mm
Typ Anbau/Einbau
Farbe gelb

zugelassen für Fahrzeuge nach GGVS/ADR



Kabellänge	Bestell-Nr.	Vergleichs-Nr.
500 mm	**6210 104 930**	Vignal D10493
1500 mm	**6210 104 960**	Vignal D10496

LED-Seitenmarkierungsleuchte

Einbauseite links/rechts
Spannung 24 V
Breite 110 mm
Höhe 98 mm
Tiefe 18 mm
Typ Anbau/Einbau
Farbe gelb

zugelassen für Fahrzeuge nach GGVS/ADR



Abbildung entspricht 6210 104 950

Ausführung	Kabellänge	Bestell-Nr.	Vergleichs-Nr.
mit Rückstrahler, geradem Halter und eingegossenem Kabel mit Click-in-Anschluss für Flachkabel	500 mm	**6210 104 950**	Vignal D10495
mit Rückstrahler, Halter 90° nach hinten und eingegossenem Kabel mit Click-in-Anschluss für Flachkabel	500 mm	**6210 104 940**	Vignal D10494
mit Rückstrahler, Halter 90° nach hinten und eingegossenem Kabel mit Click-in-Anschluss für Flachkabel	1500 mm	**6210 104 970**	Vignal D10497

LED-Seitenmarkierungsleuchte

Einbauseite links/rechts
Spannung 24 V
Leistung 1,3 W
Breite 111,3 mm
Höhe 51,2 mm
Tiefe 20,9 mm
Typ Anbau, waagerecht
Farbe gelb

zugelassen für Fahrzeuge nach GGVS/ADR



Abbildung entspricht 0963 639 011

Ausführung	Kabellänge	Bestell-Nr.	Vergleichs-Nr.
mit Rückstrahler	500 mm	**0963 639 011**	HELLA 2PS 345 600-011
mit Rückstrahler, Kabel und Halter	500 mm	**0963 639 071**	HELLA 2PS 345 600-071
mit Rückstrahler, Kabel mit Systemstecker und Halter	4500 mm	**0963 639 031**	HELLA 2PS 345 600-031
mit Rückstrahler, Kabel mit Systemstecker	4500 mm	**0963 639 051**	HELLA 2PS 345 600-051
mit Rückstrahler und Doppelkabel	2000/500 mm	**0963 639 101**	HELLA 2PS 345 600-101
mit Rückstrahler, Doppelkabel und Halter	2000/500 mm	**0963 639 111**	HELLA 2PS 345 600-111
mit Rückstrahler, Doppelkabel mit Systemstecker	4000/500 mm	**0963 639 041**	HELLA 2PS 345 600-041
mit Rückstrahler, Doppelkabel mit Systemstecker und Halter	4000/500 mm	**0963 639 021**	HELLA 2PS 345 600-021
mit Rückstrahler, Doppelkabel mit Flachstecker 6,3 mm und Halter	5500/500 mm	**0963 639 091**	HELLA 2PS 345 600-091

LED-Seitenmarkierungsleuchte

Einbauseite links/rechts
Spannung 24 V
Breite 150 mm
Höhe 45 mm
Tiefe 21 mm
Kabellänge 500 mm
Typ Anbau, waagerecht
Farbe gelb

Lieferumfang
mit Kabel

zugelassen für Fahrzeuge nach GGVS/ADR



Ausführung	Bestell-Nr.	Vergleichs-Nr.
mit Rückstrahler und Kabel	**0007 943 011**	HELLA 2PS 007 943-011
mit Rückstrahler, Kabel und Halter	**0007 943 021**	HELLA 2PS 007 943-021

LED-Seitenmarkierungsleuchte

Ausführung	mit Rückstrahler
Einbauseite	links/rechts
Spannung	24 V
Anschluss	mit offenem Kabelende
Breite	130 mm
Höhe	32 mm
Lochabstand	116 mm
Typ	Anbau, senkrecht
Farbe	gelb

zugelassen für Fahrzeuge nach GGVS/ADR

Bestell-Nr.	Vergleichs-Nr.
0008 645 021	HELLA 2PS 008 645-991



LED-Seitenmarkierungsleuchte

Ausführung	mit Rückstrahler
Einbauseite	links/rechts
Spannung	24 V
Breite	130 mm
Höhe	32 mm
Kabellänge	1500 mm
Typ	Anbau, senkrecht/waagerecht
Farbe	gelb

Bestell-Nr.	Vergleichs-Nr.
0008 645 002	HELLA 2PS 008 645-001

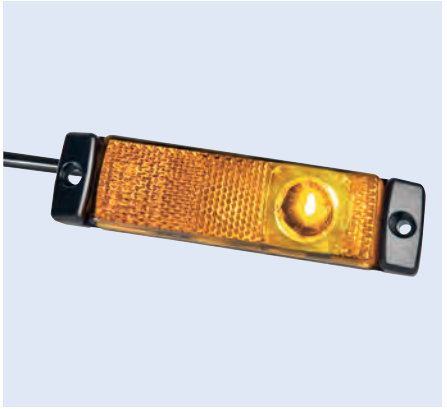

LED-Seitenmarkierungsleuchte

Ausführung	mit Rückstrahler
Einbauseite	links/rechts
Spannung	24 V
Anschluss	Quick-Link mit Klemmstück und Kabel
Lochabstand	116 mm
Breite	130 mm
Höhe	32 mm
Typ	Anbau, senkrecht/waagerecht
Farbe	gelb

zugelassen für Fahrzeuge nach GGVS/ADR

Kabellänge	Bestell-Nr.	Vergleichs-Nr.
300 mm	**0008 645 611**	HELLA 2PS 008 645-611
1300 mm	**0008 645 621**	HELLA 2PS 008 645-621



LED-Seitenmarkierungsleuchte

Spannung	24 V
Anschluss	AMP JPT-Stecker
Breite	110 mm
Höhe	50 mm
Tiefe	18 mm
Farbe	gelb

Bestell-Nr.	Vergleichs-Nr.
6211 985 400	Vignal 198540



LED-Seitenmarkierungsleuchte

Ausführung	mit Rückstrahler
Spannung	24 V
Anschluss	AMP-Stecker
Breite	110 mm
Höhe	50 mm
Tiefe	18 mm
Typ	Einbau
Farbe	gelb

zugelassen für Fahrzeuge nach GGVS/ADR

Bestell-Nr.	Vergleichs-Nr.
6211 985 200	Vignal 198520



LED-Seitenmarkierungsleuchte

Ausführung	mit Rückstrahler
Einbauseite	links/rechts
Spannung	9-33 V
Breite	130 mm
Höhe	32 mm
Tiefe	15 mm
Lochabstand	116 mm
Typ	Anbau, senkrecht/waagerecht
Farbe	gelb

Bestell-Nr.
1040 000 019



LED-Seitenmarkierungsleuchte

Ausführung	mit Rückstrahler
Spannung	24 V
Breite	130 mm
Höhe	32 mm
Farbe	gelb

Bestell-Nr.	Vergleichs-Nr.
0008 645 897	HELLA 2PS 008 645-897



LED-Seitenmarkierungsleuchte

Ausführung	mit Rückstrahler
Einbauseite	links/rechts
Spannung	24 V
Anschluss	AMP Superseal
Breite	130 mm
Höhe	32 mm
Lochabstand	116 mm
Typ	Anbau, waagerecht
Farbe	gelb

Bestell-Nr.	Vergleichs-Nr.
0008 645 891	HELLA 2PS 008 645-891

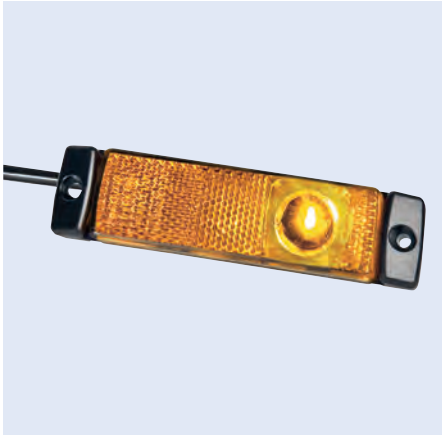

LED-Seitenmarkierungsleuchte

Einbauseite	links/rechts
Spannung	24 V
Breite	96 mm
Höhe	20 mm
Tiefe	6,4 mm
Lochabstand	86 mm
Farbe	gelb

Bestell-Nr.
1040 000 039



Seitenmarkierungsleuchte

Ausführung	mit Rückstrahler
Einbauseite	links/rechts
Lampenart	C5W
Spannung	24 V
Breite	120 mm
Höhe	58 mm
Tiefe	32 mm
Typ	Anbau, senkrecht/waagerecht
Farbe	gelb

Bestell-Nr.	Vergleichs-Nr.
0002 727 001	HELLA 2PS 002 727-001

Zubehör

Beschreibung	Bestell-Nr.	Vergleichs-Nr.
Lichtscheibe	**0114 401 001**	HELLA 9EL 114 401-001



Seitenmarkierungsleuchte



Ausführung	mit Rückstrahler
Einbauseite	links/rechts
Lampenart	W3W
Spannung	24 V
Breite	126 mm
Höhe	38 mm
Typ	Einbau, senkrecht/waagerecht
Farbe	gelb

zugelassen für Fahrzeuge nach GGVS/ADR

Bestell-Nr.	Vergleichs-Nr.
0962 964 011	HELLA 2PS 962 964-012

Seitenmarkierungsleuchte

P200



Ausführung	mit gerader Lampenfassung und Gummitülle
Einbauseite	links/rechts
Spannung	24 V
Breite	100 mm
Höhe	44 mm
Tiefe	6 mm
Farbe	gelb

Bestell-Nr.
9500 023 910

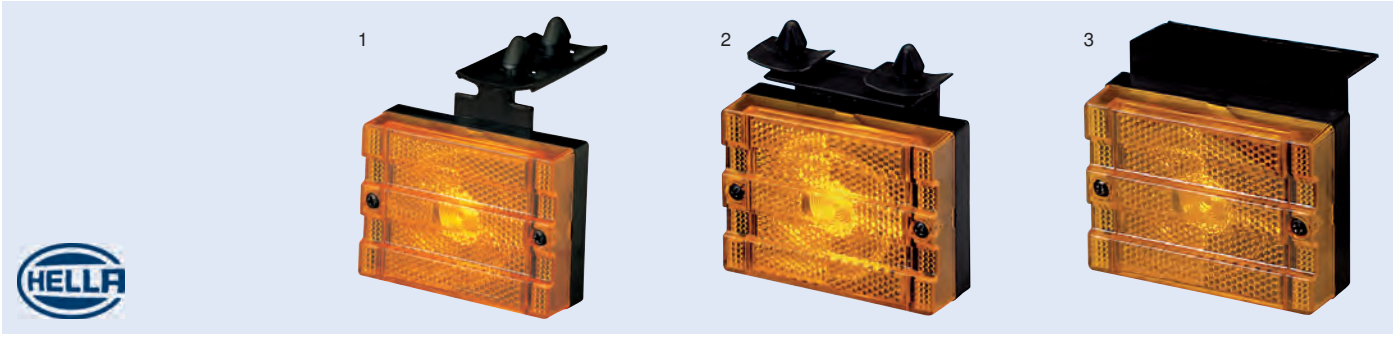

Seitenmarkierungsleuchte

Einbauseite	links/rechts
Lampenart	C5W
Spannung	24 V
Breite	92 mm
Höhe	66 mm
Tiefe	30,4 mm
Typ	Anbau, waagerecht
Farbe	gelb

Lieferumfang
mit Glühlampe

Ausführung	Abb.	Bestell-Nr.	Vergleichs-Nr.
mit Rückstrahler und Klipswinkel 90° längs hinten	1	**9280 332 789**	HELLA 2PS 340 000-021
mit Rückstrahler und Klipswinkel 90° quer vorne	2	**8319 223 180**	HELLA 2PS 340 000-011
mit Rückstrahler und Halter 90° nach hinten	3	**0340 000 041**	HELLA 2PS 340 000-041

Seitenmarkierungsleuchte

Ausführung	mit Rückstrahler
Einbauseite	links/rechts
Lampenart	T4W
Spannung	12/24 V
Breite	116 mm
Höhe	73 mm
Tiefe	38 mm
Typ	Anbau, waagerecht
Farbe	gelb

zugelassen für Fahrzeuge nach GGVS/ADR

Bestell-Nr.	Vergleichs-Nr.
0003 748 161	HELLA 2PS 003 748-161



Zubehör

Beschreibung	Bestell-Nr.	Vergleichs-Nr.
Lichtscheibe	**0147 910 001**	HELLA 9EL 147 910-001

Seitenmarkierungsleuchte

Ausführung	mit Rückstrahler und Schutzgehäuse, mit Befestigungswinkel
Einbauseite	links/rechts
Spannung	24 V
Anschluss	Bajonettverschluss mit Winkeltülle
Breite	95 mm
Höhe	30 mm
Tiefe	56 mm
Farbe	gelb

Lieferumfang
mit Glühlampe

zugelassen für Fahrzeuge nach GGVS/ADR

Bestell-Nr.
9500 960 000



Seitenmarkierungsleuchte

flexibler Pendelhalter 90°, Dichtungsgummi zwischen Lichtscheibe und Gehäuse

Ausführung	mit Rückstrahler
Lampenart	T4W
Spannung	12/24 V
Anschluss	PG-Verschraubung
Breite	110 mm
Höhe	55 mm
Tiefe	34 mm
Typ	Anbau
Farbe	gelb

Bestell-Nr.	Vergleichs-Nr.
6211 940 300	Vignal 194030



Hinterer Fahrtrichtungsanzeiger (Blinkleuchte)

ECE-R48 § 6.5 und ECE-R6

Anbringung	
ECE-R48 § 6.5.1	Vorgeschrieben für alle Kraftfahrzeug-Klassen. Kategorie 2a oder 2b.
Anzahl	
ECE-R48 § 6.5.3	2 Stück, zusätzliche 2 sind optional möglich für M2-, M3-, N2- und N3-Fahrzeuge
Farbe	
ECE-R48 § 5.15	Gelb
Anbaubreite	
ECE-R48 § 6.5.4.1	Max. 400 mm vom äußersten Punkt der Fahrzeugbreite. Dies gilt nicht für die zusätzlichen Blinkleuchten. Min. 600 mm zwischen beiden Blinkleuchten, jedoch min. 400 mm bei Fahrzeugbreiten < 1.300 mm.
Anbauhöhe	
ECE-R48 § 6.5.4.2	min. 350 mm, max. 1.500 mm (Ausnahme: 2.100 mm nur, wenn die Fahrzeuggeometrie einen Anbau unter 1.500 mm nicht ermöglicht und wenn keine zusätzlichen Blinkleuchten angebaut sind), Anbauhöhe der zusätzlichen Blinkleuchten: min. 600 mm oberhalb der vorgeschriebenen Blinkleuchten
Geometrischer Sichtwinkel	
ECE-R48 § 6.5.5	Horizontal 45°, innen bis 80°, außen. 45° (außen bei M1- und N1-Fahrzeugen, wenn das Seitenmarkierungslicht mit blinkt). Vertikal ± 15°, jedoch bei Anbauhöhe < 750 mm auch 5° nach unten. Optionale Blinkleuchten mit einer Anbauhöhe von 2.100 mm auch 5° nach oben.
Elektrische Schaltung	
ECE-R48 § 6.5.7	Das Aufleuchten muss unabhängig von anderen Leuchten erfolgen (außer anderen Blinkleuchten). Alle Blinkleuchten sind auf der gleichen Fahrzeugseite durch dieselbe Betätigungseinrichtung zum Aufleuchten und Erlöschen zu bringen. Sie müssen synchron blinken.
Einschaltkontrolle	
ECE-R48 § 6.5.8	vorgeschrieben
Sonstige Vorschriften	
ECE-R48 § 6.5.9	Anbringung von 2 zusätzlichen Blinkleuchten an allen Fahrzeugen der Klassen M2, M3, N2 und N3 erlaubt.

ECE-R6 § 6.1
Kategorie 2a (gleichbleibend) = Lichtstärke min. 50 cd, Einzelleuchte max. 500 cd, Typ „D"-Leuchte max. 250 cd
Kategorie 2b (variabel) = Lichtstärke min. 50 cd, Einzelleuchte max. 1.000 cd, Typ „D"-Leuchte max. 500 cd

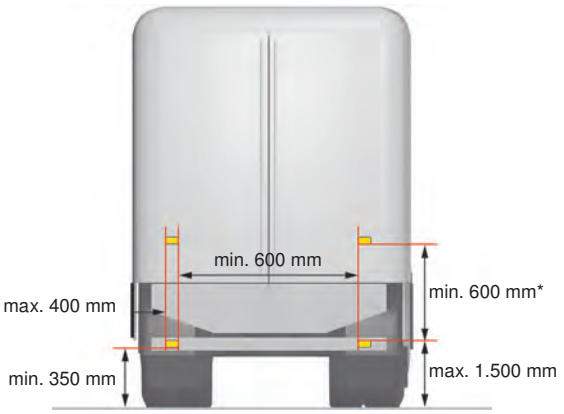

*oberhalb der vorgeschriebenen Blinkleuchten

LED-Blinkleuchte
mit 12 LEDs

Einbauseite	links/rechts
Spannung	24 V
∅	83 mm
Tiefe	40 mm
Kabellänge	2500 mm
Typ	Einbau
Farbe	gelb

Bestell-Nr.	Vergleichs-Nr.
9260 001 303	HELLA 2BA 959 011-301



LED-Blinkleuchte
mit 24 LEDs

Einbauseite	links/rechts
Spannung	12/24 V
∅	122,5 mm
Tiefe	52,5 mm
Kabellänge	500 mm
Typ	Anbau/Einbau
Lichtfarbe	gelb
Lichtscheibenfarbe	klar

Bestell-Nr.	Vergleichs-Nr.
0344 200 031	HELLA 2BA 344 200-031



LED-Blinkleuchte
mit 24 LEDs

Einbauseite	links/rechts
Spannung	12 V
∅	122,4 mm
Tiefe	46,6 mm
Kabellänge	500 mm
Typ	Einbau
Lichtfarbe	gelb
Lichtscheibenfarbe	klar

zugelassen für Fahrzeuge nach GGVS/ADR

Bestell-Nr.	Vergleichs-Nr.
0344 200 241	HELLA 2BA 344 200-241



LED-Blinkleuchte
mit 24 LEDs

Einbauseite	links/rechts
Spannung	12/24 V
Breite	177 mm
Höhe	100 mm
Tiefe	31 mm
Kabellänge	2500 mm
Typ	Anbau
Lichtfarbe	gelb
Lichtscheibenfarbe	klar

zugelassen für Fahrzeuge nach GGVS/ADR



Befestigung	Bestell-Nr.	Vergleichs-Nr.
waagerecht	**0980 607 201**	HELLA 2BA 980 607-201
senkrecht	**0980 607 701**	HELLA 2BA 980 607-701

LED-Vorschaltgerät

Spannung 24 V

Lieferumfang
mit Flachsteckhülsen

Zur Umrüstung auf LED-Blinkleuchten zwingend erforderlich. Dies dient der gesetzlich geforderten Blinkleuchten-Ausfallerkennung (nach ECE-Regelung).

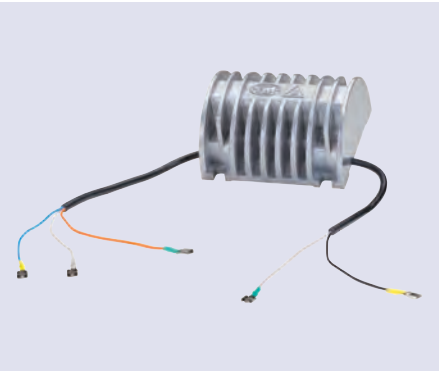

Bestell-Nr.	Vergleichs-Nr.
0009 552 011	HELLA 5DS 009 552-011

LED-Steuergerät
für LED-Blinklicht

Spannung	18-32 V
Nennstrom	1,5 A
Polanzahl	5
Schutzart	IP54

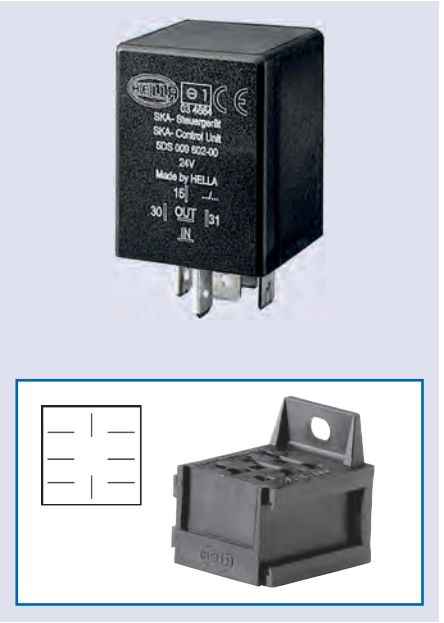

Bestell-Nr.	Vergleichs-Nr.
0009 602 001	HELLA 5DS 009 602-001

Zubehör

Beschreibung	Bestell-Nr.	Vergleichs-Nr.
Gehäuse für Relais, 9-polig, 12/24 V, zur Aufnahme von Flachsteckhülsen von 2,8/6,3 mm	**0003 526 001**	HELLA 8JA 003 526-001

Heckleuchten

ECE-R48 § 6.10 und ECE-R7

Anbringung	
ECE-R48 § 6.10.1	Vorgeschrieben für alle Anhänger. Kategorie R, R1 oder R2.
Anzahl	
ECE-R48 § 6.10.2	2 Stück, 2 zusätzliche möglich an 0_2-, 0_3- und 0_4-Fahrzeugen, wenn keine Umrissleuchten montiert sind.
Farbe	
ECE-R48 § 5.15	Rot
Anbaubreite	
ECE-R48 § 6.10.4.1	Max. 400 mm vom äußersten Punkt der Fahrzeugbreite. Dies gilt nicht für die zusätzlichen Schlussleuchten. Min. 600 mm zwischen beiden Schlussleuchten, jedoch min. 400 mm bei Fahrzeugbreiten < 1.300 mm.
Anbauhöhe	
ECE-R48 § 6.10.4.2	Min. 350 mm, max. 1.500 mm (Ausnahme: 2.100 mm nur, wenn die Fahrzeuggeometrie einen Anbau unter 1.500 mm nicht ermöglicht und wenn keine 2 zusätzlichen Schlussleuchten angebaut sind), Anbauhöhe der zusätzlichen Schlussleuchten: Min. 600 mm oberhalb der vorgeschriebenen Schlussleuchten.
Geometrischer Sichtwinkel	
ECE-R48 § 6.10.5	Horizontal 45° innen bis 80° außen. Vertikal ± 15°, jedoch bei Anbauhöhe < 750 mm auch 5° nach unten. Optional mit einer Anbauhöhe von 2.100 mm auch 5° nach oben.
Elektrische Schaltung	
ECE-R48 § 6.10.7	Muss so ausgelegt sein, dass die Begrenzungs-, Schluss-, Seitenmarkierungs- und die Kennzeichenleuchten nur gleichzeitig ein- und ausgeschaltet werden können.
Einschaltkontrolle	
ECE-R48 § 6.10.8	Vorgeschrieben. Sie muss mit der Kontrolleinrichtung für die vorderen Begrenzungsleuchten kombiniert sein.
Sonstige Vorschriften	
ECE-R48 § 6.10.9	Außer wenn Umrissleuchten angebracht sind, können 2 zusätzliche Begrenzungs- und Schlussleuchten bei allen Anhängern der Klassen O_2, O_3, O_4 angebracht sein.

ECE-R7 § 6.1
Kategorie R, R1 (gleichbleibend) = Lichtstärke min. 4 cd, Einzelleuchte max. 17 cd,
Typ „D“-Leuchte max. 8,5 cd
Kategorie R2 (variabel) = Lichtstärke min. 4 cd, Einzelleuchte max. 42 cd,
Typ „D“-Leuchte max. 21 cd

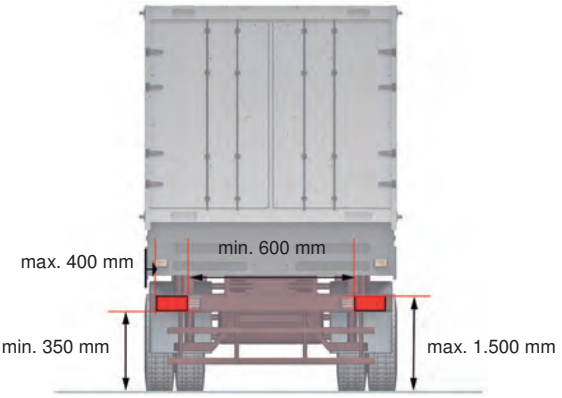

LED-Heckleuchte

Ausführung mit Brems- und Schlusslicht
Spannung 24 V
∅ 83 mm
Tiefe 21/40 mm
Kabellänge 2500 mm
Typ Einbau
Farbe rot

zugelassen für Fahrzeuge nach GGVS/ADR

Bestell-Nr.	Vergleichs-Nr.
9260 001 219	HELLA 2SB 959 010-301

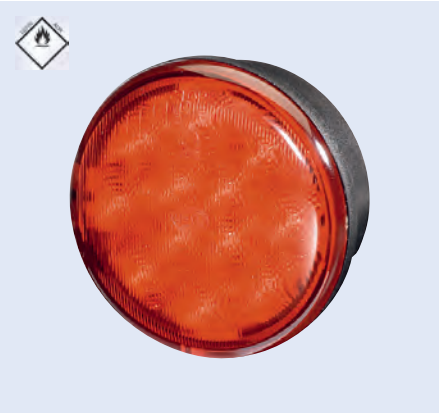

LED-Heckleuchte
mit 24 LEDs

Ausführung mit Brems- und Schlusslicht
Spannung 12/24 V
∅ 122,4 mm
Tiefe 46,5 mm
Kabellänge 500 mm
Typ Anbau/Einbau
Farbe rot

zugelassen für Fahrzeuge nach GGVS/ADR

Bestell-Nr.	Vergleichs-Nr.
0344 200 081	HELLA 2SB 344 200-081



LED-Heckleuchte
Euro LED

Ausführung mit Brems- und Schlusslicht
Lampenart P21W
Spannung 9-33 V
∅ 130 mm
Höhe 30 mm
Tiefe 30 mm
Kabellänge 2500 mm
Typ Anbau
Farbe rot

Bestell-Nr.	Vergleichs-Nr.
0959 821 601	HELLA 2SB 959 821-601



LED-Heckleuchte

Ausführung mit Blink-, Brems- und Schlusslicht, Dreieckrückstrahler
Spannung 9-33 V
∅ 148 mm
Typ Anbau
Farbe rot/gelb

Bestell-Nr.
1040 020 000

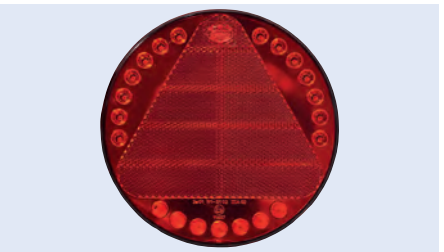

LED-Heckleuchte
mit 24 LEDs

Ausführung	mit Brems- und Schlusslicht
Spannung	24 V
∅	122,4 mm
Tiefe	46,6 mm
Kabellänge	500 mm
Typ	Einbau

zugelassen für Fahrzeuge nach GGVS/ADR



Abbildung entspricht 0344 200 321

Lichtscheibenfarbe	Bestell-Nr.	Vergleichs-Nr.
klar	**0344 200 321**	HELLA 2SB 344 200-321
rot	**0344 200 331**	HELLA 2SB 344 200-331

LED-Heckleuchte
mit 24 LEDs

Ausführung	mit Blink-, Brems- und Schlusslicht
Spannung	12/24 V
∅	122,4 mm
Tiefe	52,5 mm
Kabellänge	500 mm
Typ	Anbau/Einbau
Lichtfarbe	rot/gelb

zugelassen für Fahrzeuge nach GGVS/ADR



Abbildung entspricht 9260 001 390

Beschreibung	Lichtscheibenfarbe	Bestell-Nr.	Vergleichs-Nr.
mit Impuls für Blinkleuchtenausfallkontrolle	klar	**9260 001 390**	HELLA 2SD 344 200-001
mit Impuls für Blinkleuchtenausfallkontrolle	rot/klar	**9264 200 071**	HELLA 2SD 344 200-071
ohne Impuls für Blinkleuchtenausfallkontrolle	rot/klar	**0344 200 311**	HELLA 2SD 344 200-311

LED-Heckleuchte
mit 9 roten LEDs, 21 weißen LEDs

Ausführung	mit Nebelschluss- und Rückfahrlicht
Spannung	24 V
∅	122,5 mm
Tiefe	52,5 mm
Kabellänge	500 mm
Typ	Anbau
Lichtfarbe	rot/klar
Lichtscheibenfarbe	klar

zugelassen für Fahrzeuge nach GGVS/ADR
EMV Zulassung



Bestell-Nr.	Vergleichs-Nr.
0344 169 461	HELLA 2NR 344 169-461

LED-Heckleuchte

Ausführung	mit Nebelschluss- und Rückfahrlicht
Anschluss	6,3 mm Flachsteckhülsen
∅	140 mm
Tiefe	82 mm
Farbe	rot/klar

Bestell-Nr.	Vergleichs-Nr.
0013 155 221	HELLA 2NR 013 155-221



LED-Heckleuchte

Anschluss	6,3 mm Flachsteckhülsen
∅	140 mm
Tiefe	82 mm
Lichtfarbe	rot/gelb
Lichtscheibenfarbe	rot/klar

Ausführung	Bestell-Nr.	Vergleichs-Nr.
mit Brems- und Schlusslicht	**0013 155 031**	HELLA 2SD 013 155-031
mit Blink-, Brems- und Schlusslicht	**0013 155 111**	HELLA 2SD 013 155-111



LED-Heckleuchte

Ausführung	mit Nebelschluss- und Rückfahrlicht
Spannung	9-33 V
Farbe	rot/klar

Bestell-Nr.
9890 000 007



LED-Heckleuchte

mit 16 LEDs, mit Impuls für Blinkleuchtenausfallkontrolle

Ausführung	mit Blink-, Brems- und Schlusslicht
Spannung	24 V
∅	83 mm
Tiefe	21/40 mm
Kabellänge	2500 mm
Typ	Einbau
Farbe	rot/gelb

zugelassen für Fahrzeuge nach GGVS/ADR

Bestell-Nr.	Vergleichs-Nr.
0959 010 401	HELLA 2SD 959 010-401



LED-Heckleuchte
mit 20 LEDs

Ausführung	mit Blink-, Brems- und Schlusslicht
Einbauseite	links/rechts
Spannung	9-33 V
∅	140 mm
Tiefe	72 mm
Bolzenabstand	45 mm
Farbe	rot/gelb

Bestell-Nr.
9500 993 145

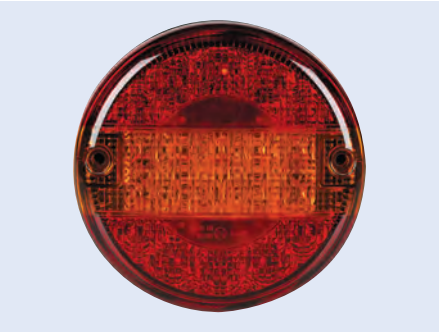

HELLA

LED-Heckleuchte

Ausführung	mit Blink-, Brems- und Schlusslicht
Spannung	9-32 V
∅	140 mm
Tiefe	84,4 mm
Bolzenabstand	45 mm
Typ	Anbau
Farbe	rot/gelb

zugelassen für Fahrzeuge nach GGVS/ADR

Bestell-Nr.	Vergleichs-Nr.
9260 001 461	HELLA 2SD 344 100-101

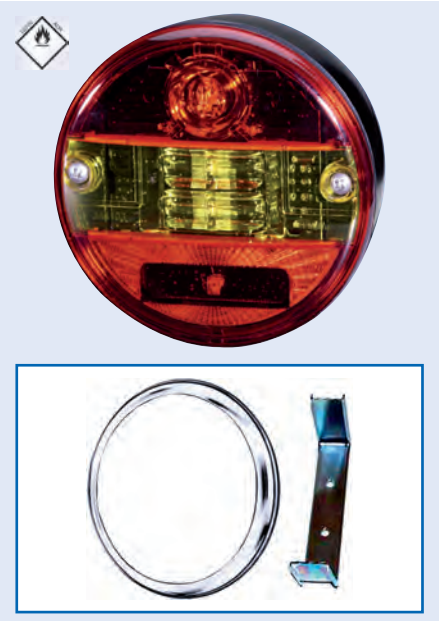

Zubehör

Beschreibung	Bestell-Nr.	Vergleichs-Nr.
Einbausatz	**0997 909 801**	HELLA 9XD 997 909-801

LED-Heckleuchte

Ausführung	mit Blink-, Brems- und Standlicht
Spannung	9-33 V
∅	140 mm
Höhe	71,5 mm
Farbe	rot/gelb

Bestell-Nr.
8080 801 800

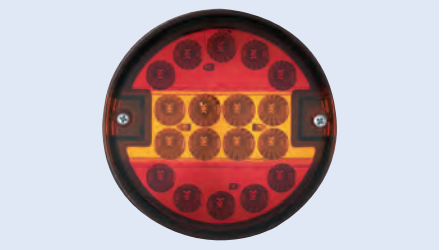

LED-Heckleuchte

Ausführung	mit Blink-, Brems- und Standlicht
Spannung	9-33 V
∅	140 mm
Höhe	71,5 mm
Lichtfarbe	rot/gelb
Lichtscheibenfarbe	klar

Bestell-Nr.
8080 801 807



LED-Heckleuchte

Ausführung	mit Schlusslicht und Rückstrahler
Spannung	24 V
Breite	111 mm
Höhe	51 mm
Tiefe	21 mm
Kabellänge	5000 mm
Typ	Anbau
Farbe	rot

zugelassen für Fahrzeuge nach GGVS/ADR

Bestell-Nr.	Vergleichs-Nr.
0345 600 311	HELLA 2TM 345 600-311



LED-Heckleuchte

DuraLED, mit 24 LEDs

Ausführung	mit Brems- und Schlusslicht
Spannung	12/24 V
Befestigung	horizontal
Breite	177 mm
Höhe	100 mm
Tiefe	31 mm
Kabellänge	2500 mm
Lichtfarbe	rot
Lichtscheibenfarbe	klar

zugelassen für Fahrzeuge nach GGVS/ADR

Typ	Bestell-Nr.	Vergleichs-Nr.
Anbau, waagerecht	**0980 606 201**	HELLA 2SB 980 606-201
Anbau, senkrecht	**0980 606 701**	HELLA 2SB 980 606-701



LED-Heckleuchte

DuraLED Combi

Spannung 12/24 V
Breite 222 mm
Höhe 96 mm
Lichtscheibenfarbe klar

zugelassen für Fahrzeuge nach GGVS/ADR
EMV Zulassung

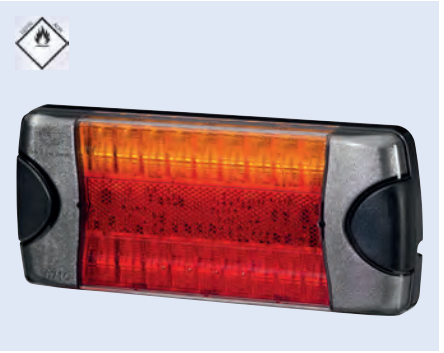

Abbildung entspricht 0980 710 061

Ausführung	Beschreibung	Tiefe	Typ	Lichtfarbe	Bestell-Nr.	Vergleichs-Nr.
mit Blink-, Brems- und Schlusslicht, Rückstrahler	mit 16 LEDs, ohne Impuls für Blinkleuchtenausfallkontrolle	22 mm	Anbau, waagerecht	rot/gelb	**0980 710 061**	HELLA 2VA 980 710-061
mit Blink-, Brems- und Schlusslicht	mit 30 LEDs, mit Impuls für Blinkleuchtenausfallkontrolle	34 mm	Anbau, senkrecht/waagerecht	rot/gelb	**0959 050 401**	HELLA 2SD 980 613-211
mit Blink-, Brems- und Schlusslicht	mit 30 LEDs, mit Impuls für Blinkleuchtenausfallkontrolle	34 mm		gelb/rot	**0980 602 211**	HELLA 2SD 980 602-211
mit Blink-, Brems-, Rückfahr- und Schlusslicht	mit 30 LEDs, mit Verpolungsschutz	22 mm	Anbau, waagerecht	gelb/rot/klar	**0980 613 501**	HELLA 2SK 980 613-501
mit Blink-, Brems-, Rückfahr- und Schlusslicht	mit 30 LEDs, ohne Verpolungsschutz	22 mm	Anbau, waagerecht	gelb/rot/klar	**0980 603 503**	HELLA 2SK 980 603-503

LED-Heckleuchte

Einbauseite links/rechts
Spannung 12/24 V
Breite 96 mm
Höhe 80 mm
Tiefe 26 mm
Kabellänge 500 mm
Farbe rot/klar

EMV Zulassung



Ausführung	Beschreibung	Typ	Bestell-Nr.	Vergleichs-Nr.
mit Blink-, Brems- und Schlusslicht, Rückstrahler		Anbau, senkrecht/waagerecht	**0980 720 001**	HELLA 2VA 980 720-001
mit Blink-, Brems-, Kennzeichen- und Schlusslicht, Rückstrahler	Blinker oben	Anbau, waagerecht	**0980 720 401**	HELLA 2VB 980 720-401
mit Blink-, Brems-, Kennzeichen- und Schlusslicht, Rückstrahler	Blinker unten	Anbau, waagerecht	**0980 720 501**	HELLA 2VB 980 720-501

LED-Heckleuchte

mit Impuls für Blinkleuchtenausfallkontrolle

Ausführung	mit Blink-, Brems-, Rückfahr- und Schlusslicht, Dreieckrückstrahler
Anschluss	mit 5-adriger Leitung und 6,3 mm Flachsteckhülse
Spannung	24 V
Befestigung	2 x M6 x 28 mm
Breite	403,2 mm
Höhe	145 mm
Tiefe	33,5 mm
Bolzenabstand	152 mm
Typ	Anbau
Lichtfarbe	rot/klar/gelb
Lichtscheibenfarbe	rot/klar

zugelassen für Fahrzeuge nach GGVS/ADR



Einbauseite	Kabellänge	Bestell-Nr.	Vergleichs-Nr.
links	1500 mm	**9260 001 579**	HELLA 2VP 340 950-031
rechts	2500 mm	**9260 001 581**	HELLA 2VP 340 950-041

LED-Heckleuchte

COLUNA, mit Impuls für Blinkleuchtenausfallkontrolle

Ausführung	mit Blink-, Brems-, Nebelschluss-, Rückfahr- und Schlusslicht, Dreieckrückstrahler
Anschluss	mit 6,3 mm Flachsteckhülsen
Spannung	24 V
Länge	300 mm
Breite	130 mm
Höhe	40 mm
Kabellänge	3000 mm
Typ	Anbau
Lichtfarbe	rot/klar/gelb
Lichtscheibenfarbe	rot/klar

zugelassen für Fahrzeuge nach GGVS/ADR



Einbauseite	Bestell-Nr.	Vergleichs-Nr.
links	**0345 900 131**	HELLA 2VP 345 900-131
rechts	**0345 900 141**	HELLA 2VP 345 900-141

LED-Heckleuchte

COLUNA, mit Impuls für Blinkleuchtenausfallkontrolle

Ausführung	mit Blink-, Brems-, Nebelschluss-, Rückfahr- und Schlusslicht, Dreieckrückstrahler
Anschluss	DIN Bajonet-AMP, 7-polig
Spannung	24 V
Länge	300 mm
Breite	130 mm
Höhe	40 mm
Kabellänge	1000 mm
Typ	Anbau
Lichtfarbe	rot/klar/gelb
Lichtscheibenfarbe	rot/klar

zugelassen für Fahrzeuge nach GGVS/ADR



Einbauseite	Bestell-Nr.	Vergleichs-Nr.
links	**0345 900 091**	HELLA 2VP 345 900-091
rechts	**0345 900 101**	HELLA 2VP 345 900-101

LED-Heckleuchte

Ausführung	mit Blink-, Brems-, Nebelschluss-, Rückfahr- und Schlusslicht, Dreieckrückstrahler
Spannung	12/24 V
Typ	Anbau, waagerecht
Lichtfarbe	rot/klar/gelb
Lichtscheibenfarbe	rot/klar



Einbauseite	Bestell-Nr.
links	**8000 580 105**
rechts	**8000 580 104**

LED-Heckleuchte

Ausführung	mit Blink-, Brems-, Nebelschluss-, Rückfahr-, Seitenmarkierungs- und Schlusslicht, Dreieckrückstrahler und Gummiarmleuchte
Spannung	10-30 V
Anschluss	AMP (Rundstecker)
Breite	390 mm
Höhe	130 mm
Tiefe	85 mm
Bolzenabstand	152 mm
Typ	Anbau
Lichtfarbe	rot/weiß/gelb
Lichtscheibenfarbe	rot/weiß



Einbauseite	Bestell-Nr.
links	**1340 104 002**
rechts	**1040 000 620**

Zubehör

Beschreibung	Bestell-Nr.
Lichtscheibe, links	**9899 190 213**
Lichtscheibe, rechts	**9899 190 206**

LED-Heckleuchte

LC8 LED, mit Impuls für Blinkleuchtenausfallkontrolle

Ausführung	mit Blink, Brems-, Nebelschluss-, Seitenmarkierungs-, Schluss- und Rückfahrlicht, Dreieckrückstrahler
Spannung	12/24 V
Anschluss	AMP 1.5 (Rundstecker), hinten
Breite	400 mm
Höhe	160 mm
Tiefe	85 mm
Bolzenabstand	152 mm
Typ	Anbau
Lichtfarbe	rot/klar/gelb
Lichtscheibenfarbe	rot/klar

zugelassen für Fahrzeuge nach ADR



Einbauseite	Bestell-Nr.	Vergleichs-Nr.
links	**3900 157 040**	Vignal 157040
rechts	**3900 157 050**	Vignal 157050

Zubehör

Beschreibung	Bestell-Nr.	Vergleichs-Nr.
Lichtscheibe, links/rechts	**3900 057 000**	Vignal 057000
Vorschaltgerät, RSC-Stecker	**3900 013 234**	Vignal D13234

LED-Heckleuchte

LC12T, mit Impuls für Blinkleuchtenausfallkontrolle

Ausführung	mit Blink-, Brems-, Nebelschluss-, Rückfahr- und Schlusslicht, Dreieckrückstrahler
Spannung	12/24 V
Anschluss	AMP (Rundstecker) hinten, 7-polig, 4 x 2-polige Superseal Anschlüsse
Breite	350 mm
Höhe	130 mm
Tiefe	40 mm
Bolzenabstand	152 mm
Typ	Anbau, waagerecht
Lichtfarbe	rot/klar/gelb
Lichtscheibenfarbe	rot/klar



Einbauseite	Bestell-Nr.	Vergleichs-Nr.
links	**3900 161 000**	Vignal 161000
rechts	**3900 161 010**	Vignal 161010

LED-Heckleuchte

blackface-Optik

Spannung	24 V
Anschluss	AMP (Rundstecker), 7-polig
Breite	465 mm
Höhe	130 mm
Tiefe	84 mm
Bolzenabstand	152 mm
Typ	Anbau
Farbe	rot/klar/gelb

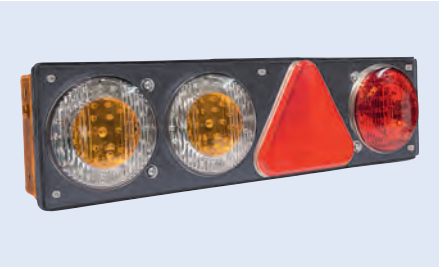

Ausführung	Einbauseite	Bestell-Nr.
mit Blink-, Brems-, Nebelschluss-, Schluss- und Seitenmarkierungslicht, Dreieckrückstrahler	links	**1040 000 421**
mit Blink-, Brems-, Rückfahr-, Schluss- und Seitenmarkierungslicht, Dreieckrückstrahler	rechts	**1040 000 422**

LED-Heckleuchte

Spannung	10-30 V
Anschluss	AMP (Rundstecker), 7-polig, seitlich
Breite	440 mm
Höhe	144 mm
Tiefe	76 mm
Bolzenabstand	152 mm
Lichtfarbe	rot/klar/gelb



Ausführung	Einbauseite	Lichtscheibenfarbe	Bestell-Nr.
mit Blink-, Brems-, Nebelschluss-, Schluss- und Seitenmarkierungslicht, Dreieckrückstrahler	links	klar	**1040 000 425**
mit Blink-, Brems-, Rückfahr-, Schluss- und Seitenmarkierungslicht, Dreieckrückstrahler	rechts	klar	**1040 000 426**
mit Blink-, Brems-, Nebelschluss-, Schluss- und Seitenmarkierungslicht	links	rot/klar/gelb	**1040 000 435**
mit Blink-, Brems-, Rückfahr-, Schluss- und Seitenmarkierungslicht	rechts	rot/klar/gelb	**1040 000 436**

LED-Heckleuchte

Spannung	10-30 V
Anschluss	AMP (Rundstecker), 7-polig
Breite	434/599 mm
Höhe	130 mm
Tiefe	57 mm
Bolzenabstand	152 mm
Polanzahl	7
Typ	Anbau
Lichtfarbe	rot/klar/gelb
Lichtscheibenfarbe	klar

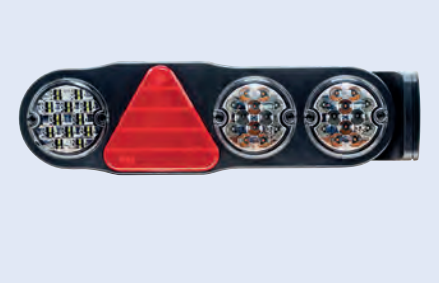

Ausführung	Einbauseite	Bestell-Nr.
mit Blink-, Brems-, Nebelschluss- und Schlusslicht, Dreieckrückstrahler	links	**1040 000 419**
mit Blink-, Brems-, Rückfahr- und Schlusslicht, Dreieckrückstrahler	rechts	**1040 000 418**
mit Blink-, Brems-, Nebelschluss- und Schlusslicht, Dreieckrückstrahler und Gummiarmleuchte	links	**9892 103 630**
mit Blink-, Brems-, Rückfahr- und Schlusslicht, Dreieckrückstrahler und Gummiarmleuchte	rechts	**9892 102 630**

Heckleuchte

Einbauort	oben
Einbauseite	links/rechts
Lampenart	C5W
Spannung	12/24 V
Anschluss	Kabeldurchführung
Befestigung	2 x M5
∅	80 mm
Tiefe	41 mm
Bolzenabstand	45 mm
Typ	Anbau
Farbe	rot



Abbildung entspricht 0001 259 751

Ausführung	Bestell-Nr.	Vergleichs-Nr.
mit Schlusslicht	**0001 259 751**	HELLA 2SA 001 259-751
mit Schluss- und Kennzeichenlicht	**0001 259 761**	HELLA 2TF 001 259-761

Heckleuchte

Ausführung	mit Blink-, Brems- und Schlusslicht
Einbauseite	links/rechts
Lampenart	P21W/R5W
Spannung	12/24 V
Anschluss	Kabeldurchführung Gummitülle
Befestigung	2 x M6
∅	140 mm
Tiefe	80 mm
Bolzenabstand	45 mm
Typ	Anbau, waagerecht
Farbe	rot/gelb

zugelassen für Fahrzeuge nach GGVS/ADR



Abbildung entspricht 0001 685 211

Lieferumfang	Bestell-Nr.	Vergleichs-Nr.
Lampenträger	**0001 685 211**	HELLA 2SD 001 685-211
Lampenträger mit Schwingungsdämfung	**0001 685 231**	HELLA 2SD 001 685-231

Zubehör

Beschreibung	Bestell-Nr.	Vergleichs-Nr.
Lichtscheibe	**0113 324 001**	HELLA 9EL 113 324-001

Heckleuchte

Ausführung	mit Schlusslicht
Einbauseite	links/rechts
Lampenart	C5W
Spannung	12/24 V
Anschluss	Kabeldurchführung
Befestigung	2 x M5
Breite	62 mm
Höhe	62 mm
Tiefe	40 mm
Typ	Anbau, senkrecht/waagerecht
Farbe	rot

Bestell-Nr.	Vergleichs-Nr.
0003 057 021	HELLA 2SA 003 057-021

Zubehör

Beschreibung	Bestell-Nr.	Vergleichs-Nr.
Lichtscheibe	**0117 330 011**	HELLA 9EL 117 330-011



Heckleuchte

Grundplatte aus schwarzem Kunststoff

Ausführung	mit Schlusslicht und Rückstrahler
Einbauseite	links/rechts
Lampenart	C5W
Spannung	12/24 V
Anschluss	Kabeldurchführung
Befestigung	2 x M5
Breite	62 mm
Höhe	62 mm
Tiefe	46 mm
Lochabstand	30 mm
Typ	Anbau, senkrecht/waagerecht
Farbe	rot

Bestell-Nr.	Vergleichs-Nr.
0003 057 031	HELLA 2TM 003 057-031



Heckleuchte

Grundplatte mit schwarzem Rand, bei Einsatz einer PG-Verschraubung muss die Grundplatte 0128 032 017 verwendet werden

Ausführung	mit Schlusslicht und Rückstrahler
Einbauseite	links/rechts
Lampenart	R5W
Spannung	12/24 V
Anschluss	Kabeldurchführung Gummitülle
Befestigung	wahlweise 10 Löcher, ∅ 5,5 mm
Breite	124 mm
Höhe	61,5 mm
Tiefe	43 mm
Typ	Anbau, senkrecht/waagerecht
Farbe	rot

zugelassen für Fahrzeuge nach GGVS/ADR, wenn der diagonal angeordnete 98er-Lochabstand verwendet wird

Bestell-Nr.	Vergleichs-Nr.
0004 361 021	HELLA 2TM 004 361-021



Heckleuchte

Ausführung	mit Schlusslicht und Rückstrahler
Einbauseite	links/rechts
Lampenart	T4W
Spannung	12/24 V
Anschluss	Kabeldurchführung
Befestigung	2 x 4,2 x 32 x 18 mm
Breite	115 mm
Höhe	45 mm
Tiefe	27 mm
Bolzenabstand	95 mm
Typ	Anbau, senkrecht/waagerecht
Farbe	rot

Lieferumfang
mit schwarzer Gummiunterlage



Bestell-Nr.	Vergleichs-Nr.
0003 748 011	HELLA 2TM 003 748-011

Heckleuchte

Lichtscheibe mit Schnellbefestigung

Ausführung	mit Blink-, Brems- und Schlusslicht
Lampenart	P21W/R10W
Spannung	12/24 V
Anschluss	Kabeldurchführung Gummitülle
Befestigung	2 Löcher M5
Breite	95 mm
Höhe	85 mm
Tiefe	54 mm
Typ	Anbau, senkrecht/waagerecht
Farbe	rot/gelb



Einbauseite	Bestell-Nr.	Vergleichs-Nr.
links	**0003 182 051**	HELLA 2SD 003 182-051
rechts	**0003 182 061**	HELLA 2SD 003 182-061

Zubehör

Beschreibung	Bestell-Nr.	Vergleichs-Nr.
Lichtscheibe, mit Kennzeichenlicht	**0118 613 001**	HELLA 9EL 118 613-001
Lichtscheibe, ohne Kennzeichenlicht	**0118 614 011**	HELLA 9EL 118 614-011

Heckleuchte

Ausführung	mit Blink-, Brems-, Schluss- und mit/ohne Kennzeichenlicht
Einbauseite	links/rechts
Lampenart	P21W/R10W
Spannung	12/24 V
Anschluss	Kabeldurchführung
Befestigung	2 x M8
Breite	108 mm
Höhe	106 mm
Tiefe	52 mm
Bolzenabstand	45 mm
Typ	Anbau
Farbe	rot/gelb



Bestell-Nr.
1040 000 415

Heckleuchte

Ausführung	mit Blink-, Brems-, Kennzeichen- und Schlusslicht
Einbauseite	links/rechts
Lampenart	P21W/R10W
Spannung	12/24 V
Anschluss	Kabeldurchführung Gummitülle
Befestigung	2 x M6
Breite	121 mm
Höhe	121 mm
Tiefe	56 mm
Bolzenabstand	45 mm
Typ	Anbau, waagerecht
Farbe	rot/gelb

Lieferumfang
mit Lampenträger



Bestell-Nr.	Vergleichs-Nr.
0002 578 311	HELLA 2SE 002 578-701

Zubehör

Beschreibung	Bestell-Nr.	Vergleichs-Nr.
Lichtscheibe	**0112 758 021**	HELLA 9EL 146 491-001

Heckleuchte

Gehäuse aus schwarzem Gummi

Ausführung	mit Blink-, Brems- und Schlusslicht
Einbauseite	links/rechts
Lampenart	P21W/R10W
Spannung	12/24 V
Anschluss	Kabeldurchführung
Befestigung	für Anbau: 2 x M8, für Einbau: 4 Löcher für Befestigungsschrauben
Breite	260 mm
Höhe	157 mm
Tiefe	75 mm
Typ	Anbau/Einbau, senkrecht/waagerecht
Farbe	rot/gelb

zugelassen für Fahrzeuge nach GGVS/ADR



Bestell-Nr.	Vergleichs-Nr.
0004 431 011	HELLA 2SD 004 431-011

Zubehör

Beschreibung	Bestell-Nr.	Vergleichs-Nr.
Lichtscheibe für Brems- und Schlussleuchte	**0119 544 101**	HELLA 9EL 119 544-101
Lichtscheibe für Blinkleuchte	**0119 544 021**	HELLA 9EL 119 544-021

Heckleuchte

Lichtscheibe mit Schnellbefestigung

Ausführung	mit Blink-, Brems- und Schlusslicht
Lampenart	P21W/R10W
Spannung	12/24 V
Anschluss	Kabeldurchführung
Befestigung	2 Löcher, ∅ 5,5 mm
Breite	170 mm
Höhe	75 mm
Tiefe	62 mm
Typ	Anbau, waagerecht
Farbe	rot/gelb

Lieferumfang
mit Dichtung



Einbauseite	Bestell-Nr.	Vergleichs-Nr.
links	**0002 582 011**	HELLA 2SD 002 582-011
rechts	**0002 582 021**	HELLA 2SD 002 582-021

Zubehör

Beschreibung	Bestell-Nr.	Vergleichs-Nr.
Lichtscheibe, links	**0112 743 001**	HELLA 9EL 112 743-001
Lichtscheibe, rechts	**0112 741 001**	HELLA 9EL 112 741-001

Heckleuchte

Lampenart	P21W/R10W
Spannung	12/24 V
Anschluss	Kabeldurchführung
Befestigung	2 x M8
Breite	282 mm
Höhe	105 mm
Tiefe	76 mm
Bolzenabstand	152 mm
Typ	Anbau, waagerecht
Farbe	rot/gelb

Lieferumfang
Lampenträger mit Schwingungsdämpfung, Dichtung
zugelassen für Fahrzeuge nach GGVS/ADR



Ausführung	Einbauseite	Bestell-Nr.	Vergleichs-Nr.
mit Blink-, Brems- und Schlusslicht	links	**0001 699 511**	HELLA 2SD 001 699-511
mit Blink-, Brems- und Schlusslicht	rechts	**0001 699 061**	HELLA 2SD 001 699-061
mit Blink-, Brems-, Schluss- und Kennzeichenlicht	links	**0001 699 071**	HELLA 2SE 001 699-071

Zubehör

Beschreibung	Bestell-Nr.	Vergleichs-Nr.
Lichtscheibe	**0109 139 001**	HELLA 9EL 109 139-001

Heckleuchte

Ausführung	mit Blink-, Brems- und Schlusslicht
Lampenart	P21W/R10W
Spannung	12/24 V
Anschluss	Kabeldurchführung
Befestigung	2 x M8
Breite	344 mm
Höhe	147 mm
Tiefe	72 mm
Bolzenabstand	152 mm
Typ	Anbau, senkrecht/waagerecht
Farbe	rot/gelb

Lieferumfang
mit Dichtung

zugelassen für Fahrzeuge nach GGVS/ADR



Einbauseite	Bestell-Nr.	Vergleichs-Nr.
links	**0003 167 011**	HELLA 2SD 003 167-011
rechts	**0003 167 021**	HELLA 2SD 003 167-021

Zubehör

Beschreibung	Bestell-Nr.	Vergleichs-Nr.
Lichtscheibe	**0147 747 001**	HELLA 9EL 147 747-001

Heckleuchte

Ausführung	mit Blink-, Brems- und Schlusslicht
Lampenart	P21W/R10W
Spannung	12/24 V
Anschluss	Kabeldurchführung Gummitülle
Befestigung	2 x B3,9 x 16
Breite	158 mm
Höhe	64 mm
Tiefe	51 mm
Bolzenabstand	98 mm
Typ	Anbau, waagerecht
Farbe	rot/gelb

Lieferumfang
ohne Dichtung und Glühlampe



Einbauseite	Bestell-Nr.	Vergleichs-Nr.
links	**0003 184 031**	HELLA 2SD 003 184-031
rechts	**0003 184 041**	HELLA 2SD 003 184-041

Zubehör

Beschreibung	Bestell-Nr.	Vergleichs-Nr.
Lichtscheibe, links	**0118 700 001**	HELLA 9EL 118 700-001
Lichtscheibe, rechts	**0118 701 001**	HELLA 9EL 118 701-001

Heckleuchte

Lampenart	P21W/R10W
Spannung	12/24 V
Anschluss	Kabeldurchführung Gummitülle
Befestigung	2 x M8
Breite	344 mm
Höhe	147 mm
Tiefe	70 mm
Bolzenabstand	152 mm
Typ	Anbau
Farbe	rot/gelb



Ausführung	Einbauseite	Bestell-Nr.
mit Blink-, Brems- und Schlusslicht	links/rechts	**8840 206 002**
mit Blink-, Brems-, Schluss- und Kennzeichenleuchte	links	**8840 206 003**

Zubehör

Beschreibung	Bestell-Nr.
Lichtscheibe	**8840 206 102**

Heckleuchte

Ausführung	mit Blink-, Brems-, Schluss- und Rückfahrlicht, Rückstrahler
Lampenart	P21W/R5W
Spannung	12/24 V
Anschluss	Kabeldurchführung
Befestigung	4 Löcher, ∅ 6 mm
Breite	210 mm
Höhe	108 mm
Tiefe	66 mm
Lochabstand	72/152 mm
Typ	Anbau, waagerecht
Farbe	rot/klar/gelb

Anwendungsbereich
Zugfahrzeuge

zugelassen für Anhänger, wenn eine EG-Teilbetriebserlaubnis für Beleuchtung vorliegt



Einbauseite	Bestell-Nr.	Vergleichs-Nr.
links	**0006 040 111**	HELLA 2VP 006 040-111
rechts	**0006 040 121**	HELLA 2VP 006 040-121

Zubehör

Beschreibung	Bestell-Nr.	Vergleichs-Nr.
Lichtscheibe, links	**0136 825 001**	HELLA 9EL 136 825-001
Lichtscheibe, rechts	**0136 825 011**	HELLA 9EL 136 825-011

Heckleuchte

Lampenart P21/5W, P21W
Spannung 12/24 V
Breite 256 mm
Höhe 144 mm
Tiefe 70 mm
Typ Anbau
Farbe rot/klar/gelb

zugelassen für Fahrzeuge nach GGVS/ADR

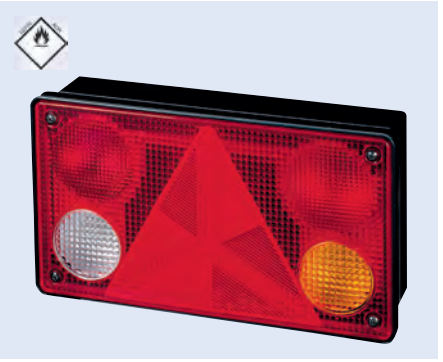

Ausführung	Einbauseite	Bestell-Nr.	Vergleichs-Nr.
mit Blink-, Brems-, Nebelschluss-, Rückfahr-, Rückstrahl- und Schlusslicht	links	**0340 400 151**	HELLA 2VP 340 400-151
mit Blink-, Brems-, Nebelschluss-, Rückfahr-, Rückstrahl- und Schlusslicht	rechts	**0340 400 141**	HELLA 2VP 340 400-141
mit Blink-, Brems-, Nebelschluss-, Rückfahr-, Schluss- und Seitenmarkierungslicht, mit Rückstrahler	links	**0340 400 131**	HELLA 2VP 340 400-131
mit Blink-, Brems-, Nebelschluss-, Rückfahr-, Schluss- und Seitenmarkierungslicht, mit Rückstrahler	rechts	**0340 400 121**	HELLA 2VP 340 400-121

Zubehör

Beschreibung	Bestell-Nr.	Vergleichs-Nr.
Lichtscheibe, links	**0340 203 011**	HELLA 9EL 340 203-011
Lichtscheibe, rechts	**0340 203 001**	HELLA 9EL 340 203-001

Heckleuchte

Ausführung mit Blink-, Brems-, Schluss-, Nebelschluss-, Rückfahr- und Seitenmarkierungslicht, Dreieckrückstrahler
Lampenart P21W, R5W, R10W, C5W
Spannung 24 V
Anschluss Kabel mit Stecker
Befestigung 2 x M8
Breite 440 mm
Höhe 148 mm
Tiefe 82 mm
Bolzenabstand 152 mm
Typ Anbau, waagerecht
Farbe rot/klar/gelb

Lieferumfang
mit Lampenträger, Schwingungsdämpfung, 24-V-Heavy Duty-Glühlampen, Doppelglühlampen-Bestückung im Schlusslichtfeld

zugelassen für Fahrzeuge nach GGVS/ADR



Einbauseite	Bestell-Nr.	Vergleichs-Nr.
links	**8840 250 011**	HELLA 2VP 340 450-151
rechts	**8840 250 012**	HELLA 2VP 340 450-141

Zubehör

Beschreibung	Bestell-Nr.	Vergleichs-Nr.
Lichtscheibe für Heckleuchte	**8840 250 112**	HELLA 9EL 340 208-021
Lichtscheibe für Seitenmarkierungsleuchte	**0146 838 001**	HELLA 9EL 146 838-001

Heckleuchte



Lampenart	P21W/R10W
Spannung	12/24 V
Anschluss	Kabeldurchführung
Befestigung	2 x M8
Breite	343 mm
Höhe	133 mm
Tiefe	75 mm
Bolzenabstand	152 mm
Farbe	rot/klar/gelb

zugelassen für Fahrzeuge nach GGVS/ADR

Ausführung	Einbauseite	Typ	Bestell-Nr.	Vergleichs-Nr.
mit Blink-, Brems-, Schluss-, Nebelschluss-, Rückfahr- und Kennzeichenlicht	links	Anbau, waagerecht	**0003 567 311**	HELLA 2SL 003 567-311
mit Blink-, Brems-, Schluss-, Nebelschluss- und Rückfahrlicht	links	Anbau, senkrecht/waagerecht	**0003 567 331**	HELLA 2SK 003 567-331
mit Blink-, Brems-, Schluss-, Nebelschluss- und Rückfahrlicht	rechts	Anbau, senkrecht/waagerecht	**0003 567 321**	HELLA 2SK 003 567-321

Zubehör

Beschreibung	Bestell-Nr.	Vergleichs-Nr.
Lichtscheibe	**0122 772 001**	HELLA 9EL 122 772-001

Heckleuchte



Ausführung	mit Blink-, Brems-, Schluss-, Nebelschluss- und Rückfahrlicht, Rückstrahler
Lampenart	P21W/R10W
Spannung	12/24 V
Anschluss	Kabeldurchführung
Befestigung	2 x M8
Breite	343 mm
Höhe	133 mm
Tiefe	75 mm
Bolzenabstand	152 mm
Typ	Anbau, senkrecht/waagerecht
Farbe	rot/klar/gelb

zugelassen für Fahrzeuge nach GGVS/ADR und für Anhänger, wenn eine EG-Teilbetriebserlaubnis für Beleuchtung vorliegt

Einbauseite	Bestell-Nr.	Vergleichs-Nr.
links	**0003 567 111**	HELLA 2VP 003 567-111
rechts	**0003 567 121**	HELLA 2VP 003 567-121

Zubehör

Beschreibung	Bestell-Nr.	Vergleichs-Nr.
Lichtscheibe	**0122 689 021**	HELLA 9EL 122 689-021

Heckleuchte

Ausführung	mit Blink-, Brems-, Schluss-, Nebelschluss- und Rückfahrlicht
Lampenart	P21W/R10W
Spannung	12/24 V
Anschluss	Kabeldurchführung
Befestigung	2 x M8
Breite	343 mm
Höhe	133 mm
Tiefe	75 mm
Bolzenabstand	152 mm
Typ	Anbau, senkrecht/waagerecht
Farbe	rot/klar/gelb

Anwendungsbereich
Anhänger

Lieferumfang
Doppelglühlampen-Bestückung im Schlusslichtfeld

zugelassen für Fahrzeuge nach GGVS/ADR



Einbauseite	Bestell-Nr.	Vergleichs-Nr.
links	**0003 567 651**	HELLA 2SK 003 567-651
rechts	**0003 567 661**	HELLA 2SK 003 567-661

Zubehör

Beschreibung	Bestell-Nr.	Vergleichs-Nr.
Lichtscheibe	**0122 772 001**	HELLA 9EL 122 772-001

Heckleuchte

Lampenart	P21W, R10W
Spannung	24 V
Anschluss	seitlicher Zentralstecker mit Dichthülsen
Befestigung	2 x M8
Breite	525 mm
Höhe	139 mm
Tiefe	84,5 mm
Bolzenabstand	200 mm
Typ	Anbau, waagerecht
Farbe	rot/klar/gelb

Lieferumfang
mit Glühlampen

zugelassen für Fahrzeuge nach GGVS/ADR



Ausführung	Einbauseite	Bestell-Nr.	Vergleichs-Nr.
mit Blink-, Brems-, Schluss-, Nebelschluss-, Rückfahr-, Umriss-, Seitenmarkierungs- und Kennzeichenlicht, Rückstrahler	links	**0007 500 411**	HELLA 2VD 007 500-411
mit Blink-, Brems-, Schluss-, Nebelschluss-, Rückfahr-, Umriss- und Seitenmarkierungslicht, Rückstrahler	rechts	**0007 500 421**	HELLA 2VP 007 500-421

Zubehör

Beschreibung	Bestell-Nr.	Vergleichs-Nr.
Lichtscheibe für Heckleuchte, links	**0134 296 001**	HELLA 9EL 134 296-041
Lichtscheibe für Heckleuchte, rechts	**0134 296 011**	HELLA 9EL 134 296-051
Lichtscheibe für Seitenmarkierungsleuchte, links/rechts	**0146 838 001**	HELLA 9EL 146 838-001
Lichtscheibe für Kennzeichenleuchte, links/rechts	**0134 301 001**	HELLA 9EL 134 301-001

Heckleuchte

LC5 VibrActiv®

Lampenart	P21W, R10W
Spannung	24 V
Befestigung	2 x M8
Breite	350 mm
Höhe	130 mm
Tiefe	83 mm
Bolzenabstand	152 mm
Typ	Anbau
Farbe	rot/klar/gelb

zugelassen für Fahrzeuge nach GGVS/ADR



Ausführung	Einbauseite	Anschluss	Bestell-Nr.	Vergleichs-Nr.
mit Blink-, Brems-, Schluss-, Nebelschluss- und Rückfahrlicht	links/rechts	PG-Verschraubung	**6211 521 300**	Vignal 152130
mit Blink-, Brems-, Schluss-, Nebelschluss-, Rückfahr- und Kennzeichenlicht, Rückstrahler	links	PG-Verschraubung	**6211 521 400**	Vignal 152140
mit Blink-, Brems-, Schluss-, Nebelschluss- und Rückfahrlicht, Rückstrahler	links/rechts	PG-Verschraubung	**6211 521 500**	Vignal 152150
mit Blink-, Brems-, Kennzeichen-, Nebelschluss-, Rückfahr- und Schlusslicht, Rückstrahler	links	AMP 1.5 (Rundstecker), hinten	**6211 521 700**	Vignal 152170
mit Blink-, Brems-, Nebelschluss-, Rückfahr- und Schlusslicht, Rückstrahler	links/rechts	AMP 1.5 (Rundstecker), hinten	**6211 521 800**	Vignal 152180

Zubehör

Beschreibung	Bestell-Nr.	Vergleichs-Nr.
Lichtscheibe, ohne Rückstrahler, links/rechts	**6210 520 000**	Vignal 052000
Lichtscheibe, mit Rückstrahler, links/rechts	**6210 525 000**	Vignal 052500

VIGNAL

Heckleuchte

LC8T VibrActiv®

Lampenart	P21W, R5W
Spannung	24 V
Anschluss	AMP 1.5
Befestigung	2 x M10
Breite	400 mm
Höhe	160 mm
Tiefe	88,5 mm
Bolzenabstand	152 mm
Typ	Anbau, waagerecht
Farbe	rot/klar/gelb

zugelassen für Fahrzeuge nach GGVS/ADR



Ausführung	Einbauseite	Bestell-Nr.	Vergleichs-Nr.
mit Blink-, Brems-, Schluss-, Nebelschluss-, Rückfahr-, Umriss- und Seitenmarkierungslicht, Dreieckrückstrahler	links	**6211 560 400**	Vignal 156040
mit Blink-, Brems-, Schluss-, Nebelschluss-, Rückfahr-, Umriss- und Seitenmarkierungslicht, Dreieckrückstrahler	rechts	**6211 560 500**	Vignal 156050
mit Blink-, Brems-, Schluss-, Nebelschluss-, Rückfahr-, Umriss-, Seitenmarkierungs- und Kennzeichenlicht, Dreieckrückstrahler	links	**6211 560 600**	Vignal 156060

Zubehör

Beschreibung	Bestell-Nr.
Lichtscheibe, links	**6210 567 000**
Lichtscheibe, rechts	**6210 567 100**

HELLA

Heckleuchte

Rear Logic

Ausführung	mit Blink-, Brems-, Nebelschluss-, Rückfahr- und Schlusslicht, Dreieckrückstrahler und Zusatzlichtscheibe
Lampenart	P21W, P21/5W
Spannung	24 V
Anschluss	Kabeldurchführung Gummitülle
Befestigung	2 x M8
Breite	425 mm
Höhe	143 mm
Bolzenabstand	152 mm
Typ	Anbau, waagerecht
Farbe	rot/klar/gelb

Lieferumfang
mit Lampenträger und Schwingungsdämpfung

zugelassen für Fahrzeuge nach GGVS/ADR



Einbauseite	Bestell-Nr.	Vergleichs-Nr.
links	**0007 907 037**	HELLA 2VP 007 907-031
rechts	**0007 907 047**	HELLA 2VP 007 907-041

Zubehör

Beschreibung	Bestell-Nr.	Vergleichs-Nr.
Lichtscheibe, links	**0150 965 001**	HELLA 9EL 150 965-001
Lichtscheibe, rechts	**0150 966 001**	HELLA 9EL 150 966-001

Hintere Umrissleuchte

ECE-R48 § 6.13 und ECE-R7

Anbringung	
ECE-R48 § 6.13.1	Vorgeschrieben für Anhänger > 2,1 m Breite. Zulässig für Anhänger > 1,8 m bis ≤ 2,1 m Breite. Kategorie R, R1, R2, RM1 oder RM2.
Anzahl	
ECE-R48 § 6.13.2	2 Stück, optional 2 zusätzliche Umrissleuchten möglich
Farbe	
ECE-R48 § 5.15	Rot
Anbaubreite	
ECE-R48 § 6.13.4.1	So weit wie möglich außen. Max. 400 mm vom äußersten Punkt der Fahrzeugbreite.
Anbauhöhe	
ECE-R48 § 6.13.4.2	So hoch wie möglich. Optionale und vorgeschriebene mit möglichst großem Abstand.
Geometrischer Sichtwinkel	
ECE-R48 § 6.13.5	Horizontal 80° nach außen. Vertikal 5° über und 20° unter der Horizontalen.
Elektrische Schaltung	
ECE-R48 § 6.13.7	Muss so ausgelegt sein, dass die Begrenzungs-, Schluss-, Seitenmarkierungs- und die Kennzeichenleuchten nur gleichzeitig ein- und ausgeschaltet werden können.
Einschaltkontrolle	
ECE-R48 § 6.13.8	Zulässig. Ist eine Kontrolleinrichtung vorhanden, so muss ihre Funktion von der für die Begrenzungs- und Schlussleuchten vorgeschriebenen Kontrolleinrichtung erfüllt werden.
Sonstige Vorschriften	
ECE-R48 § 6.13.9	Die hintere rote und die vordere weiße Umrissleuchte dürfen in einer Leuchte zusammengefasst sein, sofern die Anbauvorschriften und Sichtwinkelbereiche eingehalten werden. Abstand der Umrissleuchte zur Schlussleuchte min. 200 mm.

ECE-R7 § 6.1
Kategorie R, R1, RM1(gleichbleibend) = Lichtstärke min. 4 cd, Einzelleuchte max. 17 cd,
Typ „D"-Leuchte max. 8,5 cd
Kategorie R2, RM2 (variabel) = Lichtstärke min. 4 cd, Einzelleuchte max. 42 cd,
Typ „D"-Leuchte max. 21 cd



LED-Umrissleuchte

Spannung 12/24 V
Typ Anbau
Farbe rot

Kabellänge	Bestell-Nr.	Vergleichs-Nr.
500 mm	**0959 560 402**	HELLA 2XA 959 560-401
5000 mm	**0959 560 411**	HELLA 2XA 959 560-411



LED-Umrissleuchte

Ausführung mit Positionslicht
Spannung 12/24 V
Breite 60 mm
Höhe 38 mm
Tiefe 32 mm
Kabellänge 500 mm
Typ Anbau
Farbe klar

Bestell-Nr.	Vergleichs-Nr.
0959 570 202	HELLA 2PF 959 570-202



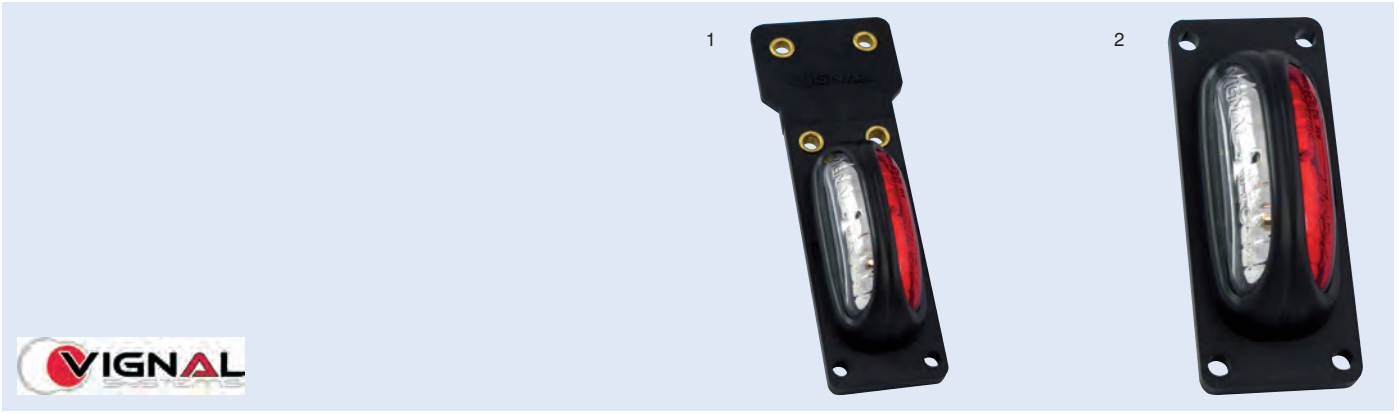

LED-Umrissleuchte

Spannung 12/24 V
Farbe rot/klar

Lieferumfang	Breite	Höhe	Lochabstand	Abb.	Bestell-Nr.	Vergleichs-Nr.
mit Halter	143 mm	39/51 mm	30/125 mm	1	**3900 112 110**	Vignal 112110
ohne Halter	98 mm	39 mm	30/84 mm	2	**3900 112 710**	Vignal 112710

LED-Umrissleuchte

Ausführung mit Rückstrahler
Einbauseite links/rechts
Spannung 24 V
Lochabstand 116 mm
Breite 130 mm
Höhe 32 mm
Typ Anbau, senkrecht/waagerecht
Farbe rot

zugelassen für Fahrzeuge nach GGVS/ADR

Bestell-Nr.	Vergleichs-Nr.
0008 645 061	HELLA 2TM 008 645-951



LED-Umrissleuchte

Einbauort	seitlich, oben
Einbauseite	links/rechts
Spannung	24 V
Lochabstand	230 mm
Breite	247 mm
Höhe	20,5 mm
Tiefe	40,5 mm
Typ	Anbau, senkrecht/waagerecht
Lichtfarbe	rot
Lichtscheibenfarbe	klar

Bestell-Nr.	Vergleichs-Nr.
0008 078 001	HELLA 2XS 008 078-001



LED-Umrissleuchte

Spannung	12/24 V
Breite	84,3 mm
Höhe	29,1 mm
Tiefe	8,8 mm
Kabellänge	500 mm
Typ	Anbau, seitlich
Farbe	klar

Bestell-Nr.	Vergleichs-Nr.
0959 855 452	HELLA 2XS 959 855-451

Zubehör

Beschreibung	Bestell-Nr.	Vergleichs-Nr.
Schutzkappe	**0980 858 018**	HELLA 9HD 980 858-018



LED-Umrissleuchte

Spannung	12/24 V
Breite	84,3 mm
Höhe	29,1 mm
Tiefe	8,8 mm
Typ	Anbau, seitlich
Farbe	rot

Kabellänge	Bestell-Nr.	Vergleichs-Nr.
500 mm	**0959 855 401**	HELLA 2XS 959 855-401
2500 mm	**0959 855 451**	HELLA 2XS 959 855-441

Zubehör

Abbildung entspricht 0959 685 201

Beschreibung	Bestell-Nr.	Vergleichs-Nr.
Schutzrahmen	**0959 685 201**	HELLA 9AB 959 685-201
Schutzkappe	**0980 858 018**	HELLA 9HD 980 858-018



LED-Umrissleuchte

Ausführung mit Positions-/Schlusslicht
Spannung 12-36 V DC
Tiefe 45 mm
Farbe rot/klar

EMV Zulassung



Abbildung entspricht 5129 000 005

Breite	Höhe	Einbauseite	Bestell-Nr.
175 mm	135 mm	links	**5129 000 005**
175 mm	135 mm	rechts	**5129 000 006**
195 mm	145 mm	links	**5129 000 007**
195 mm	145 mm	rechts	**5129 000 008**

LED-Umrissleuchte

Ausführung mit Positions-, Schluss- und Seitenmarkierungslicht
Spannung 24 V
Lochabstand 78 mm
Breite 177 mm
Höhe 160 mm
Tiefe 35 mm
Kabellänge 3000 mm
Typ Anbau, senkrecht
Farbe rot/klar/gelb

zugelassen für Fahrzeuge nach GGVS/ADR



Einbauseite	Bestell-Nr.	Vergleichs-Nr.
links	**0340 418 091**	HELLA 2XS 011 744-031
rechts	**0340 418 081**	HELLA 2XS 011 744-041

LED-Umrissleuchte

Ausführung mit Positions-, Schluss- und Seitenmarkierungslicht
Spannung 24 V
Anschluss AMP Superseal
Lochabstand 78 mm
Breite 177 mm
Höhe 160 mm
Tiefe 35 mm
Kabellänge 800 mm
Typ Anbau, seitlich
Farbe rot/klar/gelb



Einbauseite	Bestell-Nr.	Vergleichs-Nr.
links	**0011 744 211**	HELLA 2XS 011 744-211
rechts	**0011 744 201**	HELLA 2XS 011 744-201

LED-Umrissleuchte

Ausführung	mit Positions-, Schluss- und Seitenmarkierungslicht
Spannung	24 V
Anschluss	Quick-Link-Verbinder
Lochabstand	78 mm
Breite	177 mm
Höhe	160 mm
Tiefe	35 mm
Typ	Anbau, senkrecht
Farbe	rot/klar/gelb

zugelassen für Fahrzeuge nach GGVS/ADR

Einbauseite	Bestell-Nr.	Vergleichs-Nr.
links	**0340 418 131**	HELLA 2XS 011 744-071
rechts	**0340 418 121**	HELLA 2XS 011 744-081



LED-Umrissleuchte

Ausführung	mit Positions-, Schluss- und Seitenmarkierungslicht
Spannung	24 V
Anschluss	Quick-Link mit Klemmstück und Kabel
Lochabstand	78 mm
Breite	183 mm
Höhe	102 mm
Tiefe	35 mm
Typ	Anbau, stehend waagerecht
Farbe	rot/klar/gelb

zugelassen für Fahrzeuge nach GGVS/ADR

Einbauseite	Bestell-Nr.	Vergleichs-Nr.
links	**0340 448 031**	HELLA 2XS 011 769-091
rechts	**0340 448 021**	HELLA 2XS 011 769-101



LED-Umrissleuchte

Ausführung	mit Positions-, Schluss- und Seitenmarkierungslicht
Spannung	24 V
Anschluss	2 x 6,3 mm Flachsteckhülsen
Breite	133 mm
Höhe	100 mm
Typ	Anbau
Farbe	rot/klar/gelb

zugelassen für Fahrzeuge nach GGVS/ADR

Einbauseite	Kabellänge	Bestell-Nr.	Vergleichs-Nr.
links	2000 mm	**9260 001 193**	HELLA 2XS 011 768-071
rechts	3000 mm	**9260 001 192**	HELLA 2XS 011 768-061



LED-Umrissleuchte

Ausführung	mit Positions-, Schluss- und Seitenmarkierungslicht
Einbauseite	links/rechts
Spannung	24 V
Anschluss	Quick-Link mit Klemmstück
Lochabstand	78 mm
Breite	133 mm
Höhe	100 mm
Tiefe	35 mm
Typ	Anbau, seitlich
Farbe	rot/klar/gelb

zugelassen für Fahrzeuge nach GGVS/ADR

Bestell-Nr.	Vergleichs-Nr.
0340 447 001	HELLA 2XS 011 768-001



LED-Umrissleuchte

Ausführung	mit Positions-, Schluss- und Seitenmarkierungslicht
Einbauseite	links/rechts
Spannung	12/24 V
Farbe	rot/klar/gelb

Bestell-Nr.	Vergleichs-Nr.
3900 014 029	Vignal D14029





LED-Umrissleuchte

Ausführung	mit Positions-, Schluss- und Seitenmarkierungslicht
Spannung	12/24 V
Kabellänge	1700 mm
Farbe	rot/klar/gelb

Abb.	Bestell-Nr.	Vergleichs-Nr.
1	**3900 014 030**	Vignal D14030
2	**3900 014 031**	Vignal D14031
3	**3900 014 032**	Vignal D14032

Umrissleuchte

Ausführung	gerade, kurz	Breite	98 mm
Einbauort	seitlich	Höhe	85 mm
Einbauseite	links/rechts	Tiefe	86 mm
Lampenart	R5W	Typ	Anbau
Spannung	12/24 V	Farbe	rot/klar
Befestigung	2 Löcher, ∅ 5,3 mm		

zugelassen für Fahrzeuge nach GGVS/ADR

Bestell-Nr.	Vergleichs-Nr.
0955 031 001	HELLA 2XS 955 031-001

Zubehör

Beschreibung	Bestell-Nr.	Vergleichs-Nr.
Lichtscheibe, rot	**0950 315 001**	HELLA 9EL 950 315-061
Lichtscheibe, klar	**0950 315 031**	HELLA 9EL 950 315-031



Umrissleuchte

Ausführung	mit Positions- und Schlusslicht	Breite	63 mm
Einbauort	oben	Höhe	72 mm
Einbauseite	links/rechts	Tiefe	70 mm
Lampenart	C5W	Typ	Anbau
Spannung	12/24 V	Farbe	klar/rot
Befestigung	1 x M10		

Lieferumfang
mit Lampenträger

Bestell-Nr.	Vergleichs-Nr.
0001 633 211	HELLA 2TJ 001 633-211

Zubehör

Beschreibung	Bestell-Nr.	Vergleichs-Nr.
Lichtscheibe, klar	**0132 403 001**	HELLA 9EL 132 403-001
Lichtscheibe, rot	**0132 404 001**	HELLA 9EL 132 404-001



Umrissleuchte

Lampenart	R5W
Spannung	12/24 V
Breite	110 mm
Höhe	80 mm
Farbe	rot/klar

Bestell-Nr.
1040 000 250



Umrissleuchte

Ausführung	mit Gummiunterlage
Einbauort	seitlich
Einbauseite	links/rechts
Lampenart	T4W
Befestigung	2 Löcher
Breite	107 mm
Höhe	47 mm
Tiefe	41 mm
Typ	FE81
Farbe	rot/klar

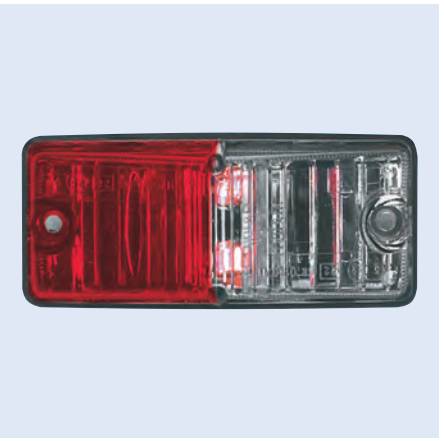

Bestell-Nr.	Vergleichs-Nr.
6211 810 000	Vignal 181000

Umrissleuchte

Ausführung	Lichtscheibe vorne glasklar, hinten rot	Lochabstand	68 mm
Einbauort	hinten, oben, seitlich	Breite	42 mm
Einbauseite	links/rechts	Höhe	92 mm
Lampenart	TW4	Tiefe	37 mm
Spannung	12/24 V	Typ	Anbau
Befestigung	4 Löcher, ∅ 4,2 mm	Farbe	rot/klar

Lieferumfang
mit Lampenträger

zugelassen für Fahrzeuge nach GGVS/ADR



Bestell-Nr.	Vergleichs-Nr.
0005 020 001	HELLA 2XS 005 020-001

Zubehör

Beschreibung	Bestell-Nr.	Vergleichs-Nr.
Lichtscheibe	**0132 215 001**	HELLA 9EL 132 215-001

Umrissleuchte

Einbauort	hinten, seitlich	Breite	42 mm
Einbauseite	links/rechts	Höhe	120 mm
Lampenart	T4W	Tiefe	37 mm
Spannung	12/24 V	Typ	Anbau
Befestigung	2 x M6	Farbe	rot/klar

Lieferumfang
mit Gummipendel, Befestigungswinkel und Tülle

zugelassen für Fahrzeuge nach GGVS/ADR



Ausführung	Bestell-Nr.	Vergleichs-Nr.
Lichtscheibe vorne glasklar, hinten rot	**0005 020 021**	HELLA 2XS 005 020-021
Lichtscheibe vorne schwarz, hinten rot	**0005 020 111**	HELLA 2XS 005 020-111

Zubehör

Beschreibung	Bestell-Nr.	Vergleichs-Nr.
Lichtscheibe, klar/rot	**0132 215 001**	HELLA 9EL 132 215-001
Lichtscheibe, schwarz/rot	**0132 215 011**	HELLA 9EL 132 215-011

VIGNAL

Umrissleuchte

Einbauort seitlich
Einbauseite links/rechts
Lampenart C5W
Befestigung je 2 Löcher mit einem ∅ von 5 und 5,2 mm
Farbe rot/klar

Lieferumfang
mit flexiblem Pendelhalter

Bestell-Nr.	Vergleichs-Nr.
6211 881 100	Vignal 188110

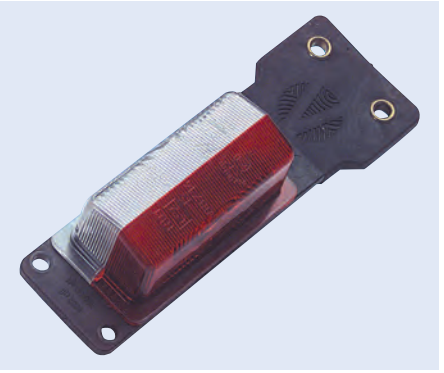

HELLA

Umrissleuchte

Einbauort seitlich
Einbauseite links/rechts
Lampenart T4W
Spannung 12/24 V
Befestigung 2 x M3,5
Breite 42 mm
Höhe 92 mm
Tiefe 37 mm
Typ Anbau
Farbe rot

Leitungsdurchführungsloch ∅ 15,5 mm, ohne Tülle

Lieferumfang
mit Lampenträger

zugelassen für Fahrzeuge nach GGVS/ADR

Bestell-Nr.	Vergleichs-Nr.
0005 020 041	HELLA 2XS 005 020-041

Zubehör

Beschreibung	Bestell-Nr.	Vergleichs-Nr.
Lichtscheibe, schwarz/rot	**0132 215 011**	HELLA 9EL 132 215-011



Umrissleuchte

mit flexiblem Pendelhalter

Lampenart R5W
Spannung 12-24 V
Befestigung 2 x M6
Breite 42 mm
Höhe 116 mm
Tiefe 43 mm
Farbe rot/klar

Bestell-Nr.
1040 000 201



Umrissleuchte

mit flexiblen 90°-Pendelhalter

Lampenart R5W
Spannung 12/24 V
Befestigung 2 Löcher, ∅ 6 mm
Breite 42 mm
Höhe 116 mm
Tiefe 61 mm
Farbe rot/klar

Bestell-Nr.
1040 000 202



Umrissleuchte

Ausführung	ohne Halter
Lampenart	R5W
Spannung	12/24 V
Lochabstand	68 mm
Breite	42 mm
Höhe	92 mm
Tiefe	37 mm
Typ	Anbau
Farbe	rot/klar

Bestell-Nr.
1040 000 200



Umrissleuchte

Rear-Logic

Ausführung	mit Seitenmarkierungslicht und Rückstrahler
Einbauort	seitlich
Lampenart	R10W
Spannung	12/24 V
Breite	42 mm
Höhe	109,3 mm
Tiefe	56,2 mm
Typ	Anbau
Farbe	rot/klar/gelb

zugelassen für Fahrzeuge nach GGVS/ADR

Einbauseite	Bestell-Nr.	Vergleichs-Nr.
links	**0007 841 011**	HELLA 2XS 007 841-011
rechts	**0007 841 021**	HELLA 2XS 007 841-021



Umrissleuchte

Ausführung	Gehäuse mit geradem Arm
Einbauort	seitlich
Lampenart	R5W
Spannung	12/24 V
Befestigung	2 Löcher, ∅ 5,3 mm
Breite	159,5 mm
Höhe	192 mm
Typ	Anbau
Farbe	klar/rot

zugelassen für Fahrzeuge nach GGVS/ADR

Bestell-Nr.	Vergleichs-Nr.
0955 232 001	HELLA 2XS 955 232-001

Zubehör

Beschreibung	Bestell-Nr.	Vergleichs-Nr.
Lichtscheibe, rot	**0950 315 001**	HELLA 9EL 950 315-061
Lichtscheibe, klar	**0950 315 031**	HELLA 9EL 950 315-031



Umrissleuchte

Ausführung	mit gebogenem Gummiarm
Einbauort	seitlich
Lampenart	R5W
Spannung	12/24 V
Befestigung	2 Löcher, ∅ 5,3 mm
Breite	160 mm
Höhe	185 mm
Typ	Anbau
Farbe	klar/rot

zugelassen für Fahrzeuge nach GGVS/ADR

Bestell-Nr.	Vergleichs-Nr.
0950 071 031	HELLA 2XS 950 071-031

Zubehör

Beschreibung	Bestell-Nr.	Vergleichs-Nr.
Lichtscheibe, rot	**0950 315 001**	HELLA 9EL 950 315-061
Lichtscheibe, klar	**0950 315 031**	HELLA 9EL 950 315-031



Umrissleuchte

vorverkabelt, flexibler Befestigungsarm 90°

Lampenart	R5W
Spannung	12/24 V
Breite	191 mm
Höhe	75 mm
Tiefe	38 mm
Farbe	rot/klar

Bestell-Nr.
9582 710 032



Umrissleuchte

Ausführung	mit Seitenmarkierungslicht und Rückstrahler
Einbauort	seitlich
Einbauseite	links/rechts
Lampenart	R5W
Spannung	12/24 V
Befestigung	4 Löcher, ∅ 5,3 mm
Breite	185 mm
Höhe	187 mm
Tiefe	45 mm
Typ	Anbau
Farbe	klar/rot/gelb

Anwendungsbereich
Anhänger

zugelassen für Fahrzeuge nach GGVS/ADR

Bestell-Nr.	Vergleichs-Nr.
0955 260 001	HELLA 2XS 955 260-001

Zubehör

Beschreibung	Bestell-Nr.	Vergleichs-Nr.
Lichtscheibe, klar	**0964 289 001**	HELLA 9EL 964 289-001
Lichtscheibe, rot	**0964 290 001**	HELLA 9EL 964 290-001

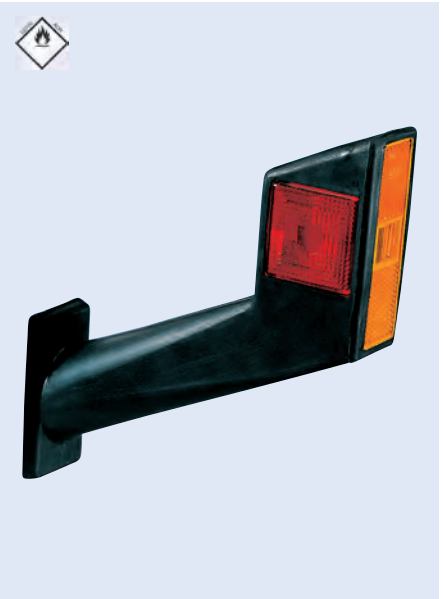

Kennzeichenleuchten

ECE-R48 § 6.8 und ECE-R4



Anbringung	
ECE-R48 § 6.8.1	Vorgeschrieben für alle Anhänger.
Anzahl	
ECE-R48 § 6.8.2	1 oder mehr
Farbe	
ECE-R48 § 5.15	weiß
Anbau des Kennzeichenschildes	
ECE-R48 § 6.8.3	Muss so angelegt sein, dass das Kennzeichen ausgeleuchtet wird.
Elektrische Schaltung	
ECE-R48 § 6.8.7	Muss so ausgelegt sein, dass die Begrenzungs-, Kennzeichen-, Schluss- und Seitenmarkierungsleuchten nur gleichzeitig ein- und ausgeschaltet werden können.
Einschaltkontrolle	
ECE-R48 § 6.8.8	Zulässig. Ist eine Kontrolleinrichtung vorhanden, so muss ihre Funktion von der für die Begrenzungs- und Schlussleuchten vorgeschriebenen Kontrolleinrichtung erfüllt werden.

HELLA

LED-Kennzeichenleuchte

Ausführung	geschraubt
Einbauort	seitlich
Spannung	24 V
Anschluss	6,3 x 0,8 mm Flachsteckhülsen
Länge	63 mm
Breite	66,2 mm
Höhe	93 mm
Typ	Anbau
Farbe	klar
Gehäusefarbe	schwarz

zugelassen für Fahrzeuge nach GGVS/ADR



Kabellänge	Bestell-Nr.	Vergleichs-Nr.
	9260 001 058	HELLA 2KA 010 278-021
2000 mm	**9260 001 152**	HELLA 2KA 010 278-031

LED-Kennzeichenleuchte

Einbauort	seitlich
Spannung	12/24 V
Kabellänge	2000 mm
Typ	Anbau
Farbe	klar
Gehäusefarbe	grau

zugelassen für Fahrzeuge nach GGVS/ADR

Bestell-Nr.	Vergleichs-Nr.
0012 271 031	HELLA 2KA 012 271-031



LED-Kennzeichenleuchte

Ausführung	geschraubt
Einbauort	seitlich
Anschluss	AMP Superseal
Spannung	24 V
Kabellänge	2010 mm
Typ	Anbau
Farbe	klar
Gehäusefarbe	schwarz

Bestell-Nr.	Vergleichs-Nr.
0010 278 081	HELLA 2KA 010 278-081



LED-Kennzeichenleuchte

Ausführung	geschraubt, mit Kunststoffrahmen
Einbauort	oben/unterhalb des Kennzeichens
Spannung	24 V
Breite	82,7 mm
Höhe	32,6 mm
Tiefe	11,1 mm
Typ	Einbau
Farbe	klar
Gehäusefarbe	schwarz

zugelassen für Fahrzeuge nach GGVS/ADR

Bestell-Nr.	Vergleichs-Nr.
9260 001 045	HELLA 2KA 010 278-011



LED-Kennzeichenleuchte

Einbauort	seitlich
Anschluss	Superseal
Spannung	12/24 V
Typ	Anbau
Farbe	klar
Gehäusefarbe	grau

zugelassen für Fahrzeuge nach GGVS/ADR

Kabellänge	Bestell-Nr.	Vergleichs-Nr.
1300 mm	**0012 271 061**	HELLA 2KA 012 271-061
2000 mm	**0012 271 081**	HELLA 2KA 012 271-081



LED-Kennzeichenleuchte

Einbauort	seitlich
Anschluss	Quick-Link
Spannung	12/24 V
Kabellänge	500 mm
Typ	Anbau
Farbe	klar
Gehäusefarbe	grau

zugelassen für Fahrzeuge nach GGVS/ADR

Bestell-Nr.	Vergleichs-Nr.
0012 271 041	HELLA 2KA 012 271-041



LED-Kennzeichenleuchte

Spannung	24 V
Befestigung	2 x M4
Breite	102 mm
Höhe	57 mm
Tiefe	55 mm
Gehäusefarbe	schwarz

Lieferumfang
mit Gewindebolzen, ohne Kabel

Bestell-Nr.
1040 314 124



LED-Kennzeichenleuchte

Ausführung	mit Schlusslicht
Spannung	24 V
Befestigung	2 x M4
Breite	102 mm
Höhe	57 mm
Tiefe	55 mm
Farbe	klar/rot
Gehäusefarbe	schwarz

Lieferumfang
mit Gewindebolzen, ohne Kabel

Bestell-Nr.
1040 414 124



Kennzeichenleuchte

Einbauseite	links/rechts
Lampensockel	SV8,5/C5W
Spannung	12/24 V
Befestigung	2 Löcher, ∅ 5,4 mm
Breite	115 mm
Höhe	55,5 mm
Tiefe	50 mm
Typ	Anbau
Farbe	klar
Gehäusefarbe	schwarz

Anwendungsbereich
oberhalb der Kennzeichenschilder 340 x 240 mm (1 Leuchte) und 520 x 120 mm (2 Leuchten) bzw. links und rechts der Kennzeichenschilder 340 x 240 mm und 520 x 120 mm

Lieferumfang
mit Tülle

zugelassen für Fahrzeuge nach GGVS/ADR



Bestell-Nr.	Vergleichs-Nr.
0007 929 001	Hella 2KA 007 929-001

Kennzeichenleuchte

Lampenfassung mit Schwingungsdämpfung

Einbauseite	links/rechts
Lampensockel	BA15s/R10W
Spannung	12/24 V
Befestigung	2 Löcher, ∅ 4,5 mm
Breite	102 mm
Höhe	55 mm
Tiefe	56,5 mm
Typ	Anbau
Farbe	klar
Gehäusefarbe	schwarz

Anwendungsbereich
oberhalb der Kennzeichenschilder 340 x 240 mm (1 Leuchte) und 520 x 120 mm (1 oder 2 Leuchten)

zugelassen für Fahrzeuge nach GGVS/ADR



Bestell-Nr.	Vergleichs-Nr.
0998 523 001	HELLA 2KA 998 523-001

Kennzeichenleuchte

mit schwarzem Gummisockel und Schwingungsdämpfung

Einbauseite	links/rechts
Lampensockel	BA15s/R10W
Spannung	12/24 V
Befestigung	2 Löcher, ∅ 4,5 mm
Breite	109,5 mm
Höhe	62 mm
Tiefe	58 mm
Typ	Anbau
Farbe	klar
Gehäusefarbe	schwarz

Anwendungsbereich
für Kennzeichenschilder 520 x 120 mm oder 340 x 240 mm

Bestell-Nr.	Vergleichs-Nr.
0003 389 217	HELLA 2KA 003 389-211



Zubehör

Beschreibung	Bestell-Nr.	Vergleichs-Nr.
Gehäuse mit Lichtscheibe und Schraube	**0121 587 071**	HELLA 9BG 121 587-071

Kennzeichenleuchte

Gehäuse und Sockel aus Kunststoff

Einbauseite	links/rechts
Lampensockel	BA15s/R10W
Spannung	12/24 V
Befestigung	2 Löcher, ∅ 4,5 mm
Breite	102 mm
Höhe	55 mm
Tiefe	56,5 mm
Typ	Anbau
Farbe	klar
Gehäusefarbe	grau

Anwendungsbereich
oberhalb der Kennzeichenschilder 340 x 240 mm (1 Leuchte) und 520 x 120 mm (1 oder 2 Leuchten) bzw. links und rechts der Kennzeichenschilder 340 x 240 mm und 520 x 120 mm

Lieferumfang
mit Lampenträger

zugelassen für Fahrzeuge nach GGVS/ADR

Lochabstand	Bestell-Nr.	Vergleichs-Nr.
45 mm	**0003 389 011**	HELLA 2KA 003 389-011
72 mm	**0003 389 001**	HELLA 2KA 003 389-001



Kennzeichenleuchte

Ausführung	geschraubt
Einbauort	oben/oberhalb des Kennzeichens
Einbauseite	links/rechts
Lampenart	R10W
Lampensockel	BA15s/R10W
Spannung	12/24 V
Befestigung	2 Löcher, ∅ 4,5 mm
Breite	102 mm
Höhe	55 mm
Tiefe	56,5 mm
Typ	Anbau
Farbe	klar

zugelassen für Fahrzeuge nach GGVS/ADR

Bestell-Nr.	Vergleichs-Nr.
0003 389 061	HELLA 2KA 003 389-061

Zubehör

Beschreibung	Bestell-Nr.	Vergleichs-Nr.
Gehäuse mit Lichtscheibe und Schraube	**0121 587 031**	HELLA 9BG 121 587-031



Kennzeichenleuchte

Einbauseite	links/rechts
Lampensockel	SV8,5/C5W
Spannung	12/24 V
Befestigung	2 x M6
Breite	80 mm
Höhe	28 mm
Tiefe	31 mm
Typ	Anbau
Farbe	klar
Gehäusefarbe	schwarz

Lieferumfang
mit Lampenträger

Bestell-Nr.	Vergleichs-Nr.
0001 389 101	HELLA 2KA 001 389-101



Kennzeichenleuchte

Einbauseite	links/rechts
Lampensockel	BA15s/R5W
Spannung	12/24 V
Befestigung	2 x M6
∅	53,5 mm
Breite	87 mm
Höhe	67 mm
Typ	Anbau/Einbau
Farbe	klar
Gehäusefarbe	olivgrün

wasserdicht bis 0,6 bar

Lieferumfang
mit Lampenträger

zugelassen für Fahrzeuge nach GGVS/ADR

Bestell-Nr.	Vergleichs-Nr.
0001 324 041	HELLA 2KA 001 324-041



Kennzeichenleuchte

Einbauseite	links/rechts
Lampensockel	R10W
Spannung	12/24 V
Befestigung	2 x M6
Breite	100 mm
Höhe	58,2 mm
Tiefe	53,5 mm
Kabellänge	410 mm
Typ	Anbau
Farbe	klar
Gehäusefarbe	schwarz

Anwendungsbereich
zum Anschluss an Flachkabel

zugelassen für Fahrzeuge nach GGVS/ADR

Bestell-Nr.	Vergleichs-Nr.
6210 010 502	Vignal D10502



Kennzeichenleuchte

Ausführung	Feldbinder
Spannung	12/24 V
Breite	101 mm
Höhe	58,2 mm
Tiefe	53,3 mm
Farbe	klar
Gehäusefarbe	schwarz

zugelassen für Fahrzeuge nach GGVS/ADR

Bestell-Nr.	Vergleichs-Nr.
6216 710 500	Vignal 196020



Kennzeichenleuchte

Ausführung	mit Schlusslicht
Einbauort	oben/oberhalb des Kennzeichens
Einbauseite	links/rechts
Lampenart	R5W
Spannung	12/24 V
Befestigung	2 Löcher, ∅ 4,5 mm
Breite	100 mm
Höhe	54 mm
Tiefe	54 mm
Typ	Anbau
Farbe	klar
Gehäusefarbe	schwarz

zugelassen für Fahrzeuge nach GGVS/ADR

Bestell-Nr.
1040 000 500



Kennzeichenleuchte

Ausführung	mit Schlusslicht
Einbauort	oben/oberhalb des Kennzeichens
Einbauseite	links/rechts
Lampenart	R5W
Spannung	12/24 V
Befestigung	2 Löcher, ∅ 4,5 mm
Breite	100 mm
Höhe	54 mm
Tiefe	54 mm
Typ	Anbau
Farbe	klar
Gehäusefarbe	rot

Anwendungsbereich
für Kennzeichenschilder 520 x 120 mm oder 340 x 240 mm

Lieferumfang
mit Lampenträger

zugelassen für Fahrzeuge nach GGVS/ADR
E-Typ- und SAE-geprüft, mit TÜV-Gutachten

Bestell-Nr.
1040 000 501



Kennzeichenleuchte

Einbauseite	links/rechts
Lampenart	R5W
Spannung	12/24 V
Befestigung	2 x M6
Typ	Anbau
Farbe	klar
Gehäusefarbe	schwarz

Bestell-Nr.
1040 000 503



LED-Positions-/Schlussleuchte

Ausführung	mit Rückstrahler
Spannung	12-36 V DC
Breite	110 mm
Höhe	54 mm
Tiefe	16 mm
Farbe	rot

EMV Zulassung

Bestell-Nr.
5129 000 002



LED-Positionsleuchte

Einbauseite	links/rechts
Spannung	24 V
Breite	96 mm
Höhe	20 mm
Tiefe	6,4 mm
Lochabstand	86 mm
Farbe	rot

Bestell-Nr.
1040 000 040

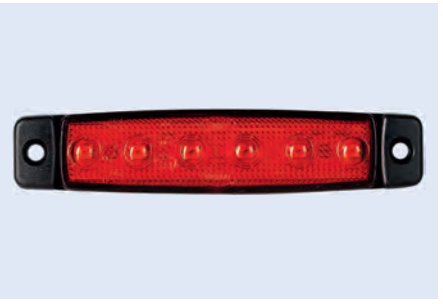

LED-Positionsleuchte

Ausführung	mit Rückstrahler
Einbauseite	links/rechts
Spannung	9-33 V
Lochabstand	116 mm
Breite	130 mm
Höhe	32 mm
Tiefe	15,3 mm
Kabellänge	1000 mm
Typ	Anbau
Farbe	rot

Bestell-Nr.
1040 000 017



LED-Positionsleuchte

Ausführung mit Rückstrahler
Spannung 24 V
Anschluss Quick-Link mit Klemmstück und Kabel
Lochabstand 116 mm
Breite 130 mm
Höhe 32 mm
Typ Anbau, senkrecht/waagerecht
Farbe rot

zugelassen für Fahrzeuge nach GGVS/ADR

Kabellänge	Bestell-Nr.	Vergleichs-Nr.
300 mm	**0008 645 651**	HELLA 2TM 008 645-651
5000 mm	**0008 645 661**	HELLA 2TM 008 645-661



LED-Positionsleuchte
mit 6 LEDs

Spannung 24 V
Länge 89 mm
Breite 34 mm
Tiefe 24 mm
Typ Anbau/Aufbau
Farbe rot

Bestell-Nr.
1040 000 211



LED-Positionsleuchte
SMD98

Ausführung mit Rückstrahler, Kabel mit Click-in-Anschluss für Flachkabel
Einbauseite links/rechts
Spannung 24 V
Anschluss AMP JPT-Stecker
Breite 110 mm
Höhe 50 mm
Tiefe 18 mm
Kabellänge 3500 mm
Typ Anbau
Farbe rot

zugelassen für Fahrzeuge nach GGVS/ADR

Bestell-Nr.	Vergleichs-Nr.
6210 104 990	Vignal D10499

Zubehör

Beschreibung	Bestell-Nr.	Vergleichs-Nr.
Halter, 90° gewinkelt	**6210 001 716**	Vignal 001716



Positionsleuchte

FE94

Einbauseite	links/rechts
Lampenart	T4W
Spannung	12/24 V
Anschluss	Kabeldurchführung
Breite	110 mm
Höhe	55 mm
Tiefe	34 mm
Farbe	rot
Gehäusefarbe	schwarz

zugelassen für Fahrzeuge nach GGVS/ADR



Abbildung entspricht 6211 943 100

Ausführung	Bestell-Nr.	Vergleichs-Nr.
ohne Rückstrahler	**6211 943 100**	Vignal 194310
mit Rückstrahler	**8840 203 070**	Vignal 194250



Zubehör

Abbildung entspricht 6210 015 861

Beschreibung	Bestell-Nr.	Vergleichs-Nr.
Halter, gerade	**6210 015 861**	Vignal 001596
Halter, 90° gewinkelt	**6210 015 860**	Vignal 001586
Lichtscheibe mit Rückstrahler, links/rechts	**3900 094 056**	Vignal 094056



LED-Rückfahrleuchte

Ausführung	mit einer weißen LED
Spannung	12/24 V
Befestigung	2 x ∅ 5,3 x 110 mm
Höhe	130 mm
Tiefe	30 mm
Kabellänge	2500 mm
Typ	Anbau
Farbe	klar
Gehäusefarbe	schwarz

Bestell-Nr.	Vergleichs-Nr.
0959 820 601	HELLA 2ZR 959 820-601

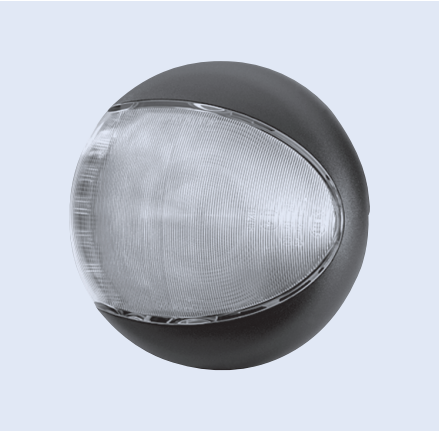

LED-Rückfahrleuchte
mit 24 LEDs

Spannung	12/24 V
∅	122,4 mm
Tiefe	46,5 mm
Kabellänge	500 mm
Typ	Anbau/Einbau
Farbe	klar

zugelassen für Fahrzeuge nach GGVS/ADR

Bestell-Nr.	Vergleichs-Nr.
0344 200 051	HELLA 2ZR 344 200-051



LED-Rückfahrleuchte
mit 24 LEDs

Ausführung	geschraubt
Spannung	12/24 V
∅	83 mm
Tiefe	40 mm
Kabellänge	2500 mm
Typ	Einbau
Farbe	klar

zugelassen für Fahrzeuge nach GGVS/ADR

Bestell-Nr.	Vergleichs-Nr.
9260 001 382	HELLA 2ZR 959 010-501



strands -lighting division

LED-Rückfahrleuchte
mit 4 LEDs und Halter

Spannung	10-32 V
Lichtstrom	1080 lm
Anschluss	DT-Stecker
Breite	83 mm
Höhe	75 mm
Tiefe	80 mm
Typ	Anbau
Schutzart	IP67
Farbe	klar

Bestell-Nr.
1007 000 000



HELLA

LED-Rückfahrleuchte
mit 24 LEDs

Ausführung	geschraubt
Spannung	12/24 V
Befestigung	2 x ∅ 6,2 x 148 mm
Breite	177 mm
Höhe	100 mm
Tiefe	31 mm
Kabellänge	2500 mm
Farbe	klar

Typ	Bestell-Nr.	Vergleichs-Nr.
Anbau, senkrecht	**0980 605 701**	HELLA 2ZR 980 605-701
Anbau, waagerecht	**0980 605 201**	HELLA 2ZR 980 605-201

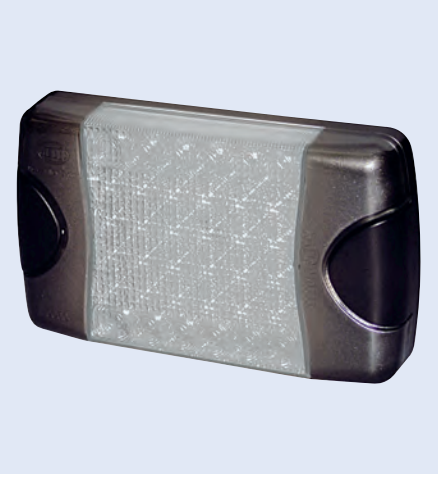

HELLA

LED-Rückfahrleuchte
Power Beam 1000

Spannung	12/24 V
Anschluss	DT-Stecker
Breite	145,3 mm
Höhe	120,2 mm
Tiefe	61,6 mm
Typ	Anbau, hängend/stehend
Farbe	klar

Bestell-Nr.	Vergleichs-Nr.
0996 188 121	HELLA 2ZR 996 188-121



LED-Rückfahrleuchte

Einbauseite	links/rechts
Spannung	9-33 V
Anschluss	Kabeldurchführung
Befestigung	2 x ∅ 6 x 45 mm
∅	140 mm
Tiefe	71,5 mm
Typ	Anbau, waagerecht
Farbe	klar

Bestell-Nr.
1040 000 300

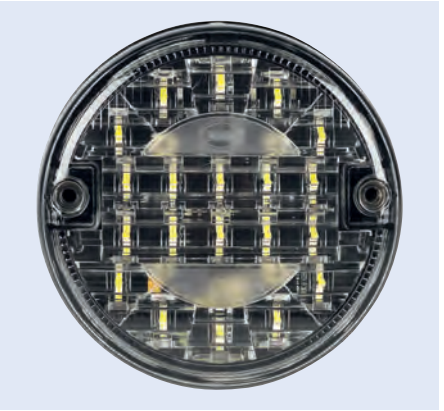

Rückfahrleuchte

Lampenart	P21W
Spannung	12/24 V
Befestigung	2 x M6
∅	140 mm
Tiefe	92 mm
Typ	Anbau, waagerecht
Farbe	klar
Gehäusefarbe	schwarz

Lieferumfang
mit Dichtung und Kunststoffscheibe, ohne Glühlampe

zugelassen für Fahrzeuge nach GGVS/ADR

Bestell-Nr.	Vergleichs-Nr.
0001 423 001	HELLA 2ZR 001 423-001

Zubehör

Beschreibung	Bestell-Nr.	Vergleichs-Nr.
Lichtscheibe	**0106 588 001**	HELLA 9ES 106 588-001
Einbausatz	**0997 909 801**	HELLA 9XD 997 909-801



Rückfahrleuchte

Lampenart	P21W
Spannung	12/24 V
Befestigung	2 x M6
Lochabstand	45 mm
∅	140 mm
Tiefe	78 mm
Typ	Anbau, waagerecht
Farbe	klar
Gehäusefarbe	schwarz

Bestell-Nr.
1040 000 302

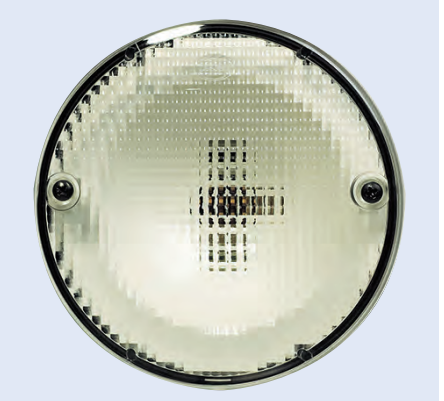

Rückfahrleuchte

Lampenart	P21W
Spannung	12/24 V
Lochabstand	45 mm
Breite	117 mm
Höhe	139 mm
Tiefe	63 mm
Farbe	klar
Gehäusefarbe	schwarz

Bestell-Nr.
1040 000 301



Rückfahrleuchte

Lampenart	P21W
Spannung	12/24 V
Befestigung	2 x M4
Lochabstand	45 mm
Breite	84 mm
Höhe	84 mm
Tiefe	51 mm
Typ	Anbau, waagerecht
Farbe	klar
Material	Kunststoff

Bestell-Nr.	Vergleichs-Nr.
0003 014 091	HELLA 2ZR 003 014-091

Zubehör

Beschreibung	Bestell-Nr.	Vergleichs-Nr.
Lichtscheibe	**0110 544 001**	HELLA 9EL 110 544-001



Rückfahrleuchte

Masse verkabelt, mit Steckanschluss, Befestigung: 2 x M6, mit 45 mm Abstand

Lampenart	P21W
Spannung	12/24 V
Befestigung	2 Blechschrauben 4,8 x 19
Breite	97 mm
Höhe	97 mm
Tiefe	57 mm
Typ	Anbau
Farbe	klar
Gehäusefarbe	schwarz
Material	Kunststoff

Bestell-Nr.	Vergleichs-Nr.
0003 315 041	HELLA 2ZR 003 315-041



Rückfahrleuchte

Ausführung	ZR 100
Lampenart	P21W
Spannung	12/24 V
Befestigung	Halter mit Befestigungsschraube M8
Breite	98 mm
Höhe	78 mm
Tiefe	65 mm
Typ	Anbau, senkrecht/waagerecht
Farbe	klar
Gehäusefarbe	chrom
Material	Metall

Lieferumfang
mit Dichtung und Kunststoffscheibe

Bestell-Nr.	Vergleichs-Nr.
0003 030 171	HELLA 2ZR 003 030-171



Rückfahrleuchte

Ausführung	ZR 80
Lampenart	P21W
Spannung	12/24 V
Befestigung	Halter mit Befestigungsschraube M8
Breite	124 mm
Höhe	74 mm
Tiefe	66 mm
Typ	Anbau, senkrecht/waagerecht
Farbe	klar
Gehäusefarbe	schwarz
Material	Kunststoff

Bestell-Nr.	Vergleichs-Nr.
0002 985 261	HELLA 2ZR 002 985-261



Rückfahrleuchte

Ausführung	mit Gummiunterlage
Lampenart	P21W
Spannung	12/24 V
Befestigung	2 x ∅ 6 x 62 mm
Breite	140 mm
Höhe	70 mm
Tiefe	49 mm
Farbe	klar

Bestell-Nr.
1040 000 303



LED-Nebelschlussleuchte
Euro LED

Ausführung	mit einer roten LED
Spannung	12/24 V
∅	130 mm
Tiefe	30 mm
Kabellänge	2500 mm
Typ	Anbau
Lichtfarbe	rot
Lichtscheibenfarbe	klar

Bestell-Nr.	Vergleichs-Nr.
9260 001 429	HELLA 2NE 959 821-201

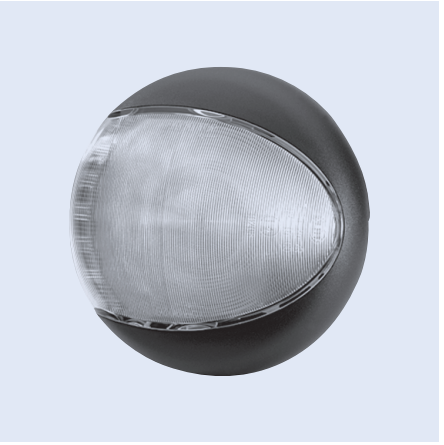

LED-Nebelschlussleuchte
mit 16 LEDs

Spannung	12/24 V
∅	122,4 mm
Tiefe	46,5 mm
Kabellänge	500 mm
Typ	Anbau/Einbau
Lichtfarbe	rot
Lichtscheibenfarbe	klar

zugelassen für Fahrzeuge nach GGVS/ADR

Bestell-Nr.	Vergleichs-Nr.
0344 200 061	HELLA 2NE 344 200-061



LED-Nebelschlussleuchte
mit 16 LEDs

Spannung	12/24 V
∅	122,4 mm
Tiefe	46,6 mm
Kabellänge	500 mm
Typ	Anbau
Farbe	rot

zugelassen für Fahrzeuge nach GGVS/ADR

Bestell-Nr.	Vergleichs-Nr.
0344 200 091	HELLA 2NE 344 200-091



LED-Nebelschlussleuchte
mit 24 LEDs

∅	83 mm
Tiefe	40 mm
Kabellänge	2500 mm
Typ	Einbau
Lichtfarbe	rot
Lichtscheibenfarbe	klar

zugelassen für Fahrzeuge nach GGVS/ADR

Bestell-Nr.	Vergleichs-Nr.
9260 001 353	HELLA 2NE 959 011-501



LED-Nebelschlussleuchte

Spannung	9-22 V
∅	140 mm
Tiefe	71,5 mm
Farbe	rot

Bestell-Nr.
1040 031 032



Nebelschlussleuchte

Spannung	9-22 V
∅	95 mm
Tiefe	30,8 mm
Farbe	rot

Bestell-Nr.
1040 000 210



Nebelschlussleuchte

Einbauseite	links/rechts
Lampenart	P21W
Spannung	12/24 V
Anschluss	Flachstecker
Befestigung	2 x M6
∅	140 mm
Tiefe	92 mm
Typ	Anbau, waagerecht
Farbe	rot
Gehäusefarbe	schwarz
Material	Kunststoff

Lieferumfang
ohne Glühlampe, mit Dichtung, mit Kunststoffscheibe

zugelassen für Fahrzeuge nach GGVS/ADR

Bestell-Nr.	Vergleichs-Nr.
0001 423 011	HELLA 2NE 001 423-011



Nebelschlussleuchte

Einbauseite	links/rechts
Lampenart	P21W
Spannung	12/24 V
Bolzenabstand	45 mm
∅	140 mm
Tiefe	78 mm
Typ	Anbau
Farbe	rot

Bestell-Nr.
1040 000 351



Nebelschlussleuchte

Einbauseite	links/rechts
Lampenart	P21W
Spannung	12/24 V
Befestigung	2 x B4,8 x 19 mm
Lochabstand	45 mm
Breite	97 mm
Höhe	97 mm
Tiefe	57 mm
Typ	Anbau
Farbe	rot
Gehäusefarbe	schwarz
Material	Kunststoff

Bestell-Nr.	Vergleichs-Nr.
0003 315 011	HELLA 2NE 003 315-011

Zubehör

Beschreibung	Bestell-Nr.	Vergleichs-Nr.
Lichtscheibe	**0119 977 001**	HELLA 9EL 119 977-001



Nebelschlussleuchte

Ausführung	mit Lampenträger
Einbauseite	links/rechts
Lampenart	P21W
Spannung	12/24 V
Befestigung	2 x M6
Lochabstand	45 mm
Breite	117 mm
Höhe	139 mm
Tiefe	63 mm
Typ	Anbau/Einbau, senkrecht/waagerecht
Farbe	rot
Gehäusefarbe	schwarz
Material	Kunststoff

zugelassen für Fahrzeuge nach GGVS/ADR

Bestell-Nr.	Vergleichs-Nr.
0003 236 001	HELLA 2NE 003 236-001

Zubehör

Beschreibung	Bestell-Nr.	Vergleichs-Nr.
Lichtscheibe	**0119 544 001**	HELLA 9EL 119 544-001



Nebelschlussleuchte

Einbauseite	links/rechts
Lampenart	P21W
Spannung	12/24 V
Breite	117 mm
Höhe	139 mm
Tiefe	63 mm
Typ	Anbau/Einbau
Farbe	rot

Bestell-Nr.
1040 000 350



Nebelschlussleuchte

Einbauseite	links/rechts
Lampenart	P21W
Spannung	12/24 V
Befestigung	Halter mit Befestigungsschraube M8
Breite	98 mm
Höhe	78 mm
Tiefe	65 mm
Typ	Anbau, senkrecht/waagerecht
Farbe	rot
Gehäusefarbe	chrom

Bestell-Nr.	Vergleichs-Nr.
0003 030 151	HELLA 2NE 003 030-151



Hinterer Rückstrahler

ECE-R48 § 6.15 und ECE-R3

Anbringung	
ECE-R48 § 6.15.1	Vorgeschrieben für alle Anhänger.
Anzahl	
ECE-R48 § 6.15.2	min. 2 Stück
Farbe	
ECE-R48 § 5.15	Rot
Form	
ECE-R48 § 6.15	dreieckig
Anbauschema	
ECE-R48 § 6.15.3	Die Spitze des Dreiecks muss nach oben gerichtet sein.
Anbaubreite	
ECE-R48 § 6.15.4.1	max. 400 mm vom äußersten Punkt der Fahrzeugbreite, min. 600 mm zwischen beiden Rückstrahlern, jedoch min. 400 mm bei Fahrzeugbreiten < 1.300 mm
Anbauhöhe	
ECE-R48 § 6.15.4.2	min. 250 mm, max. 900 mm, max. 1.200 mm, wenn in einer anderen Leuchte integriert (Ausnahme: 1.500 mm), eine Ausnahme ist nur möglich, wenn die Fahrzeuggeometrie den regulären Anbau nicht ermöglicht
Geometrischer Sichtwinkel	
ECE-R48 § 6.15.5	Horizontal ± 30°. Vertikal ± 15°, jedoch bei Anbauhöhe < 750 mm 5° nach unten.
Sonstige Vorschriften	
ECE-R48 § 6.15.9	Die leuchtende Fläche des Rückstrahlers darf in jeder anderen Rückleuchte integriert sein.

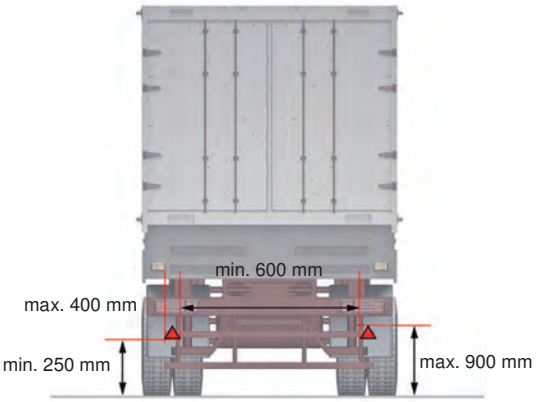

Dreieckrückstrahler

Ausführung	geschraubt, mit Kunststoff-Bodenplatte
Farbe	rot
Breite	156 mm
Höhe	136 mm
Lochabstand	70 mm
Typ	Anbau

Bestell-Nr.	Vergleichs-Nr.
0002 020 001	HELLA 8RA 002 020-001

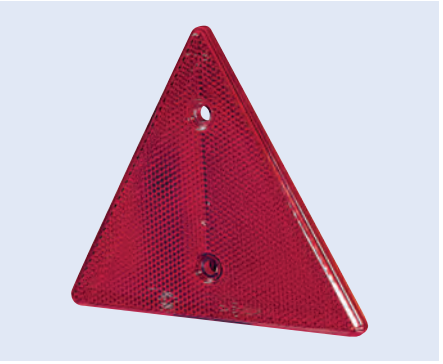

Dreieckrückstrahler

Ausführung	selbstklebend
Farbe	rot
Breite	134,4 mm
Höhe	121,7 mm

Bestell-Nr.
1040 000 757

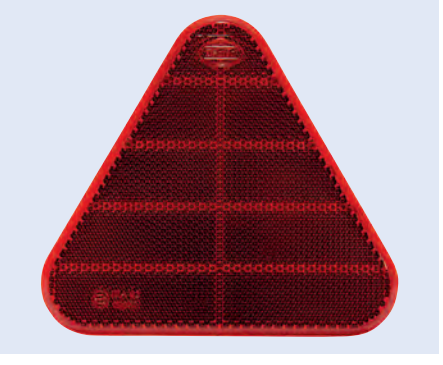

Dreieckrückstrahler

Ausführung geschraubt
Farbe rot
Breite 156 mm
Höhe 136 mm

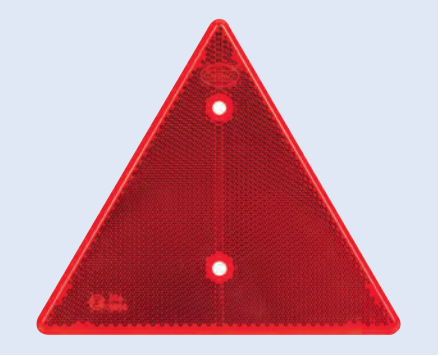

Bestell-Nr.
9890 150 045

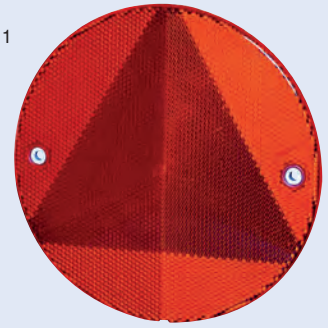

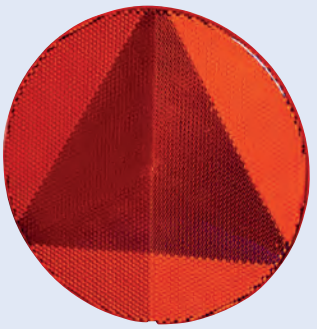

Rundrückstrahler

Farbe rot
∅ 155,8 mm
Typ Anbau

Ausführung	Abb.	Bestell-Nr.	Vergleichs-Nr.
geschraubt	1	**0343 220 017**	HELLA 8RA 343 220-017
selbstklebend	2	**0343 220 007**	HELLA 8RA 343 220-007

Rundrückstrahler

Ausführung selbstklebend, mit Bodenplatte
Farbe rot
∅ 60 mm



Bestell-Nr.	Vergleichs-Nr.
0002 014 081	HELLA 8RA 002 014-281

Rundrückstrahler

Ausführung geschraubt, mit Rahmen und Bodenplatte
Farbe rot
Einbauort hinten
Typ Anbau
Befestigung Gewindebolzen M5 x 15 mm

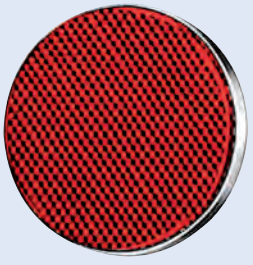

∅	Bestell-Nr.	Vergleichs-Nr.
85 mm	**0002 016 111**	HELLA 8RA 002 016-111
95 mm	**0002 016 121**	HELLA 8RA 002 016-121

Rundrückstrahler

Ausführung geschraubt
Farbe rot
∅ 148 mm
Tiefe 16 mm

Bestell-Nr.
1040 000 756

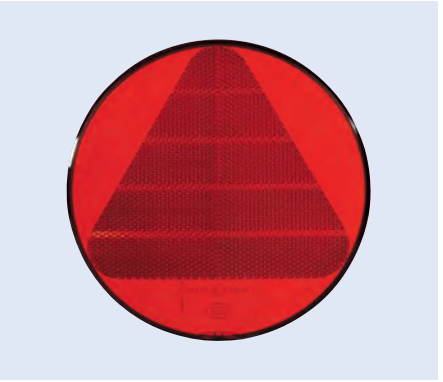

Rundrückstrahler

Ausführung selbstklebend
Farbe klar
Einbauort vorne
∅ 60 mm
Typ Anbau

Bestell-Nr.	Vergleichs-Nr.
0002 014 091	HELLA 8RA 002 014-291

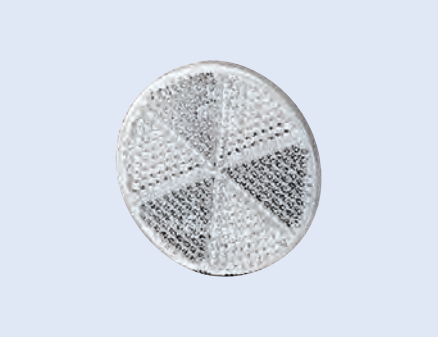

Rundrückstrahler

Ausführung selbstklebend
Farbe gelb
∅ 60 mm
Typ Anbau

Bestell-Nr.	Vergleichs-Nr.
0002 014 101	HELLA 8RA 002 014-301

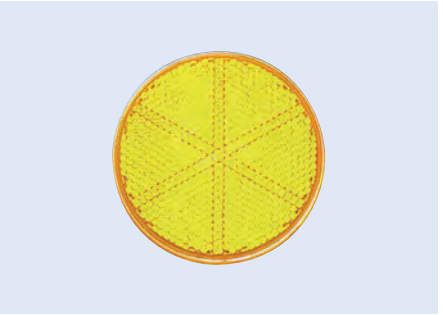

Rechteckrückstrahler

Ausführung selbstklebend
Farbe rot
Länge 70 mm
Breite 31,5 mm
Tiefe 5 mm
Typ Anbau, senkrecht/waagerecht

Bestell-Nr.	Vergleichs-Nr.
0004 412 021	HELLA 8RA 004 412-021



Rechteckrückstrahler

Farbe rot
Länge 94 mm
Breite 44 mm
Tiefe 6,5 mm
Typ Anbau, senkrecht/waagerecht



Abbildung entspricht 0003 326 001

Ausführung	Bestell-Nr.	Vergleichs-Nr.
geschraubt, mit Kunststoff-Bodenplatte	**0003 326 001**	HELLA 8RA 003 326-001
selbstklebend	**0003 326 031**	HELLA 8RA 003 326-031

Rechteckrückstrahler

Ausführung selbstklebend
Farbe klar
Länge 70 mm
Breite 31,5 mm
Tiefe 5 mm
Typ Anbau, senkrecht/waagerecht

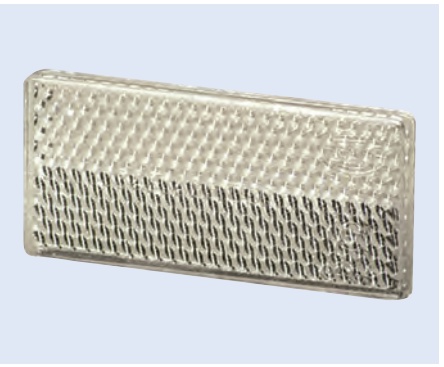

Bestell-Nr.	Vergleichs-Nr.
0004 412 011	HELLA 8RA 004 412-011

Rechteckrückstrahler

Farbe klar
Länge 94 mm
Breite 44 mm
Tiefe 6,5 mm

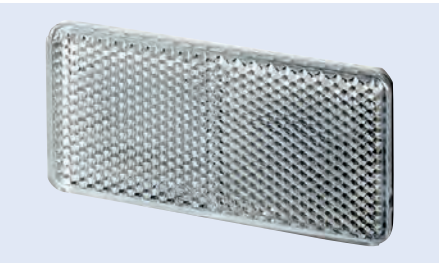

Abbildung entspricht 0003 326 051

Ausführung	Bestell-Nr.	Vergleichs-Nr.
selbstklebend	**0003 326 051**	HELLA 8RA 003 326-051
geschraubt, mit Kunststoff-Bodenplatte	**0003 326 021**	HELLA 8RA 003 326-021

Rechteckrückstrahler

Ausführung selbstklebend
Farbe klar
Länge 95 mm
Breite 44 mm

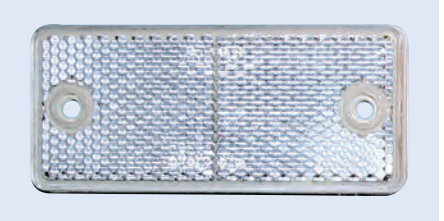

Bestell-Nr.
9645 216 171

Rechteckrückstrahler

Ausführung selbstklebend
Farbe gelb
Länge 70 mm
Breite 31,5 mm
Tiefe 5 mm

Bestell-Nr.	Vergleichs-Nr.
0004 412 001	HELLA 8RA 004 412-001

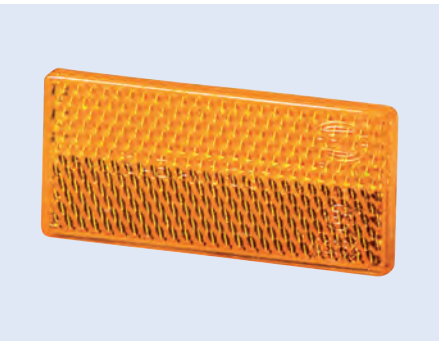

Rechteckrückstrahler

Ausführung selbstklebend
Farbe gelb
Länge 94 mm
Breite 44 mm
Tiefe 6,5 mm

Bestell-Nr.	Vergleichs-Nr.
0003 326 042	HELLA 8RA 003 326-041

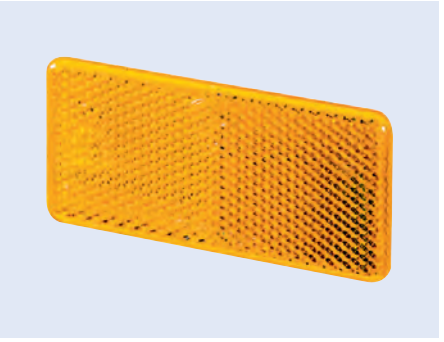

Rechteckrückstrahler

Ausführung geschraubt, mit Kunststoff-Bodenplatte
Farbe gelb
Länge 94 mm
Breite 44 mm
Tiefe 6,5 mm
Typ Anbau

Bestell-Nr.	Vergleichs-Nr.
0003 326 011	HELLA 8RA 003 326-011

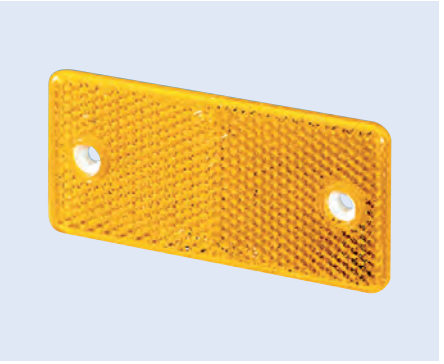

Pendelhalter
für Rückstrahler

Ausführung Stahlband mit PVC-Ummantelung
Breite 51 mm
Lochabstand 25-36 mm
Befestigung 3 Löcher, ∅ 6,5 mm

Lieferumfang
2 Befestigungsschrauben M5 x 20 mm

Länge	Bestell-Nr.	Vergleichs-Nr.
200 mm	**0002 240 001**	HELLA 8HG 002 240-001
300 mm	**0002 240 021**	HELLA 8HG 002 240-021
400 mm	**0002 240 031**	HELLA 8HG 002 240-031



LED-Zusatzbremsleuchte

Ausführung mit 12 LEDs und Kabel 2500 mm
Spannung 24 V
Lochabstand 237,7 mm
Breite 258,5 mm
Höhe 26 mm
Tiefe 28 mm
Typ Anbau
Lichtfarbe rot

Lichtscheibenfarbe	Bestell-Nr.	Vergleichs-Nr.
rot	**0959 071 737**	HELLA 2DA 959 071-737
klar	**0959 071 237**	HELLA 2DA 959 071-237



LED-Zusatzbremsleuchte

Ausführung mit 10 LEDs und Kabel 3000 mm
Einbauort hinten
Spannung 24 V
Lochabstand 244,25 mm
Breite 280 mm
Höhe 26 mm
Tiefe 10 mm
Typ Anbau
Farbe rot
Gehäusefarbe rot

Bestell-Nr.	Vergleichs-Nr.
0343 106 011	HELLA 2DA 343 106-011



LED-Zusatzbremsleuchte

Ausführung mit 20 LEDs
Spannung 24 V
Breite 283 mm
Höhe 24 mm
Tiefe 24 mm
Typ Anbau
Farbe rot

Bestell-Nr.
9890 150 167



Rückfahrscheinwerfer

ECE-R48 § 6.4 und ECE-R23

Anbringung	
ECE-R48 § 6.4.1	Vorgeschrieben für alle Anhänger der Fahrzeug-Klassen O_2, O_3 und O_4. Zulässig für Anhänger der Fahrzeug-Klasse O_1.
Anzahl	
ECE-R48 § 6.4.2	1 Stück vorgeschrieben, eine 2. zulässig bei Anhängern < 6 m. 2 Stück bei Anhängern > 6 m vorgeschrieben und 2 zusätzliche zulässig. Anbau der zwei optionalen Rückfahrscheinwerfer auch an der Seite des Fahrzeugs erlaubt.
Farbe	
ECE-R48 § 5.15	Weiß
Anbaubreite	
ECE-R48 § 6.4.4.1	keine Vorschrift
Anbauhöhe	
ECE-R48 § 6.4.4.2	min. 250 mm, max. 1.200 mm
Geometrischer Sichtwinkel	
ECE-R48 § 6.4.5	1 Leuchte: Horizontal ± 45°. 2 Leuchten: Horizontal 30° innen bis 45° außen. Vertikal 15° oben, bis 5° nach unten.
Elektrische Schaltung	
ECE-R48 § 6.4.7	Einschaltung nur bei eingelegtem Rückwärtsgang und fahrbereitem Fahrzeug. Für die optionalen Rückfahrscheinwerfer gelten in § 6.4.7.2 besondere Bedingungen.
Einschaltkontrolle	
ECE-R48 § 6.4.8	zulässig

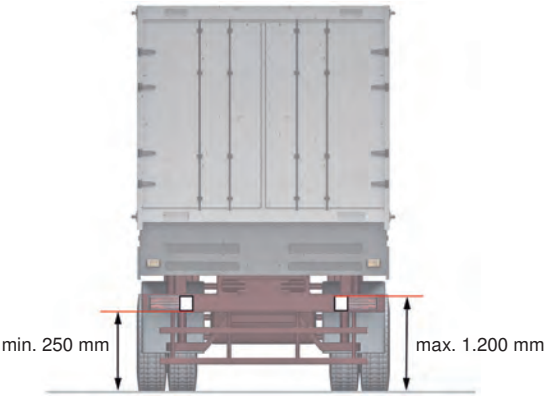

LED-Rückfahrscheinwerfer

mit Verpolungsschutz, Überspannungsschutz und Umlaufbügel

Spannung	12/24 V
Breite	110 mm
Höhe	110 mm
Tiefe	48 mm
Typ	Anbau, hängend/stehend
Farbe	klar

Anwendungsbereich
speziell für den Einsatz als Zusatzrückfahrfunktion konzipiert

zugelassen für Fahrzeuge nach GGVS/ADR



Modell	Ausführung	Anschluss	Lichtstrom	Kabellänge	Bestell-Nr.
Repulse	Nahfeldausleuchtung, mit 1 LED	AMP Superseal Stecker (2-polig)	300 lm	2000 mm	**0012 456 001**
Repulse Pro	Nahfeldausleuchtung, mit 3 LEDs	AMP Superseal Stecker (2-polig)	700 lm	2000 mm	**0012 456 201**
Repulse Pro	geschraubt, mit 3 LEDs	6,3 mm Flachsteckhülse	870 lm	3500 mm	**0012 456 221**

LED-Rückfahrscheinwerfer

Modul 70 LED, mit 4 LEDs

Ausführung	geschraubt, Nahfeldausleuchtung
Spannung	12/24 V
Lichtstrom	800 lm
Kabellänge	2000 mm
∅	83 mm
Höhe	110,4 mm
Tiefe	73,8 mm
Typ	Anbau, hängend/stehend
Farbe	klar

Bestell-Nr.	Vergleichs-Nr.
0996 376 091	HELLA 2ZR 996 376-091



H3-Rückfahrscheinwerfer

Ultra Beam

Lichtscheibe zur Hälfte ohne Optik

Spannung	24 V
Befestigung	M10
Breite	112 mm
Höhe	102 mm
Tiefe	97 mm
Typ	Anbau
Farbe	klar
Gehäusefarbe	schwarz
Material	Gehäuse aus Kunststoff

Bestell-Nr.	Vergleichs-Nr.
9260 001 163	HELLA 2ZR 996 506-501



H3-Rückfahrscheinwerfer

Ultra Beam, mit FF®-Technik

Spannung	24 V
Anschluss	AMP-Stecker, 2-polig
Befestigung	M10
Breite	112 mm
Höhe	102 mm
Tiefe	97 mm
Kabellänge	2000 mm
Typ	Anbau, hängend/stehend
Farbe	klar
Gehäusefarbe	schwarz

Lieferumfang
mit Glühlampe

Bestell-Nr.	Vergleichs-Nr.
0997 506 391	HELLA 2ZR 997 506-391



LED-Arbeitsscheinwerfer

Q90 LED, mit 4 LEDs

mit Verpolungsschutz, Überspannungsschutz und Thermo Management

Spannung	12/24 V
Lichtstrom	1200 lm
Lichtaustritt	90 x 84 mm
Breite	94,6 mm
Höhe	144 mm
Tiefe	57,3 mm
Kabellänge	500 mm
Typ	Anbau, hängend/stehend
Farbe	klar

Ausführung	Bestell-Nr.	Vergleichs-Nr.
Nahfeldausleuchtung	**0996 283 001**	HELLA 1GA 996 283-001
weitreichende Ausleuchtung	**0996 283 011**	HELLA 1GA 996 283-011



LED-Arbeitsscheinwerfer

mit 5 LEDs

mit Verpolungsschutz, Streuscheibe aus schlag- und kratzfestem Kunststoff

Ausführung	weitreichende Ausleuchtung
Spannung	10-30 V
Lichtstrom	4500/2290 lm
Leistungsaufnahme	50 W
Breite	145 mm
Höhe	98 mm
Tiefe	79 mm
Typ	Anbau
Farbe	klar
Material	Aluminiumgehäuse
Schutzart	IP69K

Lieferumfang
Montagesatz inkl. 500 mm Anschlusskabel

EMV Zulassung

Bestell-Nr.
7001 000 005




1


2

LED-Arbeitsscheinwerfer

mit Verpolungsschutz, Streuscheibe aus schlag- und kratzfestem Kunststoff

Spannung	10-30 V
Breite	100 mm
Höhe	100 mm
Tiefe	40 mm
Typ	Anbau
Farbe	klar
Material	Aluminiumgehäuse
Schutzart	IP69K

Lieferumfang
Montagesatz inkl. 500 mm Anschlusskabel

EMV Zulassung

Beschreibung	Ausführung	Lichtstrom	Leistungsaufnahme	Abb.	Bestell-Nr.
mit 5 LEDs	Nahfeldausleuchtung	850/600 lm	9 W	1	**7001 000 002**
mit 9 LEDs	weitreichende Ausleuchtung	1530/1210 lm	15 W	2	**7001 000 008**





LED-Arbeitsscheinwerfer

mit Verpolungsschutz, Überspannungsschutz und Thermo Management

Anschluss mit integriertem 2-poligem DT-Stecker
Typ Anbau, hängend/stehend
Farbe klar

ECE-R10 Zulassung

Modell	Spannung	Ausführung	Lichtstrom	Lichtaustritt	Abb.		Bestell-Nr.	Vergleichs-Nr.
Power Beam 1000	9-33 V	Nahfeldausleuchtung, mit 6 LEDs	850 lm	100 x 80 mm	1	[2]	**0996 188 001**	HELLA 1GA 996 188-001
Power Beam 1500	9-33 V	Nahfeldausleuchtung, mit 6 LEDs	1300 lm	100 x 80 mm	1	[2]	**0996 288 011**	HELLA 1GA 996 288-011
Power Beam 1500	9-33 V	weitreichende Ausleuchtung, mit 6 LEDs	1300 lm	100 x 80 mm	1	[2]	**0996 288 001**	HELLA 1GA 996 288-001
Power Beam 1800	24 V	Nahfeldausleuchtung, mit 6 LEDs, mit Dimmfunktion	1850 lm	100 x 80 mm	1		**0996 388 011**	HELLA 1GA 996 388-011
Power Beam 1800	24 V	weitreichende Ausleuchtung, mit 6 LEDs, mit Dimmfunktion	1850 lm	100 x 80 mm	1		**0996 388 031**	HELLA 1GA 996 388-031
Power Beam 3000	9-33 V	Nahfeldausleuchtung, mit 16 LEDs	3000 lm	83 x 83 mm	2	[1/2]	**0996 192 001**	HELLA 1GA 996 192-001
Power Beam 3000	9-33 V	weitreichende Ausleuchtung, mit 16 LEDs	3000 lm	83 x 83 mm	2	[1/2]	**0996 192 011**	HELLA 1GA 996 192-011
Power Beam 5000	9-33 V	Nahfeldausleuchtung, mit 23 LEDs	4500 lm	145 x 125 mm	3		**0996 194 001**	HELLA 1GB 996 194-001
Power Beam 5000	9-33 V	weitreichende Ausleuchtung, mit 23 LEDs	4500 lm	145 x 125 mm	3		**0996 194 031**	HELLA 1GB 996 194-031

[1] Kabellänge 2000 mm [2] ADR-/GGVS-geprüft

LED-Arbeitsscheinwerfer

Ultra Beam LED

mit Verpolungsschutz, Überspannungsschutz und Thermo Management

Spannung	12/24 V
Lichtstrom	2000 lm
Anschluss	DT-Stecker
Breite	115 mm
Höhe	132 mm
Tiefe	85 mm
Lichtaustritt	105 x 95 mm
Typ	Anbau, hängend/stehend
Farbe	klar

geeignet für Fahrzeuge nach ADR/GGVS



Ausführung	Bestell-Nr.	Vergleichs-Nr.
Nahfeldausleuchtung, mit 9 LEDs	**0995 506 001**	HELLA 1GA 995 506-001
weitreichende Ausleuchtung, mit 9 LEDs	**0995 506 031**	HELLA 1GA 995 506-031

LED-Arbeitsscheinwerfer

mit 9 LEDs

mit Verpolungsschutz, Streuscheibe aus schlag- und kratzfestem Kunststoff

Ausführung	Nahfeldausleuchtung
Spannung	12-55 V
Lichtstrom	1685/1300 lm
Leistungsaufnahme	13,5 W
Breite	100 mm
Höhe	100 mm
Tiefe	74 mm
Typ	Anbau
Farbe	klar
Material	Kunststoffgehäuse
Schutzart	IP68

Lieferumfang
Montagesatz inkl. 1500 mm Anschlusskabel

EMV Zulassung



	Bestell-Nr.
	5129 000 000

strands -lighting division

LED-Arbeitsscheinwerfer
mit 12 LEDs

Halterung um 120° drehbar

Ausführung	Nahfeldausleuchtung
Spannung	10-33 V
Anschluss	DT-Stecker mit 2 m Kabel
Breite	109 mm
Höhe	109 mm
Tiefe	90 mm
Farbe	klar
Schutzart	IP68

EMV Zulassung



Abbildung entspricht 1007 000 293

Lichtstrom	Leistungsaufnahme	Bestell-Nr.
2400/1750 lm	17 W	**1007 000 284**
4000/3300 lm	38 W	**1007 000 293**

EUROPART

LED-Arbeitsscheinwerfer
mit 16 LEDs

mit Verpolungsschutz, Streuscheibe aus schlag- und kratzfestem Kunststoff

Ausführung	weitreichende Ausleuchtung	Tiefe	48 mm
Spannung	10-30 V	Typ	Anbau
Lichtstrom	2720/2200 lm	Farbe	klar
Leistungsaufnahme	25 W	Material	Aluminiumgehäuse
Breite	108 mm	Schutzart	IP69K
Höhe	108 mm		

Lieferumfang
Montagesatz inkl. 1000 mm Anschlusskabel

EMV Zulassung



Bestell-Nr.
7001 000 004

EUROPART

LED-Arbeitsscheinwerfer
mit 6 LEDs

mit Verpolungsschutz, Streuscheibe aus schlag- und kratzfestem Kunststoff

Ausführung	weitreichende Ausleuchtung	Tiefe	58 mm
Spannung	10-30 V	Typ	Anbau
Lichtstrom	1140/1061 lm	Farbe	klar
Leistungsaufnahme	18 W	Material	Aluminiumgehäuse
Breite	160 mm	Schutzart	IP69K
Höhe	46 mm		

Lieferumfang
Montagesatz inkl. 500 mm Anschlusskabel

EMV Zulassung



Bestell-Nr.
7001 000 007



LED-Arbeitsscheinwerferleiste

Ausführung	weitreichende Spotlicht-Ausleuchtung	Breite	818 mm
Spannung	10-32 V	Höhe	86,5 mm
Lichtstrom	16200 lm	Tiefe	78 mm
Leistungsaufnahme	180 W	Farbe	klar
Anschluss	ATP-Stecker	Schutzart	IP67

EMV Zulassung

Bestell-Nr.
1007 000 150







LED-Arbeitsscheinwerfer

mit Verpolungsschutz, Überspannungsschutz und Thermo Management

Ausführung Nahfeldausleuchtung
Spannung 12/24 V
Kabellänge 300 mm
Typ Anbau, stehend
Farbe klar
Schutzart IP6K9K, IP6K8

Modell	Lichtstrom	Breite	Höhe	Tiefe	Lichtaustritt	Abb.	Bestell-Nr.	Vergleichs-Nr.
AP 1200 LED	1200 lm	130 mm	130/183 mm	48 mm	120 x 120 mm	1	**0011 720 041**	HELLA 1GA 011 720-041
AP 1800 LED	1800 lm		190 mm	46 mm	∅ 140 mm	2	**0013 722 001**	HELLA 1G4 013 722-001

LED-Arbeitsscheinwerfer

Ausführung Nahfeldausleuchtung
Spannung 12/24 V
∅ 140 mm
Tiefe 46 mm
Kabellänge 300 mm
Typ Anbau, stehend
Farbe klar

Beschreibung	Lichtstrom	Bestell-Nr.	Vergleichs-Nr.
mit 3 LEDs	700 lm	**0012 722 001**	HELLA 1G4 012 722-001
mit 4 LEDs	1200 lm	**0011 722 001**	HELLA 1G4 011 722-001
mit 4 LEDs	1800 lm	**0013 722 001**	HELLA 1G4 013 722-001




1


2

LED-Arbeitsscheinwerfer

mit Verpolungsschutz, Überspannungsschutz und Thermo Management

Spannung 12/24 V
Typ Anbau, hängend/stehend
Farbe klar

ECE-R10 Zulassung

Modell	Ausführung	Höhe	Tiefe	∅	Lichtstrom	Abb.	Bestell-Nr.	Vergleichs-Nr.
Modul 70 LED Gen. IV	Nahfeldausleuchtung, mit 3 LEDs	88 mm	74 mm	83 mm	2500 lm	1	[1] **0996 476 001**	HELLA 1G0 996 476-001
Modul 70 LED Gen. IV	weitreichende Ausleuchtung, mit 3 LEDs	88 mm	74 mm	83 mm	2500 lm	1	[1] **0996 476 011**	HELLA 1G0 996 476-011
Modul 90 LED	Nahfeldausleuchtung, mit 4 LEDs	115 mm	99 mm	107 mm	3400 lm	2	**0996 263 031**	HELLA 1G0 996 263-031
Modul 90 LED	weitreichende Ausleuchtung, mit 4 LEDs	115 mm	99 mm	107 mm	3400 lm	2	**0996 263 051**	HELLA 1G0 996 263-051

[1] Kabellänge 2000 mm


1


2

LED-Arbeitsscheinwerfer

mit Verpolungsschutz, Streuscheibe aus schlag- und kratzfestem Kunststoff

Spannung 10-30 V
∅ 107 mm
Tiefe 41,5 mm
Typ Anbau
Farbe klar
Material Aluminiumgehäuse
Schutzart IP69K

Lieferumfang
Montagesatz inkl. 500 mm Anschlusskabel

EMV Zulassung

Beschreibung	Ausführung	Lichtstrom	Leistungsaufnahme	Abb.	Bestell-Nr.
mit 6 LEDs	Nahfeldausleuchtung	1020/600 lm	9 W	1	**7001 000 003**
mit 9 LEDs	weitreichende Ausleuchtung	1530/1250 lm	15 W	2	**7001 000 006**

H3-Arbeitsscheinwerfer

Ultra-Beam Standard mit FF®-Technik

Optik für extrem großflächige und gleichmäßige Bodenausleuchtung

Ausführung	mit vorstehendem Rand	Breite	112 mm
Spannung	12/24 V	Höhe	102/127 mm
Lichtaustritt	83 x 83 mm	Tiefe	97 mm
Reichweite	30 m	Typ	Anbau, hängend/stehend
Neigungswinkel	15-20°	Farbe	klar
Anschluss	AMP	Material	Gehäuse aus Kunststoff

Lieferumfang
mit Schwenkfuß und Befestigungsschraube M10

zugelassen für Fahrzeuge nach GGVS/ADR

Bestell-Nr.	Vergleichs-Nr.
0007 506 001	HELLA 1GA 007 506-001



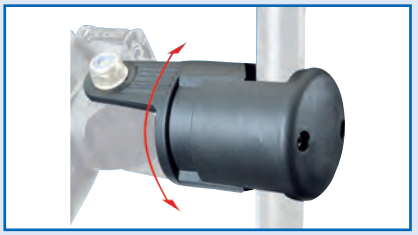

Zubehör

Abbildung entspricht 0990 263 111

Beschreibung	Bestell-Nr.	Vergleichs-Nr.
Halter zur Montage an Rohren (∅ 15-28 mm)	**0990 263 111**	HELLA 8HG 990 263-111
Halter zur Montage an Rahmen oder Karosserie	**0990 298 001**	HELLA 9XD 990 298-001

H3-Arbeitsscheinwerfer

Ultra-Beam Heavy Duty

Optik für extrem großflächige und gleichmäßige Bodenausleuchtung

Spannung	12/24 V	Höhe	102/152 mm
Lichtaustritt	83 x 83 mm	Tiefe	97 mm
Reichweite	30 m	Typ	Anbau, hängend/stehend
Neigungswinkel	15-20°	Farbe	klar
Anschluss	AMP	Material	Gehäuse aus Kunststoff
Breite	112 mm		

Lieferumfang
mit Befestigungswinkel und Schwingungsdämpfer für Vierpunktbefestigung

zugelassen für Fahrzeuge nach GGVS/ADR



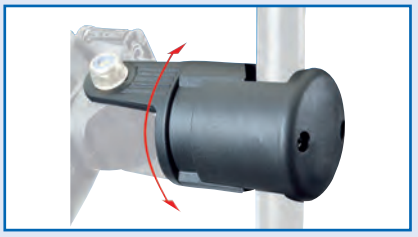

Abbildung entspricht 0007 506 011

Anschluss	Ausführung	Bestell-Nr.	Vergleichs-Nr.
AMP	mit vorstehendem Rand und nicht optikfreier Scheibe	**0007 506 011**	HELLA 1GA 007 506-011
mit Tülle	mit FF®-Technik, mit vorstehendem Rand und nicht optikfreier Scheibe	**0007 506 091**	HELLA 1GA 007 506-091

Zubehör

Abbildung entspricht 0990 263 111

Beschreibung	Bestell-Nr.	Vergleichs-Nr.
Halter zur Montage an Rohren (∅ 15-28 mm)	**0990 263 111**	HELLA 8HG 990 263-111
Halter zur Montage an Rahmen oder Karosserie	**0990 298 001**	HELLA 9XD 990 298-001

H3-Arbeitsscheinwerfer

mit Befestigungsbügel und Flachsteckanschluss

Spannung	12/24 V
Anschluss	AMP-Stecker, 2-polig
Breite	105 mm
Höhe	105 mm
Tiefe	90 mm
Typ	Anbau
Farbe	klar



Bestell-Nr.
1040 000 163

H3-Arbeitsscheinwerfer

Master 5060

Ausführung	mit vorstehendem Rand
Spannung	12/24 V
Lichtaustritt	135 x 75 mm
Breite	153 mm
Höhe	118 mm
Tiefe	92 mm
Typ	Anbau, hängend/stehend
Farbe	klar
Material	Gehäuse aus glasfaserverstärktem Kunststoff

Lieferumfang
mit Befestigungsschraube M10



Beschreibung	Neigungswinkel	Bestell-Nr.	Vergleichs-Nr.
weitreichende Ausleuchtung	15-20°	**0005 060 001**	HELLA 1GA 005 060-005
Nahfeldausleuchtung	20-25°	**0005 060 041**	HELLA 1GA 005 060-041

H3-Arbeitsscheinwerfer

Picador 6876 mit FF®-Technik

Optik für Bodenausleuchtung

Ausführung	mit vorstehendem Rand
Spannung	12/24 V
Lichtaustritt	125 x 75 mm
Reichweite	25 m
Neigungswinkel	20-25°
Breite	154 mm
Höhe	94 mm
Tiefe	77 mm
Typ	Anbau, stehend
Farbe	klar
Gehäusefarbe	schwarz
Material	Gehäuse aus Kunststoff

Lieferumfang
mit Befestigungsschraube M10



Bestell-Nr.	Vergleichs-Nr.
0006 876 001	HELLA 1GA 006 876-001

H3-Arbeitsscheinwerfer

Ausführung mit schwenkbarem Halter
Spannung 12-24 V
Breite 156 mm
Höhe 110 mm
Tiefe 72 mm
Typ Anbau
Farbe klar



Bestell-Nr.
1040 000 150

H3-Arbeitsscheinwerfer

Matador

Wabenoptik für Nahfeldausleuchtung, mit vorstehendem Rand, Schutzgitter und Handgriff, allseitig drehbar

Ausführung mit spritzwassergeschütztem Schalter
Spannung 12/24 V
Lichtaustritt 140 mm
∅ 168 mm
Höhe 263 mm
Typ Anbau, Bügel
Farbe klar
Material Gehäuse und Schutzgitter aus glasfaserverstärktem Kunststoff

Lieferumfang
mit Befestigungswinkel für Vierpunktbefestigung, ohne Glühlampe



Bestell-Nr.	Vergleichs-Nr.
0003 470 031	HELLA 1G4 003 470-031





H3-Arbeitsscheinwerfer

Torero 5760

Prismenoptik für weitreichende Ausleuchtung

Spannung 12/24 V
Lichtaustritt 120 mm
Befestigung Universalhalter M10
∅ 152 mm
Höhe 239 mm
Typ Anbau, hängend/stehend
Farbe klar
Material Gehäuse aus Kunststoff

Ausführung	Abb.	Bestell-Nr.	Vergleichs-Nr.
mit vorstehendem Rand und Handgriff	1	**0005 760 031**	HELLA 1G3 005 760-031
mit vorstehendem Rand, Handgriff, Schutzgitter, Schalter und längerem Winkelhalter	2	**0005 760 021**	HELLA 1G3 005 760-021

H3-Arbeitsscheinwerfer

Modul 70 mit FF®-Technik

Nahfeldausleuchtung

Spannung	12/24 V
Lichtaustritt	77 mm
∅	83 mm
Höhe	111 mm
Tiefe	75,3 mm
Farbe	klar
Material	Gehäuse aus Kunststoff

Lieferumfang
mit Schwenkfuß und Befestigungsschraube M10

Typ	Bestell-Nr.	Vergleichs-Nr.
Anbau, stehend	**0996 176 001**	HELLA 1G0 996 176-001
Anbau, hängend	**0996 176 111**	HELLA 1G0 996 176-111



H3-Arbeitsscheinwerfer

Oval 100 mit FF®-Technik

Optik für großflächige Bodenausleuchtung

Ausführung	mit vorstehendem Rand
Spannung	24 V
Lichtaustritt	130 x 75 mm
Anschluss	AMP
Breite	160 mm
Höhe	128 mm
Tiefe	78 mm
Typ	Anbau
Farbe	klar
Material	Gehäuse und Glashalterahmen aus glasfaserverstärktem Kunststoff

Lieferumfang
mit Schwenkfuß und Befestigungsschraube M10

Bestell-Nr.	Vergleichs-Nr.
9260 001 274	HELLA 1GA 996 361-011



1


2


3


LED-Blitz-Kennleuchte

mit 12 High Power LEDs und programmierbarer Elektronik für unterschiedliche Blinksequenzen, glatte Lichtscheibe, mit Verpolungsschutz

∅	147 mm
Spannung	10-30 V
Lichtfarbe	gelb
Lichtscheibenfarbe	klar
Material	PC
Schutzart	IP67

EMV Zulassung

Befestigung	Höhe	Abb.	Bestell-Nr.
Festanbau	75 mm	1	**1040 450 050**
Rohrstutzen	170 mm	2	**1040 450 051**
Magnet	76 mm	3	**1040 450 052**

1


2


3


LED-Rundumkennleuchte

KL 7000 LED

schlagfeste, glatte PC-Lichthaube, Funkentstörung: CISPR 25, Klasse 5 (leitungsgeführt), wartungsfrei, sehr langlebig, unempfindlich gegenüber Vibrationen und Erschütterungen, intensive Lichtwirkung bei geringer Stromaufnahme, optimales Thermo Management, innovatives Elektronikkonzept ermöglicht rotierende LED-Lichtfunktion ohne bewegliche Teile, mit Verpolungsschutz, **LED-Upgrade von bestehenden Halogen-Versionen ohne großen Montageaufwand**

∅	165 mm
Spannung	12/24 V
Leistungsaufnahme	10 W
Norm	DIN 14 620
Schutzart	IP5KX, IPX4K, IPX9K
Farbe	gelb

Anwendungsbereich
für den Einsatz unter extremen Bedingungen

zugelassen für Fahrzeuge nach GGVS/ADR

Modell	Befestigung	Höhe	Abb.	Bestell-Nr.	Vergleichs-Nr.
KL 7000 LED F	Festanbau	118,9 mm	1	**0011 484 001**	HELLA 2RL 011 484-001
KL 7000 LED FL	flexibler Rohrstutzen	193,9 mm	2	**0011 484 011**	HELLA 2RL 011 484-011
KL 7000 LED M	mit Magnet	131,2 mm	3	**0011 484 021**	HELLA 2RL 011 484-021

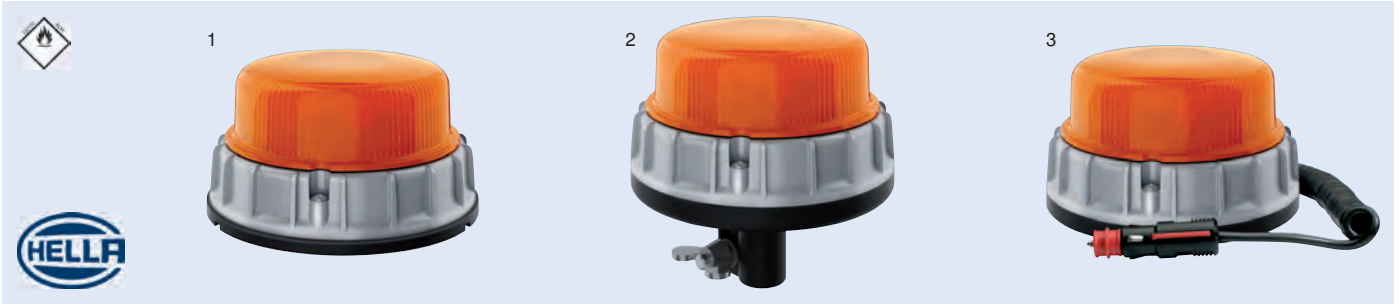

LED-Rundumkennleuchte

K-LED 2.0

mit Muschelreflektor und 20 High-Power LEDs, programmierbare Elektronik für unterschiedliche Blinksequenzen oder rotierende Funktion, Lichtstärke wird automatisch durch einen Sensor an das Umgebungslicht angepasst (Tag-/Nachtmodus), mit Verpolungsschutz, Lichtscheibe aus Polycarbonat

Leistungsaufnahme	max. 30 W
Spannung	12/24 V
Schutzart	IP67, IP5K4K, IPX9K
Farbe	gelb

zugelassen für Fahrzeuge nach GGVS/ADR
EMV Zulassung

Modell	Befestigung	∅ x Höhe	Abb.	Bestell-Nr.	Vergleichs-Nr.
K-LED 2.0 F	Festanbau	169,3 x 87,6 mm	1	**0011 557 101**	HELLA 2XD 011 557-101
K-LED 2.0 R	Rohrstutzen	165 x 160,6 mm	2	**0011 557 201**	HELLA 2XD 011 557-201
K-LED 2.0 M	mit Magnet	165 x 95,6 mm	3	**0011 557 301**	HELLA 2XD 011 557-301



LED-Rundumkennleuchte

K-LED FO

Fresnel Optik für ideale Lichtausbeute, 8 Blitzfrequenzen, sehr hohe Lebensdauer, hohe Vibrationsfestigkeit, geringe Stromaufnahme, intelligente und leistungsfähige Elektronik, extrem kurze Ansprechzeiten

Spannung	12/24 V
Typ	Anbau
Lichtfarbe	gelb
Lichtscheibenfarbe	klar

zugelassen für Fahrzeuge nach GGVS/ADR

Modell	Befestigung	∅ x Höhe	Abb.	Bestell-Nr.	Vergleichs-Nr.
K-LED FO F	Festanbau	148 x 88 mm	1	**0010 311 001**	HELLA 2XD 010 311-001
K-LED FO FL	flexibler Rohrstutzen	148 x 132 mm	2	**0010 311 011**	HELLA 2XD 010 311-011

1


2


3


LED-Rundumkennleuchte

Rota LED

schlagfeste, flache PC-Lichthaube, **rotierende LED-Lichtfunktion**, hohe Lebensdauer, wartungsfrei, hohe Vibrationsfestigkeit, geringe Stromaufnahme, Gehäusesockel aus Gummi

Spannung	12/24 V	∅	135 mm
Leistungsaufnahme	10 W	Farbe	gelb

zugelassen für Fahrzeuge nach GGVS/ADR

Modell	Befestigung	Höhe	Abb.	Bestell-Nr.	Vergleichs-Nr.
Rota LED F	Festanbau	124 mm	1	**9260 210 979**	HELLA 2RL 010 979-001
Rota LED FL	flexibler Rohrstutzen	183 mm	2	**0010 979 011**	HELLA 2RL 010 979-011
Rota LED M	mit Magnet	126 mm	3	**0010 979 021**	HELLA 2RL 010 979-021

1


2


LED-Rundumkennleuchte

mit drei verschiedenen Blinkmustern zur Auswahl

Spannung	12-24 V	Farbe	gelb
Leistungsaufnahme	20 W	Schutzart	IP65

Befestigung	∅	Höhe	Abb.	Bestell-Nr.
Festanbau	142 mm	183 mm	1	**1007 000 141**
Rohrstutzen	128 mm	235 mm	2	**1007 000 142**

1


2


LED-Rundumkennleuchte

niedrige Variante

Spannung	12-24 V	Schutzart	IP65
Lichtscheibenfarbe	gelb		

Befestigung	∅ x Höhe	Abb.	Bestell-Nr.
Festanbau	210 x 140 mm	1	**1007 809 066**
Rohrstutzen	128 x 210 mm	2	**1007 809 067**

Xenon-Blitz-Kennleuchte

KLX Junior Plus F

∅	147 mm
Höhe	190,5 mm
Spannung	24 V
Befestigung	Festmontage
Typ	Anbau
Farbe	gelb

Bestell-Nr.	Vergleichs-Nr.
0009 051 011	HELLA 2XD 009 051-011





H1-Rundumkennleuchte

KL 7000

effiziente Lichtausbeute durch Spezialoptik der robusten Lichthaube, elektronische Motorsteuerung sorgt für eine absolut konstante Drehfrequenz, Verpolungsschutz, höchste EMV-Schutzklasse

Spannung	24 V
Schutzart	IP5K4K, IP9K
Farbe	gelb

Lieferumfang
mit Glühlampe

Modell	Befestigung	∅ x Höhe	Abb.	Bestell-Nr.	Vergleichs-Nr.
KL 7000 F	Festanbau	155 x 194 mm	1	**0008 061 111**	HELLA 2RL 008 061-111
KL 7000 FL	flexibler Rohrstutzen	155 x 240 mm	2	**0008 063 111**	HELLA 2RL 008 063-111
KL 7000 R	Rohrstutzen	135 x 221 mm	3	**0004 957 111**	HELLA 2RL 008 060-111

Zubehör

Beschreibung	Bestell-Nr.	Vergleichs-Nr.
Lichtscheibe	**0862 141 001**	HELLA 9EL 862 141-001

H1-Rundumkennleuchte

Junior

Spannung 24 V
Höhe 172,5 mm
Farbe gelb
Typ Anbau

Lieferumfang
mit Glühlampe



Abbildung entspricht 8000 003 307

Modell	Befestigung	∅	Bestell-Nr.	Vergleichs-Nr.
Junior F	Festmontage	137 mm	**8000 003 307**	HELLA 2RL 007 550-011
Junior M	Magnetfuß	136 mm	**0007 552 011**	HELLA 2RL 007 552-011

Zubehör

Beschreibung	Bestell-Nr.	Vergleichs-Nr.
Lichtscheibe	**0860 627 001**	HELLA 9EL 860 627-001



H1-Rundumkennleuchte

Rotafix

Spannung 24 V
Farbe gelb
Typ Anbau

Lieferumfang
mit Glühlampe

Modell	Befestigung	∅ x Höhe	Abb.	Bestell-Nr.	Vergleichs-Nr.
Rotafix F	Festmontage	130 x 174 mm	1	**0007 337 011**	HELLA 2RL 007 337-011
Rotafix M	Magnetfuß	130 x 174 mm	2	**0007 337 031**	HELLA 2RL 007 337-031
Rotaflex FL	flexibler Rohrstutzen	135 x 222 mm	3	**0006 846 011**	HELLA 2RL 006 846-011

Zubehör

Beschreibung	Bestell-Nr.	Vergleichs-Nr.
Lichtscheibe	**0859 020 001**	HELLA 9EL 859 020-001

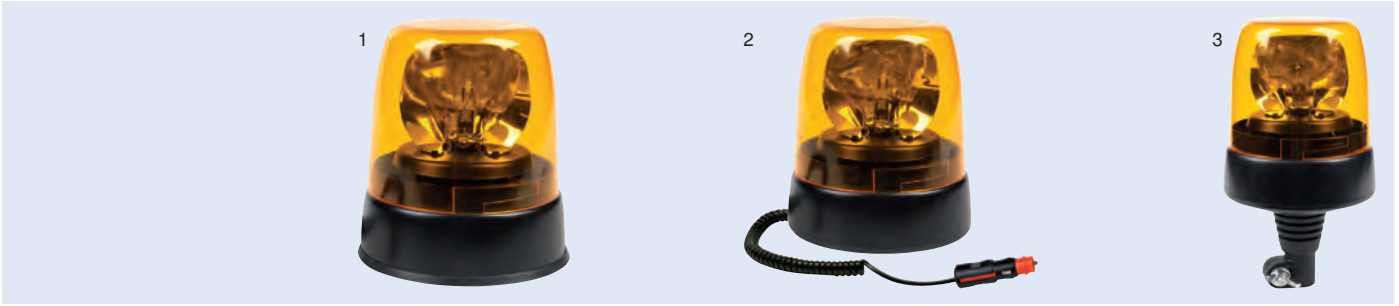

H1-Rundumkennleuchte

Spannung 9-33 V
Farbe gelb

Befestigung	∅ x Höhe	Abb.	Bestell-Nr.
Festanbau	152 x 120/162,6 mm	1	**1040 000 027**
Magnet	146 x 120/166 mm	2	**1040 004 601**
flexibler Rohrstutzen	146 x 120/260 mm	3	**1040 022 405**

Aufsteckrohr

∅ 24 mm
Länge 100 mm

Anwendungsbereich
für die Montage an einen seitlich vom Fahrzeug angebrachten Halter bzw. zum Anschweißen an einen Flansch

Lieferumfang
komplett, mit Kappe, Gummistopfen und Messing-Steckdose nach DIN 72 591



Bestell-Nr.	Vergleichs-Nr.
0002 365 001	HELLA 8HG 002 365-001

Aufsteckrohr

∅ 24 mm
Länge 100 mm

Anwendungsbereich
für die Montage an einen seitlich vom Fahrzeug angebrachten Halter bzw. zum Anschweißen an einen Flansch

Lieferumfang
komplett, mit Kappe, Gummistopfen und Messing-Steckdose nach DIN 72 591



Bestell-Nr.	Vergleichs-Nr.
0006 294 051	HELLA 8HG 006 294-051

Aufsteckrohr

Ausführung gewinkelt, mit Anbauwinkel 90 mm
∅ 24 mm
Länge 100 mm

Lieferumfang
komplett, mit Kappe, Gummistopfen und Messing-Steckdose nach DIN 72 591



Bestell-Nr.	Vergleichs-Nr.
0006 294 021	HELLA 8HG 006 294-021

Aufsteckrohr

Ausführung schwenkbar
∅ 24 mm
Länge 100 mm

Lieferumfang
komplett, mit Kappe, Gummistopfen und Messing-Steckdose nach DIN 72 591



Bestell-Nr.	Vergleichs-Nr.
0006 294 031	HELLA 8HG 006 294-031



Aufsteckrohr

Verschraubungsmöglichkeit bis 700 mm

Ausführung beidseitig verstellbar
∅ 24 mm
Länge 1000 mm

Lieferumfang
komplett, mit Kappe, Gummistopfen und Messing-Steckdose nach DIN 72 591

Bestell-Nr.	Vergleichs-Nr.
0006 294 041	HELLA 8HG 006 294-041





LED-Warnblitzleuchten-Satz

BST

1-fach bis 4-fach Blitz, Dauerlicht, mit Überspannungsschutz

Spannung	12/24 V
Typ	Anbau, waagerecht
Schutzart	IP6K4K, IP9K
Lichtfarbe	gelb
Lichtscheibenfarbe	klar

Lieferumfang
2 LED-Kennleuchten

Befestigung	Abmessung	Kabellänge	Abb.	Bestell-Nr.	Vergleichs-Nr.
Festanbau	127,5 x 28 x 17 mm	200 mm	1	**0012 160 851**	HELLA 2XD 012 160-851
Haltermontage	107 x 24 x 42 mm	970 mm	2	**0012 160 861**	HELLA 2XD 012 160-861





Warnblitzleuchten-Satz

BST

1-fach bis 4-fach Blitz, Dauerlicht, mit Überspannungsschutz

Spannung	12/24 V
Typ	Anbau, senkrecht
Schutzart	IP6K4K, IP9K
Lichtfarbe	gelb
Lichtscheibenfarbe	klar

Lieferumfang
2 LED-Kennleuchten

Befestigung	Abmessung	Kabellänge	Abb.	Bestell-Nr.	Vergleichs-Nr.
Festanbau	127,5 x 28 x 17 mm	200 mm	1	**0012 160 951**	HELLA 2XD 012 160-951
Haltermontage	107 x 24 x 42 mm	970 mm	2	**0012 160 961**	HELLA 2XD 012 160-961

LED-Innenraumleuchte

verstellbarer Spot, 20° zu jeder Seite

Ausführung	weiße Luxeon Power LED
Spannung	12/24 V
Leistungsaufnahme	2,5 W
Befestigung	geschraubt oder mit Federklemme
Länge	110 mm
Breite	70,2 mm
Tiefe	42,2 mm
Kabellänge	200 mm
Typ	Einbau
Farbe	klar
Gehäusefarbe	schwarz/weiß

Bestell-Nr.	Vergleichs-Nr.
0343 700 051	HELLA 2JA 343 700-051



LED-Innenraumleuchte

mit kalt-weißer Lichtfarbe

Ausführung	4 weiße LEDs
Spannung	12/24 V
Leistungsaufnahme	6 W
Befestigung	4 Löcher, ∅ 4 mm
∅	180 mm
Tiefe	23,5 mm
Kabellänge	310 mm
Typ	Einbau
Schutzart	IP6K9K
Farbe	klar
Gehäusefarbe	silber

zugelassen für Fahrzeuge nach GGVS/ADR

Bestell-Nr.	Vergleichs-Nr.
0343 227 001	HELLA 2JB 344 227-001



LED-Innenraumleuchte

Ausführung	10 weiße LEDs
Spannung	24 V
Leistungsaufnahme	2 W
Befestigung	2 Schrauben
Länge	258,5 mm
Breite	26,2 mm
Tiefe	28 mm
Kabellänge	2500 mm
Typ	Einbau
Farbe	klar

Lieferumfang
Schrauben, Schraubenkappen, Dichtung und Kabelverbinder

Bestell-Nr.	Vergleichs-Nr.
0959 073 201	HELLA 2JA 959 073-201



LED-Innenraumleuchte

breite Ausleuchtung im nahen Vorfeld

Ausführung	10 weiße LEDs
Spannung	24 V
Leistungsaufnahme	3,6 W
Befestigung	Schraubenbefestigung
Breite	280 mm
Höhe	25,6 mm
Tiefe	10 mm
Kabellänge	1000 mm
Typ	Anbau
Schutzart	IP69
Farbe	klar
Gehäusefarbe	grau



Bestell-Nr.	Vergleichs-Nr.
0343 606 017	HELLA 2JA 343 606-011

LED-Innenraumleuchte

mit 8 Power-LEDs

Spannung	10-30 V
Leistungsaufnahme	12 V/3,3 W, 0,28 A 24 V/3,3 W, 0,14 A
Lichtstrom	300 lm
Breite	105 mm
Höhe	82 mm
Tiefe	18 mm
Typ	Anbau
Farbe	klar

Anwendungsbereich
ideal für den Einsatz als Deckenleuchte in Kühltransportern, Krankenwagen, Fahrerkabinen und Stauräumen



Ausführung	Kabellänge	Schutzart	Bestell-Nr.	Vergleichs-Nr.
mit Bewegungssensor	3100 mm	IP 54	**0012 557 001**	HELLA 2JA 012 557-001
ohne Bewegungssensor	2400 mm	IP 67	**0012 557 701**	HELLA 2JA 012 557-011

Innenraumleuchte

Ausführung	mit Sparschaltung
Spannung	12/24 V
Befestigung	4 x M4
∅	184 mm
Tiefe	7/37 mm
Typ	Einbau
Farbe	klar
Gehäusefarbe	weiß

Glühlampen wahlweise 2 x R10W volle Leistung oder 1 x T4W bzw. 1 x H5W (12 V) Sparschaltung



Bestell-Nr.	Vergleichs-Nr.
0005 590 001	HELLA 2JA 005 590-001

Innenraumleuchte

Ausführung	mit Schalter
Lampenart	K (10W)
Spannung	12/24 V
Befestigung	2 Löcher, ∅ 6 mm
Länge	205 mm
Breite	70 mm
Tiefe	35 mm
Typ	Anbau
Farbe	klar

Bestell-Nr.	Vergleichs-Nr.
0003 354 001	HELLA 2JA 003 354-001



Innenraumleuchte

Ausführung	mit Schalter
Lampensockel	C5W
Spannung	12/24 V
Befestigung	2 Löcher, ∅ 5 mm
Länge	165 mm
Breite	35 mm
Tiefe	25 mm
Typ	Anbau
Farbe	klar

Bestell-Nr.	Vergleichs-Nr.
0001 330 001	HELLA 2JA 001 330-001



Innenraumleuchte

Transistordeckenleuchte

Leuchtstofflampe (TL)

Ausführung	vollentstört, mit Schalter
Spannung	24 V
Befestigung	2 Löcher, ∅ 5 mm
Länge	440 mm
Breite	59 mm
Tiefe	35 mm
Typ	Anbau
Farbe	klar

Lieferumfang
mit Kompaktleuchtstofflampe, 8 W

Bestell-Nr.	Vergleichs-Nr.
0007 372 011	HELLA 2JA 007 372-011

Ersatzteile

Beschreibung	Bestell-Nr.
Leuchtstofflampe	**0002 296 111**

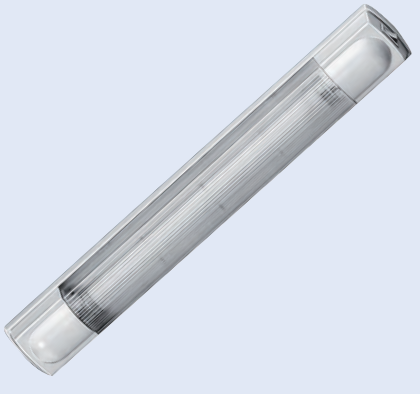

Kurzbezeichnungen Fahrzeugleitungen

Darstellung des Kurzzeichenaufbaus nach DIN 7672278:

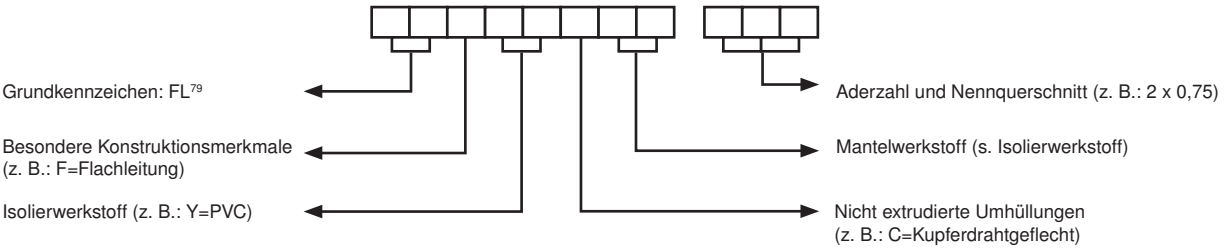

1. Block (Grundkennzeichnen)		2. Block (Konstruktionsmerkmale)		3. Block (Isolierwerkstoff und Mantelwerkstoff)	
FL	Fahrzeugleitung	F	Flachleitung	Y	PVC
		R	reduzierte Wanddicke	X	PVC-X (X=vernetzt)
		Z	mehradrige auftrennbare Leitung	11Y	PUR

Darstellung des Kurzzeichenaufbaus nach DIN VDE 0292

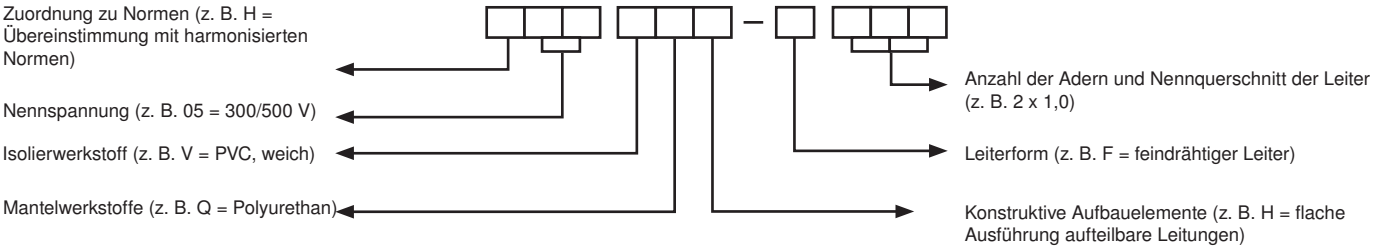

1. Block (Normzuordnung)		2. Block (Nennspannung)		3. Block (Isolierwerkstoff und Mantelwerkstoff)		4. Block (Leiterform)	
H	harmonisiert	1	100/100 V	V	PVC, weich	F	Feindrähtiger Leiter einer flexiblen Leitung (Flexibiltät entspricht EN 60228 Klasse 5)
A	nicht harmonisiert, national	3	300/300 V	R	Ethylenprophylen-Gummi oder gleichwertiges synthetisches Elastomer	D	Feindrähtiger Leiter für Schweißleitungen nach HD 22.6
		5	300/500 V	N2	Spezial-Polychlorophen-Gummi-Mischung für Mäntel von Schweißleitungen nach HD 22.6		
		7	450/750 V				

Anwendung:
Überall dort im Fahrzeug, wo elektrischer Strom von A nach B fließt, werden **Leitungen** benötigt. Bauform, Größe, Material und Ausführung werden dabei von den zu erfüllenden Anforderungen hinsichtlich Spannung, Strom und Frequenz sowie den Umgebungsbedingungen, denen die Leitung ausgesetzt ist, bestimmt.

Programmvorteile:
- Fahrzeugleitungen nach ISO 6722
- breit gefächertes Sortiment für zahlreiche Anwendungsfälle

EUROPART GUT ZU WISSEN

Fahrzeugleitung

Aufbau: blanke, weich geglühte Cu-Drähte, Isolierhülle aus thermoplastischem Kunststoff (PVC)

Ausführung	einadrig
Norm	DIN/ISO 6722-3
Kurzbezeichnung	FLY
Länge	50 m

Abgabe in Meter per Ring



Querschnitt	Aderfarbe	Bestell-Nr.	Vergleichs-Nr.
0,75 mm²	schwarz	**0712 929 001**	HELLA 8KL 712 929-001
0,75 mm²	rot	**0712 933 001**	HELLA 8KL 712 933-001
0,75 mm²	blau	**0712 934 001**	HELLA 8KL 712 934-001
1 mm²	schwarz	**0712 936 001**	HELLA 8KL 712 936-001
1 mm²	weiß	**0712 937 001**	HELLA 8KL 712 937-001
1 mm²	rot	**0712 940 001**	HELLA 8KL 712 940-001
1 mm²	braun	**0712 942 001**	HELLA 8KL 712 942-001
1 mm²	grün	**0712 939 001**	HELLA 8KL 712 939-001
1,5 mm²	schwarz	**0712 943 001**	HELLA 8KL 712 943-001
1,5 mm²	weiß	**0712 944 001**	HELLA 8KL 712 944-001
1,5 mm²	rot	**0712 948 001**	HELLA 8KL 712 948-001
1,5 mm²	blau	**0712 949 001**	HELLA 8KL 712 949-001
1,5 mm²	braun	**0712 950 001**	HELLA 8KL 712 950-001
2,5 mm²	schwarz	**0712 952 001**	HELLA 8KL 712 952-001
2,5 mm²	weiß	**0712 953 002**	HELLA 8KL 712 953-001
2,5 mm²	rot	**0712 957 001**	HELLA 8KL 712 957-001
2,5 mm²	blau	**0712 958 001**	HELLA 8KL 712 958-001
2,5 mm²	braun	**0712 959 001**	HELLA 8KL 712 959-001
4 mm²	schwarz	**0712 960 002**	HELLA 8KL 712 960-001
4 mm²	rot	**0712 962 001**	HELLA 8KL 712 962-001
6 mm²	schwarz	**0712 964 001**	HELLA 8KL 712 964-001
6 mm²	rot	**0712 965 001**	HELLA 8KL 712 965-001
10 mm²	schwarz	**0712 967 001**	HELLA 8KL 712 967-001
10 mm²	rot	**0712 968 001**	HELLA 8KL 712 968-001
16 mm²	schwarz	**0712 969 001**	HELLA 8KL 712 969-001
25 mm²	schwarz	**0712 970 001**	HELLA 8KL 712 970-001
35 mm²	schwarz	**0712 971 001**	HELLA 8KL 712 971-001
50 mm²	schwarz	**0712 972 001**	HELLA 8KL 712 972-001

Weitere Typen auf Anfrage!

Fahrzeugleitung

Aufbau: blanke, weich geglühte Cu-Drähte, Isolier- und Mantelhülle aus thermoplastischem Kunststoff (PVC)

Ausführung mehradrig
Kurzbezeichnung FLYY

Abgabe in Meter per Ring



Querschnitt	Aderfarbe	Norm	Länge	Bestell-Nr.	Vergleichs-Nr.
1 x 1,5 mm²	schwarz	DIN/ISO 6722-3	50 m	**0712 975 001**	HELLA 8KL 712 975-001
1 x 2,5 mm²	schwarz	DIN/ISO 6722-3	50 m	**0712 976 001**	HELLA 8KL 712 976-001
2 x 0,75 mm²	schwarz/schwarz	DIN/ISO 6722-3	100 m	**0735 190 001**	HELLA 8KL 735 190-001
2 x 0,75 mm²	blau/braun	DIN/ISO 6722	200 m	**0712 986 001**	HELLA 8KL 712 986-001
2 x 1 mm²	blau/braun	DIN/ISO 6722	50 m	**0712 991 001**	HELLA 8KL 712 991-001
2 x 1,5 mm²	schwarz/schwarz	DIN/ISO 6722-3	50 m	**0712 977 001**	HELLA 8KL 712 977-001
2 x 1,5 mm²	blau/braun	DIN/ISO 6722	50 m	**0712 992 001**	HELLA 8KL 712 992-001
2 x 2,5 mm²	schwarz/schwarz	DIN/ISO 6722-3	50 m	**0712 978 001**	HELLA 8KL 712 978-001
3 x 1,5 mm²	blau/braun/schwarz	DIN/ISO 6722	50 m	**0712 993 001**	HELLA 8KL 712 993-001
4 x 0,75 mm²	schwarz/weiß/rot/gelb	DIN/ISO 6722	200 m	**0712 987 001**	HELLA 8KL 712 987-001
4 x 1 mm²	schwarz/weiß/rot/braun	DIN/ISO 6722	50 m	**0712 994 001**	HELLA 8KL 712 994-001
4 x 1,5 mm²	schwarz/weiß/rot/braun	DIN/ISO 6722	50 m	**0712 995 001**	HELLA 8KL 712 995-001
5 x 1 mm²	schwarz/braun/weiß/rot/blau	DIN/ISO 6722	50 m	**0712 996 001**	HELLA 8KL 712 996-001
5 x 1,5 mm²	schwarz/braun/weiß/rot/blau	DIN/ISO 6722	50 m	**0715 434 001**	HELLA 8KL 715 434-001
7 x 0,75 mm²	schwarz/braun/blau/weiß/rot/grün/gelb	DIN/ISO 6722	200 m	**0712 990 001**	HELLA 8KL 712 990-001
7 x 1 mm²	schwarz/braun/blau/weiß/rot/grün/gelb	DIN/ISO 6722	50 m	**0715 435 001**	HELLA 8KL 715 435-001
7 x 1,5 mm²	schwarz/braun/blau/weiß/rot/grün/gelb	DIN/ISO 6722	50 m	**0712 997 001**	HELLA 8KL 712 997-001
8 x 1,5 mm²	schwarz/braun/weiß/rot/blau/grün/gelb/grau	DIN/ISO 6722	50 m	**0713 735 001**	HELLA 8KL 713 735-001
9 x 1,5/4 x 2,5 mm²	schwarz/grün/blau/braun/rot/gelb	DIN/ISO 6722-3	25 m	**0719 852 001**	HELLA 8KL 719 852-001
12 x 1,5/3 x 2,5 mm²	schwarz/braun/rot/blau/gelb/grün/grau/rosa/weiß/orange	DIN/ISO 6722	50 m	**0742 810 001**	HELLA 8KL 742 810-001

Fahrzeugleitung

Aufbau: Kupferleiter, blank, feindrähtig, Kennfarbe der Isolation: schwarz

Ausführung mittlere, mehradrige Gummischlauchleitung
Norm DIN/ISO 6722-3
Länge 50 m

Abgabe in Meter per Ring



Querschnitt	Kurzbezeichnung	Aderfarbe	Bestell-Nr.	Vergleichs-Nr.
2 x 1,5 mm²	H05 RR-F	blau/braun	**0713 740 001**	HELLA 8KL 713 740-001
3 x 0,75 mm²	A05 RR-F	grau/braun/schwarz	**0713 737 001**	HELLA 8KL 713 737-001
3 x 1 mm²	A05 RR-F	grau/braun/schwarz	**0713 741 001**	HELLA 8KL 713 741-001
3 x 1,5 mm²	A05 RR-F	grau/braun/schwarz	**0713 742 001**	HELLA 8KL 713 742-001
7 x 1,5 mm²	05 RR-F	schwarz/braun/blau/weiß/rot/grün/gelb	**0715 437 001**	HELLA 8KL 715 437-001

Die passenden Werkzeuge, wie z. B. Crimp-Zangen, finden Sie in der Rubrik "Werkzeuge" im Kapitel Werkstattbedarf.

Fahrzeugleitung

Aufbau: Kupferleitung, blank, feindrähtig, Außenmantel aus Gummi

Ausführung	Spezial-Schweißleitung
Norm	nach DIN VDE
Kurzbezeichnung	H01N2-D
Aderfarbe	schwarz
Länge	50 m

Anwendungsbereich
zum Anschluss von Maschinen- und Handschweißgeräten

Abgabe in Meter per Ring



Querschnitt	Bestell-Nr.	Vergleichs-Nr.
25 mm²	**0713 751 001**	HELLA 8KL 713 751-001
35 mm²	**0713 752 001**	HELLA 8KL 713 752-001
50 mm²	**0713 753 001**	HELLA 8KL 713 753-001

Weitere Typen auf Anfrage!

Fahrzeugleitung

Aufbau: blanke, weich geglühte Cu-Drähte, Isolierhülle aus thermoplastischem Kunststoff (PVC), 2 Adern durch trennbare Stege verbunden

Ausführung	PVC-Flachleitung
Norm	DIN/ISO 6722-3
Kurzbezeichnung	XYFAZ
Länge	50 m

Anwendungsbereich
für Lautsprecher und Stereoanlagen

Abgabe in Meter per Ring



Querschnitt	Aderfarbe	Bestell-Nr.	Vergleichs-Nr.
2 x 0,75 mm²	braun/braun-rot/schwarz	**0712 980 001**	HELLA 8KL 712 980-001
2 x 1,5 mm²	schwarz/schwarz-grau	**0712 981 001**	HELLA 8KL 712 981-001

Versorgungsleitung

EBS

Norm	ISO 7683/ISO 4141/ISO 6722
Spannung	12/24 V
Ausführung	7-adrig
Querschnitt	5 x 1,5 + 2 x 4 + 2 x 1,5 mm²
Material	PU

nicht zugelassen für Fahrzeuge nach GGVS/ADR



Länge	Gebinde	Bestell-Nr.
25 m	Rolle	**3131 800 882**
50 m	Rolle	**3131 800 881**

Leitungssatz

mit 1 x DIN Bajonett und 7 x Flachsteckhülsen 6,3 mm

Ausführung 7-poliger Zwischenadapter
Länge 3050 mm
Querschnitt 6 x 1 + 1,5 mm²

Einbauseite	Bestell-Nr.	Vergleichs-Nr.
links	**0340 928 211**	HELLA 8KA 340 928-211
rechts	**0340 928 201**	HELLA 8KA 340 928-201



Leitungssatz

mit DT-Stecker und Buchsengehäuse mit offenem Kabelende

Länge 2000 mm
Querschnitt 2 x 1 mm²

zugelassen für Fahrzeuge nach GGVS/ADR

Bestell-Nr.	Vergleichs-Nr.
0340 038 131	HELLA 8KA 340 038-131



Die passenden Werkzeuge, wie z. B. Crimp-Zangen, finden Sie in der Rubrik "Werkzeuge" im Kapitel Werkstattbedarf.



1



2



Elektroleitung

Anschluss DT-Stecker
Polanzahl 2

Länge	Bestell-Nr.
0,5 m	**1007 008 092**
3 m	**6430 008 090**
5 m	**1007 008 091**
10 m	**1007 008 090**

Zubehör

Beschreibung	Abb.	Bestell-Nr.
Stecker, mit Kontakthülsen	1	**1007 008 094**
Steckergehäuse, mit Kontakthülsen	2	**1007 008 093**

SUPERSEAL System

Die SUPERSEAL Steckverbindungen des EasyConn NextGeneration-Programms sind aufgrund ihrer hohen Schutzart IP 6K9K für besonders widrige Umgebungsbedingungen geeignet. Der maximale Schutz vor äußeren Einflüssen (z. B. Wasser- und Staubeintritt), eine zuverlässige elektrische Verbindung und die hohe Qualität auf Erstausrüstungsniveau sind überzeugende Produktmerkmale dieses etablierten Systems.

Die 15-poligen Mittel-Hauptleitungen einer Verkabelung sind nach wie vor als Bestandteil des bewährten EasyConn Systems geführt. Das SUPERSEAL System kommt besonders bei Rundleuchten mit 2- oder 4-poligen Steckern zum Einsatz.

Die Vorteile: Erstausrüstungsqualität, zuverlässige elektrische Verbindung, maximaler Schutz vor äußeren Einflüssen



System Komponenten

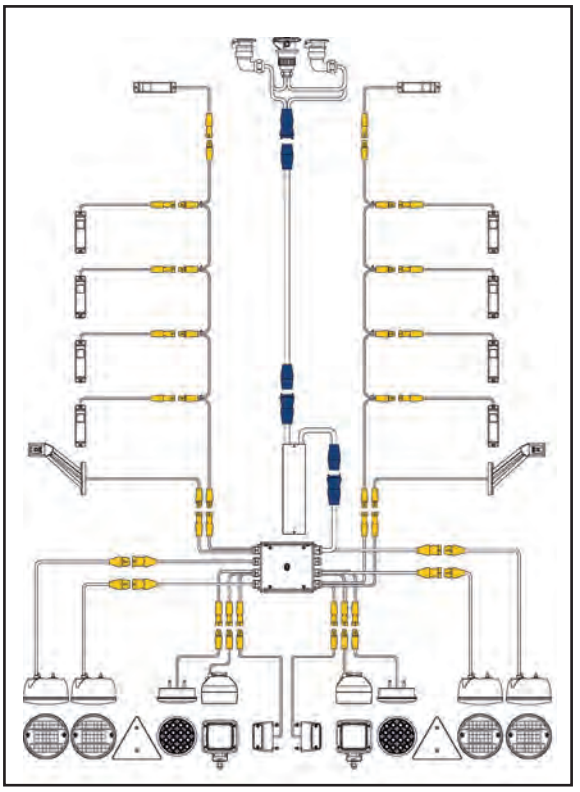

SUPERSEAL DIN-Bajonett System

Zur Erweiterung der SUPERSEAL Steckverbindungen wird für 7-polige Stecker ein DIN-Bajonett verwendet. Die 15-poligen Mittel-Hauptleitungen einer Verkabelung sind nach wie vor als Bestandteil des bewährten EasyConn Systems geführt. Somit können Sie noch flexibler das Beleuchtungssystem für ihren Trailer zusammenstellen oder nach- bzw. umrüsten.

Das Verkabelungssystem bietet die Möglichkeit, schnell und unkompliziert an vorhandene, unterschiedliche Systeme neue Produkte anzuschließen. Dies spart nicht nur Zeit und erhöht die Flexibilität, sondern minimiert zudem die Lagerhaltungskosten bei Werkstätten und Flottenbetreibern.



System Komponenten

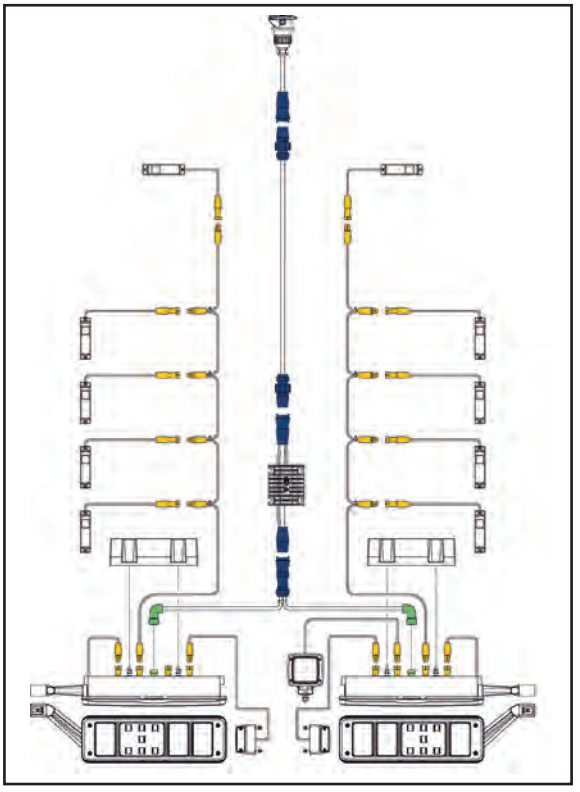

Steckgehäuse-Set
AMP SUPERSEAL

Norm DIN/ISO 40050
Schutzart IP67



Abbildung entspricht 0744 806 801

Beschreibung	Ausführung	Bestell-Nr.	Vergleichs-Nr.
je 3 Stiftkontakte 1-1,5 mm², Buchsenkontakte 1-1,5 mm², je 4 Einzelleiterdichtungen, 2 Blindstopfen	2-polig	**0744 806 801**	HELLA 8KW 744 806-801
je 5 Stiftkontakte 1-1,5 mm², Buchsenkontakte 1-1,5 mm², je 8 Einzelleiterdichtungen, 6 Blindstopfen	4-polig	**0744 808 801**	HELLA 8KW 744 808-801

Leitungssatz
AMP SUPERSEAL

Ausführung mit Stecker, 2-polig

zugelassen für Fahrzeuge nach GGVS/ADR



Abbildung entspricht 0340 038 201

Länge	Querschnitt		Bestell-Nr.	Vergleichs-Nr.
6000 mm	1 mm²		**0340 954 001**	HELLA 8KA 340 954-001
8000 mm	1,5 mm²	[1]	**0340 038 201**	HELLA 8KA 340 038-201
12000 mm	1,5 mm²	[1]	**0340 038 221**	HELLA 8KA 340 038-221

[1] mit Schrumpfendenkabel

Leitungssatz/Zwischenadapter

Länge 150 mm
Querschnitt 2 x 1 mm²

zugelassen für Fahrzeuge nach GGVS/ADR



Abbildung entspricht 0340 859 021

Ausführung	Bestell-Nr.	Vergleichs-Nr.
mit 2 x 2-poligen AMP-Superseal-Buchsengehäuse und 1 x 2-poligen AMP-Superseal-Stiftgehäuse, umspritzt	**0340 859 021**	HELLA 8KA 340 859-021
mit 2 x 2-poligen AMP-Superseal-Steckhülsengehäuse und 1 x 2-poligen AMP-Superseal-Steckergehäuse, umspritzt	**0340 859 031**	HELLA 8KA 340 859-031
mit 2 x 2-poligen AMP-Superseal-Stiftgehäuse und 1 x 2-poligen AMP-Superseal-Buchsengehäuse, umspritzt	**0340 859 041**	HELLA 8KA 340 859-041

Die abgebildeten Artikel stellen nur einen Ausschnitt aus unserem umfangreichen Sortiment dar. Gerne liefern wir Ihnen weitere SUPERSEAL Artikel auf Anfrage. Bitte sprechen Sie uns an!

Quick-Link-Verkabelung: flexible und sichere Montage

Das Quick-Link-Verkabelungssystem ist eine weitere Kontaktierungsmöglichkeit, die sich durch schnelle und unkomplizierte Montage auszeichnet. Leuchten mit Quick-Link-Verkabelung von HELLA besitzen eine Leitung mit Kupplung. Die Leitungen werden bedarfsgerecht in unterschiedlichen Längen geliefert. Diese Leuchten können eine 2-adrige Flachleitung an jeder beliebigen Stelle kontaktieren. Sie dürfen auch im Gefahrguttransport (GGVS/ADR) eingesetzt werden.

- Einfach die Kupplung auf die Flachleitung stecken.
- Mit dem Klemmstück fixieren.
- Mit der Montagezange verpressen.
- Fertig.



Flachkabel
für Quick-Link-Verbindungen

Länge	100 m
Querschnitt	2 x 1,5 mm²
Gebinde	Rolle
Material	PVC

Lieferumfang
ohne Stecker

Bestell-Nr.	Vergleichs-Nr.
0340 050 021	HELLA 8KL 340 050-001

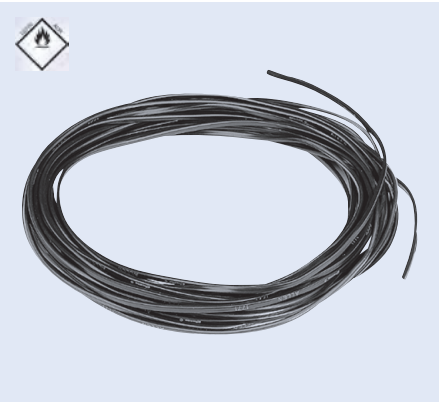

Klemmstück
für Quick-Link-Verkabelung
zugelassen für Fahrzeuge nach GGVS/ADR

Bestell-Nr.	Vergleichs-Nr.
0998 602 002	HELLA 8KW 998 602-002



Die abgebildeten Artikel stellen nur einen Ausschnitt aus unserem umfangreichen Sortiment dar. Gerne liefern wir Ihnen weitere Quick-Link Artikel auf Anfrage. Bitte sprechen Sie uns an!

Elektrosatz
für Anhängezugvorrichtung

Ausführung 1-fach-Set, Einzel-Anschluss
Polanzahl 2

Bestell-Nr.	Vergleichs-Nr.
0340 220 001	HELLA 9XX 340 220-001



Elektrosatz
für Anhängezugvorrichtung

Polanzahl 2
passend für Kombiverteiler HELLA 8JE 340 060...

Bestell-Nr.	Vergleichs-Nr.
0340 220 011	HELLA 9XX 340 220-011



Elektrosatz
für Anhängezugvorrichtung

Polanzahl 2

Bestell-Nr.	Vergleichs-Nr.
0340 220 021	HELLA 9XX 340 220-021



Elektrosatz
für Anhängezugvorrichtung

Ausführung 2-fach-Set, Doppel-Anschluss
Polanzahl 2

Bestell-Nr.	Vergleichs-Nr.
0340 220 801	HELLA 9XX 340 220-801



Elektrosatz
für Anhängezugvorrichtung

Polanzahl 6
passend für Kombiverteiler HELLA 8JE 340 060.../8JE 340 061...

Bestell-Nr.	Vergleichs-Nr.
0340 222 001	HELLA 9XX 340 222-001



Elektrosatz
für Anhängezugvorrichtung

Polanzahl 15
passend für Kombiverteiler HELLA 8JE 340 060...
Leitungen 8KA 340 010.../...020.../8KA 340 021...

Bestell-Nr.	Vergleichs-Nr.
0340 223 001	HELLA 9XX 340 223-001



Kombiverteiler

für den Anschluss sämtlicher lichttechnischer Funktionen (24 V) am Heck, mit Kennzeichenlicht und Aufnahmeteil für Kennzeichenschilder 520 x 120 mm, mit schwarzer Abdeckung und einer Steckdose (6-polig) für zusätzliche Beleuchtungsfunktionen, Klemme 9-15 Innenleuchte, Arbeitsscheinwerfer, Rundumkennleuchte

zugelassen für Fahrzeuge nach GGVS/ADR

Bestell-Nr.	Vergleichs-Nr.
0340 060 001	HELLA 8JE 340 060-001

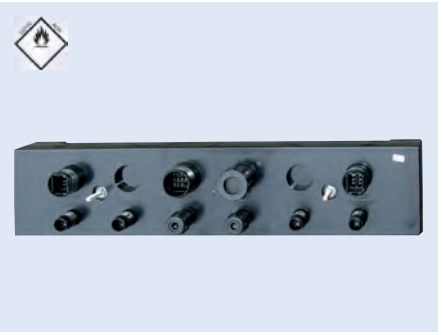

Kombiverteiler

für den Anschluss sämtlicher lichttechnischer Funktionen (24 V) am Heck, mit Kennzeichenlicht und Aufnahmeteil für Kennzeichenschilder 520 x 120 mm, mit schwarzer Abdeckung vorne und hinten und einer Steckdose (6-polig) für zusätzliche Beleuchtungsfunktionen, Klemme 9-15 Innenleuchte, Arbeitsscheinwerfer, Rundumkennleuchte

zugelassen für Fahrzeuge nach GGVS/ADR

Bestell-Nr.	Vergleichs-Nr.
0340 060 011	HELLA 8JE 340 060-011

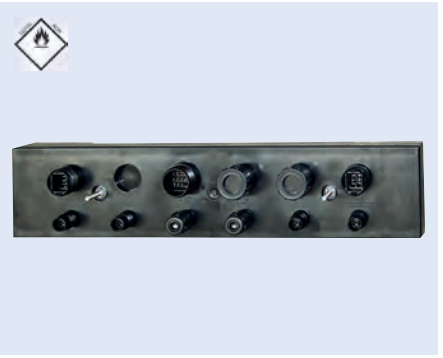

Kombiverteiler

für den Anschluss der lichttechnischen Funktionen des Trailers, mit 3 Steckdosen auf der Vorderseite (24-N-Steckdose, 7-polig, gemäß DIN ISO 1185 und 24-S-Steckdose, 7-polig, gemäß DIN ISO 3731 sowie 15-poliger Steckdose gemäß DIN ISO 12098) als Eingangsmodul für Anhänger und Sattelauflieger mit oder ohne Plane, auf der Rückseite mit 1 x 15-poliger Buchse passend für Hauptversorgungsleitung 8KA 340 010-241 oder Adapter 8KA 340 010-251 mit 2 x 2-poliger Buchse für optionalen Anschluss der Seitenmarkierungs-, Begrenzungs- und Umrissleuchten, abgesichert durch 2 Flachsicherungen (2 A)

zugelassen für Fahrzeuge nach GGVS/ADR

Bestell-Nr.	Vergleichs-Nr.
0340 165 001	HELLA 8JE 340 165-001



VIGNAL

Verteilerdose

MDJ

mit 16 Kabelverschraubungen, Verschlussstopfen und Dichtungen

Anschluss	80 Kontakte mit 16,3 x 0,8 mm Flachsteckanschluss
Länge	210 mm
Breite	115 mm
Höhe	85 mm
Schutzart	IP67

zugelassen für Fahrzeuge nach GGVS/ADR

Bestell-Nr.	Vergleichs-Nr.
6211 750 200	Vignal 175020



HELLA

LED-Blinkgeber

Universal

Ausführung	elektronisch, ohne Ausfallkontrolle
Spannung	9-33 V
Leistung	2 x 42 W
Polanzahl	3
Typ	Anbau

EMV Zulassung

Bestell-Nr.	Vergleichs-Nr.
0177 846 001	HELLA 4JZ 177 846-001



HELLA

LED-Blinkgeber

Ausführung	elektronisch
Spannung	18-32 V
Leistung	2+1(6) W
Polanzahl	4
Schutzart	IP53
Typ	Anbau

Lieferumfang
mit Halter für Anhänger

Bestell-Nr.	Vergleichs-Nr.
0009 492 001	HELLA 4DM 009 492-001



HELLA

LED-Steuergerät

für LED-Blinklicht

Spannung	18-32 V
Nennstrom	1,5 A
Polanzahl	5
Schutzart	IP54

Bestell-Nr.	Vergleichs-Nr.
0009 602 001	HELLA 5DS 009 602-001



Zubehör

Beschreibung	Bestell-Nr.	Vergleichs-Nr.
Gehäuse für Relais, 9-polig, 12/24 V, zur Aufnahme von Flachsteckhülsen von 2,8/6,3 mm	**0003 526 001**	HELLA 8JA 003 526-001

Steuergerät
für Blinkleuchtenausfallkontrolle

mit Flachsteckhülsen und 300 mm Kabelleitung mit Flachsteckhülsen 6,3 mm

Querschnitt 7 x 1 + 1 x 1,25 mm²
Kabellänge 1500 m
Schutzart IP6K9K

zugelassen für Fahrzeuge nach GGVS/ADR

Bestell-Nr.	Vergleichs-Nr.
0009 552 031	HELLA 5DS 009 552-031



LED-Vorschaltgerät

Spannung 24 V

Lieferumfang
mit Flachsteckhülsen

Zur Umrüstung auf LED-Blinkleuchten zwingend erforderlich. Dies dient der gesetzlich geforderten Blinkleuchten-Ausfallerkennung (nach ECE-Regelung).

Bestell-Nr.	Vergleichs-Nr.
0009 552 011	HELLA 5DS 009 552-011

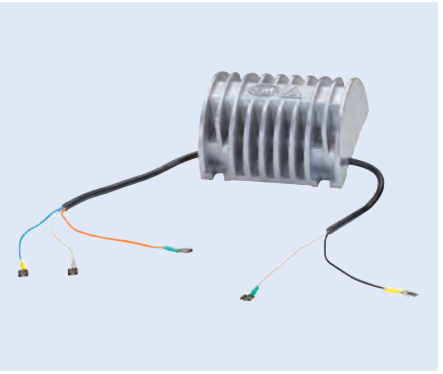

Vorschaltgerät
universal

Anschluss RSC-Stecker

Polanzahl	Bestell-Nr.	Vergleichs-Nr.
15	**3900 013 235**	Vignal D13235
16	**3900 013 234**	Vignal D13234



ABS/EBS Stecksysteme 24 V nach ISO 7683

Anwendung:

Das Stecksystem nach ISO 7638-1/ISO 7638-2 wird bei nahezu allen Nutzfahrzeugen mit ABS/EBS-System eingesetzt. Die Steckverbinder sind für GGVS/ADR-Anwendungen geeignet.

Programmvorteile:

- System erfüllt die hohen Anforderungen an moderne Anhängersteckverbinder nach ISO 4091
- hochwertige Lamellenkontakte mit Crimpanschluss
- einfache Montage
- Crimpanschluss für OE-Anwendungen
- Schraubanschluss für Ersatzteilanwendungen

Belastbarkeit:

- max. 16 A bei 24 V (Leitungsquerschnitt 1,5 mm²)
- max. 25 A bei 24 V (Leitungsquerschnitt 2,5 mm²)
- max. 30 A bei 24 V (Leitungsquerschnitt 4–6 mm²)

Belegungsplan

Anhängersteckvorrichtung ABS/EBS 24 V/5/7-polig ISO 7638-1

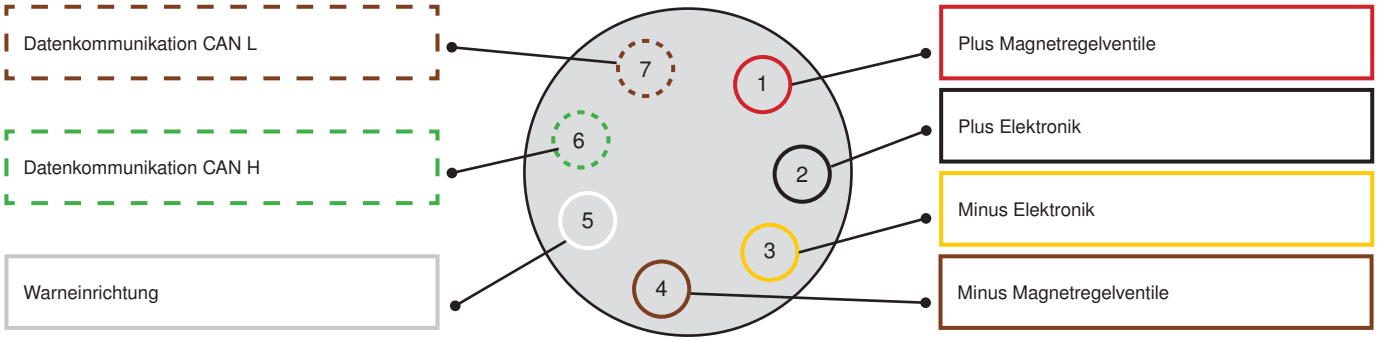

Kontaktbelegung für Steckverbinder ABS/EBS 24 V/5/7-polig ISO 7638-1

Kontakt-Nr.	Funktion	Leitungsquerschnitt	Farbe der Aderisolation
1	Plus Magnetventil	4 mm²	
2	Plus Elektronik	1,5 mm²	
3	Minus Elektronik	1,5 mm²	
4	Minus Magnetventil	4 mm²	
5	Warneinrichtung [1]	1,5 mm²	
6	CAN H [2]	1,5 mm²	
7	CAN L [2]	1,5 mm²	

[1] Die Warneinrichtung wird über Kontakt Nr. 5 angesteuert. Der Stromkreis dieses Kontaktes im Anhänger ist bei normalen Betriebsbedingungen geöffnet.
[2] Entsprechend ISO 11992-1 und ISO 11992-2.

ABS/EBS-Steckdose

mit PG-Verschraubung, Deckel und innenliegenden Dichtungen

Spannung	24 V
Polanzahl	5/7
Norm	ISO 7638-1
Leitungsquerschnitt	3/5 x 1,5 + 2 x 6,0/4,0 mm²
Kabel-∅	9-16 mm
Material	Kunststoff

Anschluss	Bestell-Nr.	Vergleichs-Nr.
Schraubanschluss	**0007 645 031**	HELLA 8JB 007 645-031
Crimp-/Lötanschluss	**0007 645 021**	HELLA 8JB 007 645-021



Zubehör

Beschreibung	Bestell-Nr.	Vergleichs-Nr.
Crimp-Löt-Kontaktstift-Set, Crimpkontakt/Lötstiftkontakt, ∅ 1,5-6 mm	**0726 762 831**	HELLA 9MK 726 762-831

ABS/EBS-Stecker

mit Zugentlastung

Anschluss	Schraubanschluss
Spannung	24 V
Polanzahl	5/7
Norm	ISO 7638-1
Leitungsquerschnitt	3/5 x 1,5 + 2 x 6/4 mm²
Kabel-∅	11-13 mm
Material	Kunststoff

Bestell-Nr.	Vergleichs-Nr.
0007 644 051	HELLA 8JA 007 644-051



Zubehör

Beschreibung	Bestell-Nr.	Vergleichs-Nr.
Parksteckdose, Einbauöffnung 54 mm	**0007 647 001**	HELLA 8HG 007 647-001

Crimp-Löt-Kontaktstift-Set

Steckerart Crimpkontakt/Lötstiftkontakt
∅ 1,5-6 mm

Lieferumfang
5 x 1,5/2 x 4/2 x 6 mm²

Bestell-Nr.	Vergleichs-Nr.
0726 762 831	HELLA 9MK 726 762-831



Die passenden Werkzeuge, wie z. B. Crimp-Zangen, finden Sie in der Rubrik "Werkzeuge" im Kapitel Werkstattbedarf.

Crimp-Löt-Kontaktbuchsen-Set

Steckerart Lötstiftkontakt
∅ 6 mm

Lieferumfang
5 x 1,5/2 x 4/2 x 6 mm²

Bestell-Nr.	Vergleichs-Nr.
0726 759 831	HELLA 9MK 726 759-831



7-polige Stecksysteme 24 V nach ISO 1185 (Typ N)

Anwendung:

Das 7-polige 24-V-Stecksystem nach ISO 1185/ISO 3731 ist derzeit das meistverbreiteste System für die elektronische Verbindung zwischen Zugfahrzeug und Anhänger oder Zugmaschine und Auflieger im Nutzfahrzeugbereich. Es wird vorrangig für Anwendungen mit durchschnittlichen Anforderungen eingesetzt. Das System besteht aus einem Normal-Steckverbinder, Typ N nach ISO 1185, und einem Zusatz-Steckverbinder, Typ S nach ISO 3731. Das Zusatzsystem unterscheidet sich durch weiße Gehäuse, Kontakteinsätze und vertauschsichere Kontaktanordnung von dem Normalsystem.

Programmvorteile:

- kostengünstiges System für einfache Anwendungen
- einfache Montage
- verschiedenste Anschlussmöglichkeiten (Schraub- und Flachsteckanschluss)
- Gehäuseteile aus robusten Materialien (Aluminium, bruchfester Kunststoff)

Belastbarkeit:

- max. 20 A (bei 2,5 mm² Leitung)
- max. 15 A (bei 1,5 mm² Leitung)
- zulässiger Temperaturbereich: -25 °C bis +75 °C

Belegungsplan

Anhängersteckvorrichtung 24 V/7-polig Typ N ISO 1185
31er Kontakt/Dose – Stift; 31er Kontakt/Stecker – Hülse

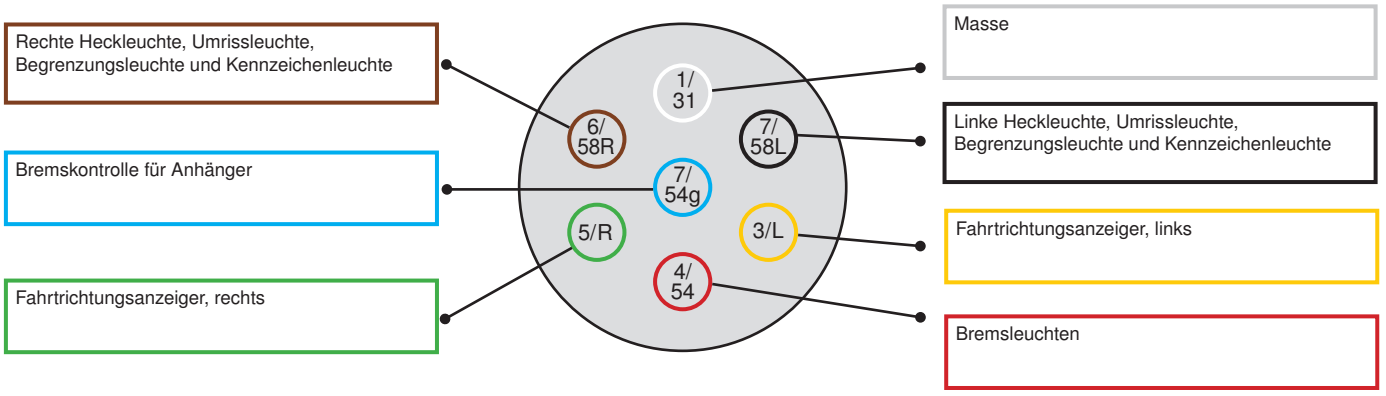

Kontaktbelegung für Normalsteckverbindungen nach ISO 1185, 24 V, 7-polig N

Kontakt-Nr.	Funktion	Leitungsquerschnitt	Farbe der Aderisolation
1/31	Masse	2,5 mm²	
2/58L	Linke Heckleuchte, Umrissleuchte, Begrenzungsleuchte und Kennzeichenleuchte [1]	1,5 mm²	
3/L	Fahrtrichtungsanzeiger, links	1,5 mm²	
4/54	Bremsleuchten	1,5 mm²	
5/R	Fahrtrichtungsanzeiger, rechts	1,5 mm²	
6/58R	Rechte Heckleuchte, Umrissleuchte, Begrenzungsleuchte und Kennzeichenleuchte [1]	1,5 mm²	
7/54g	Steuerung der Anhängerbremse	1,5 mm²	

[1] Die Kennzeichenbeleuchtung muss so angeschlossen sein, dass keine Lampe dieser Einrichtung mit beiden Kontakten 2 und 6 verbunden ist.

Kontaktbelegung für Normalsteckverbindungen nach ISO 1185, 24 V, 7-polig N

Steckdose

Spannung 24 V
Polanzahl 7
Norm ISO 1185/N
Leitungsquerschnitt 6 x 1,5 + 1 x 2,5 mm²
Kabel-∅ 9,5-12,5 mm
Material Metall

Anschluss	Bestell-Nr.	Vergleichs-Nr.
Schraubanschluss	**0003 833 001**	HELLA 8JB 003 833-001
Flachsteckhülse 6,3 mm	**0003 833 032**	HELLA 8JB 003 833-031



Steckdose

Spannung 24 V
Polanzahl 7
Norm ISO 1185/N
Leitungsquerschnitt 6 x 1,5 + 1 x 2,5 mm²
Kabel-∅ 9,5-12,5 mm
Material Kunststoff

Anschluss	Bestell-Nr.	Vergleichs-Nr.
Schraubanschluss	**0008 085 001**	HELLA 8JB 008 085-001
Flachsteckhülse 6,3 mm	**0008 085 021**	HELLA 8JB 008 085-021



Tülle

für Leitungen mit 9,5-12,5 mm Leitungsdurchmesser

Bestell-Nr.	Vergleichs-Nr.
0735 641 012	HELLA 9GT 735 641-012



Stecker

mit Zugentlastung, PG-Verschraubung und innenliegender Dichtung

Spannung 24 V
Polanzahl 7
Norm ISO 1185/N
Leitungsquerschnitt 6 x 1,5 + 1 x 2,5 mm²
Kabel-∅ 9,2-11,5 mm
Material Metall

Anschluss	Bestell-Nr.	Vergleichs-Nr.
Schraubanschluss	**0003 831 001**	HELLA 8JA 003 831-001
Flachsteckhülsen 6,3 mm	**0003 831 011**	HELLA 8JA 003 831-011



Stecker

mit Leitungsschutztülle für 8-12 mm Leitungsdurchmesser, Zugentlastung und PG-Verschraubung

Spannung	24 V
Polanzahl	7
Norm	ISO 1185/N
Leitungsquerschnitt	6 x 1,5 + 1 x 2,5 mm²
Kabel-∅	8-12 mm
Material	Kunststoff

Anschluss	Bestell-Nr.	Vergleichs-Nr.
Schraubanschluss	**0008 084 001**	HELLA 8JA 008 084-001
Flachsteckhülse 6,3 mm	**0008 084 021**	HELLA 8JA 008 084-021



Belegungsplan

Anhängersteckvorrichtung 24 V/7-polig Typ S ISO 3731
31er Kontakt/Dose – Hülse, 31er Kontakt/Stecker – Stift

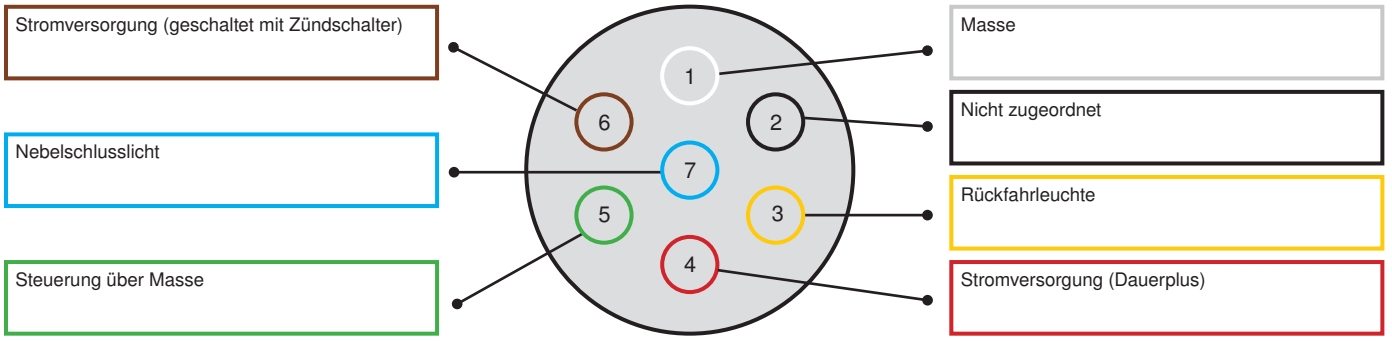

Kontaktbelegung für Zusatzsteckverbinder nach ISO 3731, 24 V, 7-polig S

Kontakt-Nr.	Funktion	Leitungsquerschnitt	Farbe der Aderisolation
1	Masse	2,5 mm²	
2	Reserviert für zukünftige Anwendungen	1,5 mm²	
3	Rückfahrleuchte	1,5 mm²	
4	Stromversorgung (Dauerplus)	2,5 mm²	
5	Kontrolleinrichtung über Masse	1,5 mm²	
6	Stromversorgung über Zündschalter	2,5 mm²	
7	Nebelschlusslicht	1,5 mm²	

Steckdose

mit Leitungssschutztülle für 9,5-12,5 mm Leitungsdurchmesser

Spannung	24 V
Polanzahl	7
Norm	ISO 3731/S
Leitungsquerschnitt	4 x 1,5 + 3 x 2,5 mm²
Material	Metall

Anschluss	Bestell-Nr.	Vergleichs-Nr.
Schraubanschluss	**0003 834 001**	HELLA 8JB 003 834-001
Flachsteckhülse 6,3 mm	**0003 834 031**	HELLA 8JB 003 834-031



Steckdose

mit Leitungssschutztülle für 9,5-12,5 mm Leitungsdurchmesser

Spannung	24 V
Polanzahl	7
Norm	ISO 3731/S
Leitungsquerschnitt	4 x 1,5 + 3 x 2,5 mm²
Material	Kunststoff

Anschluss	Bestell-Nr.	Vergleichs-Nr.
Schraubanschluss	**0008 085 011**	HELLA 8JB 008 085-011
Flachsteckhülse 6,3 mm	**0008 085 031**	HELLA 8JB 008 085-031



Tülle

für Leitungen mit 9,5-12,5 mm Leitungsdurchmesser

Bestell-Nr.	Vergleichs-Nr.
0735 641 012	HELLA 9GT 735 641-012



Stecker

mit innenliegender Dichtung für 9,2-11,5 mm Leitungsdurchmesser, PG-Verschraubung, Zugentlastung

Spannung	24 V
Polanzahl	7
Norm	ISO 3731/S
Leitungsquerschnitt	4 x 1,5 + 3 x 2,5 mm²
Kabel-∅	9,2-11,5 mm
Material	Metall

Anschluss	Bestell-Nr.	Vergleichs-Nr.
Schraubanschluss	**0003 832 001**	HELLA 8JA 003 832-001
Flachsteckhülse 6,3 mm	**0003 832 011**	HELLA 8JA 003 832-011



Stecker

mit Leitungssschutztülle für 9,5-12,5 mm Leitungsdurchmesser, Zugentlastung

Spannung	24 V
Polanzahl	7
Norm	ISO 3731/S
Anschluss	Schraubanschluss
Leitungsquerschnitt	4 x 1,5 + 3 x 2,5 mm²
Material	Kunststoff

Bestell-Nr.	Vergleichs-Nr.
0008 084 011	HELLA 8JA 008 084-011



15-polige Stecksysteme 24 V nach ISO 12 098

Anwendung:

Das 15-polige 24-V-Stecksystem nach ISO 12098b ist das modernste System für die Übertragung der Licht- und Zusatzfunktionen bei 24-V-Bordnetzen. Das System wird aufgrund seiner technischen Vorteile, wie Kontaktsicherheit und Wasserdichtigkeit, von vielen führenden Nutzfahrzeugherstellern in der Erstausrüstung eingesetzt. Das System verdrängt zunehmend die älteren 7-poligen Steckverbindergenerationen. Die Steckverbinder sind für GGVS/ADR-Anwendungen geeignet.

Programmvorteile:

- System erfüllt die hohen Anforderungen an moderne Anhängersteckverbinder nach ISO 4091
- hochwertige Lamellenkontakte mit Crimpanschluss
- einfache Montage
- Crimpanschluss für OE-Anwendungen
- Schraubanschluss für Ersatzteilanwendungen

Belastbarkeit:

- max. 16 A (Leitungsquerschnitt 1,5 mm²)
- max. 25 A (Leitungsquerschnitt 2,5 mm²)

Belegungsplan

Anhängersteckvorrichtung 24 V/15-polig ISO 12098

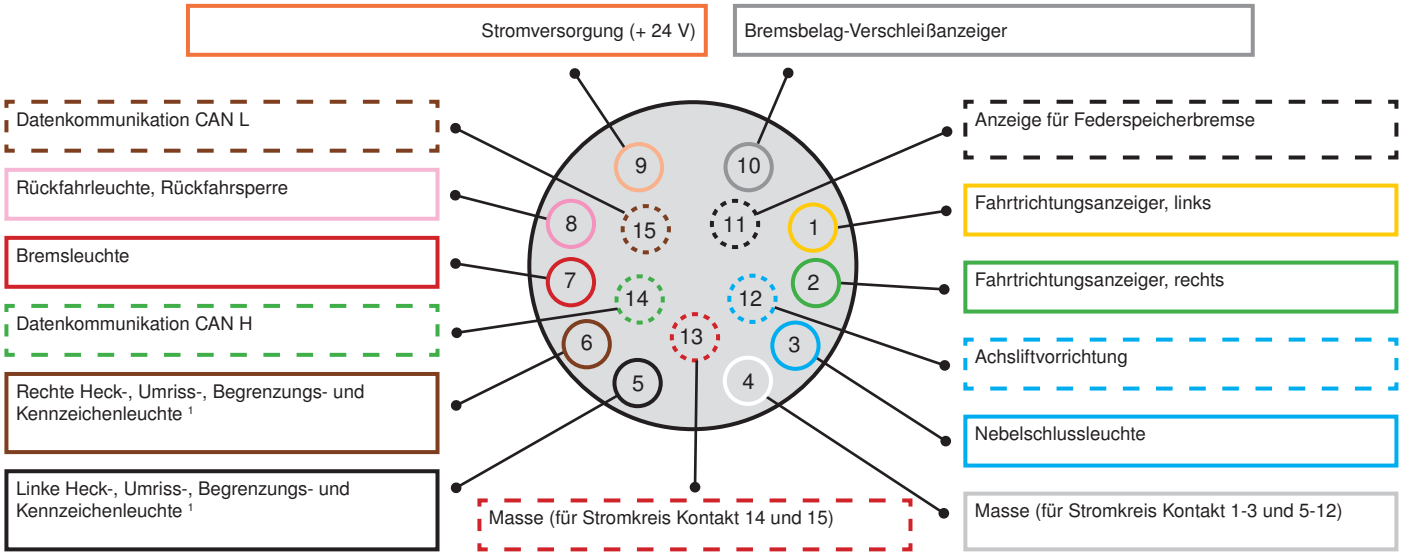

Kontaktbelegung für Steckverbinder nach ISO 12098, 24 V, 15-polig

Kontakt-Nr.	Funktion	Leitungsquerschnitt	Farbe der Aderisolation
1	Fahrtrichtungsanzeiger, links	1,5 mm²	
2	Fahrtrichtungsanzeiger, rechts	1,5 mm²	
3	Nebelschlussleuchte	1,5 mm²	
4	Masse für Kontakte 1-3 und 5-12	2,5 mm²	
5	Linke Heck-, Umriss-, Begrenzungs- und Kennzeichenleuchte 1	1,5 mm²	
6	Rechte Heck-, Umriss-, Begrenzungs- und Kennzeichenleuchte 1	1,5 mm²	
7	Bremsleuchte	1,5 mm²	
8	Rückfahrleuchte	1,5 mm²	
9	Dauerstromversorgung (+ 24 V)	2,5 mm²	
10	Sensor für Bremsbelagverschleißanzeige	1,5 mm²	
11	Anzeige für Federspeicherbremse	1,5 mm²	
12	Achsanhebung	1,5 mm²	
13	Masse für Datenleitungen 14 und 15	2,5 mm²	
14	CAN H	1,5 mm²	
15	CAN L	1,5 mm²	

1 Die Kennzeichenbeleuchtung muss so angeschlossen werden, dass keine Lampe dieser Beleuchtung mit beiden Kontakten 5 und 6 verbunden ist.

Steckdose

mit Zugentlastung, PG-Verschraubung, Deckel und innenliegender Dichtung

Anschluss	Schraubanschluss
Spannung	24 V
Polanzahl	15
Norm	ISO 12098
Leitungsquerschnitt	12 x 1,5 + 3 x 2,5 mm²
Kabel-∅	12-18 mm
Material	Kunststoff

Bestell-Nr.	Vergleichs-Nr.
0007 242 011	HELLA 8JB 007 242-011



Zubehör

Beschreibung	Bestell-Nr.	Vergleichs-Nr.
Kontaktstift-Set, Crimp-/Lötstiftkontakt, 12 x 1,5 + 3 x 2,5 mm²	**0726 761 811**	HELLA 9MK 726 761-811

Stecker

für 12-18 mm Leitungsdurchmesser, mechanische Zugentlastung

Spannung	24 V
Polanzahl	15
Norm	ISO 12098
Leitungsquerschnitt	12 x 1,5 + 3 x 2,5 mm²
Kabel-∅	12-18 mm
Material	Kunststoff

Anschluss	Bestell-Nr.	Vergleichs-Nr.
Schraubanschluss	**0007 241 022**	HELLA 8JA 007 241-021
Crimp-/Lötanschluss	**0007 241 031**	HELLA 8JA 007 241-031



Abbildung entspricht 0007 647 001

Zubehör

Beschreibung	Bestell-Nr.	Vergleichs-Nr.
Parksteckdose, Einbauöffnung 54 mm	**0007 647 001**	HELLA 8HG 007 647-001
Kontaktbuchsen-Set, Crimp-/Lötbuchsenkontakt, 12 x 1,5 + 3 x 2,5 mm²	**0726 758 821**	HELLA 9MK 726 758-821

Adapter

Steckdose

von 15-poliger Steckdose (ISO 12098) am Zugfahrzeug zu zwei 7-poligen Steckern (ISO 1185 + ISO 3731) am Anhänger

Spannung 24 V
Länge 154 mm

Belastbarkeit bei 24 V: 16 A

Bestell-Nr.	Vergleichs-Nr.
0005 952 061	HELLA 8JA 005 952-061



Adapterkabel

von 15-poliger Steckdose (ISO 12098) am Zugfahrzeug zu zwei 7-poligen Steckern (ISO 1185/ISO 3731) am Anhänger

Norm	ISO 12098 auf ISO 1185-N/ISO 3731-S
Polanzahl	15-7/7
Spannung	24 V
Arbeitslänge	4000 mm
Querschnitt	2 x 6 x 1,0 + 1 x 1,5 mm²
Außen-∅	40 mm
Windungsanzahl	40
Material	Polyurethan (PUR)

Abbildung entspricht 3131 124 205

Ausführung	Bestell-Nr.
9-fache Kontaktbelegung	**3131 124 205**
13-fache Kontaktbelegung	**3131 124 204**



Adapterkabel

von 15-poliger Steckdose (ISO 12098) am Zugfahrzeug zu zwei 7-poligen Steckern (ISO 1185/ISO 3731) am Anhänger

Norm	ISO 12098 auf ISO 1185-N/ISO 3731-S
Polanzahl	15-7/7
Spannung	24 V
Arbeitslänge	4000 mm
Material	Polyurethan (PUR)/Metall

Bestell-Nr.	Vergleichs-Nr.
0005 952 041	HELLA 8JA 005 952-041



Adapterkabel

von 15-poliger Steckdose (ISO 12098) am Zugfahrzeug zu zwei 7-poligen Steckern (ISO 1185/ISO 3731) am Anhänger

Norm	ISO 12098 auf ISO 1185-N/ISO 3731-S
Polanzahl	15-7/7
Spannung	24 V
Ausführung	Kunststoffstecker, vergossen
Arbeitslänge	4000 mm
Material	Polyurethan (PUR)

Bestell-Nr.	Vergleichs-Nr.
0005 952 081	HELLA 8JA 005 952-081



Adapterkabel

von 15-poliger Steckdose (ISO 12098) am Zugfahrzeug zu zwei 7-poligen Steckern (ISO 1185/ISO 3731) am Anhänger

Norm	ISO 12098 auf ISO 1185-N/ISO 3731-S
Polanzahl	15-7/7
Spannung	24 V
Ausführung	Kunststoffstecker, vergossen
Arbeitslänge	4000 mm
∅	40 mm
Material	Polyurethan (PUR)

Bestell-Nr.
9501 003 185



Elektrowendel

Norm ISO 1724
Polanzahl 7
Spannung 12 V
Querschnitt 6 x 1,0 + 1 x 1,5 mm²
Material PUR



Abbildung entspricht 3131 124 500

Ausführung	Arbeitslänge	Außen-∅	Innen-∅	Bestell-Nr.
mit Kunststoffsteckern	4000 mm	47 mm	30 mm	**3131 124 500**
mit Metallsteckern	4500 mm	40 mm	20 mm	**3131 124 501**

Elektrowendel

Norm ISO 3731
Polanzahl 7
Spannung 24 V
Querschnitt 6 x 1,0 + 1 x 1,5 mm²
Material PUR

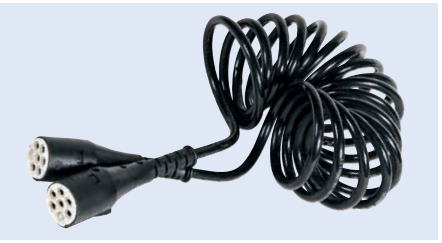

Abbildung entspricht 3131 124 304

Ausführung	Arbeitslänge	Außen-∅	Innen-∅	Windungsanzahl	Bestell-Nr.
mit Stecker	4000 mm	90 mm	70 mm	20	**3131 124 304**
mit Kunststoffsteckern	4000 mm	40 mm	20 mm	41	**3131 124 301**
mit Metallsteckern	5500 mm	40 mm	20 mm	41	**3131 124 306**

Elektrowendel

Norm ISO 3731/S
Polanzahl 7
Spannung 24 V
Material PUR



Abbildung entspricht 3131 124 300

Ausführung	Arbeitslänge	Querschnitt	Außen-∅	Innen-∅	Windungsanzahl	Bestell-Nr.
mit weißen Kunststoffsteckern	3000 mm	6 x 1,0 + 1 x 1,5 mm²	47 mm	30 mm	27	**3131 124 300**
mit Kunststoffsteckern	4000 mm	6 x 1,0 + 1 x 1,25 mm²	40 mm	20 mm	40	**3131 124 305**
mit Metallsteckern	4000 mm	6 x 1,0 + 1 x 1,5 mm²	40 mm	20 mm	40	**3131 124 302**

Elektrowendel

Norm ISO 1185
Polanzahl 7
Spannung 24 V
Querschnitt 6 x 1,0 + 1 x 1,5 mm²
Außen-∅ 40 mm
Innen-∅ 20 mm
Material PUR



Abbildung entspricht 3131 124 201

Ausführung	Arbeitslänge	Windungsanzahl	Bestell-Nr.
mit Kunststoffsteckern	4000 mm	40	**3131 124 201**
mit Metallsteckern	5500 mm	60	**3131 124 203**

Elektrowendel

Norm ISO 1185/N
Polanzahl 7
Spannung 24 V
Material PUR



Abbildung entspricht 3131 124 200

Ausführung	Arbeitslänge	Querschnitt	Außen-∅	Innen-∅	Windungsanzahl	Bestell-Nr.
mit Kunststoffsteckern	3000 mm	6 x 1,0 + 1 x 1,5 mm²	47 mm	30 mm	27	**3131 124 200**
mit Kunststoffsteckern	4000 mm	6 x 1,0 + 1 x 1,25 mm²	40 mm	20 mm	40	**3131 124 207**
mit Kunststoffsteckern	4000 mm	6 x 1,5 + 1 x 2,5 mm²	90 mm	70 mm	20	**3131 124 303**
mit Metallsteckern	4000 mm	6 x 1,0 + 1 x 1,5 mm²	40 mm	20 mm	40	**3131 124 202**

Elektrowendel

Norm ISO 12098
Spannung 24 V
Windungsanzahl 29
Arbeitslänge 4000 mm
Außen-∅ 60 mm
Innen-∅ 30 mm
Material PUR



Abbildung entspricht 3131 124 401

Polanzahl	Ausführung	Querschnitt	Bestell-Nr.
13	mit Kunststoffsteckern	10 x 1,5 + 3 x 2,5 mm²	**3131 124 400**
15	mit Kunststoffsteckern und blauem Knickschutz	12 x 1,5 + 3 x 2,5 mm²	**3131 124 401**

Elektrowendel

Ausführung ohne Stecker
Material PUR

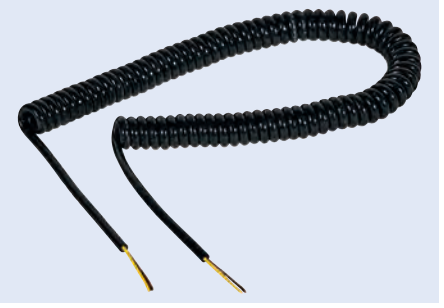

Abbildung entspricht 3131 124 100

Polanzahl	Spannung	Arbeitslänge	Querschnitt	Außen-∅	Innen-∅	Windungsanzahl	Bestell-Nr.
2	12/24 V	3000 mm	2 x 1,0 mm²	22 mm	10 mm	78	**3131 124 100**
2	24 V	4000 mm	2 x 35 mm²	65 mm	40 mm	2 x 27	**3131 124 104**
3	12/24 V	3500 mm	3 x 1,0 mm²	35 mm	20 mm	34	**3131 124 101**
7	12/24 V	3500 mm	6 x 1,0 + 1 x 1,5 mm²	90 mm	70 mm	20	**3131 124 102**
7	12/24 V	3500 mm	6 x 1,0 + 1 x 1,5 mm²	47 mm	30 mm	33	**3131 124 103**

Elektrowendel

Polanzahl	2
Spannung	24 V
Ausführung	mit Steckern
Arbeitslänge	4000 mm
Querschnitt	2 x 35 mm²
Außen-∅	65 mm
Innen-∅	40 mm
Windungsanzahl	2 x 27
Material	PUR

Bestell-Nr.
3131 124 700



Elektrowendel

mit 2 angeschraubten Metallsteckern, Knickschutz aus Metall und Aufhängebügel

Norm	ISO 1185/N
Polanzahl	7
Spannung	24 V
Arbeitslänge, max.	4000 mm
Querschnitt	6 x 1 + 1 x 1,5 mm²
Material	Polyurethan

Bestell-Nr.	Vergleichs-Nr.
0004 797 101	HELLA 8KA 004 797-101



Elektrowendel

mit 2 angeschraubten Kunststoffsteckern und Knickschutztüllen

Spannung	24 V
Arbeitslänge, max.	4000 mm
Querschnitt	6 x 1,0 + 1 x 1,5 mm²
Material	Polyurethan

Abbildung entspricht 0004 797 041

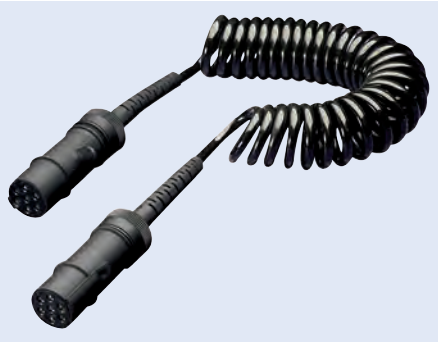

Norm	Ausführung	Bestell-Nr.	Vergleichs-Nr.
ISO 1185/N	mit schwarzem Knickschutz	**0004 797 041**	HELLA 8KA 004 797-041
ISO 3731/S	mit gelbem Knickschutz	**0004 797 051**	HELLA 8KA 004 797-051

Elektrowendel

mit 2 angespritzen Kunststoffsteckern und Knickschutz, Leistungsausgang wasserdicht (IP X9K)

Polanzahl	7
Spannung	24 V
Arbeitslänge, max.	4 m
Querschnitt	6 x 1 + 1 x 1,5 mm²
Material	Polyurethan



Abbildung entspricht 0004 797 011

Norm	Farbe	Bestell-Nr.	Vergleichs-Nr.
ISO 1185/N	blau	**0004 797 011**	HELLA 8KA 004 797-031
ISO 3731/S	gelb	**0007 965 011**	HELLA 8KA 007 965-011

Elektrowendel

mit 2 montierten Kunststoffsteckern und blauen Knickschutztüllen

Norm	ISO 12098
Polanzahl	15
Spannung	24 V
Arbeitslänge	4000 mm
Querschnitt	12 x 1,5 + 3 x 2,5 mm²



Material		Bestell-Nr.	Vergleichs-Nr.
Hytrel	[1]	**0007 648 041**	HELLA 8KA 007 648-041
Polyurethan		**0007 648 051**	HELLA 8KA 007 648-051

[1] 20.000 Biegewechsel garantiert!
Nach ISO 4141 sind mindestens 10.000 Biegewechsel vorgeschrieben.

Elektrowendel

mit blauen, umspritzten Steckern

Norm	ISO 1185/N
Polanzahl	7
Spannung	24 V
Arbeitslänge	3500 mm
Querschnitt	6 x 1 + 1 x 1,5 mm²
Außen-∅	60 mm
Windungsanzahl	23

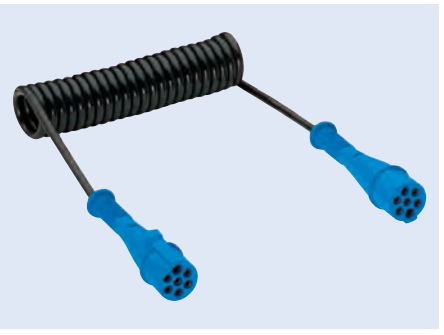

Bestell-Nr.
9195 190 000

Elektrowendel

mit Leichtmetall-Stecker

Norm	ISO 3731/S
Polanzahl	7
Spannung	24 V
Arbeitslänge	4000 mm
Querschnitt	6 x 1 + 1 x 2,5 mm²
∅	75 mm
Windungsanzahl	40



Bestell-Nr.
9195 191 010

Elektrowendel

mit 2 angegossenen Steckern

Norm ISO 3731/S
Polanzahl 7
Spannung 24 V
Arbeitslänge 4000 mm
Querschnitt 6 x 1 + 1 x 2,5 mm²



Abbildung entspricht 9500 018 108

Windungsanzahl	∅	Material	Bestell-Nr.
20	90 mm	Hytrel	**9500 018 107**
40	35 mm	PU	**9500 018 108**

Elektrowendel

Ausführung mit 3-poligen Stecker und 2-poligen AMP-Superseal-Stecker
Arbeitslänge 250-1500 mm
Querschnitt 1 mm²

zugelassen für Fahrzeuge nach GGVS/ADR



Bestell-Nr.	Vergleichs-Nr.
0340 712 001	HELLA 8KA 340 712-001

ABS-Elektrowendel

Norm ISO 7638-1
Polanzahl 5
Ausführung mit Knickschutz
Arbeitslänge 4000 m
Querschnitt 3 x 1,5 + 2 x 4 mm²
Außen-∅ 60 mm



Material	Bestell-Nr.	Vergleichs-Nr.
Hytrel	**0007 648 001**	HELLA 8KA 007 648-001
Polyurethan	**0007 648 011**	HELLA 8KA 007 648-011

ABS-Elektrowendel

Norm ISO 7638
Polanzahl 5
Spannung 24 V
Arbeitslänge 4000 mm
Querschnitt 3 x 1,5 + 2 x 4 mm²
Außen-∅ 60 mm
Material PUR

E-Wendel in Anlehnung an ISO 4141
Stecker zugelassen nach GGVS/ADR

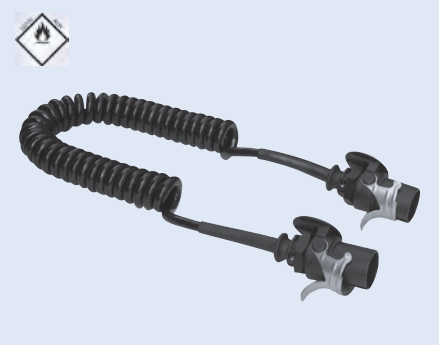

Bestell-Nr.
9199 349 000

EBS-Elektrowendel

Norm	ISO 7638
Polanzahl	7
Spannung	24 V
Ausführung	mit 2 x 7-poligen EBS-Steckern und Knickschutz
Arbeitslänge	4000 mm
Querschnitt	5 x 1,5 + 2 x 4 mm²
Außen-∅	54 mm
Windungsanzahl	31
Material	PUR (Kabel)

Stecker zugelassen nach GGVS/ADR

Bestell-Nr.
3131 124 601



EBS-Elektrowendel

Norm	ISO 7638-1
Polanzahl	7
Spannung	24 V
Ausführung	mit 2 montierten EBS-Steckern und Knickschutztüllen
Arbeitslänge	4000 mm
Querschnitt	5 x 1,5 + 2 x 4 mm²

Material	Bestell-Nr.	Vergleichs-Nr.
Hytrel	**0007 648 021**	HELLA 8KA 007 648-021
Polyurethan	**0007 648 032**	HELLA 8KA 007 648-031



EBS-Elektrowendel
passend für Fahrzeuge mit EBS (ABS)

Norm	ISO 7638
Polanzahl	7
Spannung	24 V
Ausführung	mit Knickschutz
Arbeitslänge	4000 mm
Querschnitt	5 x 1,5 + 2 x 4 mm²
Außen-∅	60 mm
Material	PUR (Kabel)

Elektrowendel in Anlehnung an ISO 4141
Stecker zugelassen nach GGVS/ADR

Bestell-Nr.
6702 700 650



LED-Einsatz
für Europoint III Mehrkammerleuchte

Ausführung Blinklicht
Spannung 24 V

Einbauseite	Bestell-Nr.
links	9061 570 224
rechts	9061 574 224

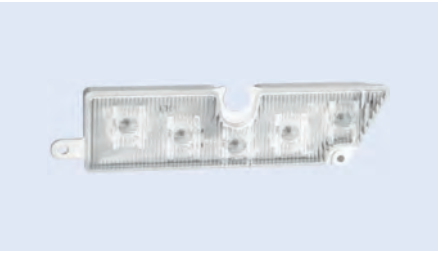

LED-Einsatz
für Europoint III Mehrkammerleuchte

Ausführung Nebelschlusslicht
Spannung 24 V

Einbauseite	Bestell-Nr.
links	9061 574 214
rechts	9061 570 214



LED-Einsatz
für Europoint III Mehrkammerleuchte

Ausführung Rückfahrlicht
Spannung 24 V

Einbauseite	Bestell-Nr.
links	9061 570 234
rechts	9061 574 234

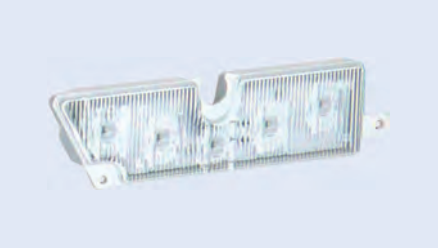

LED-Einsatz
für Europoint III Mehrkammerleuchte

Ausführung Bremslicht
Spannung 24 V

Einbauseite	Bestell-Nr.
links	9061 570 204
rechts	9061 574 204



LED-Einsatz
für Europoint II Mehrkammerleuchte

Ausführung Schlusslicht
Einbauseite links/rechts
Spannung 24 V

zugelassen für Fahrzeuge nach GGVS/ADR

Bestell-Nr.
8812 156 000



LED-Einsatz
für Europoint II Mehrkammerleuchte

Ausführung Blinklicht
Einbauseite links/rechts
Spannung 24 V

zugelassen für Fahrzeuge nach GGVS/ADR

Bestell-Nr.
4500 202 053



LED-Einsatz
für Europoint II Mehrkammerleuchte

Ausführung Bremslicht
Einbauseite links/rechts
Spannung 24 V

zugelassen für Fahrzeuge nach GGVS/ADR

Bestell-Nr.
4500 202 054



LED-Einsatz
für Europoint II Mehrkammerleuchte

Ausführung Nebelschlusslicht
Einbauseite links/rechts
Spannung 24 V

zugelassen für Fahrzeuge nach GGVS/ADR

Bestell-Nr.
4540 255 400



LED-Einsatz
für Europoint II Mehrkammerleuchte

Ausführung Rückfahrlicht
Einbauseite links/rechts
Spannung 24 V

zugelassen für Fahrzeuge nach GGVS/ADR

Bestell-Nr.
4540 255 900



LED-Einsatz
für Ecopoint I Mehrkammerleuchte

Ausführung Blinklicht
Spannung 24 V

zugelassen für Fahrzeuge nach GGVS/ADR

Einbauseite	Bestell-Nr.
links	8812 152 201
rechts	8812 152 601



LED-Einsatz
für Ecopoint I Mehrkammerleuchte

Ausführung Rückfahrlicht
Spannung 24 V

zugelassen für Fahrzeuge nach GGVS/ADR

Einbauseite	Bestell-Nr.
links	**4500 202 058**
rechts	**4500 202 059**



LED-Einsatz
für Ecopoint I Mehrkammerleuchte

Ausführung Brems- und Schlusslicht
Spannung 24 V

zugelassen für Fahrzeuge nach GGVS/ADR

Einbauseite	Bestell-Nr.
links	**8840 246 500**
rechts	**8840 246 501**



LED-Einsatz
für Ecopoint I Mehrkammerleuchte

Ausführung Nebelschlusslicht
Spannung 24 V

zugelassen für Fahrzeuge nach GGVS/ADR

Einbauseite	Bestell-Nr.
links	**4500 202 056**
rechts	**4500 202 057**



LED-Einsatz
für Multipoint I Mehrkammerleuchte

Ausführung Stand- und Bremslicht
Einbauseite links/rechts
Spannung 24 V

	Bestell-Nr.
	9061 275 524



H1-Halogen-Scheinwerferlampe

Lampensockel P 14,5 s
Leistung 70 W
Spannung 24 V

Anwendungsbereich
für Abblend-, Fern- und Nebelscheinwerfer

	Bestell-Nr.
	8900 040 100

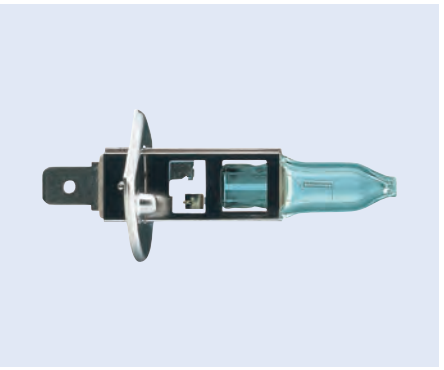

H3-Halogen-Scheinwerferlampe

Lampensockel PK 22 s
Leistung 70 W
Spannung 24 V

Anwendungsbereich
für Abblend-, Fern-, Nebel- und Arbeitsscheinwerfer

	Bestell-Nr.
	8900 009 000

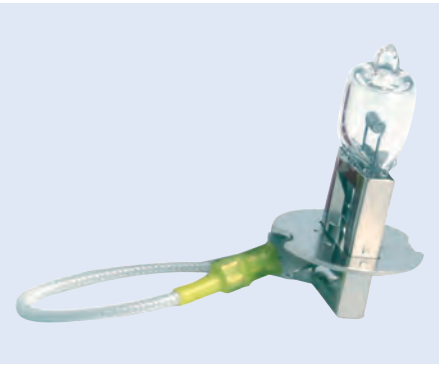

H4-Halogen-Scheinwerferlampe

Lampensockel P43t-38
Leistung 75/70 W
Spannung 24 V

Anwendungsbereich
für Abblend-, Fern- und Nebelscheinwerfer

Ausführung	Bestell-Nr.
	8900 006 000
Heavy Duty	8900 008 000

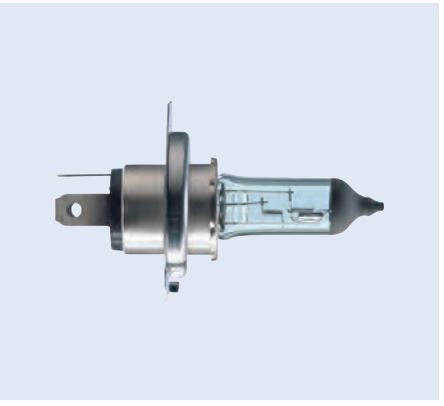

H7-Halogen-Scheinwerferlampe

Lampensockel PX 26 d
Leistung 70 W
Spannung 24 V

Ausführung	Bestell-Nr.
	8900 001 030
Heavy Duty	8900 581 060

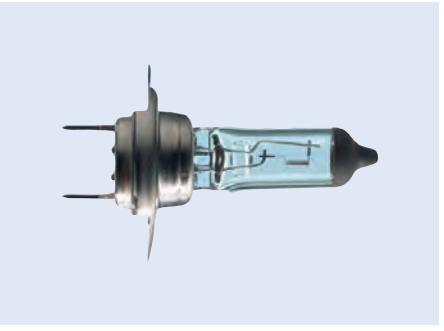

H21-Halogen-Glühlampe

Lampenart	H21W
Spannung	24 V
Leistung	21 W
Lampensockel	BAY 9 s

Anwendungsbereich
für Blink-, Brems-, Nebelschluss-, Rückfahr- und Innenraumleuchte

Bestell-Nr.
2750 004 356



Scheinwerferlampe

Lampenart	R2
Spannung	24 V
Leistung	55/50 W
Lampensockel	P45t-41

Bestell-Nr.
8900 040 050

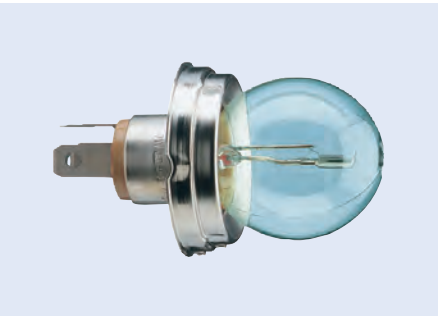

Glühlampe

Lampenart	P21W
Spannung	24 V
Leistung	21 W
Lampensockel	BA 15 s

Anwendungsbereich
für Blink-, Brems-, Nebelschluss- und Rückfahrleuchte

Ausführung	Bestell-Nr.
	8900 003 000
Heavy Duty	8900 010 000



Glühlampe

Lampenart	P21/5W
Spannung	24 V
Leistung	21/5 W
Lampensockel	BAY 15 d

Anwendungsbereich
für Brems,- Schluss- und Nebelschlussleuchte

(Abbildung ähnlich)

Bestell-Nr.
8900 013 000



Glühlampe

Lampenart PY21W
Spannung 24 V
Leistung 21 W
Lampensockel BAU 15 s

Anwendungsbereich
für Blinkleuchte

Bestell-Nr.
2750 003 496

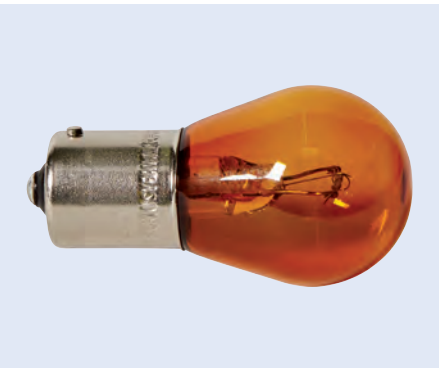

Glühlampe

Lampenart F2
Spannung 24 V
Leistung 35 W
Lampensockel BA 20 s

Anwendungsbereich
für Arbeits-, Rückfahrscheinwerfer und Nebelschlusslicht

Bestell-Nr.	Vergleichs-Nr.
0002 083 251	HELLA 8GA 002 083-251

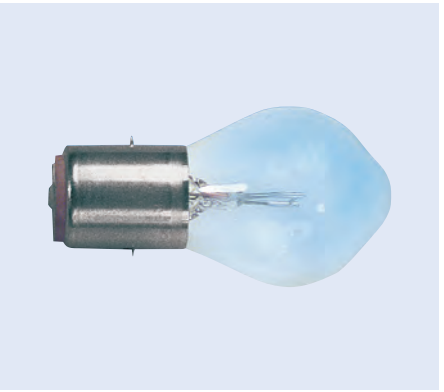

Glühlampe

Spannung 24 V
Lampensockel BA 15 s

Anwendungsbereich
für Schluss-, Kennzeichen-, Positions- und Innenleuchte

Ausführung	Lampenart	Leistung	Bestell-Nr.
	R5W	5 W	**8900 001 000**
Heavy Duty	R5W HD	5 W	**8900 011 000**
	R10W	10 W	**8900 002 000**
Heavy Duty	R10W HD	10 W	**8900 012 000**

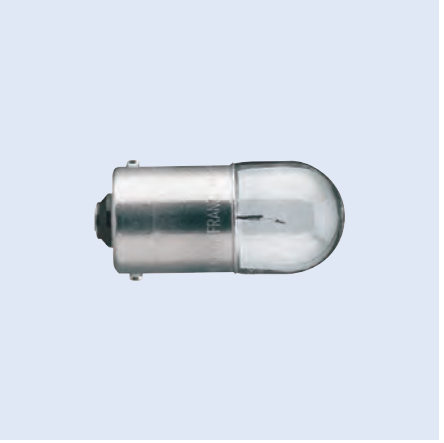

Glühlampe
Anzeigelampe

Lampenart T2W
Spannung 24 V
Leistung 2 W
Lampensockel BA 9 s

Anwendungsbereich
für Begrenzungs- und Innenraumleuchte

Bestell-Nr.
8900 016 000



Glühlampe

Lampenart T4W
Spannung 24 V
Leistung 4 W
Lampensockel BA 9 s

Anwendungsbereich
für Begrenzungs-, Innen- und Kennzeichenleuchte

Ausführung	Bestell-Nr.
	8900 004 000
Heavy Duty	**8900 030 080**



Glühlampe
Soffittenform

Lampensockel SV 8,5
Spannung 24 V
∅ 11 mm

Anwendungsbereich
für Schluss-, Kennzeichen-, Positions- und Innenraumleuchte

Lampenart	Leistung	Länge	Bestell-Nr.
C5W	5 W	35 mm	**8900 005 000**
S (10W)	10 W	43 mm	**8900 040 060**

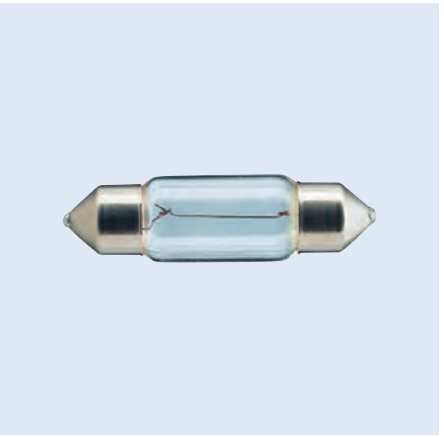

Glühlampe

Lampenart K (18W)
Spannung 24 V
Leistung 18 W
Länge 41 mm
∅ 10,5 mm
Lampensockel SV 8,5

Anwendungsbereich
für Schluss-, Kennzeichen-, Positions- und Innenraumleuchte

Bestell-Nr.	Vergleichs-Nr.
0002 091 241	HELLA 8GM 002 091-241

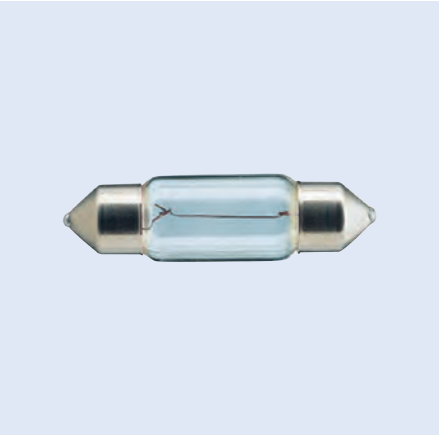

Glühlampe
Soffittenform

Lampenart M
Spannung 24 V
Leistung 3 W
Länge 28 mm
∅ 8,2 mm
Lampensockel SV 7-8

Anwendungsbereich
für Schluss-, Kennzeichen-, Positions- und Innenraumleuchte

Bestell-Nr.	Vergleichs-Nr.
0002 094 241	HELLA 8GM 002 094-241

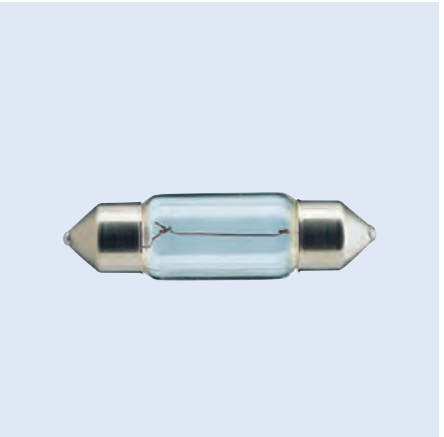

PHILIPS

Glühlampe

Spannung 24 V
Leistung 3 W
Lampensockel BA 7 s

Anwendungsbereich
für Innenraumleuchte

Bestell-Nr.	Vergleichs-Nr.
3610 003 899	Philips 13829CP



EUROPART

Glühlampe

Kunststoffsockellampe

Lampenart Bax
Spannung 24 V
Leistung 1,2 W
Lampensockel BAX 8,5 d
Gehäusefarbe grau

Anwendungsbereich
für Instrumentenbeleuchtung

Bestell-Nr.
3610 004 068

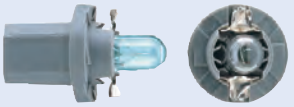

EUROPART

Glühlampe

Glassockellampe

Spannung 24 V

Anwendungsbereich
für Instrumentenbeleuchtung, Begrenzungs- und Blinkleuchten

Form	Leistung	Lampensockel	∅	Länge	Bestell-Nr.
WBT5	1,2 W	W2 x 4,6 d	5 mm	20 mm	**3610 002 741**
W3W	3 W	W2,1 x 9,5 d	10 mm	26,8 mm	**3610 002 841**
W5W	5 W	W2,1 x 9,5 d	10 mm	26,8 mm	**8900 040 130**









Sicherheits-Warnblinkleuchte

3003 ACCU

kombinierte Warnblink- und Arbeitsleuchte mit schwarzem Befestigungshalter, standfest bis Windstärke 9

Lampenart	B2,4W
Spannung	12/24 V
Betriebsspannung	6 V
Prüfzeichen	K 13950
Farbe	gelb/weiß

Betriebsdauer bei vollem Akku: Warnblinklicht ca. 40 h, Arbeitslicht ca. 7 h

Lieferumfang
mit wartungsfreiem Blei-Gel-Akku und Ladehalter, der an der Klemme 15 (Zündung ein) und Klemme 31 (Masse) angeschlossen wird

nationale Typprüfung nur für Deutschland
entspricht §53a Abs. 1 StVZO
zugelassen für Fahrzeuge nach GGVS/ADR

Bestell-Nr.	Vergleichs-Nr.
0007 146 011	HELLA 2XW 007 146-011

Sicherheits-Warnblinkleuchte

kombinierte Warnblink- und Arbeitsleuchte mit schwarzem Befestigungshalter, standfest bis Windstärke 9

Spannung	6 V
Prüfzeichen	K 13949
Farbe	gelb/weiß

Betriebsdauer mit Alkaline-Batterien: Warnblinklicht ca. 40 h, Arbeitslicht ca. 25 h

Lieferumfang
ohne 5 x 1,5 V Monozellen (R20 oder LR0)

nationale Typprüfung nur für Deutschland
zugelassen für Fahrzeuge nach GGVS/ADR

Bestell-Nr.	Vergleichs-Nr.
0007 146 001	HELLA 2XW 007 146-001



Zubehör

Beschreibung	Typ	Bestell-Nr.
Batterie Longlife (B2), 1,5 V	R20/D	**9500 274 008**
Batterie Power Alkaline, 1,5 V	LR20/D	**9500 274 011**

Sicherheits-Warnblinkleuchte

P30, mit Arbeitslicht

Gehäuse und Lichtscheibe verschweißt, abklappbare Aufstellvorrichtung mit rutschfesten Gummifüßen, Batteriefach 2 x Monozellen LR 20

entspricht §53a Abs. 1 StVZO
zugelassen für Fahrzeuge nach GGVS



Bestell-Nr.
9500 081 600

LED-Sicherheits-Warnblinkleuchte

PALE

Blinkbetrieb > 5 Stunden, Dauerlicht > 5 Stunden, Elektronik (Boost-Converter) sorgt für gleichmäßige Leuchtstärke über die gesamte Betriebsdauer und optimale Nutzung der Batteriekapazität, Batteriefach 2 x Monozellen LR 20

entspricht §53a Abs. 1 StVZO
zugelassen für Fahrzeuge nach GGVS



Bestell-Nr.
9500 081 700





Ladungssicherung

Zurrgurte 830–833

Zubehör für Zurrgurte 834, 835

Kantenschutz 836

Anti-Rutsch-Matten 837

Gewebeplanen/Anschlagketten 838

Zwischenwandverschlüsse/Klemmbalken 839–841

Sperrelemente 842–844

Zurrketten 845, 846

Zurrpunkte 847

Hebebänder/Rundschlingen 848

Sicherungsnetze 849

Einsteckbretter 850

Zurrgurt

Breite 50 mm
Farbe rot
Material Polyester (PES)
Norm EN 12195-2

zulässige Zugkraft 2500 daN gestreckt, 5000 daN in der Umreifung

Lieferumfang
2-teilig

mit EUROPART Logo



Ausführung	Länge	Festende	Losende	Vorspannkraft	Bestell-Nr.
mit Profilhaken und Druckratsche	8000 mm	500 mm	7500 mm	300 daN	**9690 000 030**
mit Profilhaken und Druckratsche	10000 mm	500 mm	9500 mm	300 daN	**9194 510 000**
mit Profilhaken und Druckratsche	12000 mm	500 mm	11500 mm	300 daN	**9690 000 184**
mit Profilhaken und Zugratsche	8000 mm	500 mm	7500 mm	600 daN	**9690 515 036**
mit Profilhaken und Zugratsche	10000 mm	500 mm	9500 mm	600 daN	**9690 515 038**
mit U-Profilhaken und Druckratsche	8000 mm	500 mm	7500 mm	300 daN	**9690 000 027**
mit Karabinerhaken und Druckratsche	8000 mm	500 mm	7500 mm	300 daN	**9690 000 028**

Losende

Breite 50 mm
Farbe rot
Material Polyester (PES)
Norm EN 12195-2

zulässige Zugkraft 2500 daN gestreckt, 5000 daN in der Umreifung

mit EUROPART Logo



Abbildung entspricht 9690 900 003

Ausführung	Länge	Bestell-Nr.
mit Profilhaken	7500 mm	**9690 900 002**
mit Profilhaken	9500 mm	**9690 900 001**
mit Profilhaken	11500 mm	**9690 900 005**
mit Karabinerhaken	7500 mm	**9690 900 003**

Zurrgurt

Ausführung mit U-Profilhaken und Zugratsche
Breite 50 mm
Länge 8000 mm
Festende 500 mm
Losende 7500 mm
Farbe orange
Material Polyester (PES)
Norm DIN EN 12195-2

zulässige Zugkraft 2500 daN gestreckt, 5000 daN in der Umreifung

Lieferumfang
2-teilig

nicht zum Niederzurren geeignet



Bestell-Nr.
9690 515 078

Zurrgurt

Ausführung	mit Ankerschienenbeschlag und Druckratsche
Breite	50 mm
Länge	3500 mm
Festende	1200 mm
Losende	2300 mm
Farbe	rot
Material	Polyester (PES)
Norm	EN 12195-2

zulässige Zugkraft 750 daN gestreckt, 1500 daN in der Umreifung

Lieferumfang
2-teilig

mit EUROPART Logo



Bestell-Nr.
9690 000 042

Zurrgurt

Ausführung	mit Profilhaken und Druckratsche
Farbe	blau
Material	Polyester (PES)
Norm	DIN EN 12195-2

zulässige Zugkraft 1500 daN gestreckt, 3000 daN in der Umreifung

Anwendungsbereich
für Autotransporte



Breite	Länge	Festende	Losende	Bestell-Nr.
50 mm	2000 mm	200 mm	1800 mm	9690 501 533
35 mm	2600 mm	150 mm	2450 mm	9690 351 533

Zurrgurt

Ausführung	mit Profilhaken und Druckratsche
Breite	35 mm
Länge	2000 mm
Festende	200 mm
Losende	1800 mm
Farbe	blau
Material	Polyester (PES)
Norm	EN 12195-2

zulässige Zugkraft 1500 daN gestreckt, 3000 daN in der Umreifung

Anwendungsbereich
für Autotransporte

Lieferumfang
2-teilig



Bestell-Nr.
9690 000 045

Dolezych

Zurrgurt

Ausführung mit Ankerschienenbeschlag und Druckratsche
Breite 50 mm
Farbe rot
Material Polyester (PES)
Norm EN 12195-2

zulässige Zugkraft 750 daN gestreckt, 1500 daN in der Umreifung

Lieferumfang
2-teilig



(Abbildung ähnlich)

Länge	Festende	Losende	Bestell-Nr.
4500 mm	500 mm	4000 mm	**9690 000 024**
4800 mm	1200 mm	3600 mm	**9698 264 812**
5000 mm	1200 mm	3800 mm	**9690 511 534**

Dolezych

Zurrgurt

Ausführung mit Profilhaken und Druckratsche
Breite 75 mm
Farbe orange
Material Polyester (PES)
Norm EN 12195-2

zulässige Zugkraft 5000 daN gestreckt, 10000 daN in der Umreifung

Lieferumfang
2-teilig

nur zum Direktzurren geeignet



(Abbildung ähnlich)

Länge	Festende	Losende	Bestell-Nr.
4000 mm	700 mm	3300 mm	**6926 750 034**
6000 mm	500 mm	5500 mm	**9690 505 034**
8000 mm	700 mm	7300 mm	**9690 750 034**

Dolezych

Zurrgurt

PowerLash GTR 75

Breite 75 mm
Festende 700 mm
Losende 1800 mm
Farbe orange
Norm EN 12195-2

zulässige Zugkraft 5000 daN gestreckt, 10000 daN in der Umreifung

nur zum Direktzurren geeignet



Ausführung	Länge	Bestell-Nr.
mit Ösenhaken/Weitmaulhaken und Zugratsche	2500 mm	**9696 760 006**
mit Triangel-Karabinerhaken und Zugratsche	4000 mm	**9697 600 002**

Zurrgurt

Ausführung	mit Bordwandklammer und Hebelspannschloss
Breite	45 mm
Länge	3600 mm
Norm	EN 12195-2

Anwendungsbereich
speziell zur sicherne Befestigung kleiner Lasten an beliebiger Stelle der Bordwand

Bestell-Nr.
9690 790 140



Zurrgurt

Ausführung	mit Profilhaken und Druckratsche
Breite	35 mm
Länge	4000 mm
Festende	300 mm
Losende	3700 mm
Farbe	grün
Material	Polyester (PES)
Norm	EN 12195-2

zulässige Zugkraft 1000 daN gestreckt, 2000 daN in der Umreifung

Lieferumfang
2-teilig

nicht zum Niederzurren geeignet

Bestell-Nr.
9690 352 056



Dolezych

Zurrgurt

Ausführung	mit Profilhaken und Druckratsche
Breite	25 mm
Länge	2000 mm
Festende	300 mm
Losende	3700 mm
Farbe	rot
Material	Polyester
Norm	EN 12195-2

zulässige Zugkraft 350 daN gestreckt, 700 daN in der Umreifung

nicht zum Niederzurren geeignet

Bestell-Nr.
9690 250 736



1



2

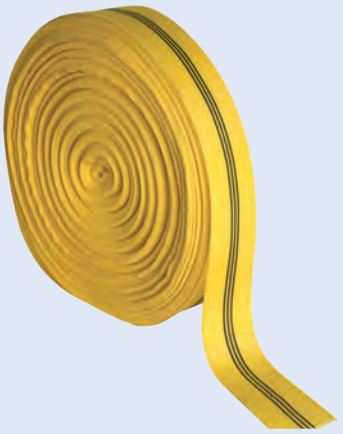

Schutzschlauch

als Kantenschutz geeignet

passend für	Länge	Material	Abb.	Bestell-Nr.
Zurrgurt-Bandbreite 25 mm	500 mm	PVC	1	**9534 434 602**
Zurrgurt-Bandbreite 35 mm	500 mm	PVC	1	**9695 000 050**
Zurrgurt-Bandbreite 50 mm	500 mm	PVC	1	**9534 434 603**
Zurrgurt-Bandbreite 50 mm	Meterware	Polyester	2	**9690 000 711**

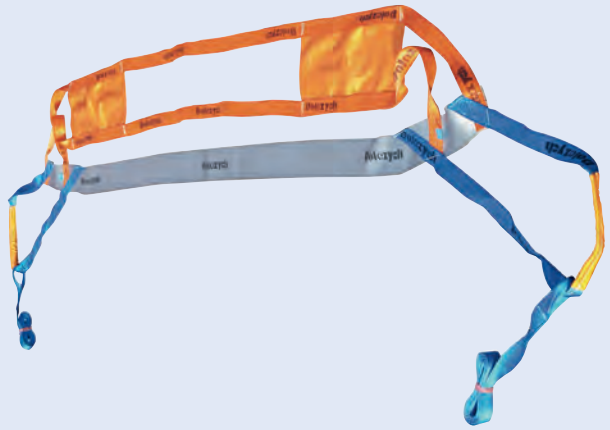



Ladungssicherungssystem

Anwendungsbereich

geeignet für alle Weichverpackungen mit Schwallbewegungen, wie z. B. Oktatainern, pallettierte Sackware in Schrumpffolie, Getränkekästen, BigBags und andere nicht niederzurrfähige Güter

Lieferumfang	Bestell-Nr.
mit Losenden	**9690 000 040**
mit integrierten Ratschen und lose aufgezogenen Profilhaken	**9690 000 041**

Dolezych

Ladungssicherungstasche

für Rohrtransporte

Breite 280 mm
Höhe 100 mm
Tiefe 400 mm

Bestell-Nr.
9690 990 043



Dolezych

Transportsicherung

Anwendungsbereich
für den Transport liegender Gasflaschen



Beschreibung	Bestell-Nr.
für Gasflaschen mit 10 l Inhalt	9690 002 032
für Gasflaschen mit 20/50 l Inhalt	9690 002 050

Dolezych

Ladungssicherungsscheibe

Trucker´s Disc

schnell und einfach die korrekte Anzahl der Zurrgurte ermitteln, geeignet für unterschiedliche Lasten, Fahrzeugböden, Zurrwinkel und Zurrmittel

Anwendungsbereich
für das Nieder- und Diagonalzurren

Praxis-Hilfe für alle Gelegenheiten!



Bestell-Nr.
9690 699 999

Winkelmesser-Satz

für Ladungssicherung

zur Bestimmung des Vertikalwinkels α und β



Bestell-Nr.
9506 999 990

Losendaufroller

zum bequemen und schnellen Aufrollen von 50 mm Losenden, aufgerollt lassen sich Losenden leichter verstauen, nehmen wenig Platz ein und sind schneller wieder einsatzbereit

Anwendungsbereich
für 50-mm-Zurrgurt

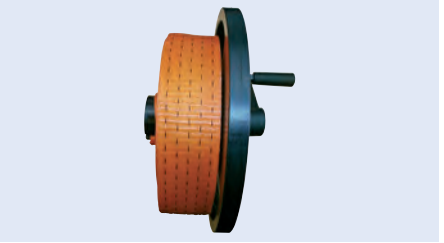

Bestell-Nr.
9696 000 078

Dolezych

Zurrkraft-Messgerät

Oberfläche verzinkt

Anwendungsbereich
zur Ermittlung der Vorspannkräfte



Bestell-Nr.
9690 504 031

Kantenschutz

widerstandsfähig und flexibel

Abmessung 150 x 200 x 170 mm
Farbe schwarz
Material Polypropylen

K-Faktor beträgt ≥ 1,78

Anwendungsbereich
für Papierrollentransport

TÜV-zertifiziert

	Bestell-Nr.
	9690 000 232



Kantenschutz

Abmessung 130 x 95 mm
Bandbreite 65 mm
Farbe schwarz
Material Kunststoff

Ausführung	Bestell-Nr.
mit Schlitz, offen	**9690 000 230**
mit Schlitz, geschlossen	**9690 000 231**



Kantenschutzschiene

für alle Gurtbandbreiten

Abmessung 190 x 190 x 19 mm
Farbe rot

Anwendungsbereich
für Kartons, Gitterboxen, Steinplatten etc.

Sonderlängen auf Anfrage

Länge	Bestell-Nr.
600 mm	**9690 600 360**
800 mm	**9690 600 370**
1000 mm	**9690 600 371**
1200 mm	**9690 600 372**
6000 mm	**9690 003 007**

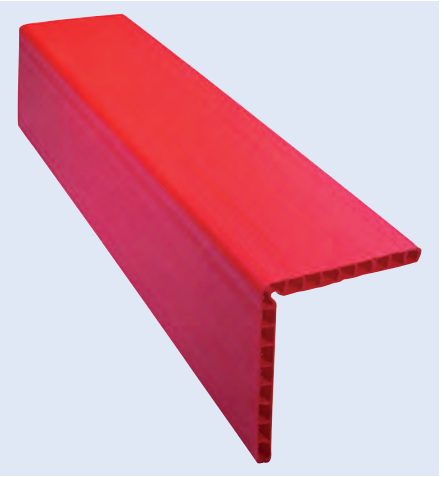

Anti-Rutsch-Matte

mehr Schutz und Sicherheit durch gleithemmende Wirkung, bessere Standfestigkeit

Breite 250 mm
Stärke 8 mm
Farbe schwarz
Reibwert 0,65 µ

geprüft vom Fraunhofer Institut



Länge	Bestell-Nr.
5000 mm	**9690 000 300**
10000 mm	**9690 000 245**

Anti-Rutsch-Matte

mehr Schutz und Sicherheit durch gleithemmende Wirkung, bessere Standfestigkeit

Farbe schwarz
Reibwert 0,65 µ

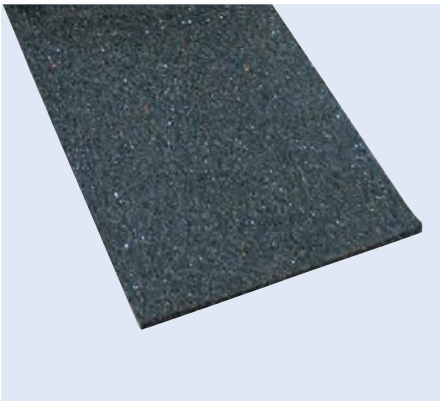

Länge	Breite	Stärke	Bestell-Nr.
150 mm	100 mm	3 mm	**1195 910 188**
200 mm	100 mm	8 mm	**1195 900 055**
200 mm	100 mm	10 mm	**1195 900 092**
250 mm	200 mm	8 mm	**9690 000 186**
300 mm	200 mm	10 mm	**9536 101 109**
600 mm	150 mm	3 mm	**1195 900 043**

Um **bessere Reibwerte** zu erzielen und somit das Verrutschen der zu transportierenden Waren zu verhindern, werden unter anderem **rutschhemmende Matten und Bodenbeläge** verwendet. Hergestellt aus Gummigranulat erhöhen sie die Reibung zwischen der Ladung und dem Boden und verringern somit die Gefahr des Verrutschens der Ware. **Sie werden in Kombination mit den Zurrmitteln verwendet.**

Anti-Rutsch-Matten können nur wirksam sein, wenn die **Ladefläche frei von Rückständen**, wie Sand, Granulatresten etc. ist. Die so genannte "besenreine" Ladefläche ist Grundvoraussetzung für eine ordnungsgemäße Ladungssicherung. Der Besen gehört zur Standardausstattung eines Nutzfahrzeugs.

EUROPART GUT ZU WISSEN

Gewebeplane

Ausführung mit Ösen
Stärke 1 mm
Farbe grün

Länge	Breite	Bestell-Nr.
3000 mm	2000 mm	**3000 227 100**
4500 mm	2500 mm	**9690 146 800**
4000 mm	3000 mm	**3000 227 101**
5000 mm	3500 mm	**9690 130 505**
5000 mm	4000 mm	**3000 227 103**
7000 mm	3500 mm	**9690 130 511**
8000 mm	3500 mm	**9690 130 512**
8000 mm	6000 mm	**3000 227 104**



pewag

Anschlagkette

Güteklasse 10

Ausführung	Nutzlänge	Kettenstärke	Technische Daten	Höhe x Breite x Tiefe	Bestell-Nr.
1-strang	1 m	8 mm	Tragfähigkeit 90°, 2500 kg	300 x 200 x 100 mm	**9696 017 089**
2-strang	1 m	8 mm	Tragfähigkeit 0° ≤ 45°, 3550 kg Tragfähigkeit >45° ≤ 60°, 2500 kg	300 x 200 x 100 mm	**9696 017 128**
2-strang	1 m	10 mm	Tragfähigkeit 0° ≤ 45°, 5600 kg Tragfähigkeit >45° ≤ 60°, 4000 kg	300 x 200 x 100 mm	**9696 017 014**
2-strang	3 m	8 mm	Tragfähigkeit 0° ≤ 45°, 3550 kg Tragfähigkeit >45° ≤ 60°, 2500 kg	300 x 200 x 100 mm	**9696 030 257**
2-strang	3 m	10 mm	Tragfähigkeit 0° ≤ 45°, 5600 kg Tragfähigkeit >45° ≤ 60°, 4000 kg	300 x 200 x 200 mm	**9696 027 755**
4-strang	3 m	10 mm	Tragfähigkeit 0° ≤ 45°, 8000 kg Tragfähigkeit >45° ≤ 60°, 6000 kg	400 x 200 x 200 mm	**9696 027 834**

Auf Anfrage liefern wir Ihnen gerne weitere Anschlagketten in der Güteklasse 12. Sprechen Sie uns an!

Zwischenwandverschluss
zur Ladungssicherung

zum Aufstecken und Spannen auf der Bordwand oder auf dem Planengestell

Ausführung	komplett montiert
Blockierkraft	400 daN
Längenbereich	2400-2700 mm
Oberfläche	blau eloxiert

Lieferumfang
mit ausziehbarer Aluminiumplatte und 2 Verschlüssen

Bestell-Nr.
9690 000 034

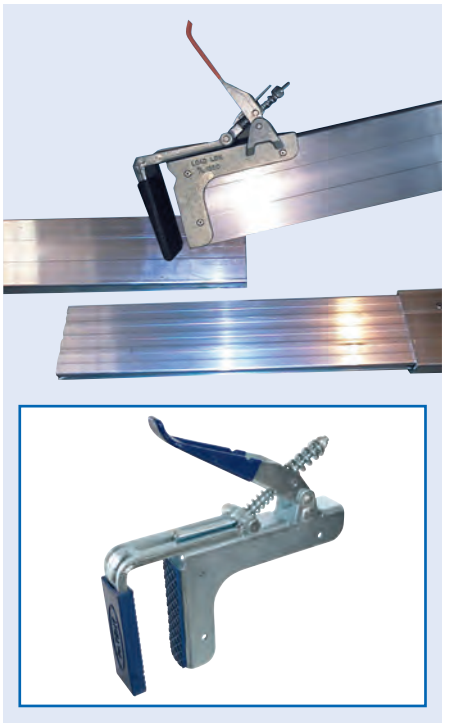

Zubehör

Beschreibung	Bestell-Nr.
Endstück	9081 021 442



Zwischenwandverschluss
ClipBoard

Blockierkraft	1000 daN
Material	Aluminium

Anwendungsbereich
für Bordwand 18-35 mm

Typ	Längenbereich	Bestell-Nr.
PAT1000-1	2400-2520 mm	9695 110 201
PAT1000-2	2290-2520 mm	9695 110 221

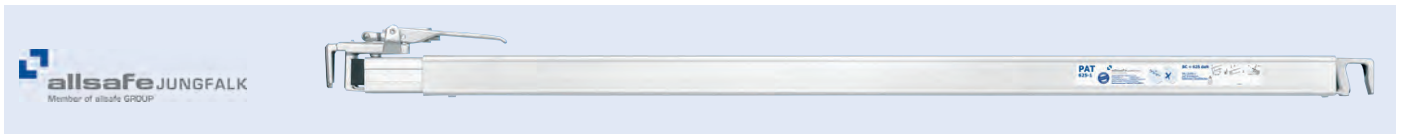

Zwischenwandverschluss
ClipBoard

patentiertes Gelenk für sicheres Verankern an der Bordwand/Spriegellatte, Verschluss auf einer Seite für leichtes Aufsetzen und Verriegeln

Blockierkraft	625 daN
Längenbereich	2460-2520 mm
Material	Aluminium

Anwendungsbereich
für Bordwand 25 mm

Bestell-Nr.
9695 111 301

EUROPART

Klemmbalken

Zahnstange

bestehend aus Federsystem, Gummifüßen und Aluminiumrohr

Blockierkraft	300 daN
Längenbereich	2350-2720 mm
Rohr-∅	42 mm

Bestell-Nr.
9690 000 090



Zubehör

Beschreibung	Bestell-Nr.
Teleskoprohr	9690 000 089
Gehäuse	9690 002 208
Gummifuß	9690 000 228

allsafe JUNGFALK
Member of allsafe GROUP

Klemmbalken

SAM Profi

Werden als flexible Laderaumtrennung eingesetzt. Das Ladegut kann ohne Veränderungen am Aufbau einfach durch vertikal oder horizontal geklemmte Balken gesichert werden. Für Verbindungen, die so sicher wie flexibel sind: mit großem Verstellbereich, hoher Belastbarkeit bis zu 140 daN und eingebautem Komfort durch das integrierte vorgespannte Federpaket. In verschiedenen Ausführungen für alle möglichen Koffergrößen. Gummifüße beidseitig.

Blockierkraft	140 daN
Rohr-∅	52 mm
Material	Aluminium

Optional sind die Balken auch ein- oder beidseitig mit 19- bzw. 24-mm-Bolzen erhältlich.

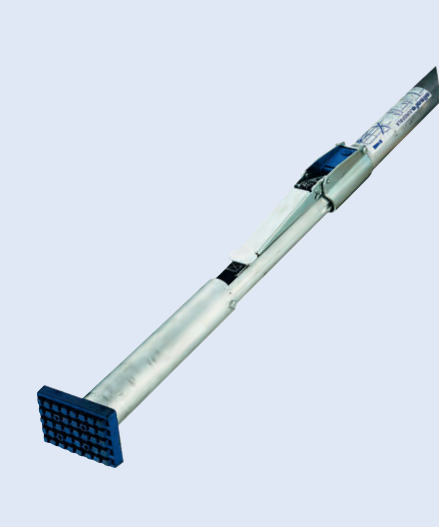

Längenbereich	Bestell-Nr.
2100-2600 mm	9695 105 101
2500-3100 mm	9691 051 016

Klemmbalken werden in der Regel quer durch den Laderaum oder diagonal montiert. Nur von geprüften Markenherstellern gelieferte Klemmbalken gewährleisten die notwendige Sicherheit. Klemmbalken dürfen nicht durch "eigenhändig konstruierte" Balken ersetzt werden!

EUROPART
GUT ZU WISSEN



Klemmbalken

SAM

Gummifüße beidseitig

Blockierkraft 140 daN

Längenbereich	Bestell-Nr.
2350-2745 mm	**9690 071 084**
2650-3045 mm	**9695 103 742**



Teleskoprohr

Sperrbalken

Längenbereich	2100-2470 mm
Rohr-∅	42 mm
Belastbarkeit, max.	140 daN
Material	Aluminium

Bestell-Nr.
9690 000 089



Sperrstange
KIM 55 Profi

Ausführung rund, mit integriertem Maßband
∅ 55 mm
Material Aluminium

Stäbchen-∅	Loch-∅	Längenbereich	Bestell-Nr.
8 mm	20 mm	2200-2800 mm	**9690 710 321**
8 mm	20 mm	2440-2510 mm	**9690 710 331**
10 mm	25 mm	2200-2800 mm	**9690 710 323**



Sperrstange
Airline-Beam 1855

für den horizontalen und vertikalen Einsatz geeignet, beidseitige Airline-Automatik-Zapfen arretieren jeweils in einem Lochpaar der Airline-Zurrschiene, Teleskoprohre üben keinen Federdruck auf das Fahrzeug aus, leichte Winkelverschiebung möglich

Anwendungsbereich
dient in Verbindung mit parallel laufenden Airline-Zurrschienen im Fahrzeug, Anhänger oder sonstigen Transportmitteln zur formschlüssigen Ladungssicherung

Blockierkraft	Längenbereich		Bestell-Nr.
100-300 daN	1700-2500 mm	[1]	**9108 551 700**
200-300 daN	1200-1750 mm		**9108 551 200**

[1] bei senkrechter Verwendung Arbeitshöhe beachten

EUROPART®

Ladebalken
für Anker-Kombi-Zurrschiene

Stahl-Endstücken auf beiden Seiten

Belastbarkeit 1000 daN
Längenbereich 2303-2582 mm
Rohr-∅ 83 x 66 mm
Material Aluminium

	Bestell-Nr.
	9690 000 215

Zubehör

Beschreibung	Bestell-Nr.
Endstück	**9690 183 901**



Anker-Kombi-Zurrschiene

3009

Länge 3050 mm
Breite 131 mm
Höhe 12 mm
Material Stahl
Oberfläche verzinkt

Anwendungsbereich
für mittelschwere Güter

Bestell-Nr.
9690 000 203

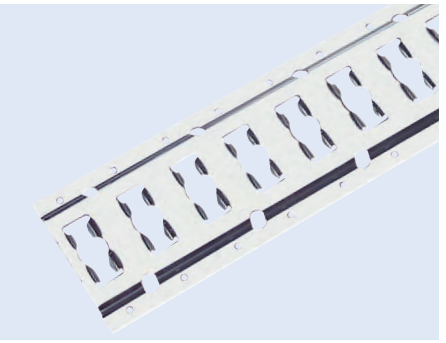

Zurrschiene

Airline 5002

Typ 5002
Loch-∅ 20 mm
Material Aluminium
Länge 3000 mm
Breite 34 mm
Höhe 9,5 mm

Anwendungsbereich
speziell für Computertransporte, Luftfracht und Paketdienstfahrzeuge

Bestell-Nr.
9690 071 226

Zubehör

Beschreibung	Bestell-Nr.
Endbeschlag	9690 005 018



Ankerschiene

für horizontale Wandmontage

Material Stahl
Oberfläche verzinkt

Anwendungsbereich
kompatibel mit Kombizapfen ∅ 19/24 mm und allen gängigen Kombi-Ankerschienen-Endbeschlägen

Typ	Länge	Materialstärke	Bestell-Nr.
3008	3000 mm	2,5 mm	9082 138 021
3009	3048 mm	3 mm	9082 138 015

Zubehör

Beschreibung	Bestell-Nr.
Ankerschienen-Endstück	8000 000 483

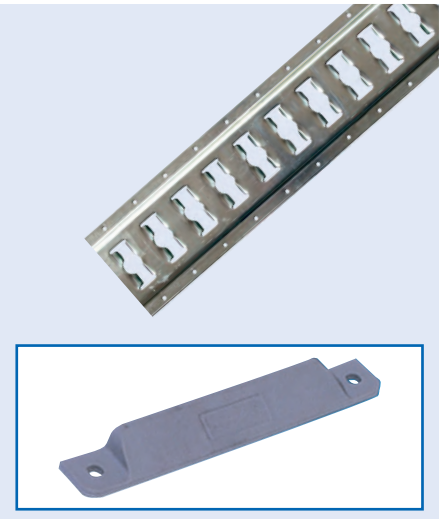

Rundloch-Zurrschiene

Länge 2993 mm
Höhe 13,5 mm
Stärke 2,5 mm
Loch-∅ 25 mm
Material Stahl
Oberfläche verzinkt

Anwendungsbereich
für mittelschwere Güter, Teleskoprohre, Kleiderstangen und Zurrgurte

Bestell-Nr.
9690 002 202

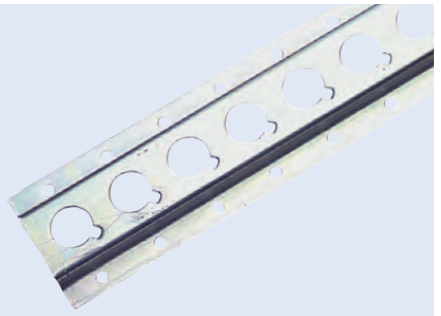

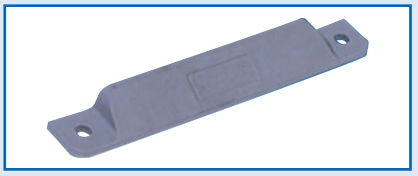

Zubehör

Beschreibung	Bestell-Nr.
Ankerschienen-Endstück	8000 000 483

Stäbchen-Zurrschiene

mit PVC-Schutzprofil

Länge 3000 mm
Bolzenstärke 8 mm
Material Aluminium

Höhe	Bestell-Nr.
48 mm	1500 003 114
66 mm	9690 071 099

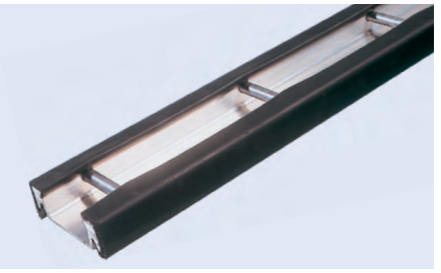

Staupolster

2-lagig, mit Schlauchventil

Höhe	Breite	Bestell-Nr.
1000 mm	1000 mm	9696 091 206
1200 mm	1000 mm	9696 091 207
1800 mm	1200 mm	9696 091 211
2400 mm	1200 mm	9696 091 202
2400 mm	2000 mm	9696 091 215



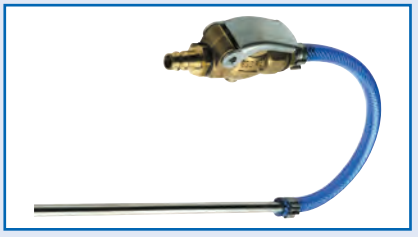

Zubehör

Beschreibung	Bestell-Nr.
Druckluftpistole, mit Schlauchventil	9696 919 999







pewag

Zurrkette

entsprechend VDI 2701, DIN EN 12195-3, mit 2 Gabelkopfhaken

Güteklasse 8

Anwendungsbereich
besonders geeignet für den Schwerlastbereich

Ausführung	Zugkraft	Gliederstärke	Länge	Bestell-Nr.
1-teilig	4000 daN	8 mm	3500 mm	**9698 121 953**
1-teilig	6300 daN	10 mm	3500 mm	**9691 012 195**
1-teilig	6300 daN	10 mm	6000 mm	**9692 985 101**
1-teilig	10000 daN	13 mm	3500 mm	**9691 312 195**
2-teilig	4000 daN	8 mm	3500 mm	**3002 414 932**
2-teilig	6300 daN	10 mm	3500 mm	**9690 531 001**
2-teilig	6300 daN	10 mm	4500 mm	**3002 431 916**
2-teilig	6300 daN	10 mm	5000 mm	**3002 420 410**

Auf Anfrage liefern wir Ihnen gerne weitere Zurrketten in der Güteklasse 10/12. Sprechen Sie uns an!

Zurrketten finden in erster Linie ihren Einsatz als Hilfsmittel zur Ladungssicherung von Schwertransporten sowie anderen Bereichen, in denen schwere Ladegüter (z. B. Betonteile) bewegt werden.

Zurrketten sind ein äußerst robustes Zurrmittel **aus besonders gehärtetem Stahl**, der mindestens die Güteklasse 8 aufweisen muss. Aufgrund ihrer hohen Festigkeit und Resistenz gegen Schmutz, Öl und andere Chemikalien werden sie **vorwiegend zur Sicherung schwerer Ladegüter** eingesetzt. Hauptsächlich werden sie in der Direktzurrung eingesetzt. Zum Niederzurren sind sie nur bedingt geeignet.

Im Gegensatz zum Zurrgurt sind mit einer Zurrkette deutlich **höhere Zugkräfte** (LC bzw. F_{zul}) realisierbar. Zurrketten weisen ein geringes Dehnverhalten auf. Der Dehnfaktor hochfester Rundstahlketten liegt beim Erreichen der zulässigen Zugkraft bei etwa 1 %.

Alle Zurrketten, die nach Juli 2001 hergestellt wurden (siehe Kennzeichnungsanhänger), müssen der europäischen Norm DIN EN 12195-3 entsprechen.

EUROPART
GUT ZU WISSEN

pewag

Ratschlastspanner

L-140

Norm DIN EN 12195-3



Zugkraft	Kettenstärke	Ausführung	Bestell-Nr.
4000 daN	8 mm	mit Ausdrehsicherung und 2 Parallelhaken mit Sicherung	**9690 801 401**
6300 daN	10-8 mm	mit Ausdrehsicherung und 2 Parallelhaken mit Sicherung	**9690 801 432**
10000 daN	13-8 mm	mit Ausdrehsicherung und 2 Parallelhaken mit Sicherung	**9690 801 403**
10000 daN	13-8 mm	2 Ösen, ohne Haken	**9690 811 402**

pewag

Winkelmesser

Lash Mate, für Ladungssicherung

Höhe x Breite x Tiefe 200 x 120 x 16 mm

Bestell-Nr.
9696 085 970

Drahtseil

Material Stahl
Norm DIN EN 12385
Oberfläche verzinkt

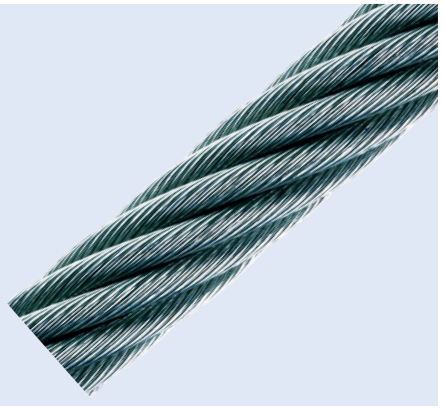

Seil-∅	Länge	Bestell-Nr.
1,5 mm	50 m	**9080 006 715**
4 mm	30 m	**9081 510 820**
5 mm	30 m	**9081 510 830**
6 mm	30 m	**9081 510 840**
8 mm	30 m	**9081 510 850**
10 mm	30 m	**9081 510 860**
12 mm	30 m	**9081 510 870**

pewag

Zurrring

mit Anschweißlasche und integrierter Feder, Güteklasse 8, **mit BG-Zulassung und Anschweißanleitung**
Für Schweißarbeiten gelten die Bestimmungen nach DIN EN 14341 und EN 287-1!



Tragkraft	Bestell-Nr.
3,15 t	6966 092 460
5,3 t	6966 064 470

Zurröse

für Roll on/Roll off-Schiffe

ohne Anschweißlasche



Belastbarkeit, max.	10 t
Norm	DIN EN 29367-2
Breite	129 mm
Höhe	132 mm
Oberfläche	verzinkt

Bestell-Nr.
9081 317 110

Zubehör

Beschreibung	Bestell-Nr.
Anschweißlasche	9081 317 120

Zurrmulde

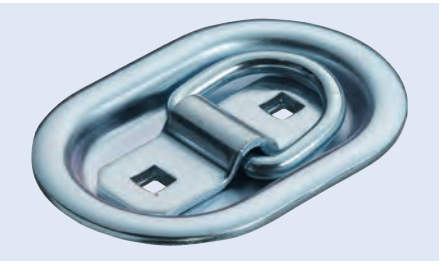

Bruchkraft	300 daN
Länge	103 mm
Gesamtbreite	70 mm
Innenbreite	13 mm
Materialstärke	6 mm

Bestell-Nr.
4434 000 765

Zurrmulde

mit Ring

Belastbarkeit 2500 daN



Länge x Breite x Tiefe	Bestell-Nr.
90 x 95 x 30 mm	9081 315 600
72 x 116 x 24 mm	9082 060 045

Zurrbügel

für Bodenrahmenprofil

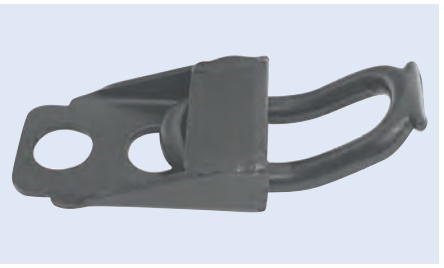

Belastbarkeit	2500 daN
Breite	66 mm
Höhe	105 mm
Oberfläche	grundiert

Bestell-Nr.
9082 060 007

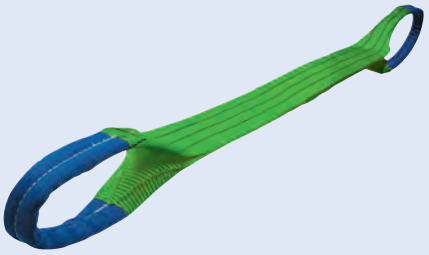

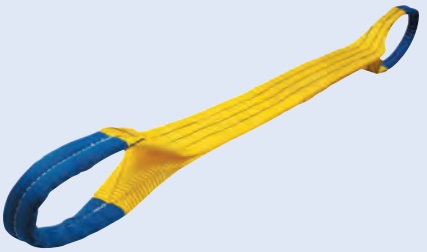

Hebeband

DIN EN 1492-1

zweilagig vernähtes Polyesterband, formstabilisiert und imprägniert, mit 7facher Sicherheit, Farbcodierung der Tragsicherheit, mit 2 eingenähten, einhalb verstärkten Schlaufen, bessere Handhabung durch längere und verjüngte Schlaufen

Ausführung	Farbe	Bandbreite	Länge	Schlaufenlänge	Bestell-Nr.
Tragkraft gestreckter Zug 2000 kg, in U-Form 4000 kg	grün	60 mm	2 m	300 mm	**9534 878 324**
Tragkraft gestreckter Zug 2000 kg, in U-Form 4000 kg	grün	60 mm	3 m	300 mm	**9534 878 328**
Tragkraft gestreckter Zug 2000 kg, in U-Form 4000 kg	grün	60 mm	4 m	300 mm	**9534 878 332**
Tragkraft gestreckter Zug 2000 kg, in U-Form 4000 kg	grün	60 mm	5 m	300 mm	**9534 878 336**
Tragkraft gestreckter Zug 2000 kg, in U-Form 4000 kg	grün	60 mm	6 m	300 mm	**9534 878 340**
Tragkraft gestreckter Zug 3000 kg, in U-Form 6000 kg	gelb	90 mm	4 m	350 mm	**9534 878 346**
Tragkraft gestreckter Zug 3000 kg, in U-Form 6000 kg	gelb	90 mm	5 m	350 mm	**9534 878 350**
Tragkraft gestreckter Zug 3000 kg, in U-Form 6000 kg	gelb	90 mm	6 m	350 mm	**9539 447 082**

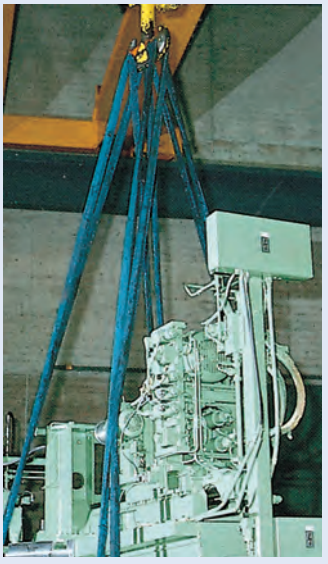



Rundschlinge

aus endlosen Polyesterfasern gelegt, mit 7facher Sicherheit, sichere Kontrollmöglichkeit durch Farbcodierung der Tragfähigkeit, Einfachmantel

Ausführung	Farbe	Bandbreite	Nutzlänge	Umfang	Bestell-Nr.
Tragkraft gestreckter Zug 1000 kg, in U-Form 2000 kg	violett	44 mm	1 m	2 m	**9534 878 200**
Tragkraft gestreckter Zug 1000 kg, in U-Form 2000 kg	violett	44 mm	1,5 m	3 m	**9534 878 204**
Tragkraft gestreckter Zug 2000 kg, in U-Form 4000 kg	grün	44 mm	1 m	2 m	**9534 878 216**
Tragkraft gestreckter Zug 2000 kg, in U-Form 4000 kg	grün	44 mm	1,5 m	3 m	**9534 878 220**
Tragkraft gestreckter Zug 2000 kg, in U-Form 4000 kg	grün	44 mm	2 m	4 m	**9534 878 224**
Tragkraft gestreckter Zug 2000 kg, in U-Form 4000 kg	grün	44 mm	3 m	6 m	**9534 878 232**
Tragkraft gestreckter Zug 3000 kg, in U-Form 6000 kg	gelb	55 mm	1,5 m	3 m	**9534 878 240**
Tragkraft gestreckter Zug 3000 kg, in U-Form 6000 kg	gelb	55 mm	2 m	4 m	**9534 878 244**
Tragkraft gestreckter Zug 3000 kg, in U-Form 6000 kg	gelb	55 mm	3 m	6 m	**9534 878 252**
Tragkraft gestreckter Zug 5000 kg, in U-Form 10000 kg	rot	44 mm	8 m	4 m	**9690 000 037**

Dolezych

Ladungssicherungsnetz

DoKEP®, für LKW

Farbe orange
Material Polyester



Ausführung	Zugkraft	Länge	Breite	Maschenweite	Bestell-Nr.
Hauptnetz	1000 daN	4060 mm	3130 mm	280 mm	**9696 002 025**
Erweiterungsnetz	1000 daN	2200 mm	3130 mm	280 mm	**9696 002 026**
Hauptnetz	2000 daN	4060 mm	3130 mm	280 mm	**9696 002 027**
Erweiterungsnetz	2000 daN	2200 mm	3130 mm	280 mm	**9696 002 028**
Trennnetz			2425 mm	175 x 75 mm	**9696 000 124**
Seitenschutznetz			2950 mm	300 mm	**9696 000 122**
Seitenschutznetz			2950 mm	300 mm	**9696 000 123**

Dolezych

Ladungssicherungsnetz

DoKEP®

Zugkraft 500 daN
Bandbreite 25 mm
Farbe orange
Material Polyester

Länge	Breite	Maschenweite	Bestell-Nr.
2825 mm	1625 mm	175 mm	**9696 002 302**
2950 mm	1650 mm	300 mm	**9696 002 301**

Weitere Größen auf Anfrage lieferbar!



Zubehör

Beschreibung	Bestell-Nr.
Befestigungssatz, 6er Set mit Mini-Ratsche und 12 x S-Haken	**9696 002 380**

Container-Abdecknetz

ein Muss für den Umweltschutz

Ausführung knotenlos
Maschenweite 45 mm
Breite 3500 mm
Faden-∅ 3 mm
Farbe grün
Material Polypropylen

Länge	Bestell-Nr.
5000 mm	**9690 100 000**
6000 mm	**9690 200 000**
7000 mm	**9690 300 000**
8000 mm	**9690 400 000**
10000 mm	**9690 500 000**



1

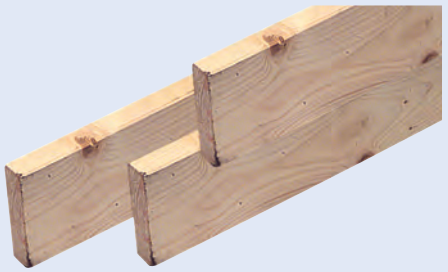

2



Einsteckbrett

Material Holz

Ausführung	Länge	Höhe	Stärke	Abb.	Bestell-Nr.
gehobelt	3300 mm	95 mm	24 mm	1	**9199 970 040**
gehobelt	3600 mm	111 mm	25,5 mm	1	**9199 970 000**
gerundet	3900 mm	111 mm	25,5 mm	2	**9199 970 005**
gerundet	4220 mm	111 mm	25,5 mm	2	**9199 970 096**

Einsteckbrett

Material Aluminium
Länge 6000 mm
Breite 25 mm
Gesamthöhe 100 mm
Stärke 2,2/1,8 mm

Abgabe per Meter

Bestell-Nr.
9086 210 450

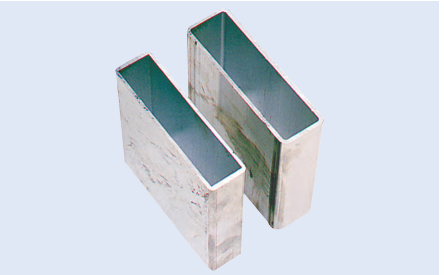

Einstecktasche
für Einsteckbrett

Ausführung einfach, hinten geschlossen
Oberfläche roh
Breite 80 mm
Höhe 110 mm
Stärke 2,5 mm

Innenlänge	Bestell-Nr.
25 mm	**9081 312 280**
28 mm	**9081 312 260**

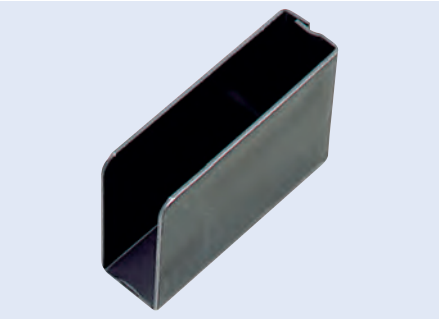

Klemmtasche

Anwendungsbereich
zur Ladungssicherung bei Pritschenfahrzeugen

Lieferumfang
mit Flügelschraube

Einbauseite	Bestell-Nr.
links	**9080 000 098**
rechts	**9080 000 097**

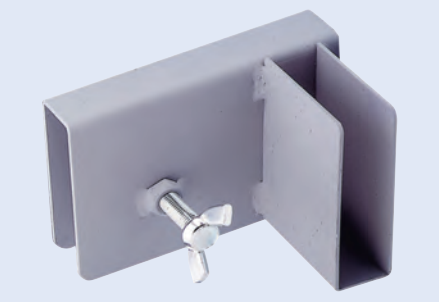


EURO
PART


AL-KO

Teile für PKW-/Transporter-Anhänger

Auflaufeinrichtungen 854–857

Radbremse 858–863

Achsstoßdämpfer 864

Kugelkopfkupplungen 865–867

Diebstahlsicherungen 868, 869

Stützräder 870–872

Hemmschuhe 873–875

Seilwinden und Auffahrrampen 876

Anbauteile 877

Ladungssicherung PKW-/Transporter-Anhänger 878–882

Elektrikzubehör 883

Auflaufeinrichtung
Vierkant

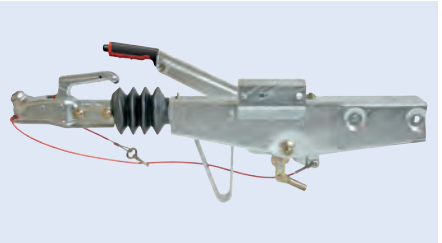

Abbildung entspricht 6310 002 540

Typ	Stützlast	Gesamtgewicht, zul.	Bestell-Nr.	Vergleichs-Nr.
90S/3	75 kg	750-1000 kg	**6310 002 540**	AL-KO 249 268
161S	100 kg	950-1600 kg	**6310 002 470**	AL-KO 247 686
251S	100 kg	1500-2600 kg	**6310 002 475**	AL-KO 247 687

Auflaufeinrichtung

Ausführung Einbau von oben, mit Kugelkupplung

Anwendungsbereich
zur Montage von oben auf die V-Deichsel

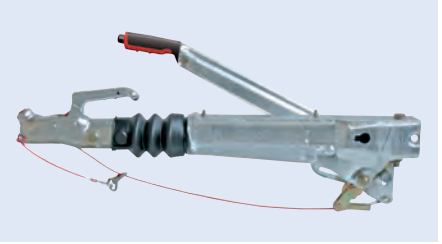

Abbildung entspricht 6310 002 460

Typ	Stützlast	Gesamtgewicht, zul.	Lochbild	Bestell-Nr.	Vergleichs-Nr.
90 S/3	75 kg	700-1000 kg	vorn 120 mm, hinten 166-210 mm	**6310 002 520**	AL-KO 249 212
161 S	100 kg	950-1600 kg	vorn 120 mm, hinten 166-217 mm	**6310 002 460**	AL-KO 247 661
251 G	100 kg	1500-3000 kg	vorn 120 mm, hinten 166-217 mm	**6310 002 535**	AL-KO 249 249
251 S/A	100 kg	1500-2700 kg	vorn 120 mm, hinten 166-200 mm	**6314 081 251**	AL-KO 247 581
2.8 VB/1	150 kg	2500-3500 kg	vorn 135 mm, hinten 185-240 mm	**1007 751 565**	AL-KO 1 251 565

Faltenbalg
für Auflaufeinrichtung



Abbildung entspricht 6310 000 322

Ausführung	passend für	Innen-∅	Länge	Bestell-Nr.	Vergleichs-Nr.
mit Schraubabdeckung	161S, 251S, 131R, 161R, 251R, 251G, 161VB/VB-2, 251VB/VB-2, 150V, 200V, 3000 Profi	49/54 mm	129 mm	**6310 000 322**	AL-KO 366 356
ohne Schraubabdeckung	2,8 VB, 351S, 351 VB/VB-2, 43V, 3500 Profi	55/67 mm	125 mm	**6310 000 135**	AL-KO 217 266 05
ohne Schraubabdeckung	30S, 60S, 75S, 90S, 100S, 101VB, 120S/SR, 160S, 200S/SR, 250S, 1,3 VB, 2,0 VB	28/38 mm	118 mm	**6310 389 021**	AL-KO 207 389 02 10
ohne Schraubabdeckung	FTF FA 0.9, FA 1.4	37/46 mm	125 mm	**6310 004 810**	AL-KO 564 021
ohne Schraubabdeckung	FA1.5, FA2.5, FA3.5	60/75 mm	180 mm	**3363 005 599**	AL-KO 564 020
ohne Schraubabdeckung	351ZA	37/54 mm	115 mm	**3363 004 978**	AL-KO 607 133
ohne Schraubabdeckung	SV50, SV75, SV110	36/44 mm	110 mm	**3363 005 598**	AL-KO 564 019

Gusslager
für Auflaufeinrichtung

Außen-∅ 78,5 mm
Innen-∅ 50 mm
Länge 254 mm
passend für 251 R

Bestell-Nr.	Vergleichs-Nr.
6310 003 710	AL-KO 368 347



Lagerbuchse

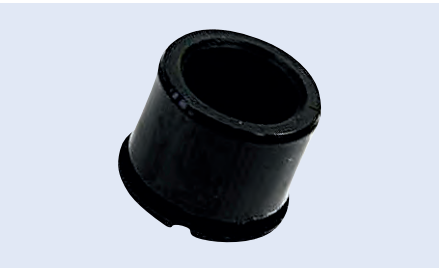

Außen-∅	Innen-∅	Länge	passend für	Bestell-Nr.	Vergleichs-Nr.
50 mm	35 mm	40 mm	120 S/SV/SR/SR/1	**6310 002 865**	AL-KO 207 240 02 04
52,3 mm	40 mm	50 mm	200S/SV/SR	**6310 002 935**	AL-KO 207 558 01 03
52,3 mm	42 mm	50 mm	2.0VB/101VB	**6310 002 945**	AL-KO 207 703 02 01
53,3 mm	42 mm	50 mm	250S	**6310 002 975**	AL-KO 207 792 01 03
70,3 mm	60,2 mm	60 mm	2.8VB/2.8BW/351VB/43V/43ZA	**6310 003 075**	AL-KO 217 266 000 4

Bundbuchse

Außen-∅ 65,3 mm
Innen-∅ 50 mm
Länge 60 mm

Bestell-Nr.	Vergleichs-Nr.
6310 003 615	AL-KO 357 529

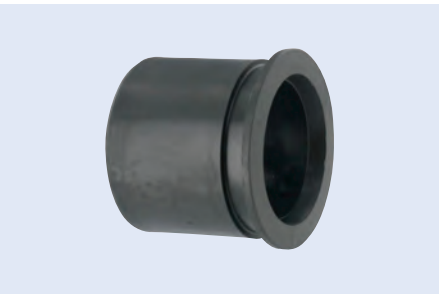

Lagerkartusche

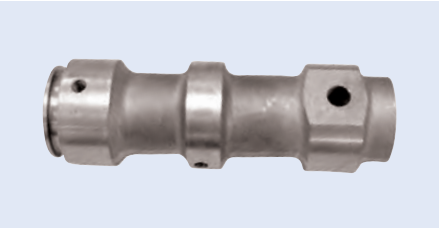

Abbildung entspricht 6310 003 590

Außen-∅	Innen-∅	Länge	passend für	Bestell-Nr.	Vergleichs-Nr.
62 mm	50 mm	246 mm	150V	**3363 006 142**	AL-KO 690 180
62,3 mm	50 mm	266 mm	131R	**6310 004 085**	AL-KO 583 367
70 mm	50 mm	243 mm	161VB-2/251VB-2	**3363 006 398**	AL-KO 690 537
77,8 mm	50 mm	266 mm	161R/251R	**6310 004 080**	AL-KO 583 046
83,5 mm	50 mm	254 mm	251R	**6310 003 590**	AL-KO 357 188
103 mm	60 mm	290 mm	351VB-2	**3363 006 579**	AL-KO 1 302 603

AL-KO
QUALITY FOR LIFE

Stoßdämpfer
für Auflaufeinrichtung

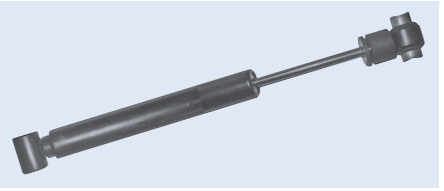

Abbildung entspricht 3363 006 620

Typ	Ausführung	Befestigung	Länge	Bestell-Nr.	Vergleichs-Nr.
101 VB			170-280 mm	**1007 766 348**	AL-KO 366 348
120 S			130-230 mm	**6310 811 200**	AL-KO 207 240 04
120 SR				**6310 081 120**	AL-KO 2 077 5504
131 R				**6310 081 131**	AL-KO 357 048
131 R			130-380 mm	**6310 811 310**	AL-KO 583 529
150 V	mit Buchse		125-395 mm	**3363 006 412**	AL-KO 690 389
160 SR			130-200 mm	**6310 812 000**	AL-KO 207 773 04
161 S		Auge/Auge		**6310 003 740**	AL-KO 370 557
161 S		Auge/Auge	330 mm	**6310 081 161**	AL-KO 353 936
161 S			130-380 mm	**6310 811 610**	AL-KO 370 556
161 S		Auge/Auge	130/200 mm	**6310 003 671**	AL-KO 365 482
161 S, 161 R		Auge/Auge		**3363 006 445**	AL-KO 365 728
2,8 VB, 351 Z				**6310 081 280**	AL-KO 217 266 04
200 S-SR/A				**6310 081 200**	AL-KO 207 173 03
200 V	mit Buchse		125-395 mm	**3363 006 411**	AL-KO 690 388
251 S		Auge/Auge		**6310 003 745**	AL-KO 370 561
251 S			130-380 mm	**6310 081 251**	AL-KO 370 589
251 S		Auge/Auge	350 mm	**6310 000 319**	AL-KO 355 338
251 VB/S/G				**6310 003 775**	AL-KO 372 641
351 VB				**6310 003 825**	AL-KO 372 854
578, 878			578-878 mm	**6310 003 585**	AL-KO 357 061
60 S/S2		Auge/Auge		**3363 006 620**	AL-KO 207 672 04
90 S/1/S2/S3		Auge/Auge		**6310 081 090**	AL-KO 359 987
AE 3500		Auge/Auge		**1007 712 170**	AL-KO 121 70 90
FA 0.9				**6310 003 395**	AL-KO 276 078

AL-KO
QUALITY FOR LIFE

Federspeicher

Lieferumfang
komplett

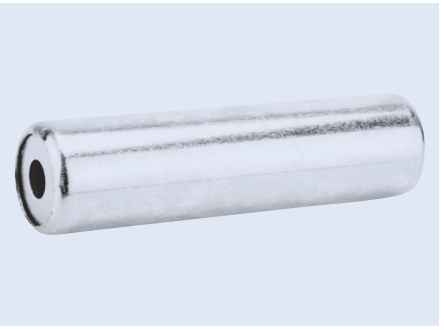

Länge	∅	Bestell-Nr.	Vergleichs-Nr.
147 mm	37 mm	**6310 002 930**	AL-KO 207 502 06 01
170 mm	37 mm	**6310 002 955**	AL-KO 207 705 06 01
210 mm	40 mm	**6310 003 165**	AL-KO 217 834 08



Abreißseil

Seillänge	Bestell-Nr.	Vergleichs-Nr.
950 mm	**6310 000 366**	AL-KO 368 605
1350 mm	**6310 003 050**	AL-KO 209 494
1600 mm	**6310 003 055**	AL-KO 209 534
1800 mm	**3363 005 104**	AL-KO 375 162
1900 mm	**6310 003 545**	AL-KO 353 355
2050 mm	**3363 005 384**	AL-KO 649 392
2300 mm	**3363 005 446**	AL-KO 1 350 031

Halter

für Stecker

mit 2-fach Nutzen

13-polig, 41,5 mm
7-polig, 36 mm

Bestell-Nr.	Vergleichs-Nr.
3363 004 248	AL-KO 218 260 00 04

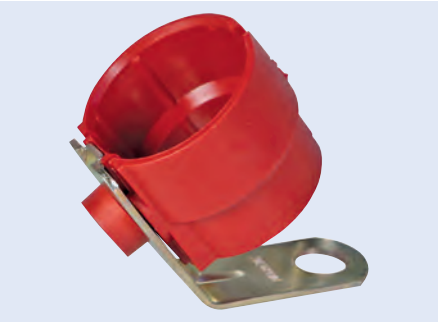

Spreizschloss



Abbildung entspricht 3363 005 466

Ausführung	Typ	passend für	Länge	Bestell-Nr.	Vergleichs-Nr.
B	1637	Bremsengröße 160 x 35 mm	57 mm	**3363 005 466**	AL-KO 570 666
B	2050, 2051, 2350, 2360, 2361	Bremsengröße 200 x 50/230 x 50/230 x 60 mm	84 mm	**6310 571 510**	AL-KO 571 510
K	3081, 3062	Bremsengröße 300 x 60/300 x 80 mm	109 mm	**3363 005 896**	AL-KO 385 165
	3062AR, 3081AR	Bremsengröße 300 x 60/300 x 80 mm	106 mm	**3363 007 261**	AL-KO 574 372



Bremsseil
Profi Longlife

Typ A
Ausführung Öse-Gewinde M8

Abbildung entspricht 6310 004 225

Gesamtlänge	Hüllenlänge	Bestell-Nr.	Vergleichs-Nr.
785 mm	529 mm	**6310 004 225**	AL-KO 208 880 04 04
1025 mm	729 mm	**6310 081 770**	AL-KO 208 880 04 03
1145 mm	889 mm	**6310 081 890**	AL-KO 208 880 04
1265 mm	1009 mm	**6310 811 010**	AL-KO 208 880 04 06
1385 mm	1129 mm	**6310 811 131**	AL-KO 208 880 04 01
1565 mm	1309 mm	**6310 811 300**	AL-KO 208 880 04 02
1685 mm	1429 mm	**6310 811 430**	AL-KO 218 418 04

Bremsseil
Profi Longlife

Typ B
Ausführung Nippel-Gewinde M8
passend für Radbremse 1625, 1636G, 1637, 2051, 2361



Gesamtlänge	Hüllenlänge	Bestell-Nr.	Vergleichs-Nr.
740 mm	530 mm	**6310 081 530**	AL-KO 299 708
980 mm	770 mm	**6310 810 770**	AL-KO 299 709
1100 mm	890 mm	**6310 081 891**	AL-KO 299 710
1230 mm	1020 mm	**6310 811 020**	AL-KO 299 711
1340 mm	1130 mm	**6310 811 130**	AL-KO 299 712
1530 mm	1320 mm	**6310 811 320**	AL-KO 299 713
1640 mm	1430 mm	**6310 811 431**	AL-KO 299 714
1830 mm	1620 mm	**6310 811 620**	AL-KO 299 715
2000 mm	1790 mm	**6310 003 490**	AL-KO 299 716

AL-KO
QUALITY FOR LIFE

Bremsseil
Profi Longlife

Typ C
Ausführung Nippel-Pilz
passend für Radbremsen 1636 G, 1637, 2051, 2361

einerseits Glocke ∅ 23/26 mm/Nippel, andererseits Gewinde M12 mit Mutter/Schnellmontagekopf



Gesamtlänge	Hüllenlänge	Bestell-Nr.	Vergleichs-Nr.
726 mm	520 mm	**6318 105 300**	AL-KO 247 282
946 mm	770 mm	**6318 107 700**	AL-KO 247 283
1086 mm	890 mm	**6318 108 900**	AL-KO 247 284
1216 mm	1020 mm	**6318 110 200**	AL-KO 247 285
1326 mm	1130 mm	**6318 111 300**	AL-KO 247 286
1516 mm	1320 mm	**6318 113 200**	AL-KO 247 287
1626 mm	1430 mm	**6318 114 300**	AL-KO 247 288
1816 mm	1620 mm	**6318 116 200**	AL-KO 247 289

AL-KO
QUALITY FOR LIFE

Bremsseil

Gewinde M10
passend für Radbremsen 3081/3062



Gesamtlänge	Hüllenlänge	Bestell-Nr.	Vergleichs-Nr.
760 mm	500 mm	**6310 003 239**	AL-KO 241 106
1060 mm	800 mm	**6310 003 240**	AL-KO 241 107
1160 mm	900 mm	**6310 003 245**	AL-KO 241 108
1260 mm	1000 mm	**6310 003 250**	AL-KO 241 109
1360 mm	1100 mm	**6310 003 255**	AL-KO 241 110
1660 mm	1400 mm	**6310 003 265**	AL-KO 241 112
1860 mm	1600 mm	**3363 006 315**	AL-KO 241 113

AL-KO
QUALITY FOR LIFE

Verschlusskappe
für Radbremse



∅	Bestell-Nr.	Vergleichs-Nr.
40,2 mm	**6310 003 220**	AL-KO 238 125 00 03
48 mm	**6310 010 000**	AL-KO 208 399 00 02
56 mm	**3363 004 757**	AL-KO 268 781 00 04
57 mm	**6310 020 000**	AL-KO 581 197
60 mm	**3363 004 998**	AL-KO 218 568 00 07
65 mm	**6310 100 000**	AL-KO 582 505
70 mm	**6310 003 725**	AL-KO 368 527
85 mm	**3363 004 878**	AL-KO 258 929 00 11

AL-KO QUALITY FOR LIFE

Flanschmutter

Ausführung selbstsichernd



passend für	Gewinde	Schlüsselweite	Bestell-Nr.	Vergleichs-Nr.
Radbremse 1637/2051	M24 x 1,5	32 mm	**6310 082 000**	AL-KO 581 200
Radbremse 2361	M27 x 2	36 mm	**6310 000 800**	AL-KO 582 506

AL-KO QUALITY FOR LIFE

Kronenmutter

Norm DIN 937

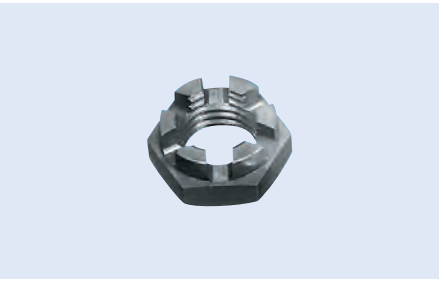

Gewinde	Bestell-Nr.	Vergleichs-Nr.
M16 x 1,5	**3363 004 334**	AL-KO 700 754
M18 x 1,5	**6310 004 145**	AL-KO 700 117

AL-KO QUALITY FOR LIFE

Sechskantmutter

Gewinde M16 x 1,5
Schlüsselweite 24 mm



Bestell-Nr.	Vergleichs-Nr.
6310 002 745	AL-KO 1 312 008

AL-KO QUALITY FOR LIFE

Bremstrommel

Typ 2361
Bremsengröße 230 x 60 mm
Lochkreis-∅ 112 mm
Lochanzahl 5
Gewinde M12 x 1,5

Lieferumfang
mit Kegel- und LM-Lager



Bestell-Nr.	Vergleichs-Nr.
3363 007 553	AL-KO 691 481

AL-KO QUALITY FOR LIFE

Bremstrommel

Bremsengröße 300 x 80 mm
Lochkreis-∅ 205 mm
Lochanzahl 6
Gewinde M18 x 1,5

Lieferumfang
mit Kegelrollenlager



Typ	Ausführung	Modell	Bestell-Nr.	Vergleichs-Nr.
3081	A	K	**3363 007 709**	AL-KO 691 486
3080, 3081	A, B		**3363 007 755**	AL-KO 691 485

AL-KO
QUALITY FOR LIFE

Bremstrommel

Gewinde M12 x 1,5

Lieferumfang
mit Kompaktlager



Abbildung entspricht 6310 008 182

Typ	Bremsengröße	Lochkreis-∅	Lochanzahl	Bestell-Nr.	Vergleichs-Nr.
1636G/1637	160 x 35 mm	112 mm	5	**3363 006 798**	AL-KO 623 750
1637 Euro Plus	160 x 35 mm	100 mm	4	**1007 757 318**	AL-KO 573 189
1637 Euro Plus	160 x 35 mm	112 mm	4	**1007 757 319**	AL-KO 573 190
2051 AB Euro Compact + Plus	200 x 50 mm	112 mm	5	**6310 004 095**	AL-KO 586 450
2051 Euro Compact	200 x 50 mm	112 mm	5	**6310 000 500**	AL-KO 623 113
2051 Euro Plus	200 x 50 mm	100 mm	4	**6310 004 010**	AL-KO 573 192
2051 Euro Plus	200 x 50 mm	112 mm	5	**6310 081 780**	AL-KO 573 193
2361	230 x 60 mm	112 mm	5	**6310 008 182**	AL-KO 690 673
2361 Euro Plus	230 x 60 mm	112 mm	5	**6310 004 020**	AL-KO 573 194

AL-KO
QUALITY FOR LIFE

Bremsbacken-Satz
für Radbremse

Lieferumfang
mit Federn für eine Achse

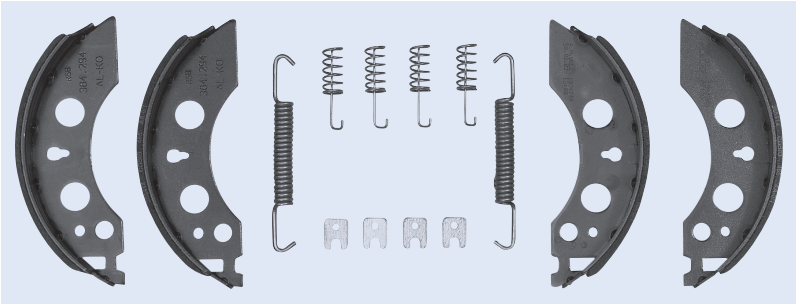

Abbildung entspricht 6310 008 174

Typ	Bremsengröße	Bestell-Nr.	Vergleichs-Nr.
1635/1636/1636 G/1637	160 x 35 mm	**6310 008 184**	AL-KO 1 213 888
2035	200 x 35 mm	**6310 008 194**	AL-KO 1 220 328
2050/2051	200 x 50 mm	**6310 008 174**	AL-KO 1 213 889
2360/2061	230 x 60 mm	**6310 002 710**	AL-KO 1 213 890
3062	300 x 60 mm	**3363 007 806**	AL-KO 1 220 334
3081	300 x 80 mm	**6310 002 720**	AL-KO 1 220 333

AL-KO
QUALITY FOR LIFE

Ersatzteil-Set
für Radbremse

Lieferumfang
4 x Bremsbacke, 2 x Spreizschloss, 2 x Federnsatz, 2 x Rückmatic Zugfeder, 2 x Nachsteller Drückbügel, 2 x Halbschale, 2 x Rückmatic Hebel Bolzen, 2 x Rückmatic Hebel Splint, 2 x Rückmatic Hebel (links/rechts), 2 x Nachsteller, 2 x Nachsteller Blattfeder, 4 x Stopfen, 2 x Bremsseilzugöse



Typ	Bremsengröße	Bestell-Nr.	Vergleichs-Nr.
1636/1637	160 x 35 mm	**6310 002 685**	AL-KO 1 213 885
2050/2051	200 x 50 mm	**6310 002 690**	AL-KO 1 213 886
2361	230 x 60 mm	**6310 002 695**	AL-KO 1 213 887

Radlager-Satz
für Radbremse



Abbildung entspricht 6310 833 000

Typ	Bremsengröße	Außen-∅	Innen-∅	Höhe	Lieferumfang	Bestell-Nr.	Vergleichs-Nr.
1637	160 x 35 mm	60 mm	30 mm	37 mm	1 x Lager, 2 x Sicherungsring, 1 x Flanschmutter	**6311 224 800**	AL-KO 1 224 800
2051	200 x 50 mm	64 mm	34 mm	37 mm	1 x Lager, 2 x Sicherungsring, 1 x Flanschmutter	**6310 833 000**	AL-KO 1 224 801
2051	200 x 50 mm	64 mm	34 mm	37 mm	1 x Lager **(wasserdicht)**, 2 x Sicherungsring, 1 x Flanschmutter	**6310 104 767**	AL-KO 1 224 802
2051	200 x 50 mm	72 mm	39 mm	37 mm	1 x Lager **(wasserdicht)**, 2 x Sicherungsring, 1 x Flanschmutter	**6310 105 514**	AL-KO 1 224 804
2051 Euro Plus + Compact	200 x 50 mm	72 mm	39 mm	37 mm	1 x Lager, 2 x Sicherungsring, 1 x Flanschmutter	**6310 008 340**	AL-KO 1 224 803
2361 Euro Plus	230 x 60 mm	80 mm	42 mm	42 mm	1 x Lager, 1 x Sicherungsring, 1 x Flanschmutter	**6311 224 805**	AL-KO 1 224 805

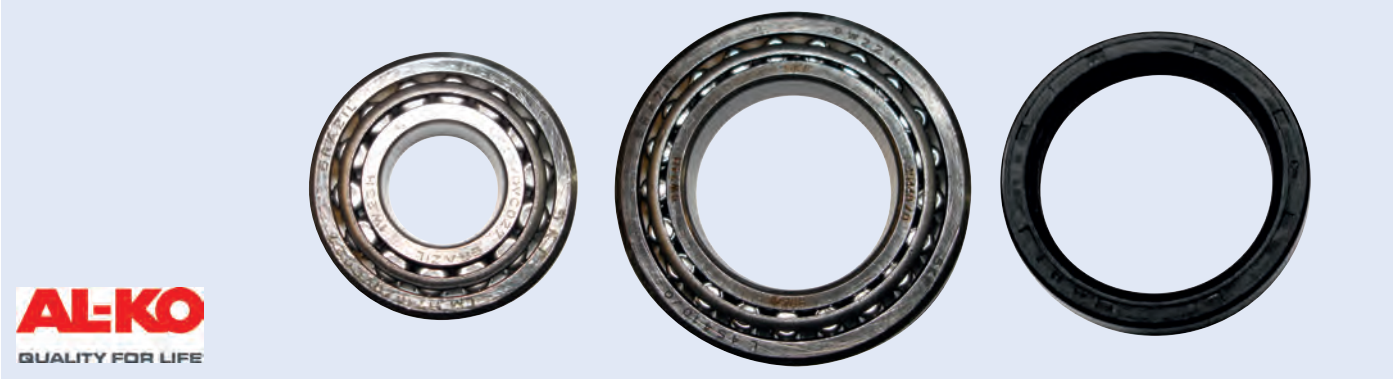

Kegelrollenlager-Satz

Beschreibung	Typ	Abmessung	Bremsengröße	Bestell-Nr.	Vergleichs-Nr.
Set 1	SB 160, SR 160, 1635	Kegel 30203 J2, 17 x 40 x 13,25 mm Kegel 30205 J2, 25 x 52 x 16,25 mm	160 x 35 mm	**6310 003 355**	AL-KO 258 310
Set 2	SB 201, 202	Kegel 30204 J2, 20 x 47 x 15,25 mm Kegel 30206 J2, 30 x 62 x 17,25 mm	230,2 x 35 mm	**6310 003 360**	AL-KO 258 311
Set 3	SB 203, 2035, 2050, 2051	Kegel LM 11949/910, 19,050 x 45,237 x 15,494 mm Kegel LM 67048/010, 31,750 x 59,131 x 15875 mm	200 x 35/ 200 x 50 mm	**6310 000 817**	AL-KO 258 312
Set 4	SB 236, SR 203 S, 2350, 2361	Kegel 32005 X, 25 x 47 x 15 mm Kegel 32007 X, 35 x 62 x 18 mm	230 x 50/ 230 x 60 mm	**6310 003 370**	AL-KO 258 313
Set 42	2360, 2361	Kegel LM 501349/310, 41,275 x 73,431 x 19,558 mm Kegel 32006 X, 30 x 55 x 17 mm	230 x 60 mm	**6310 003 435**	AL-KO 299 055
Set 43	UBR 850, 1636, 1637	Kegel LM 11749/710, 17,462 x 39,878 x 13,843 mm Kegel LM 45449/410, 29,000 x 50,292 x 14,224 mm	160 x 35 mm	**6310 003 440**	AL-KO 299 056

Kegelrollenlager



Typ	Außen-∅	Innen-∅	Höhe	Bestell-Nr.	Vergleichs-Nr.
3062	100 mm	55 mm	22,75 mm	**3363 006 028**	AL-KO 701 774
3081 A	68 mm	40 mm	19 mm	**3363 005 888**	AL-KO 702 125

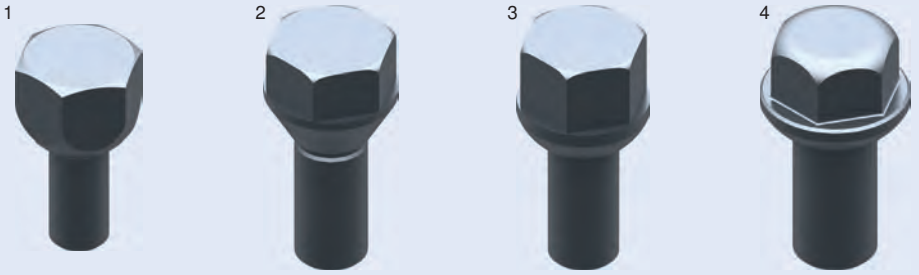

Radschraube

Form Kugelform
Oberfläche verzinkt

Gewinde	Länge	Abb.	Bestell-Nr.	Vergleichs-Nr.
M10 x 1,25	22 mm	1	**3363 004 562**	AL-KO 208 892 00 10
M12 x 1,5	25 mm	2	**6310 002 985**	AL-KO 208 167 00 18
M12 x 1,5	25 mm	3	**6310 002 990**	AL-KO 208 167 00 20
M14 x 1,5	25 mm	4	**6310 002 987**	AL-KO 208 167 00 02

Achsstoßdämpfer



Abbildung entspricht 6310 002 320

Typ	Farbe	Technische Daten	Anwendungsbereich	Bestell-Nr.
Octagon PLUS	grün	Tragkraft Einzelachse bis 900 kg, Tandemachse bis 1600 kg	Längslenker und Schräglenker	**6310 002 315**
Octagon PLUS	blau	Tragkraft Einzelachse bis 1350 kg, Tandemachse bis 2700 kg	Längslenker und Schräglenker	**6310 002 320**
Octagon PLUS	rot	Tragkraft Einzelachse bis 2000 kg, Tandemachse bis 3500 kg	Längslenker und Schräglenker	**6310 002 325**
Octagon Compact	schwarz	Tragkraft Einzelachse bis 4000 kg, Tandemachse bis 7500 kg	Längslenker und Schräglenker	**6310 002 330**
Universal COMPACT	schwarz	Tragkraft Einzelachse bis 1500 kg, Tandemachse bis 3000 kg	Längslenker	**6310 002 625**

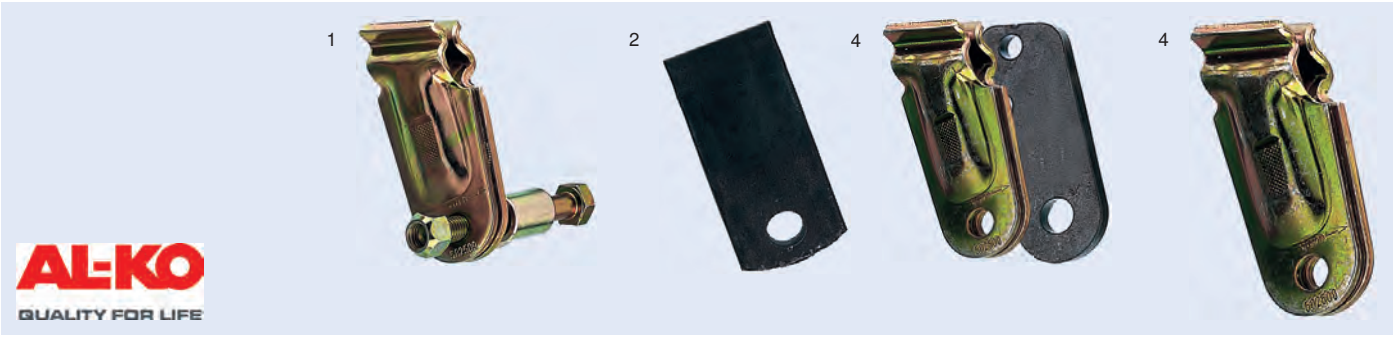

Halter
für Achsstoßdämpfer

Ausführung	Abb.	Bestell-Nr.	Vergleichs-Nr.
zum Anstecken	1	**1007 711 257**	AL-KO 1 211 257
zum Anschweißen	2	**3363 004 957**	AL-KO 1 312 110
mit entsprechender Bohrung	3	**1007 711 502**	AL-KO 1 211 502
zum Einsetzen	4	**6310 002 335**	AL-KO 244 088

AL-KO
QUALITY FOR LIFE

Kugelkopfkupplung

Form rund
Material Stahl
Oberfläche galvanisch verzinkt



Abbildung entspricht 1007 767 025

Typ	Stützlast	Gesamtgewicht, zul.	∅	Lieferumfang	Bestell-Nr.	Vergleichs-Nr.
AK 160/A	120 kg	1600 kg	35 mm		**6310 031 161**	AL-KO 267 311
AK 160/B	120 kg	1600 kg	50 mm		**3363 006 065**	AL-KO 1 225 068
AK 161	120 kg	1600 kg	50 mm		**1007 730 219**	AL-KO 1 730 219
AK 161	120 kg	1600 kg	35 mm	mit Schrauben, Distanzstücken und Soft-Dock	**1007 730 218**	AL-KO 1 730 218
AK 270	120 kg	2700 kg	50 mm	mit Schrauben, Distanzstücken und Soft-Dock	**6310 030 083**	AL-KO 1 730 083
AK 270	120 kg	2700 kg	50 mm		**6310 030 082**	AL-KO 1 730 082
AK 300/A	120 kg	3000 kg	50 mm		**6310 002 605**	AL-KO 267 312
AK 300/A	120 kg	3000 kg	50 mm	3 x Reduzierstück, ∅ 50 mm auf 45 mm, 40 mm und 35 mm, Bolzen, Scheiben und selbstsichernde Muttern	**6310 003 104**	AL-KO 246 960
AK 301	325 kg	3000 kg	50 mm	mit Schrauben, Steckschloss, Soft-Dock und Safety-Ball	**3359 223 427**	AL-KO 1 223 427
AK 301	325 kg	3000 kg	50 mm		**3363 006 313**	AL-KO 1 221 746
AK 301	325 kg	3000 kg	50 mm	mit Soft-Dock und Schrauben	**3359 223 715**	AL-KO 1 223 715
AK 351	350 kg	3500 kg	60 mm	mit Soft-Dock und Schrauben	**3359 222 636**	AL-KO 1 222 636
AK 351	350 kg	3500 kg	60 mm	mit Soft-Dock und Schrauben	**3359 223 716**	AL-KO 1 223 716
AK 7/C	75 kg	750 kg	60 mm		**1007 767 024**	AL-KO 1 367 024
AK 7/C	75 kg	750 kg	70 mm		**1007 767 025**	AL-KO 1 367 025

AL-KO
QUALITY FOR LIFE

Kugelkopfkupplung

Form Vierkant
Stützlast 75 kg
Gesamtgewicht, zul. 750 kg
Material Stahl
Oberfläche galvanisch verzinkt



Abbildung entspricht 3363 005 335

Typ	Breite	Bohrung	Bestell-Nr.	Vergleichs-Nr.
AK 7/D	50 mm	seitlich/oben	**3363 005 335**	AL-KO 1 224 339
AK 7/D	50 mm	oben	**3363 005 333**	AL-KO 1 224 334
AK 7/E	60 mm	seitlich/oben	**3363 005 337**	AL-KO 1 224 343
AK 7/H	70 mm	oben	**1007 767 028**	AL-KO 1 367 028
AK 7/I	40 mm	oben	**1007 767 026**	AL-KO 1 367 026
AK 750/A		oben	**1007 767 021**	AL-KO 1 367 021

Ersatzteil-Set
für Reibbeläge

Typ AKS 3004
Einbauort vorne/hinten
ETI-Nr. 811342

Bestell-Nr.	Vergleichs-Nr.
3363 005 485	AL-KO 1 220 757



Ersatzteil-Set
für Reibbeläge

Typ AKS 2004, AKS 3004
Einbauort vorne/hinten
ETI-Nr. 811280, 811359

Bestell-Nr.	Vergleichs-Nr.
6310 002 730	AL-KO 1 220 756



Druckbolzen-Satz

Typ AKS 2000
Einbauseite links/rechts
ETI-Nr. 811041

Bestell-Nr.	Vergleichs-Nr.
6310 002 735	AL-KO 1 220 758



Druckbolzen-Satz

Einbauseite links/rechts

Lieferumfang
Reibbeläge inkl. Sicherungsringe

Typ	ETI-Nr.	Bestell-Nr.	Vergleichs-Nr.
AKS 1300	811120	**6310 002 740**	AL-KO 1 220 759
AKS 2000, 2004, 3004, 3504, 2700	811041, 811426, 811426, 811431, 811607	**6310 002 725**	AL-KO 1 220 755



Reibbelag-Satz

vorne und hinten je eine Befestigungsschraube

Typ AKS 3004, 3504
ETI-Nr. 811431, 811426, 811607

Bestell-Nr.	Vergleichs-Nr.
3359 691 418	AL-KO 691 418



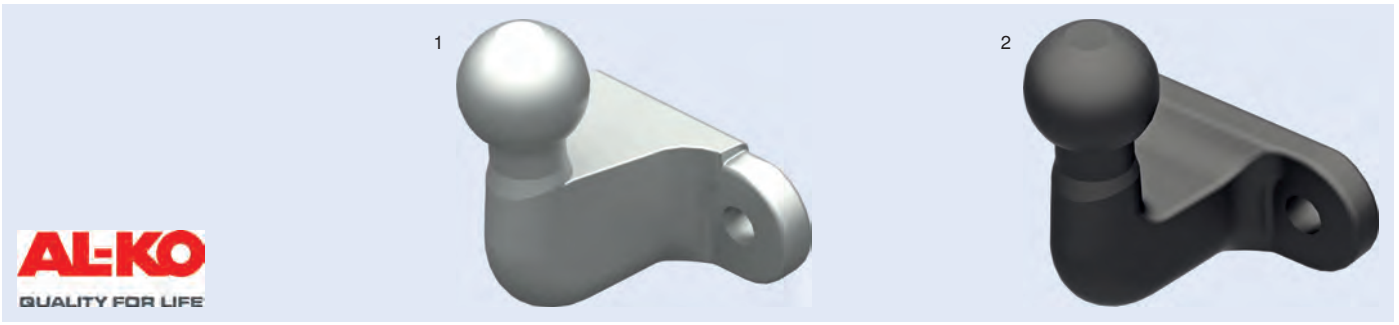

Kupplungskugel

Stützlast 120 kg
Gesamtgewicht, zul. 2000 kg

Anwendungsbereich
Geländewagen, Kleintransporter

Abb.	Bestell-Nr.	Vergleichs-Nr.
1	**1007 775 101**	AL-KO 1 275 101
2	**6310 000 305**	AL-KO 1 202 305

Schraubkupplung

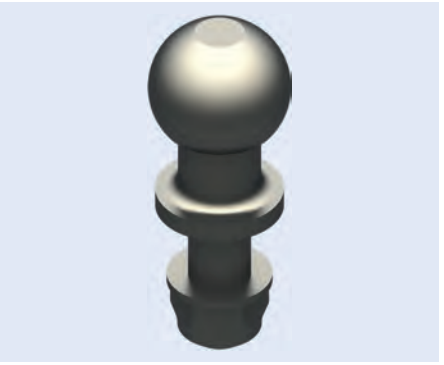

Typ 50-35 CD4
Gesamtgewicht, zul. 3500 kg
Stützlast 120 kg
Gewinde K50
Material Stahl
Oberfläche verzinkt

Bestell-Nr.	Vergleichs-Nr.
3363 005 302	AL-KO 1 275 100

Schutzverkleidung

Soft-Dock, für Kugelkupplung



mit Offenstellung und vorbereiteten Einhängekerben am Gehäuse, weiche und dämpfende Oberfläche soll Kratzer am Heck des Fahrzeugs verhindern

passend für Typ AK 7 Plus
Ausführung neue Ausführung

Bestell-Nr.	Vergleichs-Nr.
6310 003 552	AL-KO 693 552

Abdeckkappe

Soft-Dock



nachrüstbar, Schutz gegen Verkratzen, Schienbeinschutz

passend für AL-KO Kupplung AK 7, AK 10/2, AK 252, AK 160, AK 300

Bestell-Nr.	Vergleichs-Nr.
6310 002 410	AL-KO 246 412

AL-KO QUALITY FOR LIFE

Diebstahlsicherung
Bügelschloss Compact

passend für AKS 160, AK 300, AK 350
Länge 123 mm
Breite 35 mm

Lieferumfang
2 Schlüssel

Bestell-Nr.	Vergleichs-Nr.
6310 247 589	AL-KO 247 589

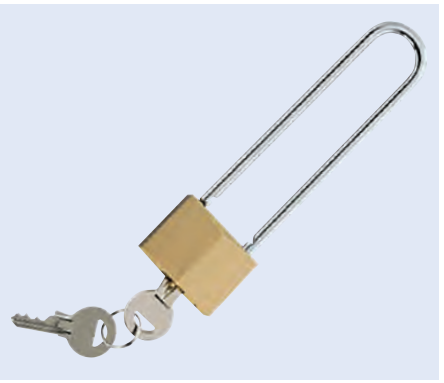

AL-KO QUALITY FOR LIFE

Schließzylinder
für Kugelkopfkupplung Profi V

Lieferumfang
mit Safety-Ball, 2 Schlüssel

Bestell-Nr.	Vergleichs-Nr.
3363 005 590	AL-KO 1 222 692



AL-KO QUALITY FOR LIFE

Schließzylinder
für Zugkugelkupplungen

passend für OPTIMA AK 161, AK 270

Lieferumfang
mit Safety-Ball, 2 Schlüssel

Bestell-Nr.	Vergleichs-Nr.
6310 000 411	AL-KO 1 730 411



AL-KO QUALITY FOR LIFE

Diebstahlsicherung
Abdeckhaube Safety Compact

passend für AKS 2004, AKS 3004

Lieferumfang
2 Schlüssel

Bestell-Nr.	Vergleichs-Nr.
6319 520 090	AL-KO 1 310 892





Diebstahlsicherung

Bügelschloss Safety Universal Compact

passend für	universelle Anwendung, ausgenommen AK 301, AK 351
Ausführung	mit Zylinderschloss
∅	35 mm

Lieferumfang
3 Schlüssel

Bestell-Nr.	Vergleichs-Nr.
6311 224 081	AL-KO 1 224 081

AL-KO
QUALITY FOR LIFE

Stützrad
PLUS

Rohr-∅ 48 mm



Abbildung entspricht 3363 005 843

Radgröße	Technische Daten	Ausführung	Bereifung	Oberfläche	Bestell-Nr.	Vergleichs-Nr.
200 x 50 mm	Tragfähigkeit statisch max. 150 kg, dynamisch max. 90 kg	auf Blechfelge	Vollgummi	feuerverzinkt	**3363 005 619**	AL-KO 1 222 436
200 x 50 mm	Tragfähigkeit statisch max. 150 kg, dynamisch max. 90 kg	auf Kunststoff-Felge	Vollgummi	glavanisch verzinkt	**3363 005 843**	AL-KO 1 224 351
200 x 50 mm	Tragfähigkeit statisch max. 300 kg, dynamisch max. 180 kg	auf Blechfelge	Vollgummi	feuerverzinkt	**3363 006 031**	AL-KO 1 222 437
260 x 85 mm	Tragfähigkeit statisch max. 250 kg, dynamisch max. 120 kg	auf Blechfelge	Luftbereifung	feuerverzinkt	**3363 006 114**	AL-KO 1 222 438

AL-KO
QUALITY FOR LIFE

Stützrad
COMPACT

Bereifung	Vollgummi
Radgröße	200 x 50 mm
Gesamtlänge	470 mm
Rohr-∅	48 mm
Hub	220 mm
Oberfläche	galvanisch verzinkt

Tragfähigkeit statisch max. 150 kg, dynamisch max. 90 kg



Abbildung entspricht 3363 005 489

Ausführung	Bestell-Nr.	Vergleichs-Nr.
auf Blechfelge	**3363 005 489**	AL-KO 1 222 434
auf Kunststoff-Felge	**6310 002 433**	AL-KO 1 222 433

AL-KO
QUALITY FOR LIFE

Stützrad
PROFI

Bereifung Vollgummi
Rohr-∅ 60 mm
Oberfläche feuerverzinkt



Abbildung entspricht 6310 002 305

Radgröße	Tragkraft	Ausführung	Bestell-Nr.	Vergleichs-Nr.
200 x 50 mm	Tragfähigkeit statisch max. 500 kg, dynamisch max. 300 kg	starr, mit Drucklager	**6310 002 305**	AL-KO 243 888
200 x 50 mm	Tragfähigkeit statisch max. 500 kg, dynamisch max. 300 kg	halbautomatisch, auf Stahlfelge	**6310 002 285**	AL-KO 242 061
200 x 50 mm	Tragfähigkeit statisch max. 500 kg, dynamisch max. 300 kg	automatisch, mit Drucklager und Stahlblechfelge	**6310 002 015**	AL-KO 1 212 382
200 x 50 mm	Tragfähigkeit statisch max. 500 kg, dynamisch max. 300 kg	automatisch, ohne Flansch, mit Drucklager und Stahlblechfelge	**1007 754 777**	AL-KO 1 654 777
230 x 80 mm	Tragfähigkeit statisch max. 500 kg, dynamisch max. 300 kg	mit Drucklager, lange Ausführung	**3363 006 594**	AL-KO 1 223 638
260 x 65 mm	Tragfähigkeit statisch max. 800 kg	automatisch, mit Drucklager	[1] **6310 002 070**	AL-KO 1 366 155

[1] Rohr-∅ 73,5 mm

AL-KO
QUALITY FOR LIFE

Klemmschelle
für Stützrad

Oberfläche feuerverzinkt

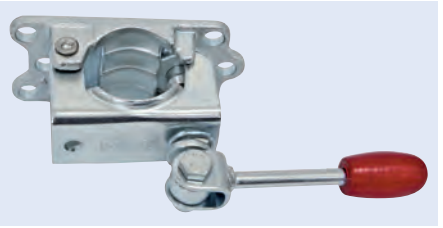

Abbildung entspricht 6310 002 585

passend für	Ausführung	Technische Daten	Bestell-Nr.	Vergleichs-Nr.
Rohr-∅ 48 mm	Knebel starr	Tragfähigkeit statisch max. 200 kg	**6310 002 145**	AL-KO 205 318
Rohr-∅ 48 mm	Knebel klappbar	Tragfähigkeit statisch max. 300 kg	**6310 002 585**	AL-KO 249 804
Rohr-∅ 48 mm	90° schwenkbar	Tragfähigkeit statisch max. 300 kg	**6311 335 092**	AL-KO 1 335 092
Rohr-∅ 60 mm	Knebel klappbar	Tragfähigkeit statisch max. 500 kg	**6310 002 595**	AL-KO 249 859

Griff
für Stützrad

∅	48 mm
Material	Kunststoff
Farbe	rot

Bestell-Nr.	Vergleichs-Nr.
3363 005 124	AL-KO 1 210 182

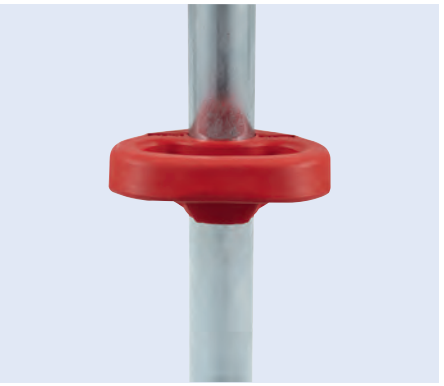

Halter
für Stützrad

passend für	161 S, 251 G, 251 S
Ausführung	mit variablen Flansch
Material	Stahl
Oberfläche	feuerverzinkt

Anwendungsbereich
für Mittenanbau zum Schrauben

Bestell-Nr.	Vergleichs-Nr.
6310 002 505	AL-KO 249 127



Hemmschuh
UK 10 K

Länge x Breite x Höhe	200 x 90 x 98 mm
Radius	310 mm
Norm	DIN 76051
Material	Kunststoff
Farbe	schwarz
Radlast, max.	800 kg

Bestell-Nr.	Vergleichs-Nr.
3359 249 422	AL-KO 249 422

Zubehör

Beschreibung	Bestell-Nr.	Vergleichs-Nr.
Hemmschuhhalter, Typ HA 10 K	**3363 004 260**	AL-KO 249 423

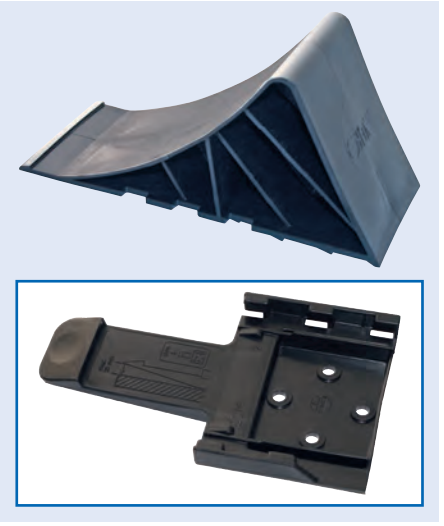

Hemmschuh
UK 36 ST

Länge x Breite x Höhe	320 x 120 x 150 mm
Radius	360 mm
Norm	DIN 76051
Material	Stahl
Radlast, max.	1600 kg

Bestell-Nr.	Vergleichs-Nr.
6310 002 345	AL-KO 244 373

Zubehör

Beschreibung	Bestell-Nr.	Vergleichs-Nr.
Hemmschuhhalter, für UK 36	**6310 002 355**	AL-KO 244 376



Hemmschuh
UK 36 KL

Länge x Breite x Höhe	320 x 120 x 150 mm
Norm	DIN 76051
Material	Kunststoff
Farbe	schwarz
Radlast, max.	1600 kg

Bestell-Nr.	Vergleichs-Nr.
1007 735 990	AL-KO 1 235 990



Hemmschuh
UK 46 K

Länge x Breite x Höhe	363 x 160 x 190 mm
Norm	DIN 76051
Material	Kunststoff
Farbe	schwarz
Radlast, max.	5000 kg

Ausführung	Bestell-Nr.	Vergleichs-Nr.
mit äußerem Handgriff	**6310 002 040**	AL-KO 1 213 314
mit integriertem Handgriff	**1007 721 517**	AL-KO 1 221 517



Hemmschuh
UK 46 ST

Länge x Breite x Höhe	360 x 160 x 190 mm
Radius	460 mm
Norm	DIN 76051
Material	Stahl
Radlast, max.	5000 kg

Bestell-Nr.	Vergleichs-Nr.
6310 002 350	AL-KO 244 374

Zubehör

Beschreibung	Bestell-Nr.	Vergleichs-Nr.
Hemmschuhhalter, für UK 46	**6310 002 360**	AL-KO 244 377



Hemmschuh
UK 53 ST

Länge x Breite x Höhe	440 x 200 x 230 mm
Radius	530 mm
Norm	DIN 76051
Material	Metall
Radlast, max.	6500 kg

Lieferumfang
mit Halter

Bestell-Nr.	Vergleichs-Nr.
1007 744 375	AL-KO 244 375

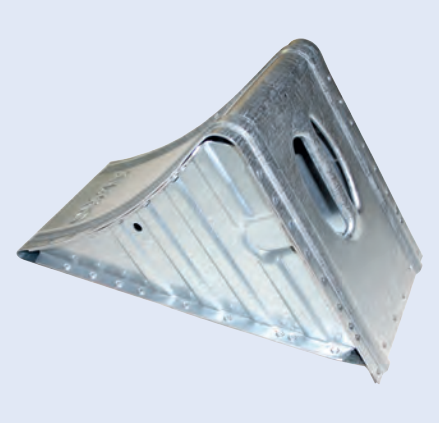

AL-KO
QUALITY FOR LIFE

Hemmschuh

UK 53 K

Länge x Breite x Höhe	440 x 200 x 230 mm
Radius	530 mm
Norm	DIN 76051
Material	Kunststoff
Farbe	schwarz
Radlast, max.	6500 kg

Bestell-Nr.	Vergleichs-Nr.
3363 005 493	AL-KO 1 221 515

Zubehör

Beschreibung	Bestell-Nr.	Vergleichs-Nr.
Hemmschuhhalter, für UK 53	**6310 002 365**	AL-KO 244 378

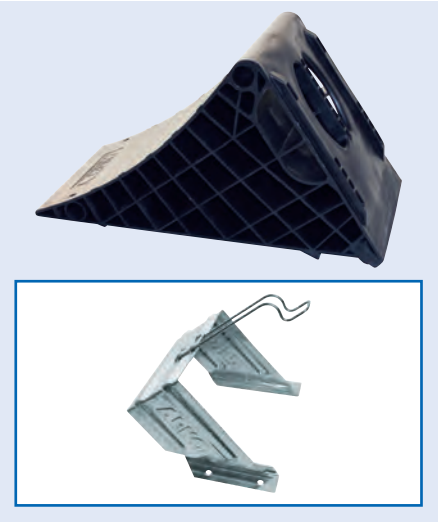

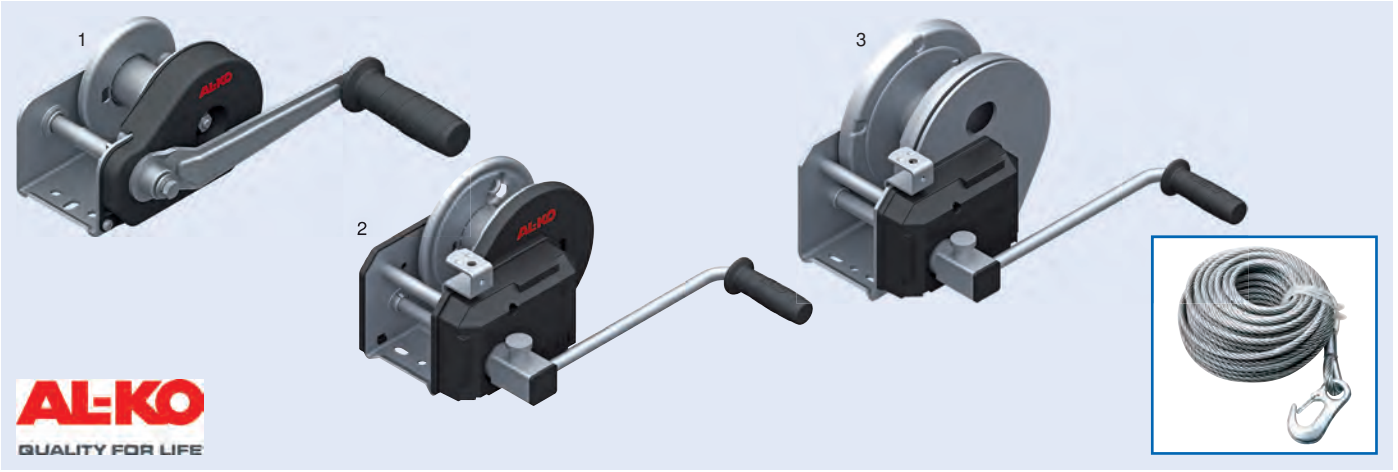

Seilwinde

Plus

Ausführung mit Lastdruckbremse und Abrollautomatik

Lieferumfang
ohne Seil

Typ	Technische Daten	Abb.	Bestell-Nr.	Vergleichs-Nr.
OPTIMA 351 Plus A	Zuglast max. unterste Seillänge 350 kg, Handkraft 200 N, Mindestlast 25 kg	1	**1007 712 259**	AL-KO 1 225 998
OPTIMA 901 Plus A	Zuglast max. unterste Seillänge 900 kg, Handkraft 190 N, Mindestlast 25 kg	2	**6311 730 014**	AL-KO 1 730 014
OPTIMA 1201 Plus A	Zuglast max. unterste Seillage 1150 kg, Handkraft 200 N, Mindestlast 40 kg	3	**6310 002 510**	AL-KO 1 730 018

Zubehör

Beschreibung	Bestell-Nr.	Vergleichs-Nr.
Zugseil für Seilwinde Typ 351, 10 m	**1007 730 136**	AL-KO 1730 136
Zugseil für Seilwinde Typ 501 A, 10 m	**1007 730 138**	AL-KO 1 730 138
Zugseil für Seilwinde Typ 900, 901, 901/A, 12,5 m	**6310 002 620**	AL-KO 1 730 140
Zugseil für Seilwinde Typ 1201 A, 25 m	**1077 249 980**	AL-KO 249 980

Seilwinde

BASIC 900 A



Ausführung mit Lastdruckbremse und Abrollautomatik
Oberfläche galvanisch verzinkt, gelb chromatiert

Zuglast max. 200 kg, Mindestlast 25 kg, Trommelkapazität: 17 m bei Seil-∅ 7 mm, 7 m bei Bandbreite 50 mm

Lieferumfang
ohne Seil

Bestell-Nr.	Vergleichs-Nr.
1007 722 530	AL-KO 1 225 301

Auffahrrampe

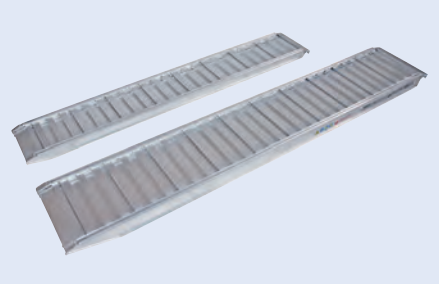

Typ 70 A 25, GH 450
Länge x Breite x Höhe 2370 x 300 x 70 mm
Belastbarkeit 1070 kg

Bestell-Nr.	Vergleichs-Nr.
6310 004 709	AL-KO 1 224 709



Kotflügel

Basic

Material Kunststoff
Farbe schwarz

Länge	Breite	Höhe	Abb.		Bestell-Nr.	Vergleichs-Nr.
730 mm	240 mm	335 mm	1		**6310 004 775**	AL-KO 245 822
770 mm	200 mm	335 mm	1		**1007 712 571**	AL-KO 1 257 131
1477 mm	220 mm	349 mm	2	[1]	**6311 257 122**	AL-KO 1 257 122
1477 mm	240 mm	345 mm	2	[1]	**3363 006 090**	AL-KO 1 257 123
730 mm	200 mm	335 mm	3		**1007 757 130**	AL-KO 1 257 130

[1] Tandemabdeckung

Werkzeugkasten

mit abschließbarem Handgriff im Deckel fest montiert, qualitativ sehr hochwertig verarbeitet, spritzwassergeschützt durch variable Befestigungsmöglichkeiten an der Bordwand seitlich oder vorne, aber auch beim Hochlader unten einzubauen

Material Kunststoff
Farbe schwarz

Anwendungsbereich
PKW-Anhänger

Lieferumfang
2 Schlüssel, Einbauanleitung, ohne Befestigungsmaterial



Abbildung entspricht 6310 002 010

Ausführung	Innenabmessung	Außenabmessung	Bestell-Nr.	Vergleichs-Nr.
Deckelscharnier an der kurzen Seite	445 x 145 x 220 mm	515 x 225 x 272 mm	**6310 002 010**	AL-KO 1 211 807
Deckelscharnier an der langen Seite	457 x 185 x 232 mm	515 x 227 x 277 mm	**3363 004 324**	AL-KO 1 224 324

Zurrgurt

Ausführung	mit Profilhaken und Druckratsche
Breite	35 mm
Länge	6000 mm
Festende	300 mm
Losende	5700 mm
Farbe	grün
Material	Polyester (PES)
Norm	EN 12195-2

zulässige Zugkraft 1000 daN gestreckt, 2000 daN in der Umreifung

Lieferumfang
2-teilig

Bestell-Nr.
9692 000 600



EUROPART®

Zurrgurt

Ausführung	mit Druckratsche
Breite	35 mm
Länge	6000 mm
Festende	6000 mm
Farbe	rot
Material	Polyester (PES)
Norm	EN 12195-2

zulässige Zugkraft 1000 daN gestreckt, 2000 daN in der Umreifung

Lieferumfang
1-teilig

(Abbildung ähnlich)

Bestell-Nr.
9690 000 128



Zurrgurt

Ausführung	mit Flachhaken, Sicherung und Druckratsche
Breite	25 mm
Festende	500 mm
Farbe	blau
Material	Polyester (PES)
Norm	EN 12195-2

zulässige Zugkraft 500 daN gestreckt, 1000 daN in der Umreifung

Lieferumfang
2-teilig

Länge	Losende	Bestell-Nr.
3500 mm	3000 mm	**9692 511 340**
5000 mm	4500 mm	**9692 511 341**



Zurrgurt

Ausführung	mit Klemmschloss, leichte Ausführung
Breite	25 mm
Länge	3000 mm
Festende	3000 mm
Farbe	gelb
Material	Polyester
Norm	EN 12195-2

zulässige Zugkraft 350 daN in der Umreifung

Lieferumfang
1-teilig

Bestell-Nr.
9534 878 100



Zurrgurt

Ausführung mit Profilhaken und Mini-Druckratsche
Breite 25 mm
Festende 500 mm
Farbe rot
Norm EN 12195-2

zulässige Zugkraft 375 daN gestreckt, 750 daN in der Umreifung

Lieferumfang
2-teilig

Länge	Losende	Bestell-Nr.
4000 mm	3500 mm	**9690 250 735**
6000 mm	5500 mm	**9690 250 734**



Zurrgurt

Ausführung mit Druckratsche
Breite 25 mm
Länge 6000 mm
Losende 6000 mm
Farbe blau
Material Polyester (PES)
Norm EN 12195-2

zulässige Zugkraft 1000 daN in der Umreifung

Lieferumfang
1-teilig

Bestell-Nr.
9696 251 000



EUROPART®

Zurrgurt

Ausführung mit Mini-Druckratsche
Breite 25 mm
Länge 4000 mm
Farbe rot
Material Polyester (PES)
Norm EN 12195-2

zulässige Zugkraft 400 daN in der Umreifung

Lieferumfang
1-teilig, ohne Haken

(Abbildung ähnlich)

Länge	Festende	Bestell-Nr.
4000 mm	4000 mm	**9534 878 120**
6000 mm	6000 mm	**9534 878 121**

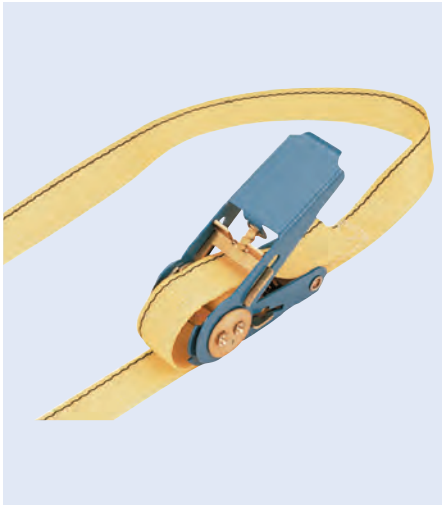

EUROPART

Zurrgurt

Ausführung	mit Mini-Druckratsche, leichte Ausführung
Breite	25 mm
Länge	4500 mm
Festende	4500 mm
Farbe	rot
Material	Polyester
Norm	EN 12195-2

zulässige Zugkraft 400 daN in der Umreifung

Lieferumfang
1-teilig



Bestell-Nr.
9690 000 026

Zurrgurt

Ausführung	mit Ankerschienenbeschlag und Druckratsche
Breite	50 mm
Farbe	schwarz
Material	Polyester (PES)
Norm	EN 12195-2

Lieferumfang
2-teilig



Beschreibung	Länge	Festende	Losende	Bestell-Nr.
zulässige Zugkraft 600 daN gestreckt, 1200 daN in der Umreifung	3600 mm	1200 mm	2400 mm	9690 079 016
zulässige Zugkraft 750 daN gestreckt, 1500 daN in der Umreifung	4200 mm	500 mm	3700 mm	9690 000 313

Zurrgurt
für Ankerschiene Typ 3009

Ausführung	mit Ankerschienenbeschlag und Druckratsche
Breite	50 mm
Länge	3500 mm
Festende	1200 mm
Losende	2300 mm
Farbe	grau
Norm	EN 12195-2

zulässige Zugkraft 1000 daN gestreckt, 2000 daN in der Umreifung

Lieferumfang
2-teilig

Standardfarbe grau, auf Wunsch auch in anderen Farben lieferbar

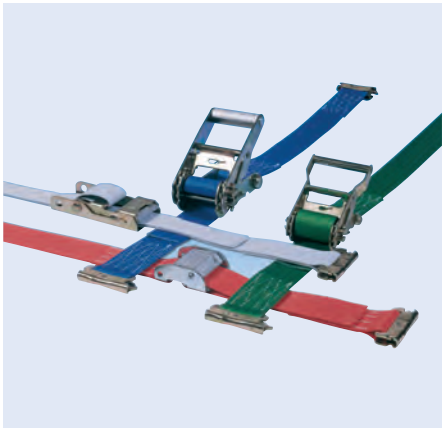

Bestell-Nr.
9690 182 636

Dolezych

Zurrgurt
für Airline-Ankerschienen

Ausführung	mit Double Stud-Fitting und Druckratsche
Breite	35 mm
Länge	3,5 m
Festende	300 mm
Losende	3200 mm
Farbe	grün
Norm	EN 12195-2

zulässige Zugkraft 500 daN gestreckt, 1000 daN in der Umreifung

Bestell-Nr.
9693 521 120

Container-Abdecknetz

ein Muss für den Umweltschutz

Ausführung	knotenlos
Maschenweite	35 mm
Faden-∅	3 mm
Farbe	grün
Material	Polyethylen

Länge	Breite	Bestell-Nr.
2200 mm	1500 mm	**9690 711 712**
2700 mm	1500 mm	**9690 711 713**
3000 mm	2000 mm	**9690 711 723**



Klemmbalken

Längenbereich	1900-2270 mm
Rohr-∅	42 mm

Bestell-Nr.
9690 000 096



Dolezych

Ladungssicherungsnetz

DoKEP®, für Transporter, Pritsche, Anhänger

Bandbreite	25 mm
Farbe	orange
Material	Polyester



Ausführung	Zugkraft	Länge	Breite	Maschenweite	Bestell-Nr.
Hauptnetz	400 daN	2825 mm	1625 mm	175 mm	**9696 002 011**
Hauptnetz	400 daN	2950 mm	1650 mm	300 mm	**9696 002 013**
Hauptnetz	800 daN	2825 mm	1625 mm	175 mm	**9696 002 019**
Hauptnetz	800 daN	2950 mm	1650 mm	300 mm	**9696 002 021**
Erweiterungsnetz	400 daN	1975 mm	1650 mm	300 mm	**9696 002 014**
Erweiterungsnetz	400 daN	2025 mm	1625 mm	175 mm	**9696 002 012**
Erweiterungsnetz	800 daN	1975 mm	1650 mm	300 mm	**9696 002 022**
Erweiterungsnetz	800 daN	2025 mm	1625 mm	175 mm	**9696 002 020**

Dolezych

Ladungssicherungsnetz

DoKEP®, für Pkw

Ausführung	DoKEP 350 P Gurtband/Seilkombination
Länge	1975 mm
Breite	1000 mm
Bandbreite	25 mm
Farbe	orange
Maschenweite	300 mm
Material	Polyester
Zugkraft	350 daN

Bestell-Nr.
9616 002 010



Weitere Größen auf Anfrage lieferbar!

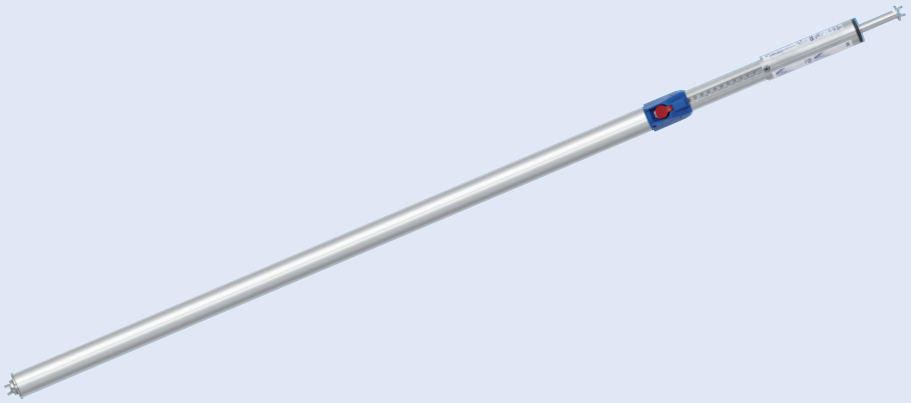



Sperrstange

KIM 44 Profi

Loch-∅	20 mm
Stäbchen-∅	8 mm
Material	Aluminium

Anwendungsbereich
für Transporter

Belastbarkeit	Längenbereich		Bestell-Nr.
160 daN	2000-2500 mm		**9690 111 020**
300 daN	1550-2050 mm		**9690 111 010**
300 daN	1550-2050 mm	[1]	**9690 111 011**

[1] **mit Schutzschlauch**

Kabel-Satz
für Heckleuchte

Ausführung 2-polig
Spannung 12 V
Länge 9000 mm

Anwendungsbereich
PKW-Anhänger

Lieferumfang
ohne Stecker



Bestell-Nr.	Vergleichs-Nr.
0998 228 021	HELLA 8KL 998 228-021

Kabel-Satz
für Heckleuchte

Ausführung Quick-Link
Polanzahl 2
Form rund

Anwendungsbereich
für PKW-Anhänger



Bestell-Nr.	Vergleichs-Nr.
0998 229 011	HELLA 8KA 998 229-011




metabo
metabo


KNIPEX 97 53 04 GERMANY
0,08–16 mm²/AWG 28–5


Nummernschildschrauben
WGR. 4400/0008575
5 x 20
6 x 20
6 x 20
6 x 20
6 x 20
6 x 18
6 x 18
4,8 x 19
4,8 x 22
4,8 x 25
4,8 x 32
5,6 x 19
5,6 x 22
5,6 x 25
5,6 x 32
12 x 9 x 5
12 x 9 x 5




EUROPART

Werkstattbedarf

Werkstattausrüstung.....886–895

Werkzeuge 896–918

Befestigungstechnik.....919

Arbeitsschutz.....920–929





Laser-Achsmessanlage

TL10

einfache Handhabung, magnetische Befestigung der Messköpfe an Stahlfelgen, Spezialspanner für Alu-Felgen, Anlage der Messköpfe zwischen den Radschrauben, kein Anheben des Fahrzeugs, Anbringung an Achsen ohne Felgen möglich (Produktion), mit Zubehör auch für die Vermessung von PKW geeignet, schnelle Amortisation durch Zeitersparnis, hochwertige Drehplatten (kein offenes Kugellager)

Anwendungsbereich
für LKW, Busse, Auflieger, Anhänger, Transporter, PKW

Lieferumfang
2 x Messköpfe mit je 1 schwenkbarem Akku-Diodenlaser
1 x Satz Magnetabstandshalter, kurz
1 x Satz Magnetabstandshalter, lang
1 x Spannvorrichtung für Alu-Felgen
2 x spezialgelagerte Dreh-/Schiebeplatten mit Feststeller
1 x Spurskala
2 x Magnetskalen
1 x elektronischer Neigungsmesser mit Schnellklemmvorrichtung
1 x Akkuladegerät
1 x Messprotokolldatei
1 x stabiler, fahrbarer Aufbewahrungsschrank mit Servicestativ

	Bestell-Nr.
	9682 202 520

Zubehör

Beschreibung	Bestell-Nr.
Messskala (verstellbare, klappbare Skala zur Befestigung am Königszapfen des Aufliegers bzw. in der Zugöse des Anhängers)	**9682 201 226**
Radar-Justagevorrichtung	**9682 202 522**
Drehteller, DP-PRO	**9682 202 524**
Drehteller, DP-ECO	**9682 202 525**
Zubehör-Satz, PKW	**9682 202 527**



Wagenheber

lufthydraulisch

Die EUROPART Eigenmarken Wagenheber werden aus speziellen Materialien hergestellt, die ihr Funktionieren, ihre Qualität und ihre Bruchfestigkeit auch in den extremsten Situationen garantieren.

Druckbereich 8-10 bar

Lieferumfang
2 Adapter, 70 mm und 120 mm

Modell	Tragkraft	Hubhöhe	Gewicht	Abb.	Bestell-Nr.
EP 214 mobil	20/10 t	140-306 mm	15 kg	1	* **9539 650 200**
EP 215 N	40/20 t	150-300 mm	39 kg	2	**9539 650 201**
EP 222 N	60/30 t	220-450 mm	71 kg	3	**9539 650 202**
EP 312	60/30/15 t	120-255 mm	50 kg	4	**9539 650 203**
EP 330 N	80/50/25 t	310-824 mm	103 kg	5	**9539 650 204**

* tragbar

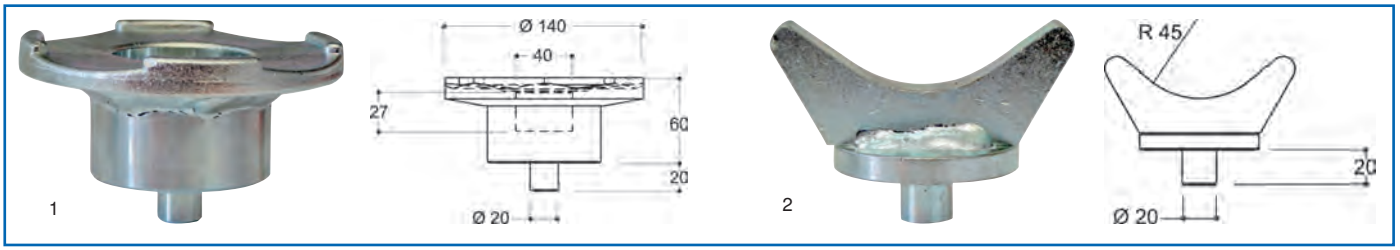

Zubehör

Beschreibung	Abb.	Bestell-Nr.
Sattel Tragkraft 80 t	1	**9539 650 205**
V-Sattel Tragkraft 80 t	2	**9539 650 206**



Rangierwagenheber

hydraulisch

robuste Rahmenkonstruktion mit Verstärkungen für schwere Aufgaben, eine sichere und präzise Kontrolle beim Heben und Senken, die doppelte Bewegung zuerst ziehen und dann drehen beim Absenken gibt eine extra Sicherheit gegen unbeabsichtigtes Absenken, direkt gesteuerter Auslöser, kompakte Bauweise, ergonomisch geformter Handgriff

Modell	Tragkraft	Hubhöhe	Ausführung	Gewicht	Abb.	Bestell-Nr.
EP 13HLQ	1,3 t	80-735 mm	Langhub, Schnellhubfußpedal	39 kg	1	**9539 111 005**
EP 20	2 t	80-495 mm		31 kg	2	**9539 111 000**
EP 20Q	2 t	80-495 mm	Schnellhubfußpedal	31 kg	3	**9539 111 001**
EP 20HLQ	2 t	80-795 mm	Langhub, Schnellhubfußpedal	49 kg	4	**9539 111 006**
EP 40Q	4 t	140-600 mm	Schnellhubfußpedal	95 kg	5	**9539 111 002**
EP 50HLQ	5 t	150-975 mm	Langhub, Schnellhubfußpedal	170 kg	6	**9539 111 007**
EP 60Q	6 t	140-600 mm	Schnellhubfußpedal	96 kg	7	**9539 111 003**
EP 100Q	10 t	150-585 mm	Schnellhubfußpedal	118 kg	8	**9539 111 004**

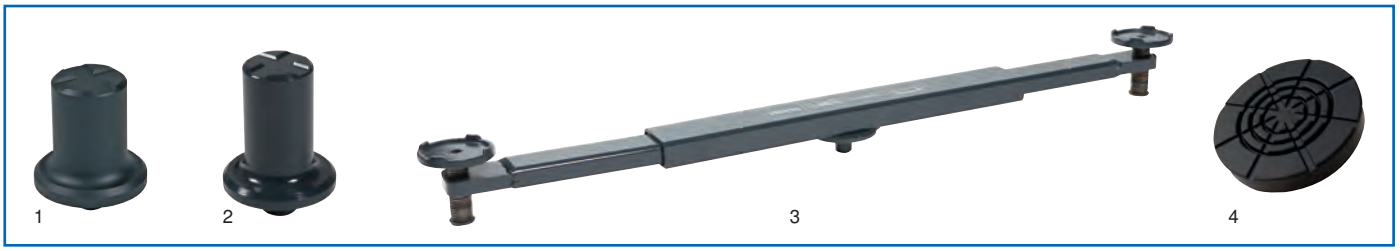

Zubehör

Beschreibung	passend für	Abb.	Bestell-Nr.
Nachrüst-Satz Luftgummiräder	Rangierwagenheber EP 40Q, EP50HLQ, EP 60Q, EP 100Q		**9539 360 550**
Verlängerung 100 mm	Rangierwagenheber EP 20, EP 20Q, EP 13HLQ, EP 20HLQ	1	**9539 360 551**
Verlängerung 125 mm	Rangierwagenheber EP 40Q, EP 60Q, EP 100Q, EP 120Q, EP 50HLQ	2	**9539 360 552**
Achstraverse Tragkraft 1 t	Rangierwagenheber EP 20, EP 20Q, EP 13HLQ, EP 20HLQ	3	**9539 360 553**
Gummiauflage	Rangierwagenheber EP 20, EP 20Q, EP 13HLQ, EP 20HLQ	4	**5322 520 152**







KUNZER
Qualität verbindet

Beleuchtungsprüfgerät

Mit diesem Gerät ist das Testen der 12-V-Elektrik/Anhängerbeleuchtung ohne das Anschließen eines Zugfahrzeugs einfach und ohne großen Zeitaufwand möglich. Kabeldefekte und kaputte Lampen werden leicht lokalisiert. Nebenbei ist die Funktion eines Akku-Startgeräts integriert, mit dem Dieselfahrzeuge bis zu 3 l Hubraum gestartet werden können.

Der Trailer wird entweder direkt oder mit dem mitgelieferten Kabel bzw. Adapter angeschlossen. Nach Aktivierung des Hauptschalters können nun die einzelnen Funktionen sowohl von 7-poligen als auch von 13-poligen Belegungen abgefragt werden. Die fehlerfreie Funktion wird durch Leuchtdioden angezeigt.

– max. Kaltstartleistung durch extrem zyklenfeste AGM-Batterie (austauschbar)
– Lebensdauer bei max. 50 % Startentladung: **1000 Zyklen**
– integriertes Voltmeter, das den Ladezustand der Batterien und das korrekte Funktionieren der Ladeeinrichtung sowie der Lichtmaschine anzeigt
– eingebaute Steckdose
– hochwertige, innen überbrückte Ladezangen mit sehr breitem Öffnungswinkel
– bruchfestes Polyethylengehäuse
– Ladung über elektronisches Batterieladegerät mit Pulsladeerhaltung oder mit mitgeliefertem Kabel über die Lichtmaschine am Zigarettenanzünder des Fahrzeugs

Lieferumfang
Akku-Start mit Testbedienfeld, 12-V-Ladekabel, Kurzadapter (13 auf 7), 7-poliges Spiral-Verlängerungskabel (3,5 m), Ladegerät

Bestell-Nr.
9539 640 181





Klimaservicegerät

AR700-R404

geeignet für den Kälte- und Klimaanlagenservice bei Klimaanlagen mit z. B. R404, vollautomatisches Servicegerät: Absaugen, Altölablass, Stickstoff abdrücken, Vakuumieren, Vakuumdrucktest, Öl-UV einfüllen, Kältemittel einfüllen, jedes Sicherheitskältemittel einleiten, jeder Service wird in der Datenbank gespeichert, interner Windows Rechner

– Abdrücktest (Absaugen, Abdrücken, ÖL-UV- Kältemittel einfüllen, vollautomatisch hintereinander) (10-l-Stickstoff/Formiergas-Flasche passt ins Gerät)
– integriertes Spülgerät mit Reiniger (spezielles Spülmedium auf Klima-Ölbasis), Stickstoffpulsation und anschließendem Kältemittelspülen, Klimagerät und Spülgerät in einem
– starker trockenlaufender 1-PS-Kompressor, kann flüssig und gasförmig absaugen
– Kältemitteltank, 40 l
– 10" Touchscreen Monitor
– WLAN-Mini-PC, Windows

Recyclingtank 40 l, 30 kg, TÜV-geprüft
elektronische Waage mit Wiegekapazität 100 kg
Filterkapazität 60 ml Wasser

Bestell-Nr.
9682 220 640

Transportkälte

Als Transportkälte werden herkömmliche Klimaanlagen bezeichnet, mit der die Temperatur in Kühlkoffern geregelt wird. Die gewünschte Temperatur wird mithilfe des passenden Kältemittels wie R404A, R407C oder R410A erreicht.
Da sich die Eigenschaften der Kältemittel unterscheiden, müssen diese sortenrein gelagert und verarbeitet werden. Dazu ist ein spezielles Equipment und je Kältemittel ein Recyclingtank notwendig. Sobald mit unterschiedlichen Kältemitteln gearbeitet wird, empfehlen wir die Kombination einer Absaug-, Füll- und Vakuumstation, um das Mischen verschiedener Gase auszuschließen.

Einige Transportkälteanlagen haben Magnetventile, die zum Service mit einem Magnetschlüssel aktiviert werden müssen. Die Serviceanschlüsse sind in der Regel SAE 1/4“.
An den Anschlüssen befindet sich meist ein Absperrhahn, für den ein Ratschenschlüssel zum Öffnen benötigt wird.

EUROPART
GUT ZU WISSEN

KUNZER
Qualität verbindet

Montagerollbrett

massive Konstruktion, ergonomisch geformt, beidseitig Ablagefächer für Kleinteile, 6 ölbeständige und leichtgängige 3"-Rollen, weiche, gepolsterte Kopfstütze

Typ	WK 3040
Belastung, max.	130 kg
Gewicht	6 kg
Farbe	rot

Bestell-Nr.
3566 088 500



KUNZER
Qualität verbindet

Montagerollbrett

langes, ermüdungsfreies Arbeiten durch ergonomische Formgebung

Typ	WK 3050
Belastung, max.	135 kg
Länge x Breite x Höhe	1160 x 640 x 165 mm
Rad-∅	130 mm
Radbreite	26 mm

Bestell-Nr.
9100 006 031



KÄRCHER

Heißwasser-Hochdruckreiniger

HDS 12/18-4 S

2-Strahlrohr-Betrieb möglich, 2 Reinigungsmitteltanks (10 und 20 l), wirtschaftliche eco!efficiency-Stufe, Softdämpfungssystem (SDS) kompensiert Schwingungen und Druckspitzen im Hochdrucksystem, 4-poliger Elektromotor mit 3-Kolben-Axialpumpe, geräumiges Aufbewahrungsfach

Anschlussleistung	8,4 kW
Arbeitsdruck	30-180 bar
Förderleistung	600–1200 l/h
Länge	1330 mm
Breite	750 mm
Höhe	1060 mm

Stromart 3 Ph-400 V-50 Hz
Verbrauch Heizöl bzw. Gas Volllast 7,7 kg/h
Tankinhalt Reinigungsmitteltanks 10/20 l

Lieferumfang
– Handspritzpistole EASY!Force Advanced
– HD-Schlauch, 10 m
– Strahlrohr, 1050 mm
– Powerdüse
– Servo Control
– 3-Kolben-Axial-Pumpe, mit Keramikkolben
– Druckabschaltung
– Pol-Wendestecker
– Trockenlaufschutz

Bestell-Nr.
9562 012 184



KÄRCHER

Kaltwasser-Hochdruckreiniger

HD10/23-4S

Kaltwasser-Hochdruckreiniger in stehender Bauweise, 4-poliger wassergekühlter Elektromotor, robuster Messing-Zylinderkopf und Keramikkolben, Schlauchaufbewahrung beidseitig gelagert für 20-Meter-Hochdruckschlauch, Schlauchführung unter dem Gerät hindurch – hohe Kippsicherheit, integrierte Elektronik zur Geräteüberwachung, Abschaltung bei Über-/Unterspannung, große gummierte Räder für unwegsames Gelände, Treppen oder Absätze, bewährtes Sackkarrenprinzip für einfachen, ergonomischen Transport

Anschlussleistung	7,8 kW
Arbeitsdruck	230 bar
Breite	500 mm
Förderleistung	1000 l/h
Höhe	1090 mm
Länge	560 mm

Stromart 3-400-50 Ph
Tankinhalt Reinigungsmitteltank 6 l

Lieferumfang
– Handspritzpistole, Easy-Press-Pistole
– Handspritzpistole mit Softgrip-Einlage
– HD-Schlauch, 10 m
– Strahlrohr, 1050 mm
– Powerdüse
– Anti-Verdreh-System (AVS)

Bestell-Nr.
9501 286 309



KÄRCHER

Nass-/Trockensauger

NT 35/1 Ap

semi-automatische Filterabreinigung ApClean für optimale Saugleistung, flexible Kabelaufbewahrung: sorgfältige und sichere Verstauung des Kabels zwischen beiden Haken, praktische Zwischenaufbewahrung an einem Haken für schnellen Transport

Luftmenge	4440 l/min
Aufnahmeleistung, max.	1380 W
Schalldruckpegel	70 dB(A)
Behältervolumen	35 l
Spannung	220–240 V
Länge	510 mm
Breite	370 mm
Höhe	575 mm
Kabellänge	7,5 m

Lieferumfang
– Saugschlauch, 2,5 m
– Saugrohr, Metall 2 x 0,5 m
– Filtertüte, Vlies
– Nass-/Trockenbodendüse, 300 mm
– Fugendüse
– Flachfaltenfilter, Papier



Bestell-Nr.
9521 845 050

KÄRCHER

Kehr-/Saugmaschine

KM 75/40 W G

handgeführt, mit zuverlässigem, leistungsstarkem 4-Takt-Honda-Benzinmotor, hohe Bedienerfreundlichkeit dank EASY-Operation-Konzept und fahrbarem Kehrgutbehälter mit Trolley-Griff, leistungsfähiges Filtersystem mit mechanischer Filterabreinigung, werkzeugloses Wechseln von Filter und Kehrwalze für eine flexible, ortsunabhängige Wartung, hohes Maß an Wendigkeit durch kompakte Abmessungen und Fahrantrieb

Antriebsleistung	3,3 kW
Flächenleistung, max.	3375 m²/h
Arbeitsbreite	550 mm
Filterfläche	1,8 m²
Länge	1430 mm
Breite	780 mm
Höhe	1180 mm

Arbeitsbreite mit 1 Seitenbesen 750 mm
Kehrgutbehälter 40 l
Steigfähigkeit 15 %
Arbeitsgeschwindigkeit 4,5 km/h

Anwendungsbereich
ideal zur gründlichen und staubfreien Reinigung von Außenflächen ab 400 m²



Bestell-Nr.
9501 049 205



LED-Arbeitsleuchte

leistungsstarke COB Leuchte mit modernster LED-Technik, für den professionellen Einsatz, kräftiges Gehäuse aus Aluminiumguss, schlankes und elegantes Design, unzerbrechlich und stoßfest, 5-stufige Dimmer-Funktion, mit integriertem Tragegriff, geringer Stromverbrauch, minimale Erwärmung, lange Lebensdauer der Leuchtmittel, schwenkbar, Stützfuß schwenkbar, für den Einsatz im Freien zugelassen

Spannung 230 AC V
Kabellänge 5 m
Schutzart IP67

Modell	Ausführung	Lichtstrom	Leistung	Abb.	Bestell-Nr.
NOVA 3K	Netzbetrieb	300-3000 lm	26 W	1	**9539 640 490**
NOVA 3K C+R	Akku- und Netzbetrieb	300-3000 lm	26 W	2	**9539 640 491**
NOVA 5K	Netzantrieb	500-5000 lm	42 W	3	**9539 640 492**
NOVA 5K C+R	Akku- und Netzbetrieb	500-5000 lm	42 W	4	**9539 640 493**
NOVA 10K	Netzbetrieb	1000-10000 lm	84 W	5	**9539 640 494**

Zubehör

Beschreibung	Bestell-Nr.
KFZ-Ladekabel, passend für C+R Ausführungen	**9539 640 498**
Stativ, Höhe 1,35-3 m	**9539 640 495**
Stativ, fahrbar, 0,7-1,8 m	**9539 640 496**
Doppelhalter für die Positionierung von zwei Leuchten am Stativ	**9539 640 497**

SCANGRIP

LED-Arbeitsleuchte

diffuses, blendfreies und angenehmes Arbeitslicht, einheitliche Lichtintensität, große Lichtstreuung, Stellfuß aus pulverbeschichtetem Stahl ermöglicht Direktmontage an einem Stativ, LED-Dioden entwickeln keine Wärme und es gibt deshalb keine Brandgefahr, robustes, schlagfestes Kunststoffgehäuse

Spannung 230 AC V
Kabellänge 5 m
Schutzart IP54



Modell	Ausführung	Lichtstrom	Leistung	Lieferumfang	Bestell-Nr.
VEGA 1500 C+R	83 LEDs, Akku- und Netzbetrieb	750/1500 lm	9/18 W	Li-Ion (11,1 V/2600 mAh)	**9539 640 485**
VEGA 2600	83 LEDs, Netzbetrieb	2600 lm	32 W		**9539 640 486**
VEGA 4000	123 LEDs, 2 Schuko-Steckdosen, Netzbetrieb	4000 lm	48 W	2 Schuko-Steckdosen	**9539 640 487**

Zubehör

Beschreibung	Bestell-Nr.
KFZ-Ladekabel, passend für C+R Ausführungen	**9539 640 498**
Stativ, Höhe 1,35-3 m	**9539 640 495**
Stativ, fahrbar, 0,7-1,8 m	**9539 640 496**
Doppelhalter für die Positionierung von zwei Leuchten am Stativ	**9539 640 497**

Gabelhubwagen

– Profi-Hubwagen in stabiler, robuster Qualität für den täglichen harten Einsatz
– robuste vollhydraulische Hub- und Senkvorrichtung
– Rahmen und Gabel in sehr stabiler und verwindungssteifer Schalenbauweise
– ergonomisch geformte Deichsel, 3 Funktionen über Einhandhebel bedienbar (Heben, Senken, Neutralposition)
– leichtes Verfahren auch von schweren Lasten dank extraleiser Lenkrollen mit Vollgummilaufflächen und Tandemgabelrollen aus Polyurethan

Tragkraft	2500 kg	Hubhöhe	115 mm
Gabellänge	1150 mm	Wenderadius	1367 mm
Gabelbreite	150 mm	Abmessung	1550 x 525 x 1160 mm
Gabelhöhe	85-200 mm	Gewicht	63 kg

Gabelrollen-∅ 82 x 60 mm



Bestell-Nr.
9539 443 275

Aluminium-Stehleiter

geriffelte Stufen, mit dauerhafter Stufen-Holmverbindung, rutschsichere nivello®-Leiterschuhe und ergo-pad®-Griffzone mit Klemmmechanismus, optimiertes Leiterngelenk mit größerer Anlagefläche, 6-fach Vernietung und höherer Wandstärke, "safe-cap" aus robustem Kunststoff schützt beim Verladen und Aufbewahren der Leiter, hohe Standsicherheit durch konische Bauweise, ab 7 Stufen Spreizsicherung mit zwei hochfesten Perlongurten

Stufentiefe	80 mm
Stufenabstand	235 mm
Neigungswinkel	20°

Stufenanzahl inkl. Sicherheitsbrücke



Stufen	Arbeitshöhe	Gesamthöhe	Plattformhöhe	untere Außenbreite	Bestell-Nr.
3 Stück	2750 mm	1370 mm	700 mm	470 mm	**9150 460 340**
4 Stück	3000 mm	1600 mm	930 mm	500 mm	**9150 460 341**
5 Stück	3250 mm	1830 mm	1170 mm	530 mm	**9539 540 105**
6 Stück	3500 mm	2070 mm	1400 mm	550 mm	**9539 040 106**
7 Stück	3750 mm	2310 mm	1640 mm	590 mm	**9150 040 107**
8 Stück	4000 mm	2540 mm	1870 mm	620 mm	**9150 040 108**

Fett-System

fahrbar

Druckluftanschluss: Stecknippel für Kupplung Rectus, Typ 26, NW 7,2 mm
Fettanschluss: Mundstück für Kegelschmiernippel, DIN 71412



Ausführung	∅	Bestell-Nr.
für 25-kg-Gebinde	310-335 mm	**9811 842 500**
für 50-kg-Gebinde	335-385 mm	**9810 100 547**





STEINEL PROFESSIONAL

Heißluftgebläse
HG 2120 E

elektronisch geregelt, stufenlose Temperatureinstellung über Drehrad, Temperaturanzeige am Drehrad in 9 Stufen, integrierte Thermosicherung verhindert Überhitzung, Luftmengenregulierung in 3 Stufen (150 l/min. 150-300 l/min. 300-500 l/min.), optimierter Geräteschwerpunkt und ergonomischer Griff mit Soft-Einsatz erlauben ermüdungsfreies Arbeiten, rutschsichere Standfläche und Aufhängemöglichkeit, Bürstenmotor hat eine Lebensdauer von ca. 750 Stunden

Leistung	2200 W
Luftmenge	150-500 l/min
Spannung	220-230 V
Temperaturbereich	80-630 °C
Kabellänge	2,2 m
Schutzklasse	II
Abmessung	253 x 86,5 x 200 mm

Anwendungsbereich
Planen-, Folien- und Kunststoffrissschweißen, Carwrapping, Metallschrauben lösen, Kabel bündeln, Leder glätten

Lieferumfang	Bestell-Nr.
Heißluftgebläse einzeln, in Faltschachtel	**9500 002 120**
Heißluftgebläse, Reflektordüse, Breitstrahldüse 50 mm, Reduzierdüse 9 mm, Schrumpfschläuche, im Koffer	**9500 006 464**

STEINEL PROFESSIONAL

Zubehör-Satz
für Heißluftgebläse

Lieferumfang
– Breitstrahldüse, 75 mm
– Abstrahldüse, 75 mm
– Reduzierdüse, 14 mm
– Reduzierdüse, 9 mm
– Breitschlitzdüse
– Schweißdüse
– Reflektordüse
– Spachtel
– Schabergriff
– 3 Ersatzklingen
im Koffer



Ausführung	Bestell-Nr.
12-teilig	**9500 075 569**





Heißluftgebläse
HG 2320 E

elektronisch geregelt, stufenlose digitale Temperatureinstellung über Joystick, inklusive Hitzestauwarnfunktion und Resthitzeanzeige, LCD-Display mit Temperaturanzeige in 10-°C-Schritten, integrierte Thermosicherung verhindert Überhitzung, Luftmengenregulierung in 2 Stufen, optimierter Geräteschwerpunkt und ergonomischer Griff mit Soft-Einsatz erlauben ermüdungsfreies Arbeiten, rutschsichere Standfläche und Aufhängemöglichkeit, alle Einstellungen am Gerät können mittels LOC-Funktion für einen sicheren Arbeitsprozess verriegelt werden, Bürstenmotor hat eine Lebensdauer von ca. 1.000 Stunden

Leistung	2300 W
Luftmenge	150-500 l/min
Spannung	220-230 V
Temperaturbereich	80-650 °C
Kabellänge	3 m
Schutzklasse	II
Abmessung	253 x 86,5 x 200 mm

Anwendungsbereich
Planen-, Folien- und Kunststoffrissschweißen, Carwrapping, Metallschrauben lösen, Kabel bündeln, Leder glätten

Lieferumfang	Bestell-Nr.
Heißluftgebläse einzeln, in Faltschachtel	**9534 007 386**
Heißluftgebläse, Reflektordüse, Breitstrahldüse 50 mm, Reduzierdüse 9 mm, Schrumpfschläuche, im Koffer	**9500 002 320**

Zubehör

Beschreibung	Bestell-Nr.
Breitschlitzdüse, 40 mm, aufsteckbar auf 14 mm Reduzierdüse	**9500 154 108**
Reduzierdüse, ∅ 14 mm	**9500 154 109**



Andrückrolle
mit Holzgriff

Ausführung mit Kugellager, einseitig

Anwendungsbereich
zum Andrücken von Kantenumleimer, PVC-Schweißfolien, etc.

Material	Breite	∅	Abb.	Bestell-Nr.
Gummi	50 mm	40 mm	1	**9500 093 211**
Silikon	40 mm	35 mm	2	**9500 006 785**

Winkelschleifer

WQ 1000

robuster Marathon-Motor, Getriebegehäuse aus Aluminiumdruckguss, S-automatic Sicherheitskupplung, Spindelarretierung, M-Quick-Werkzeug-Schnellwechsel, werkzeuglose Verstellung der Schutzhaube, Abschaltkohlebürsten, Wicklungsschutzgitter

Leistungsaufnahme	1010 W
Drehmoment	3 Nm
Leerlaufdrehzahl	10000 min^{-1}
Schleifscheiben-∅	125 mm
Gewicht	1,8 kg

Lieferumfang
Schutzhaube, Stützflansch, M-Quick-Spannmutter, Zusatzhandgriff

Bestell-Nr.
9534 510 095



Elektronik-Winkelschleifer

WEV 10-125 Quick

kompakter Winkelschleifer mit Drehzahlregelung, Marathon-Motor mit bis zu 50 % mehr Drehmoment und bis zu 20 % höherer Überlastfähigkeit, Vario-Constamatic (VC)-Vollwellenelektronik mit Stellrad: M-Quick-System für werkzeuglosen Scheibenwechsel, werkzeuglos verstellbare Schutzhaube, Metabo S-automatic Sicherheitskupplung: direktes mechanisches Entkoppeln beim Blockieren der Scheibe, elektronischer Überlastschutz, elektronischer Sanftanlauf, Wiederanlaufschutz verhindert unbeabsichtigtes Anlaufen nach Stromunterbrechung, Getriebegehäuse in 90°-Schritten gedreht, montierbar für linkshändige Bedienung, Abschaltkohlebürsten

Leistungsaufnahme	1000 W
Drehmoment	2,7 Nm
Leerlaufdrehzahl	2800-10500 min^{-1}
Schleifscheiben-∅	125 mm
Gewicht	2,1 kg

Lieferumfang
Schutzhaube, Stützflansch, M-Quick-Spannmutter, Zusatzhandgriff

Bestell-Nr.
9560 038 800



Winkelschleifer

WE 22-230 MVT

Marathon-Motor, Metabo VibraTech (MVT), elektronische Sicherheitsabschaltung des Motors beim Blockieren der Scheibe, elektronischer Überlastschutz, Wiederanlaufschutz und Anlaufstrombegrenzung, werkzeuglos verstellbare Schutzhaube und drehbarer Haupthandgriff

Leistungsaufnahme	2200 W
Drehmoment	14 Nm
Leerlaufdrehzahl	6600 min^{-1}
Schleifscheiben-∅	230 mm
Gewicht	5,8 kg

Lieferumfang
Schutzhaube, Stützflansch, Zweilochmutter, Zusatzhandgriff Metabo VibraTech (MVT), Zweilochschlüssel

Bestell-Nr.
9500 606 464



EUROPART

Trennscheibe

Anwendungsbereich Edelstahl
Bohrungs-∅ 22 mm

Anwendungsbereich
Edelstahl

∅	Stärke	Bestell-Nr.
115 mm	1,0 mm	**9666 100 009**
125 mm	1,0 mm	**9666 100 010**
115 mm	1,6 mm	**9666 100 011**
125 mm	1,6 mm	**9666 100 012**
180 mm	1,6 mm	**9666 100 013**
230 mm	1,9 mm	**9666 100 014**



EUROPART

Trennscheibe

für freihändiges Trennen

Ausführung mittelharte Bindung
Lochkreis 22 mm
Bohrungs-∅ 22 mm

Anwendungsbereich
Metall

∅	Stärke	Bestell-Nr.
125 mm	2,5 mm	**9666 100 002**
180 mm	3,0 mm	**9666 100 003**
230 mm	3,0 mm	**9666 100 004**



KLINGSPOR
Schleiftechnologie

Trennscheibe

A 60 TZ Special

für freihändiges Trennen, sehr schneidfreudig, kraftsparend, geringer Materialverbrauch, geringe Gratbildung

Ausführung harte Bindung, ohne eisen-, schwefel- und chlorhaltige Füllstoffe
Form gerade
Bohrungs-∅ 22,23 mm
Stärke 1 mm

Anwendungsbereich
dünne Bleche, dünnwandige Profile und Rohre aus Stahl, Edelstahl und NE-Metallen

∅	Bestell-Nr.
115 mm	**9517 000 233**
125 mm	**9500 202 401**



KLINGSPOR Schleiftechnologie

Trennscheibe

Hochleistungs-Trennscheibe, sehr gute Schnittleistung pro Zeiteinheit, geringer Materialverbrauch durch sehr dünne Schnittbreite, vibrationsarm, geringste Staubentwicklung, geringe Materialerwärmung, gratfreier Schnitt

Ausführung harte Bindung
Form gerade
Bohrungs-∅ 22,23 mm

Anwendungsbereich
Spezialscheibe für dünne Bleche, Profile und Rohre aus Stahl und Edelstahl

∅	Stärke	Bestell-Nr.
115 mm	1,6 mm	**9534 841 306**
125 mm	1,6 mm	**9534 841 308**
230 mm	1,9 mm	**9500 218 017**



KLINGSPOR Schleiftechnologie

Trennscheibe
A 24 Extra

gute Standzeiten, angriffsfreudig

Ausführung mittelharte Bindung
Bohrungs-∅ 22,23 mm

Anwendungsbereich
Universalscheibe für die Metallbearbeitung

Form	∅	Stärke	Bestell-Nr.
gekröpft	125 mm	2,5 mm	**9534 841 301**
gerade	230 mm	3 mm	**9534 841 303**



EUROPART

Schruppscheibe

Ausführung mittelharte Bindung
∅ 125 mm
Bohrungs-∅ 22 mm
Stärke 6 mm

Anwendungsbereich
Metall

Bestell-Nr.
9666 100 016



KLINGSPOR Schleiftechnologie

Schruppscheibe
A 24 Extra

universell einsetzbar

Ausführung mittelharte Bindung
Form gekröpft
∅ 125 mm
Stärke 6 mm
Bohrungs-∅ 22,23 mm

Anwendungsbereich
Metallbearbeitung

Bestell-Nr.
9534 841 321



KLINGSPOR
Schleiftechnologie

Schleifmopteller

aggressive Zerspanleistung bei gleichzeitig hohem Schleifkomfort, beste Abtragsleistung im Einsatz auf leistungsstarken Winkelschleifern

Material	Zirkonkorund
Form	gewölbt
∅	125 mm
Bohrungs-∅	22.23 mm

Körnung	Bestell-Nr.
40	**9534 322 772**
60	**9534 322 774**
80	**9534 322 775**





metabo
PROFESSIONAL POWER TOOL SOLUTIONS

Exzenterschleifer

SXE 425 TurboTec

Variospeed (V)-Elektronik, Stellrad zur Vorwahl der Drehzahl, TurboBoost-Schalter ermöglicht das Zuschalten zusätzlicher Leistungsreserven, keine Schleifriefen beim Aufsetzen der laufenden Maschine auf das Material (Power Control System), Lagergehäuse aus Aluminiumdruckguss, Stützteller mit Kletthaftung, Eigenabsaugung mit Intec-Filtersystem, Fremdabsaugung möglich

Leistungsaufnahme	320 W
Leerlaufdrehzahl	4200-11000 min^{-1}
Schwingkreis	5 mm
Stützteller-∅	125 mm
Gewicht	2,3 kg

Anwendungsbereich
einsetzbar zum Schleifen von ebenen und gewölbten Flächen, Holz, Kunststoffen, NE-Metallen, Stahlblech

Lieferumfang
Sechskantschlüssel, abnehmbarer Zusatzhandgriff, Staubauffangkassette, 1 Faltenfilter

Bestell-Nr.
9516 160 004

KLINGSPOR Schleiftechnologie

Vulkanfiberscheibe

CS 561

kunstharzgebunden, mit dichter Korundbestreuung, hohe Schleifleistung, gleichmäßiges Schliffbild

Schleifmittel Korund
Bohrungs-∅ 22,23 mm

Anwendungsbereich
zum Entrosten, Entzünden, Entgraten von Stahl- und NE-Metallen

zur Verwendung mit Stützteller 9534 841 683

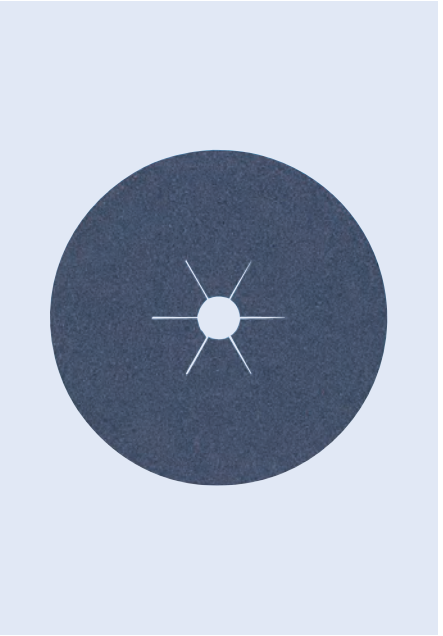

∅	Körnung		Bestell-Nr.
115 mm	40	[1]	**9534 841 635**
115 mm	60	[1]	**9534 841 633**
115 mm	80	[1]	**9534 841 632**
125 mm	40	[2]	**9534 841 643**
125 mm	60	[2]	**9534 841 641**
125 mm	80	[2]	**9534 841 640**

[1] zur Verwendung mit Stützteller 9534 841 683
[2] zur Verwendung mit Stützteller 9534 841 684

KLINGSPOR Schleiftechnologie

Schleifblatt

PS 22 K

für den Einsatz auf Exzenterschleifern, kunstharzgebundenes Schleifpapier mit halboffener Korundbestreuung, kletthaftend, hohe Standzeit, gute Abschliffleistung, robustes Trägermaterial

Ausführung gelocht (für Staubabsaugung)
Schleifmittel Korund
∅ 150 mm

Anwendungsbereich
Holz und Metall



Körnung	Bestell-Nr.
40	**9534 089 181**
60	**9534 841 726**
80	**9534 841 728**
100	**9534 841 730**
120	**9534 841 732**
180	**2300 043 304**
240	**1907 001 438**

Elektronik-Pendel-Stichsäge

STEB 70 Quick

Quick-Sägeblatt-Schnellwechsel, zuschaltbare Blaseinrichtung für freie Sicht auf die Schnittstelle, Variospeed (V)-Elektronik zur stufenlosen Veränderung der Drehzahl, Stellrad zur Vorwahl der Hubzahl, einstellbarer Pendelhub, Fremdabsaugung möglich

Leistungsaufnahme	570 W
Drehmoment	6 Nm
Leerlaufhubzahl	900-3300 min^{-1}
Gewicht	2 kg

größte Materialstärke Stahlblech 6 mm, Holz 70 mm, NE-Metalle 20 mm

Lieferumfang
Schutzglas, Spanreißschutz, Sechskantschlüssel, im Kunststoffkoffer



Bestell-Nr.
9516 164 050

Akku-Bohrschrauber

BS 14.4

leichter Kompakt-Bohrschrauber mit extrem kurzer Bauform für den vielseitigen Einsatz, integriertes Arbeitslicht zum Ausleuchten der Arbeitsstelle, mit praktischem Gürtelhaken – werkzeuglos rechts oder links fixierbar, Akkupacks mit Kapazitätsanzeige zur Kontrolle des Ladezustandes, Ultra-M-Technologie für höchste Leistung, schonendes Laden, optimale Energieausnutzung und lange Lebensdauer

Spannung	14,4 V
Kapazität	2 Ah
Leerlaufdrehzahl	0-400/0-1500 min^{-1}
Bohrfutter-Spannweite	1-10 mm
Gewicht	1,2 kg

Drehmoment max. weich 20 Nm, hart 40 Nm
Bohrdurchmesser in Stahl 10 mm, in Weichholz 20 mm

Lieferumfang
Schnellspannbohrfutter, Gürtelhaken , 2 Li-Power Akkupacks (14,4 V/2,0 Ah), Ladegerät SC 60 Plus, im Kunststoffkoffer

3 Jahre Akkupack-Garantie durch Ultra-M-Technologie



Bestell-Nr.
9500 602 206

metabo
PROFESSIONAL POWER TOOL SOLUTIONS

Akku-Bohrschrauber

BS 14.4 LT Compact

extrem leistungsfähig durch kraftvollen Metabo 4-Pol-Motor für schnelles Bohren und Schrauben, Spindel mit Innensechskant für Schrauber-Bits zum Arbeiten ohne Bohrfutter, integriertes Arbeitslicht zum Ausleuchten der Arbeitsstelle, mit praktischem Gürtelhaken und Bithalter, wahlweise rechts oder links fixierbar, Akkupacks mit Kapazitätsanzeige zur Kontrolle des Ladezustandes, Ultra-M-Technologie für höchste Leistung, schonendes Laden, optimale Energieausnutzung und lange Lebensdauer

Spannung	14,4 V
Kapazität	2,0 Ah
Drehmoment, max.	50 Nm
Leerlaufdrehzahl	0-400/0-1450 min^{-1}
Bohrfutter-Spannweite	1,5-13 mm
Gewicht	1,5 kg

Bohrdurchmesser in Stahl 13 mm, in Holz 35 mm

Lieferumfang
Schnellspannbohrfutter, Gürtelhaken und Bitdepot, 2 Li-Power Akkupacks (14,4 V/2,0 Ah), Ladegerät ASC 30-36 V "AIR COOLED", im Kunststoffkoffer

3 Jahre Akkupack-Garantie durch Ultra-M-Technologie



Bestell-Nr.
9560 210 051

metabo
PROFESSIONAL POWER TOOL SOLUTIONS

Schlagbohrmaschine

SBE 650

Vario (V)-Elektronik zum Arbeiten mit materialgerechten Drehzahlen, Stellrad zur Vorwahl der Drehzahl, Rechts-/Linkslauf, Spindel mit Innensechskant für Schrauber-Bits zum Arbeiten ohne Bohrfutter

Leistungsaufnahme	650 W
Drehmoment, max.	9 Nm
Leerlaufdrehzahl	0-2800 min^{-1}
Schlagzahl	44800 min^{-1}
Bohrfutter-Spannweite	1,5-13 mm
Bohrspindelgewinde	1/2"-20 UNF
Spannhals-∅	43 mm
Gewicht	1,8 kg

Bohrdurchmesser in Beton 16 mm, in Stahl 13 mm, in Weichholz 30 mm

Lieferumfang
Schnellspannbohrfutter Futuro Plus, Zusatzhandgriff, Bohrtiefenanschlag, im Kunststoffkoffer



Bestell-Nr.
9501 671 510

GEDORE
WERKZEUGE FÜRS LEBEN

Montierhebel

für Stahlfelgen, gekröpft, für LKW

massiv geschmiedet, verchromt, profilierte Form, mit Schutzflächen

Länge 610 mm



Bestell-Nr.
9240 071 989

GEDORE
WERKZEUGE FÜRS LEBEN

Steckschlüssel-Satz

mit geschmiedeten, vergüteten Einsätzen

Antrieb 3/4"
Material Chrom-Vanadium-Stahl
Oberfläche verchromt

Lieferumfang
– 1 Umschaltknarre
– je 1 Sechskant-Steckschlüssel-Einsatz, SW 22/24/27/30/32/36/38/41/46/50 mm
– 1 Quergriff
– je 1 Verlängerung 200/400 mm
im Stahlblechkoffer



Ausführung	Bestell-Nr.
14-teilig	**9240 071 695**

GEDORE
WERKZEUGE FÜRS LEBEN

Steckschlüssel-Satz

mit geschmiedeten, vergüteten Einsätzen

Antrieb 1"
Material Chrom-Vanadium-Stahl
Oberfläche verchromt

Lieferumfang
– 1 Umschaltknarrenknopf, 184 mm
– je 1 Zwölfkant-Steckschlüssel-Einsatz, mit-Unit-Drive-Profil, SW 36/41/46/50/55/60/65/70/75/80 mm
– je 1 Verlängerung 200/400 mm
– 1 Griff, 700 mm
– Vierkantkopf, 80 mm
im Stahlblechkoffer



Ausführung	Bestell-Nr.
15-teilig	**9240 071 100**

GEDORE
WERKZEUGE FÜRS LEBEN

Steckschlüssel-Satz

mit geschmiedeten, vergüteten Einsätzen, mit Betätigungswerkzeugen aus Vanadium-Stahl 31CrV3

Antrieb 1/4"

Lieferumfang
– 1 Umschaltknarre, 127 mm, Rückschwenkwinkel 9°
– 1 Verlängerung, 97 mm
– 1 Multi-Griff
– Bithalter, Außensechskant auf Innensechskant 1/4"-1/4"
– Bitadapter, Innenvierkant auf Innenvierkant 1/4"-1/4"
– je 1 Steckschlüssel-Einsatz, mit-Unit-Drive-Profil, SW 4/4,5/5/5,5/6/7/8/9/10/11/13 mm
– je 1 Bit für Schlitzschrauben, 4/5,5/6,5 mm
– je 1 Bit für Innensechskantschrauben, 3/4/5/6 mm
– je 1 Bit für Innenvielzahnschrauben, M5/M6/M8
– je 1 Bit für Innen-TORX®-Schrauben, T10/T15/T20/T25/T27/T30/T40
– je 1 Bis für Kreuzschlitzschrauben, PH1/PH2
– je 1 Bit für Kreuzschlitzschrauben, PZ1/PZ2/PZ3
im Kunststoffkasten



Ausführung	Bestell-Nr.
37-teilig	**9632 145 599**

GEDORE
WERKZEUGE FÜRS LEBEN

Radnabenabzieher

Schonung der Radbolzen durch drehbare und daher immer plan aufliegende Muttertaschen für ∅ 22 mm und passenden Reduzieradapter ∅ 14 und 18 mm

Ausführung	achtarmig
Gewinde	G 1 x 310
Schlüsselweite	36 mm

Anwendungsbereich
für Radnaben mit einem Lochkreis-∅ von 150 bis 350 mm

Ohne Reduzierbüchse ist dieser Abzieher auch mit hydraulischem Arbeitsgerät Gedore 1.50 verwendbar. Nachrüstbar mit Hydraulikspindel Gedore 1.06/HSP3.

Bestell-Nr.
9240 802 603



GEDORE
WERKZEUGE FÜRS LEBEN

Drehmomentschlüssel

verstellbarer Drehmomentschlüssel mit 3/4"-Einfach-Vierkant für den kontrollierten Rechtsanzug, 3/4"-Antriebsvierkant mit Stiftsicherung DIN 3120-B 20, ISO 1174, rückführbar auf Nationale Normale, automatische Kurzwegauslösung mit fühlbarem und hörbarem Signal, Auslösegenauigkeit: +/- 3% Toleranz vom eingestellten Skalenwert, Ganzmetallkonstruktion aus hochfester Aluminium-Legierung

Ausführung	mit Verlängerungsrohr, stufenlos verstellbar
Länge	800-1400 mm
Hebellänge	1100-1400 mm
Skalenteilung	10 Nm/10 lbf·ft
Norm	DIN EN ISO 6789

Auf Anfrage ist der Schlüssel auch mit Arretierung und Sicherung lieferbar. Bei Bestellung bitte Nm-Wert angeben, wenn werksseitige Festeinstellung gewünscht ist (Preis auf Anfrage).

Modell	Arbeitsbereich	Abb.	Bestell-Nr.
DREMOMETER DR	140-760 Nm	1	**9240 074 951**
DREMOMETER DX	520-1000 Nm	2	**9240 074 746**

1

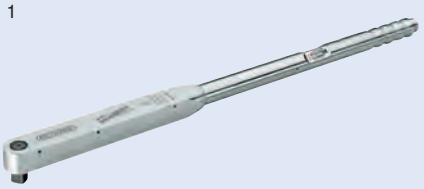

2



GEDORE
WERKZEUGE FÜRS LEBEN

Drehmomentschlüssel
TORCOFLEX

verstellbarer, auslösender und robuster Rohrdrehmomentschlüssel mit integrierter Hebel-Umschaltknarre mit Vierkantantrieb, kalibriert auf eine zulässige Abweichung von +/- 3 % und besser, Absprungsystem mit einem deutlich fühl- und hörbarem Auslösesignal, sobald der eingestellte Drehmoment erreicht wird, für den kontrollierten Rechtsanzug

Antrieb	3/4"
Drehmoment	110-550 Nm
Länge	998 mm

Bestell-Nr.
9502 300 059





Drehmomentvervielfältiger

DREMOPLUS ALU

mechanischer, handbetätigter Drehmomentvervielfältiger für den kontrollierten Schraubenanzug und zum Lösen von Verschraubungen, mit einstufigem Planetengetriebe, Gehäuse aus Hochleistungsaluminium, garantierte Genauigkeit: besser als +/- 3 % Toleranz, in Verbindung mit einem Drehmomentschlüssel zu betätigen, Ausgangsvierkant mit Bohrung für Kraftschraubereinsätze mit Sicherungsstift und -ring

Lieferumfang
inkl. Werksprüfzertifikat und Einstelltabelle, in stabilem Transportkoffer mit Schaumstoffeinlage

Drehmoment, max.	Ausführung	Abb.	Bestell-Nr.
1300 Nm	mit gekröpftem Reaktionsarm Z-Form aus Chrom-Vanadium-Stahl	1	**9502 300 069**
2800 Nm	mit gekröpftem Reaktionsarm Z-Form aus Chrom-Vanadium-Stahl	2	**9502 300 070**
2800 Nm	mit geradem Reaktionsarm L-Form, mit verstellbarem Reaktionsvierkant, aus Leichtmetall	3	**9502 300 071**

GEDORE
WERKZEUGE FÜRS LEBEN

Drahtseilschere

leicht auswechselbare Schneidplatten aus pulvermetallurgischem Hochleistungs-Schnellarbeits-Stahl (HSS), extrem hohe Standzeit gegenüber traditionellen Drahtseilschneidern, extrem weicher Scherschnitt verhindert zuverlässig das Aufspleißen des Drahtseils, spezielle bogenförmige Schneiden, geringer Kraftaufwand durch optimale Schneidengeometrie, zwei integrierte Pressprofile für Bowdenzug-Endkappen und Bowdenzughüllen-Endkappen

Länge 200 mm

Schneidleistung: Drahtseile bis 1800 N/mm² mit max. 6 mm ∅, Draht bis 750 N/mm² mit max. 4 mm ∅, ein- und mehradrige Kupfer- und Aluminiumkabel mit max. 6 mm ∅
Schneidenhärte: 62-65 HRC

Bestell-Nr.
9502 300 100



GEDORE
WERKZEUGE FÜRS LEBEN
formerly KLANN

Ölfilterschlüssel

zum sicheren und schnellen Lösen von Ölfiltern und Lufttrocknerpatronen, Krallen an den Haltesegmenten verhindern ein Durchrutschen auch bei sehr festsitzenden Ölfiltern und Lufttrocknerpatronen, eignet sich besonders bei engen Platzverhältnissen

Spannbereich 110-145 mm
Vierkant 1/2"
Schlüsselweite 24
Aufnahmetiefe 65 mm

Bestell-Nr.
9501 557 039



GEDORE
WERKZEUGE FÜRS LEBEN

Zugvorrichtung
für LKW-Silentlager

eignet sich in Verbindung mit einer Hydraulik-Pumpe zum schnellen, sauberen und sicheren Aus-und Einbau des Silentlagers an der Achsaufhängung
Vorteile:
– Zeitersparnis ca. 4 h
– Reparatur kann am Fahrzeug durchgeführt werden
– einfache Bedienung
– Vermeidung von Unfällen

Anwendungsbereich
Silentlager für Bohrungs-∅ 139 mm (ausgebaut ca. ∅ 151-157 mm), z. B. SAF INTRADISC plus Luftfederachsen, Mercedes-Benz DCA Achssystem mit 3D-Lager (A 946 390 02 50) und Mercedes-Benz HT 250 Luftfederung mit 3D-Lager (A 946 390 00 50)

Lieferumfang
Zugvorrichtung LKW-Silentlager ∅ 139 mm mit Hydraulik-Zylinder 28 t



Bestell-Nr.
9515 572 099

GEDORE
WERKZEUGE FÜRS LEBEN
formerly KLANN

Achsmutterschlüssel

zum sauberen und einfachen Lösen und Festdrehen von flachovalen Radkapseln und Achsmuttern, z. B. an BPW-Achsen

Ausführung	oval
Antrieb	3/4"
Schlüsselweite	120 mm



Bestell-Nr.
9501 200 120

GEDORE
WERKZEUGE FÜRS LEBEN
formerly KLANN

Achsmutterschlüssel

zum sauberen und einfachen Lösen und Festdrehen von Radkapseln und Achsmuttern

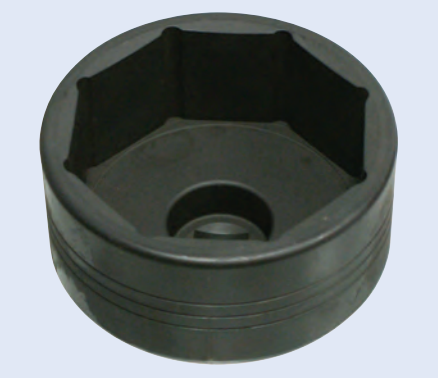

Schlüsselweite	Anwendungsbereich	Bestell-Nr.
95 mm	BPW Achssysteme, z. B bei BPW EH.. (6,5-9 t), EH.. (6 t), EH.. (8-9 t), ZR.. (8-9 t), H.. (6,5-9 t) Konv./ECO, K.. (8-9 t) Konv./ECO, N.. (6-9 t) Konv./ECO, K.. (6,5 t) Konv./ALU-Nabe, H.. (6 - 9 t) Ölschm.	**9501 200 150**
109 mm	BPW (BPW-12 t, H.. 10-12 t Ölschmierung, N..10-12 t Ölschmierung, EH.. 6.5-9 t, EH.. 10-12 t, H.. 6.5-9 t ECO, K.. 8-9 t ECO, N..6-9t ECO) Gigant (GVH5/6 09010 4218 + DH5/6 09010 4345 - 9 t, GVH5 10010 3020, 12010 3020 - 10/12 t, GVH5 10010 3620) LKW Hinter- oder Anhängerachse	**9501 200 155**
120 mm	BPW-16T Hinter- oder Anhängerachsen, EH..(13-16 t), H.. (14-18 t), K.. (13 t), N.. (13 t), Z.. (13 t)	**9501 200 160**

Klemmmutterschlüssel

zum Lösen und Festziehen der rechteckigen Achs-Klemmmutter

Größe 56 x 71 mm
Antrieb 3/4"

Bestell-Nr.
9500 155 720

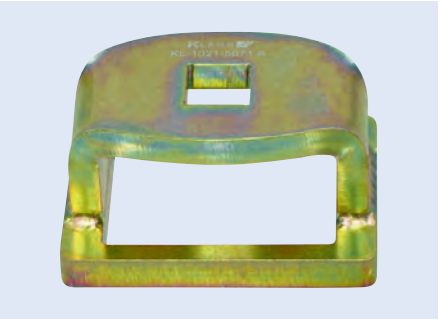

Zugvorrichtung

für Zuggabelbuchse

zum fachgerechten Aus- und Einbau von Zuggabelbuchsen mit Außen-∅ von 50 mm, der Aus- und Einbau kann direkt am Anhänger vorgenommen werden

Lieferumfang
Aufnahmeadapter, Zugspindel M20, Hydraulik-Zylinder 17 t, Spannmutter, Hülsensatz ∅ 50 mm

Bestell-Nr.
9515 572 170

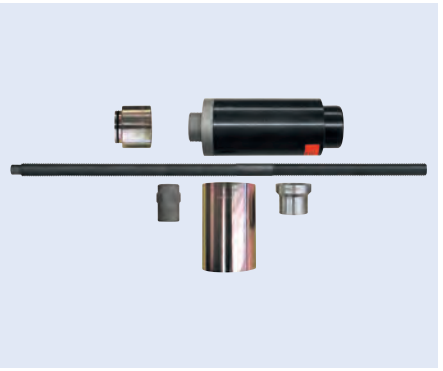

Hülsen-Satz

zum fachgerechten Aus- und Einbau von Zuggabelbuchsen mit Außen-∅ von 50 mm, der Aus- und Einbau kann direkt am Anhänger vorgenommen werden

Lieferumfang
Stützhülse lang ∅ 74 / 66 mm, Druckstück ∅ 50 mm

Hydraulik-Zylinder, Aufnahmeadapter, Zugspindel und Spannmutter müssen bereits vorhanden sein.

Bestell-Nr.
9501 557 015

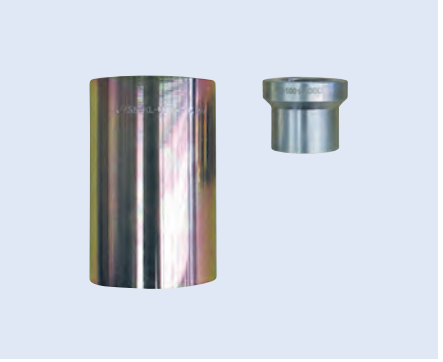

Ausdrück-Werkzeugsatz

für Steckhülsen

handliche, ergonomische blau eloxierten Aluminiumgriffe mit Bund und Rändelung für sicheres Arbeiten ohne abzurutschen, besonders kurze Bauweise zur problemlosen Entriegelung auch von schwer erreichbare Kabelsteckverbindungen, einfache Bedienung, hohe Zeitersparnis, ermöglicht fachgerechtes und sicheres Arbeiten durch problemloses, beschädigungs- und verletzungsfreies Entriegeln der Kontakte

Anwendungsbereich
zum Entriegeln von Kabelsteckverbindungen

Bestell-Nr.
9501 558 014







Hebelnietgerät-Set

Multi 5, für Blindniete, Blindnietmuttern und -gewindebolzen

Ausführung klappbare Arme

Lieferumfang
– je 1 Mundstück 3/3,2 mm, 4 mm, 4,8/5 mm, 6 mm, 6,4 mm für Blindniete
– je 1 Umrüstsatz M4, M5, M6, M8 und M10 für Blindnietmuttern
– je 1 Gewindehülse M4, M5, M6 und M8 für RIFBOLT®-Gewindebolzen
im Kunststoffkoffer

Bestell-Nr.
9900 623 822

Blindniet-Handzange

BZ 40

Ausführung mit Öffnungsfeder, für Nietschaft-Durchmesser 2,4-5,0 mm, nur für Alu-Blindniete
Hub 9,5 mm
Länge 265 mm
Gewicht 0,56 kg

Lieferumfang
4 Mundstücke

Bestell-Nr.
9534 813 020



Abisolierzange

MultiStrip 10

Abisolieren ohne Nachjustieren von 0,03 bis 10 mm², universelle robuste und langlebige Messergeometrie, optimale Griffgestaltung mit hervorragender Haptik, vertieft liegender Drahtschneider, vollautomatische Anpassung an ein-, mehr- und feindrähtige Leiter mit PVC-Isolationen und einer Vielzahl von speziellen Isolationen im gesamten Kapazitätsbereich von 0,03 bis 10 mm², keine manuelle Feinjustierung notwendig, keine Beschädigung der Leiter, die Klemmbacken aus Stahl halten das Kabel rutschsicher fest, ohne die verbleibende Isolation zu beschädigen, mit vertieft liegendem Drahtschneider für Cu- und Al-Leiter mehrdrähtig bis 10 mm² und eindrähtig bis 6 mm², besonders leichtgängige Mechanik und sehr geringes Gewicht, Messerblock und Längenanschlag auswechselbar

Ausführung	automatisch
Arbeitsbereich	0,03-10,00 mm²
Gesamtlänge	195 mm
Breite	95 mm
Höhe	21 mm

Bestell-Nr.
2300 090 173



Abisolierzange

für ein-, mehr und feindrahtige Leiter mit Kunststoff- und Gummiisolation, passt sich selbstständig den verschiedenen Leiterquerschnitten an, dadurch keine Beschädigung der Leiter, Schneidtiefe nachstellbar, Messer und Kunststoff-Klemmbecken leicht auswechselbar

Arbeitsbereich	0,03-10,00 mm²
Gehäuse	Kunststoff
Gesamtlänge	200 mm
Breite	95 mm
Höhe	21 mm

passt sich selbsttätig den verschiedenen Kabeldurchmessern an

Bestell-Nr.
9534 810 426



Abisolierzange

kompaktes Standard-Werkzeug für alle gängigen Kabelquerschnitte und Isoliermaterialien, für ein-, mehr- und feindrähtige Leiter von 0,2 bis 6 mm² mit Standard-Isolation, passt sich selbsttätig den verschiedenen Leiterquerschnitten an: dadurch keine Beschädigung der Leiter, hoher Bedienungskomfort durch handliche Bauform und geringes Gewicht, schlanke Kopfform für den Einsatz in schwer zugänglichen Arbeitsbereichen, mit Drahtschneider für Cu- und Al-Leiter bis max. 2,5 mm², mit einstellbarem Längenanschlag von 6,0 bis 18,0 mm für gleiche Abisolierlängen, Messer aus Spezial-Werkzeugstahl, ölgehärtet, auswechselbar

Ausführung	automatisch
Arbeitsbereich	0,2-6,0 mm²
Gehäuse	Kunststoff
Gesamtlänge	180 mm
Breite	75 mm
Höhe	21 mm

Bestell-Nr.
9500 156 906





Crimp-Zange

MultiCrimp®

nur ein Werkzeug für die gängigsten Crimpanwendungen, schnelles und einfaches Wechseln der Crimpeinsätze ohne Zusatzwerkzeug, sichere und geschützte Aufbewahrung der Wechseleinsätze in einem Rundmagazin, komfortable, leistungsstarke Crimpzange in Profi-Qualität, zuverlässige Crimpergebnisse wie bei fest montierten Crimpeinsätzen, gleichbleibend hohe Crimpqualität durch Präzisionseinsätze und Zwangssperre (entriegelbar)

Gesamtlänge 250 mm
Material Chrom-Vanadin-Elektrostahl in Sondergüte, ölgehärtet

Anwendungsbereich
für unisolierte, offene Steckverbinder (4,8 und 6,3 mm Steckerbreite) von 0,5 bis 6,0 mm², isolierte Kabelschuhe, Steckverbinder und Stoßverbinder von 0,5 bis 6,0 mm² und isolierte und unisolierte Aderendhülsen von 0,25 bis 6,0 mm²

Lieferumfang
3 Wechseleinsätzen

Bestell-Nr.
9562 973 301

Gesamtlänge 250 mm
Material Chrom-Vanadin-Elektrostahl in Sondergüte, ölgehärtet
Oberfläche brüniert

Anwendungsbereich
für unisolierte, offene Steckverbinder (4,8 und 6,3 mm Steckerbreite) von 0,5 bis 6,0 mm², isolierte Kabelschuhe, Steckverbinder und Stoßverbinder von 0,5 bis 6,0 mm², isolierte und unisolierte Aderendhülsen von 0,25 bis 6,0 mm², für isolierte und unisolierte Aderendhülsen mit 10, 16 und 25 mm² und für unisolierte Quetsch-, Rohr- und Presskabelschuhe nach DIN 46234 und DIN 46235 sowie unisolierte Quetsch-, Stoß- und Pressverbinder nach DIN 46341 und DIN 46267

Lieferumfang
5 Wechseleinsätze

Bestell-Nr.
9533 606 304

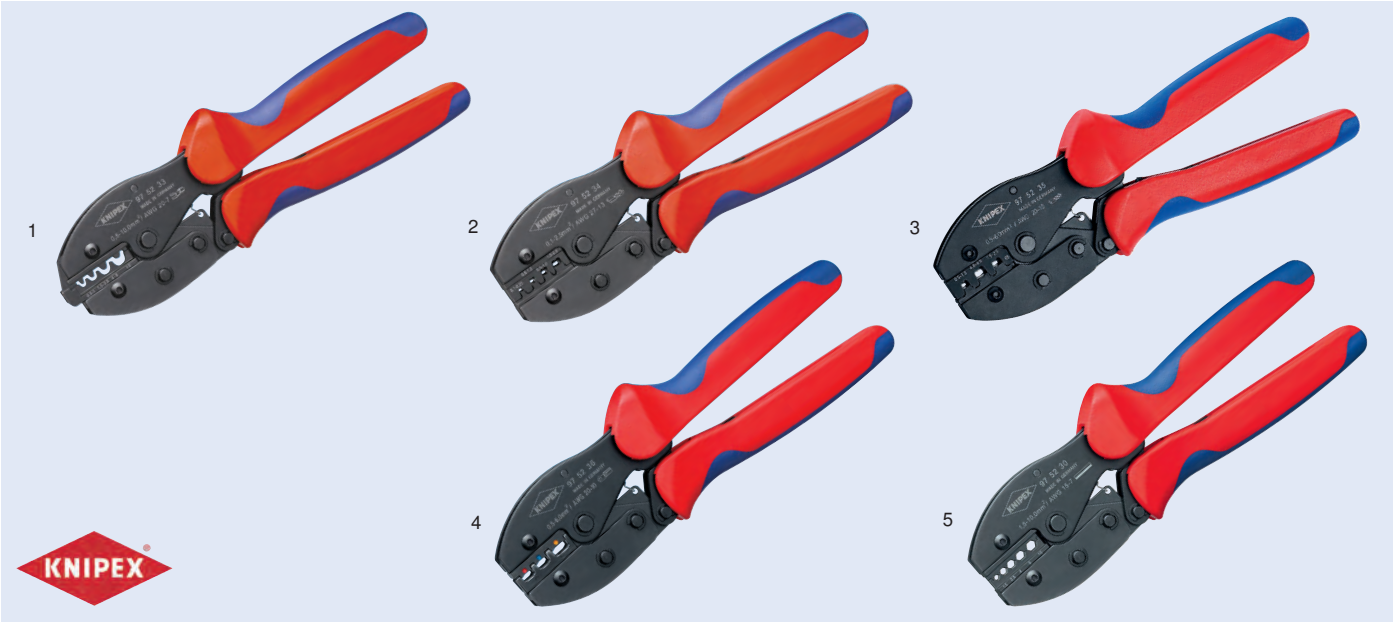

Crimp-Zange

PreciForce®

gleichbleibend hohe Crimpqualität durch Präzisionseinsätze und Zwangssperre (entriegelbar), Crimpdruck ist werkseitig präzise eingestellt (kalibriert) und nachstellbar, Kraftverstärkung durch Kniehebel für ermüdungsarmes Arbeiten, gutes Handling durch günstige Griffstellung, geringes Gewicht, kurze Bauform und ergonomisch geformte Griffe

Gesamtlänge 220 mm

Anwendungsbereich	Arbeitsbereich	Ausführung	Abb.	Bestell-Nr.
unisolierte Quetsch-, Rohr- und Presskabelschuhe nach DIN 46234 und DIN 46235 sowie unisolierte Quetsch-, Stoß- und Pressverbinder nach DIN 46341 und DIN 46267	0,5-10,0 mm²	4 Nester	1	**9500 156 904**
unisolierte, offene Steckverbinder (2,8 und 4,8 mm Steckerbreite)	0,1-2,5 mm²	4 Nester	2	**9500 156 905**
unisolierte, offene Steckverbinder (4,8 und 6,3 mm Steckerbreite)	0,5-6,0 mm²	3 Nester	3	**9562 975 235**
isolierte Kabelschuhe, Steckverbinder und Stoßverbinder	0,5-6,0 mm²	3 Nester	4	**9537 951 864**
unisolierte Pressverbinder nach DIN 46267	1,5-4,0/6,0+10,0 mm²	3 Nester	5	**9562 975 230**

KNIPEX

Crimp-Zange

für lötfreie elektrische Verbindungen, bis zu 30 % reduzierte Handkraft gegenüber handelsüblichen Crimpzangen durch Hebelübersetzung, gleichbleibend hohe Crimpqualität durch Präzisionseinsätze und Zwangssperre (entriegelbar), Crimpdruck ist werkseitig präzise eingestellt (kalibriert) und nachstellbar, Zweihandbedienung für einfaches Vercrimpen großer Leiterquerschnitte, gutes Handling durch ausgewogene Schwerpunktlage, abgewinkelten Kopf und ergonomisch geformte Griffe

Ausführung 3 Nester
Material Chrom-Vanadin-Elektrostahl in Sondergüte, ölgehärtet
Länge 250 mm

Anwendungsbereich
für unisolierte, offene Steckverbinder (4,3 und 6,3 mm Steckerbreite)

Bestell-Nr.
9562 975 205



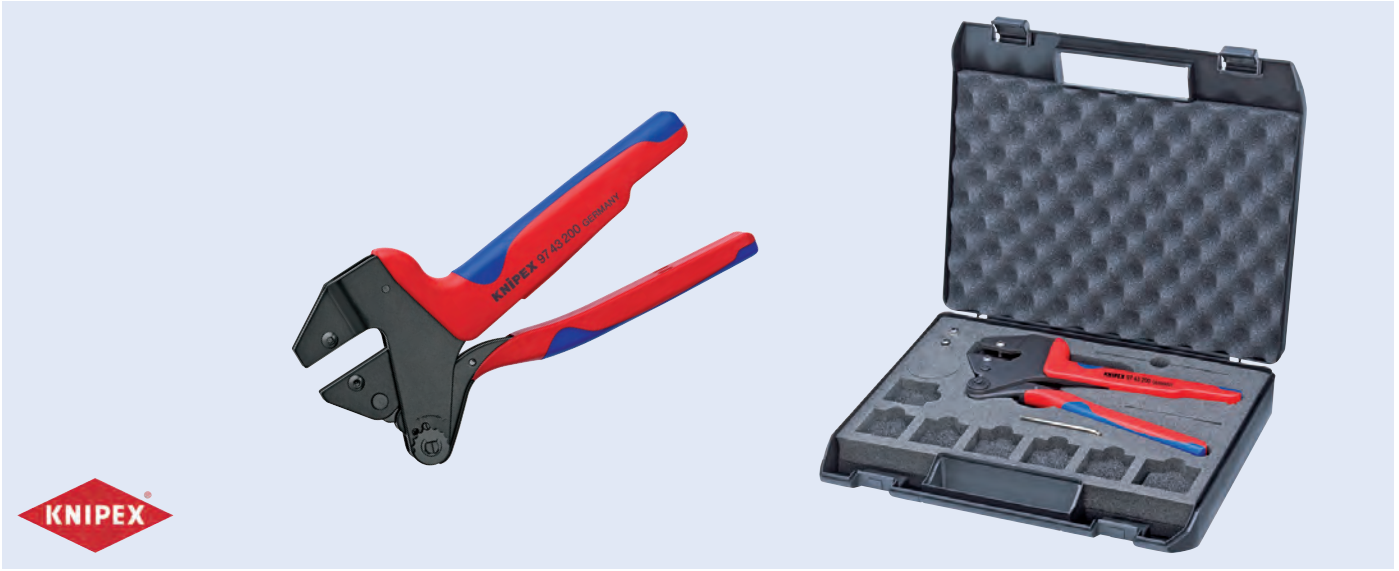

Crimp-Zange

für auswechselbare Crimpeinsätze

werkseitig präzise eingestellter Crimpdruck, nachstellbar, Kraftverstärkung durch Hebelübersetzung, ergonomisch geformte Griffe, verschiedene Positionierhilfen zur präzisen Lagebestimmung

Material Chrom-Vanadin-Elektrostahl in Sondergüte, ölgehärtet
Oberfläche brüniert
Länge 200 mm

Lieferumfang	Bestell-Nr.
ohne Crimpeinsatz, ohne Koffer	**9562 974 321**
im Kunststoffkoffer, mit Montagewerkzeug (Innensechskant-Schlüssel), Schrauben und Muttern	**9562 974 320**

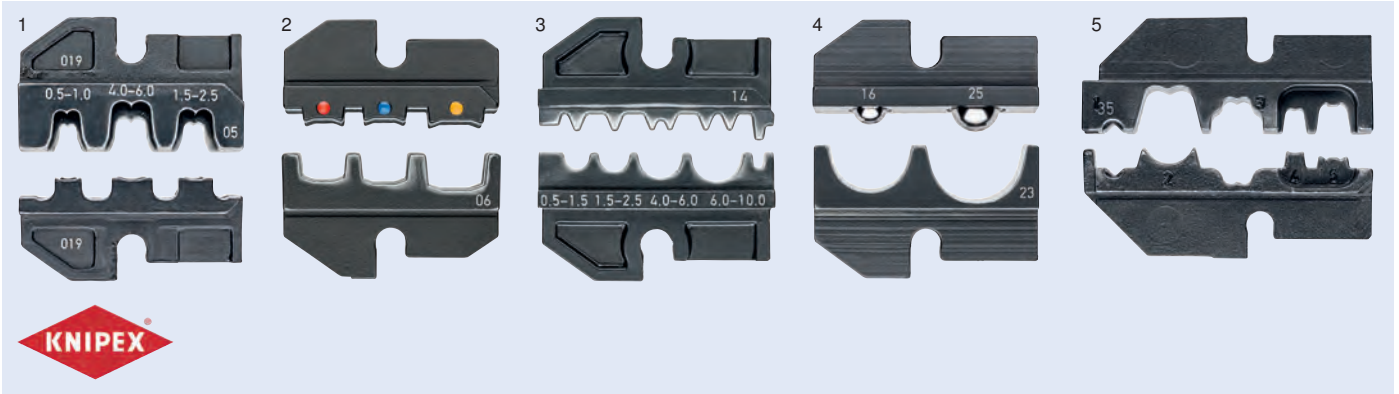

Crimp-Einsatz

Anwendungsbereich	Arbeitsbereich	Ausführung	Abb.	Bestell-Nr.
für unisolierte, offene Steckverbinder (4,8 und 6,3 mm Steckerbreite)	0,5-6,0 mm²	3 Nester	1	**9562 974 905**
für isolierte Kabelschuhe, Steckverbinder und Stoßverbinder	0,5-6,0 mm²	3 Nester	2	**9562 974 906**
für unisolierte Quetsch-, Rohr- und Presskabelschuhe nach DIN 46234 und DIN 46235 sowie unisolierte Quetsch-, Stoß- und Pressverbinder nach DIN 46341 und DIN 46267	0,5-10 mm²	4 Nester	3	**9562 974 914**
für unisolierte Kabelschuhe und Kabelverbinder	16+25 mm²	2 Nester	4	**9562 974 923**
für Zündkerzenstecker und Verteiler (Rast-, Sägezahn-, Gewinde-, Zündkabel- und Zündverteilerhülsen)		5 Nester	5	**9562 974 935**

Crimp-Zange

zum Kabelschneiden, Abisolieren von Drähten und Crimpen von isolierten Kabelschuhen und Steckverbindern, mit Gewindelöchern zum Abschneiden von Cu- und Ms-Gewindestiften M2,6/3/3,5/4/5, geschraubtes Gelenk für eine hohe Stabilität und gleichmäßigen Lauf, aus hochfestem Spezialstahl, schwarz lackiert, Griffe mit zweifarbigen Mehrkomponenten-Griffhüllen

Breite 62 mm
Höhe 25 mm

Anzahl der Nester 3 Stück

Anwendungsbereich
für isolierte Kabelschuhe und Kabelverbinder



Abbildung entspricht 9534 825 853

Arbeitsbereich	Bestell-Nr.
0,75-6,0 mm²	**9534 825 853**
1,5-6,0 mm²	**9562 973 224**



Crimp-Zange

selbsteinstellend, für Aderendhülsen

geringere Griffweite und verbesserte Ergonomie, selbsteinstellende Anpassung auf die gewünschte Aderenhülsengröße, mit Seiteneinführung (pat. pend.), gleichbleibend hohe Crimpqualität durch Zwangssperre (entriegelbar), Crimpdruck ist werkseitig präzise eingestellt (kalibriert), Kraftverstärkung durch Kniehebel für ermüdungsarmes Arbeiten, hoher Bedienungskomfort durch handliche Bauform und geringes Gewicht

Material Chrom-Vanadin-Elektrostahl in Sondergüte, ölgehärtet
Oberfläche brüniert
Länge 180 mm

Anwendungsbereich
zum Verpressen von Aderendhülsen nach DIN 46228 Teil 1 + 4

Ausführung	Abb.	Bestell-Nr.
Vierkant-Pressung bis zu 16 mm², für alle Twin-Aderendhülsen bis 2 x 6 mm² oder 2 x AWG 8	1	**9533 605 132**
Sechskant-Pressung bis zu 10 mm², für alle Twin-Aderendhülsen bis 2 x 4 mm² oder 2 x AWG 10	2	**9562 975 314**

Crimp-Zange

selbsteinstellend, für Aderendhülsen (patentiert)

selbsteinstellende Anpassung auf die gewünschte Aderendhülsengröße: keine Crimpfehler durch Verwendung des falschen Crimpeinsatzes, frontale Einführung der Aderendhülsen in das Werkzeug, gleichbleibend hohe Crimpqualität durch Zwangssperre (entriegelbar), Crimpdruck ist werkseitig präzise eingestellt (kalibriert) und nachstellbar, Kraftverstärkung durch Kniehebel für ermüdungsarmes Arbeiten, hoher Bedienungskomfort durch handliche Bauform und geringes Gewicht

Ausführung	Verpressung von 0,08 bis 10,0 mm² in einem Profil, für alle Twin-Aderendhülsen bis 2 x 4 mm² oder 2 x AWG 10
Material	Chrom-Vanadin-Elektrostahl in Sondergüte, ölgehärtet
Oberfläche	brüniert
Länge	190 mm

Anwendungsbereich
zum Verpressen von Aderendhülsen nach DIN 46228 Teil 1, 4

Bestell-Nr.
2300 011 025



Crimp-Zange

für Aderendhülsen

leichtes Crimpen durch optimierte Übersetzung, leichte und schlanke Bauweise, Verpressung in gekennzeichneten Halbrundprofilen für die sichere Verbindung von Hülse und Leiter, 9 besonders tiefe Profile mit konischen Seitenflächen

Material	Spezial-Werkzeugstahl, geschmiedet, ölgehärtet
Länge	180 mm

Anwendungsbereich
zum Verpressen von Aderendhülsen nach DIN 46228 Teil 1 + 4

Bestell-Nr.
9537 951 890



1



2



Aderendhülsen-Sortiment

im TANOS MINI-systainer® (stabile Kunststoffbox), T-Loc-Verschluss für Einhandbedienung: mit einem Dreh den systainer® öffnen oder schließen und mit einem zweiten systainer® verbinden, Öffnen im verknüpften Zustand: einfach und schnell auf die Inhalte zugreifen, ohne die Verbindung zu lösen, zwei stapelbare Kunststoffeinsätze mit je sechs Mulden für Verbinder

Lieferumfang	Abbildung	Bestell-Nr.
selbsteinstellende Crimpzange, Aderendhülsen: je 200 Stück 0,5/0,75/1,0/1,5/2,5 mm², je 100 Stück 4,0/6,0 mm², 50 Stück 10,0 mm²	1	**9562 979 009**
selbsteinstellende Crimpzange, selbsteinstellende Abisolierzange, Aderendhülsen: je 200 Stück 0,5/0,75/1,0/1,5/2,5 mm², je 100 Stück 4,0/6,0 mm², je 50 Stück 10,0 mm²	2	**9562 979 010**

PRESSOL

Druckluft-Fettpresse

DLplus

Verarbeitet Fette bis NLGI 2 bei 20 °C. Formmanschette mit dichtem Sitz bei losem Fett oder Kartusche, Pumpkolben mit hoher Passgenauigkeit zum Zylinder (keine Scheinschmierung), Leistung nach 40.000 Arbeitsspielen unverändert, Fettpressenkopf aus Zinkdruckguss Z 410, durch starke Rändel sicherer Griff, sicherer Handgriff an der Schubstange. Loser Deckel mit Klemmstück erlaubt eine manuelle Unterstützung der Federkraft in jeder Position zur Kompression von losem Fett oder zum Einpressen der Manschette in beschädigte Kartuschen. Schnellentlüftung durch eine halbe Drehung des Fettpressenrohres.

Druck	6 bar
Berstdruck	850 bar
Anschluss	M10 x 1
Farbe	silber

Anwendungsbereich
400-g-Fettkartusche, DIN 1284, Fettfüllgerät oder loses Fett

Lieferumfang
Füllnippel, Panzerschlauch 11 x 300 mm, Präzisionsmundstück mit 4 Backen

Bestell-Nr.
9810 100 515



PRESSOL

Fettpresse

easyFILL 400

Ohne Federmechanismus bewegt sich der Kolben ganz allein und wie geschmiert nach oben. Verarbeitet Fette NLGI 2 bei mind. 10 °C, Fettfördermenge bei 200 bar Gegendruck nach 40.000 Arbeitsspielen nahezu unverändert. Pumpenkolben, Zylinder und O-Ring mit 6 µ Passgenauigkeit (keine Scheinschmierung).
Bei großem Gegendruck (z. B. verharzte Schmierstelle) kann durch den kurzen Hub die Schmierstelle mit wesentlich geringerer Druckkraft überwunden werden. Fettförderung variabel von 0,1 bis 2,15 cm³ pro Hub. Optimale Hebelverhältnisse zum Betätigen des Handhebels, dadurch ist die benötigte Kraft zum Betätigen des Handhebels so gering wie möglich. Bedingt durch die leichte Zerlegbarkeit ist eine problemlose Reinigung möglich. Gerolltes Gewinde am Fettpressenrohr ist unempfindlich gegen Beschädigung durch Stöße und ermöglicht schnelles und leichtes Einschrauben mit 1,5 Umdrehungen. Schnellentlüftung durch eine halbe Drehung des Fettpressenrohres. Konzipiert für den rauen Einsatz, angelehnt an DIN 1283.

Berstdruck	900 bar
Anschluss	M10 x 1
Farbe	schwarz

Anwendungsbereich
400-g-Fettkartusche, DIN 1284 (12 511), (12 514)

Lieferumfang
Schlauchhalterung, 10 Fettfolgekolben, Panzerschlauch 11 x 300 mm mit Dichtungsring und Präzisionsmundstück mit 4 Backen

Bestell-Nr.
9501 460 000



PRESSOL

Zweihandfettpresse

einfacher Aufbau durch Vakuumprinzip, schneller und sauberer Kartuschenwechsel, umweltschonend durch vollständige Entleerung der Kartusche, permanente Kontrolle von Füllstand und Fettsorte möglich, ergonomische Handgriffe, abrutschsicher

Ausführung	für 500 g Schraubkartuschen
Länge	350 mm
Breite	195 mm
Höhe	30 mm
Anschluss	M10 x 1

Fördervolumen pro Hub max. 2 cm^3
Förderdruck max. 400 bar
Berstdruck System 850 bar
Berstdruck Fettpressenkopf 1200 bar

Anwendungsbereich
für den optimalen Einsatz in Landwirtschaft, Hoch-/Tiefbau und Straßenbau, für Fette bis NLGI 2

Lieferumfang
Schlauchhalter, Panzerschlauch 11 x 300 mm mit Dichtungsring und Präzisionsmundstück mit 4 Backen

Bestell-Nr.
9198 544 164



PRESSOL

Handhebel-Fettpresse

Plastikschutz am Griff

Druck, max.	400 bar
Berstdruck	850 bar
Anschlussgewinde	M10 x 1
Norm	DIN 1284
Oberfläche	schwarz lackiert

Anwendungsbereich
für 400-g-Kartuschen oder 500 g loses Fett

Lieferumfang
Fettpressenfüllnippel, 300-mm-Panzerschlauch und 4-Backen-Hydraulikgreifkopf

Bestell-Nr.
9810 100 240



Dresselhaus
gut befestigt

Sortimentskoffer
GESIPA Blindniete

Ausführung 12-fach

Lieferumfang
550 Stück, sortiert:
Aluminium/Stahl, Standard/K14/K16, Abmessungen: Standard 3 x 6 bis 5 x 18, K14 - 5 x 16, K16 - 5 x 16

Bestell-Nr.
9500 449 035



Dresselhaus
gut befestigt

Sortimentskoffer
Blechschrauben DIN 7981, galvanisch verzinkt

Ausführung 18-fach

Lieferumfang
1.450 Stück, sortiert:
Abmessungen: 2,9 x 9,5 bis 4, 8 x 32

Bestell-Nr.
9500 449 047



Dresselhaus
gut befestigt

Sortimentskoffer
Universalschrauben/Spanplattenschrauben

Ausführung 18-fach

Lieferumfang
950 Stück, sortiert:
– Senkkopf, I-Stern, galvanisch verzinkt, gelb chromatiert, Abmessungen: 3 x 16 bis 5 x 60
– inkl. Bit

Bestell-Nr.
9500 449 180



Dresselhaus
gut befestigt

Sortimentskoffer
Nummernschildschrauben

Ausführung 18-fach

Lieferumfang
540 Stück, sortiert:
– galvanisch verzinkt, Abmessungen: 5 x 20 bis 6 x 20 und 4,8 x 19 bis 5,6 x 32
– PVC-Abdeckkappen: weiß, blau, schwarz

Bestell-Nr.
9500 449 075



Arbeitsjacke

FULDA

strapazierfähige, dreifache Kappnähte verlängern die Lebensdauer des Produktes, große Bewegungsfreiheit durch formgeschnittene Ärmel, leicht verlängerter Rücken, abgerundeter Saum bietet perfekte Bewegungsfreiheit und einfachen Zugang zu den Vordertaschen, verbesserte Sichtbarkeit für das Umfeld mit Hilfe von Reflexeffekten

bewertet von ETSA, zertifiziert nach UV-Standard 801



Größe	Bestell-Nr. anthrazit/schwarz	Bestell-Nr. rot/schwarz	Bestell-Nr. kornblau/schwarzblau
S	7864 421 800	7864 420 200	7864 421 100
M	7864 421 801	7864 420 201	7864 421 101
L	7864 421 802	7864 420 202	7864 421 102
XL	7864 421 803	7864 420 203	7864 421 103
XXL	7864 421 804	7864 420 204	7864 421 104
XXXL	7864 421 805	7864 420 205	7864 421 105

Latzhose

AUGSBURG

strapazierfähige, dreifache Kappnähte an den Beinen und im Schritt verlängern die Lebensdauer des Produktes, super Passform mit ergonomisch geformten Beinen und keilförmigen Einsätzen an der Beininnenseite und im Schritt (mit extra Verstärkung), mit CORDURA®-Gewebe verstärkte Knietaschen, Eingriff zum Knieschutz von oben und Patte, damit sich kein Schmutz sammelt, höhenverstellbare Knietaschen, optimaler Knieschutz, verbesserte Sichtbarkeit für das Umfeld mit Hilfe von Reflexeffekten

bewertet von ETSA, zertifiziert nach UV-Standard 801



Größe	Bestell-Nr. anthrazit/schwarz	Bestell-Nr. rot/schwarz	Bestell-Nr. kornblau/schwarzblau
C46	7862 188 246	7860 420 246	7862 118 246
C48	7862 188 248	7860 420 248	7862 118 248
C50	7862 188 250	7860 420 282	7862 118 250
C52	7862 188 252	7860 420 252	7862 118 252
C54	7862 188 254	7860 420 254	7862 118 254
C56	7862 188 256	7860 420 256	7862 118 256
C58	7864 428 258	7860 420 258	7862 118 258
C60	7864 428 260	7860 420 260	7862 118 260
C62	7864 428 262	7860 420 262	7862 118 262
C64	7864 428 264	7860 420 264	7862 118 264

Bundhose

MANNHEIM

dreifache Kappnähte an den Beinen und im Schritt, niedrige Taille und formgeschnittener Bund, Hosenbeine sind ergonomisch geformt, schräge Schenkeltasche durch Druckknöpfe individuell einzuteilen, Knietaschen aus CORDURA®-Gewebe, höhenregulierbar und mit Patte sowie Eingriff von oben, Reflexeffekte, beim Gebrauch von entsprechenden Knieschutzeinlagen wird ein Schutz gemäß der Norm EN 14404 erreicht

bewertet von ETSA, zertifiziert nach UV Standard 801, 12.1.10.0016-5



Größe	Bestell-Nr. dunkelanthrazit/schwarz	Bestell-Nr. rot/schwarz	Bestell-Nr. kornblau/schwarzblau
C46	7860 428 246	7864 400 246	7864 428 460
C48	7860 428 248	7864 400 248	7864 428 248
C50	7864 421 882	7864 420 282	7864 421 182
C52	7860 428 252	7862 020 252	7864 428 252
C54	7860 448 254	7864 200 254	7860 428 254
C56	7860 448 256	7864 400 256	7860 428 256
C58	7864 421 858	7864 020 258	7864 421 158
C60	7868 395 460	7864 020 260	7864 428 600
C62	7872 369 062	7864 020 262	7864 428 620
C64	7876 342 664	7864 020 264	7864 428 640

Kniekissen

RedPad 62000

das ultraleichte Kniekissen zum Mitnehmen, macht das Knien überall bequemer und komfortabler

Außenmaß 46 x 23 x 3 cm



Bestell-Nr.
7100 062 000

Knieschoner

Basic Black 50002

Schutzzone mit flexibler PVC-Kappe, anpassungsfähig durch Flex-Lamellen mit weicher Polsterung und gel-elastischer Materialeinlage, breite Neopren-Einfassung gegen Einschneiden und Verrutschen in den Kniekehlen, mit Klettverschluss für alle Größen



Bestell-Nr.
7100 050 002

Warnschutz-Softshell-Jacke

umlaufende Reflexstreifen (Bauch, Ärmel, Schultern), zwei Seitentaschen mit Reißverschluss, eine Brusttasche mit Reißverschluss, eine Innentasche mit Klettverschluss, Klettverschluss an den Ärmelabschlüssen, verlängerter Rücken

Material 100% Polyester
Norm EN ISO 20471:2013



Größe	Bestell-Nr. gelb/marine	Bestell-Nr. orange/marine
46/48 (S)	9588 000 270	9588 000 210
50/52 (M)	9588 000 280	9588 000 220
54/56 (L)	9588 000 290	9588 000 230
58/60 (XL)	9588 000 300	9588 000 240
62/64 (XXL)	9588 000 310	9588 000 250
66/68 (3XL)	9588 000 320	9588 000 260

Warnweste

mit 2 Torso- und 2 Schulter-Reflexstreifen

Ausführung mit Klettverschluss
Material 100 % Polyester
Norm EN 20471
Größe Einheitsgröße



Farbe	Bestell-Nr.
gelb	9534 000 002
orange	9534 000 003



Feinstaubmaske

schützt bis zum 4-fachen des AGW-Wertes, nicht wiederverwendbar (non reusable)

Ausführung	ohne Ausatmungsventil
Farbe	weiß
Norm	EN 149 Schutzstufe FFP1

Anwendungsbereich
Sanierungs- und Isolierarbeiten, Reinigungsarbeiten in Industrie und Haushalt, Hygienearbeiten

Bestell-Nr.
9534 880 519



Feinstaubmaske

schützt bis zum 10-fachen des AGW-Wertes, nicht wiederverwendbar (non reusable), hoher Tragekomfort durch Ausatmungsventil, da geringer Atmungswiderstand

Ausführung	mit Ausatmungsventil
Farbe	weiß
Norm	EN 149 Schutzstufe FFP2/V

Anwendungsbereich
Sanierungs- und Isolierarbeiten, Reinigungsarbeiten in Industrie und Haushalt, Hygienearbeiten

Bestell-Nr.
9751 211 413



Feinstaubmaske

schützt bis zum 30-fachen des AGW-Wertes, nicht wiederverwendbar (non reusable), hoher Tragekomfort durch Ausatmungsventil, da geringer Atmungswiderstand

Ausführung	mit Ausatmungsventil und Nasenbügel
Farbe	weiß
Norm	EN 149 Schutzstufe FFP3/V

Anwendungsbereich
Sanierungs- und Isolierarbeiten, Reinigungsarbeiten in Industrie und Haushalt, Hygienearbeiten

Lieferumfang
Ausatmungsventil, Nasenbügel, Dichtlippe, regulierbare Bebänderung

Bestell-Nr.
9751 211 414



Schutzbrille

EN 166

bietet einen kompletten Rundumschutz, die längenverstellbaren Bügel erleichtern das Anpassen, die Sichtscheiben sind beschlagfrei, kratzfest, antistatisch und besonders pflegeleicht

Ausführung Rahmen blau, Scheibe klar

absorbiert 99,9 % der UV-Strahlen bis 400 nm



Bestell-Nr.
9534 880 740

Vollsicht-Schutzbrille

breite Sichtscheibe für ein Sehfeld ohne Einschränkungen, Bügel mit SoftPad Technologie, in Länge und Neigung einstellbar, hochentwickeltes, indirektes Belüftungssystem, Anti-Kratz PLUS und Anti-Beschlag PLUS Beschichtung, weich anliegende Gummiumrandung für abdichtenden Schutz, zertifiziert nach EN166 Punkt 3 (Tropfen und Spritzer) und Punkt 4 (große Staubpartikel), Korrektionseinsatz mit individueller Sehstärke verfügbar

Ausführung Scheibe klar
Farbe grau/grün
Material Scheibe Polycarbonat



Bestell-Nr.
9500 001 220

Vollsicht-Schutzbrille

Panoramascheibe kann über Korrektionsbrillen getragen werden, exklusive UDC Beschichtung, kompatibel mit Halbmasken, indirektes Belüftungssystem garantiert zertifizierten Schutz gegen Tropfen und Spritzer, PSA Kategorie III, mechanische Festigkeit 432 km/h, auch bei extremen Temperaturen

Ausführung Scheibe klar
Farbe grau/grün
Material Scheibe Polycarbonat



Bestell-Nr.
9500 001 330

Zubehör

Beschreibung	Bestell-Nr.
Gesichtsschutzschirm	9500 000 100
Ersatzscheibe	9500 042 117

Vollsicht-Schutzbrille

High-Tech Vollsichtbrille mit breitem Sehfeld, anatomischer Nasensteg für perfekte Gesichtsanpassung, das verstellbare Elastikband und ein weicher Rahmen ermöglichen eine optimale Anpassung an das Gesicht, Korrektionseinsatz verfügbar, PSA Kategorie III

Typ 601



Ausführung	Farbe	Material	Bestell-Nr.
indirekte Belüftung	blau	PC	9560 127 700
indirekte Belüftung	blau	Azetat	9561 027 701
unbelüftet	klar	PC	9561 030 700
unbelüftet	klar	Azetat	9561 030 701

Zubehör

Beschreibung	Bestell-Nr.
Ersatzscheibe, PC	9500 042 065
Ersatzscheibe, Acetat	9500 042 066

MOLDEX

Bügelgehörschutz

M4

Kopfband mit Luftpolster-Rippen, reduziert Druck und Wärmestau, leicht und flexibel, mit geringem Anpressdruck

Norm	EN352-1
Material	ABS, Polyurethan (PUR), TPE-Folie, POM, Edelstahl, EVA
Farbe	gelb

Schalldämmwert (SNR) = 30 dB(A)

Anwendungsbereich
bei wechselnder Lärmbelastung oder Akzeptanzproblemen von Gehörschutzstöpseln



Bestell-Nr.
9534 370 308

MOLDEX

Bügelgehörschutz

WaveBand® 2K

hohe Bewegungsfreiheit ohne Kontaktgeräusche, geringer Anpressdruck, federleicht und komfortabel, lässt sich leicht Auf- und Absetzen, idealer Schutz bei ständig wechselnder Lärmbelastung

Norm	EN352-2
Material	Polyurethan (PUR) Polyoxymethylen (POM) Thermoplastische Elastomere (TPE)

Schalldämmwert (SNR) = 27 dB(A)



Bestell-Nr.
9534 370 309

MOLDEX

Gehörschutzstöpsel

Spark Plugs soft

komfortabler Schutz bei Arbeiten, die bei hoher Lärmbelästigung ständigen Gehörschutz erfordern

Norm	EN352-2
Material	Polyurethan (PUR)
Schalldämmwert	35 dB

Schalldämmwert (SNR) = 35 dB(A)

Lieferumfang
Box mit 200 Paar

paarweise verpackt



Bestell-Nr.
9534 370 299

Schutzhandschuhe

in Profi-Qualität, Innenhandfutter, gummierte Stulpe, Werte 3-1-2-3

Farbe gelb
Größe 10,5
Material Rindvollleder
Norm EN 388, Kat. 2

Anwendungsbereich
Speditionen, Fuhrpark, Abfallwirtschaft, Flughäfen, Bahnbetriebe, Hafen- und Kanalarbeiten etc.

TÜV/GS-geprüft

Bestell-Nr.
9534 000 000



Strickhandschuhe

nahtlos, mit speziellem grauem Stretch-Gewebe, schwarze Spezialbeschichtung auf Innenhand und Fingerkuppen, exzellente Passform

Farbe grau/schwarz
Norm EN 420/EN 338 Kat. II

Größe	Bestell-Nr.
9	9534 000 005
10	9534 000 006
11	9534 000 007



Strickhandschuhe

SKIN SENSITIV: extrem dünner und leichter 18-Gauge-Nylon-Strickhandschuh, sehr hohe Tastsensibilität verbunden mit höchstem Tragekomfort, perfekte Fingerfertigkeit, mit Strickbund

Farbe blau/schwarz
Norm EN 420, EN 338 Kat. 2-1-1-1

Material:
PU-Beschichtung auf Nylon, schwarz: Handinnenfläche, Zeigefinger, Daumen und Fingerspitzen
Nylon, blau: Handrücken, Stulpe und Strickbund

Anwendungsbereich
geeignet für Arbeiten mit Fingerspitzengefühl

Größe	Bestell-Nr.
7	9530 624 007
8	9530 624 008
9	9530 624 009
10	9530 624 010
11	9530 624 011



Schutzhandschuhe

in Profi-Qualität, Innenhand ist gefüttert und die Stulpe gummiert, Reflexstreifen auf Knöchelschutz, fluoreszierender Handrücken und Stulpe

Größe	10
Material	Rindvollleder
Norm	EN 388, Kat. 2

Anwendungsbereich
Speditionen, Fuhrpark, Abfallwirtschaft, Flughäfen, Bahnbetriebe, Hafen- und Kanalarbeiten etc.

Bestell-Nr.
9530 169 010



Sicherheitshalbschuhe

LEMON FRESH ACT148

Stahlkappe, FlexGuard®-Kunststoffzwischensohle, Bata Cool Comfort®-Innenfutter, PU/PU-Sohle, Zip-Schnellverschluss

Ausführung	ESD - Electro Static Discharge (elektrostatische Entladung)
Weite	10
Farbe	schwarz/grün
Material	Mikrofaser
Norm	EN ISO 20345/S1P SRC

Größe	Bestell-Nr.
38	9514 811 038
39	9514 811 039
40	9514 811 040
41	9514 811 041
42	9514 811 042
43	9514 811 043

Größe	Bestell-Nr.
44	9514 811 044
45	9514 811 045
46	9514 811 046
47	9514 811 047
48	9514 811 048



In Ihrer Filiale erhältlich:

Unser Katalog Arbeitsschutz

Als gekürter **„Bester Lkw- und Busteilehändler 2016“** sind wir sehr stolz darauf, Ihnen unseren Katalog **Arbeitsschutz** mit einem **umfangreichen Sortiment** vorzustellen:

- über **1.000 Artikel** auf 170 Seiten
- technisch anspruchsvolles Sortiment
- Sicherheit und Komfort für höchste Ansprüche

Weitere Informationen erhalten Sie in Ihrer Niederlassung vor Ort:

Tel.: 0180 2255 330*

*nur 6 Cent pro Gespräch, Mobilfunkpreise können abweichen



EUROPART KATALOG-TIPP

Bata Industrials

Sicherheitshalbschuhe

NOVA QUBIT-ESD

Zehenschutzkappe, FlexGuard®-Kunststoffzwischensohle, Bata Cool Comfort®-Innenfutter, Zwischensohle PU schwarz, Laufsohle TPU grau/orange

Ausführung	ESD - Electro Static Discharge (elektrostatische Entladung)
Farbe	schwarz/orange
Material	Mikrofaser
Weite	10



Größe	Bestell-Nr.
36	**9513 111 036**
37	**9513 111 037**
38	**9513 111 038**
39	**9513 111 039**
40	**9513 111 040**
41	**9513 111 041**
42	**9513 111 042**

Größe	Bestell-Nr.
43	**9513 111 043**
44	**9513 111 044**
45	**9513 111 045**
46	**9513 111 046**
47	**9513 111 047**
48	**9513 111 048**

Bata Industrials

Sicherheitshalbschuhe

NOVA ZIP-ESD

Zehenschutzkappe, FlexGuard®-Kunststoffzwischensohle, Bata Cool Comfort®-Innenfutter, Zwischensohle PU schwarz, Laufsohle TPU grau/orange

Ausführung	ESD - Electro Static Discharge (elektrostatische Entladung)
Farbe	schwarz/orange
Material	Mikrofaser
Weite	10



Größe	Bestell-Nr.
36	**9514 111 036**
37	**9514 111 037**
38	**9514 111 038**
39	**9514 111 039**
40	**9514 111 040**
41	**9514 111 041**
42	**9514 111 042**

Größe	Bestell-Nr.
43	**9514 111 043**
44	**9514 111 044**
45	**9514 111 045**
46	**9514 111 046**
47	**9514 111 047**
48	**9514 111 048**



KFZ-Verbandkasten

Inhalt übersichtlich in 6-Kammer-Falttasche

Ausführung	mit Rettungsdecke
Material	ABS-Kunststoff
Norm	DIN 13 164-2014

Anwendungsbereich
für PKW, für LKW und Omnibusse bis 22 Sitzplätze (für Omnibusse ab 23 Sitzplätze sind 2 Kästen erforderlich)

Bestell-Nr.
9195 650 000



Erste-Hilfe-Koffer

inklusive berufsrisikobezogener Zusatzausstattung mit Schwerpunkt Werkstatt, mit Wandhalterung, integriertem Tragegriff und Verschlussriegeln, die Inneneinteilungen sind verstellbar und jede Kofferseite mit transparenter Abdeckplatte

Abmessung	340 x 240 x 120 mm
Material	schlagfester ABS-Kunststoff

Anwendungsbereich
speziell für Instandsetzungs- und Reparaturtechnikbetriebe und alle anderen technischen Werkstattbetriebe

Lieferumfang
Basisfüllung DIN 13 157 mit Zusatzinhalt: z. B. antiseptische Wischtücher, Brandwundengel-Sachets, Kohäsivbinden, Fingerlinge, Augenklappe mit Gummiband, elastische Binden, Sicherheitsnadeln und Splitterpinzette

Bestell-Nr.
9195 650 008



Ölbindemittel

Standard, Typ III/R

saugstarkes Porenbetongranulat auf Basis von Calciumsilikathydrat, Öl- und Chemikalienbindemittel für die Aufnahme von Ölen und anderen ausgelaufenen Flüssigkeiten, für Verkehrsflächen geeignet, für die Reinigung und Sicherung von Industrieböden und zum Abstreuen gefährlicher Ölspuren auf Fahr- und Rollbahnen, nicht wasserabweisend und nicht schwimmfähig, schafft sichere Arbeitsbedingungen, ist trittfest, ungiftig, nicht brennbar und hinterlässt kaum Rückstände

– für basische, alkalische Substanzen (Laugen)
– für feuergefährliche, brennbare Flüssigkeiten
– für wässrige und polare Flüssigkeiten

Das Produkt ist chemisch inaktiv gegenüber vielen Flüssigkeiten. Es darf nicht bei z. B. oxidativen Substanzen und Flusssäuren angewendet werden.

1 l Ölbinder bindet 0,29 l Öl
1 kg Ölbinder bindet 0,63 l Öl
1 kg Ölbinder bindet 0,51 kg Öl

Inhalt	Gebinde	Bestell-Nr.
40 l	Sack	9534 007 890



Ersatzteile für Achsaggregate

BPW . . . . . passend für HSF 9010 ECO Plus 3 9
BPW . . . . . passend für SHSF 9010 ECO Plus 3 13
BPW . . . . . passend für Ersatzbremssattel komplett mit Belag BPW 8200, TSB 4309, Typ L 14
BPW . . . . . passend für Ersatzbremssattel komplett mit Belag BPW 8200, TSB 4309, Typ F 15
BPW . . . . . passend für SKHZF 9008-15 ECO Plus 2 17
BPW . . . . . passend für Scheibenbremse SB 3745 (SKHZF 9008-15 ECO Plus 2) 19
BPW . . . . . passend für NHZF 9010-15 ECO Plus 2 21
BPW . . . . . passend für NRS 5506-1 23
BPW . . . . . passend für SKHSF 9010 ECO Plus 2 27
BPW . . . . . passend für Scheibenbremse SB 3745 (SKHSF 9010 ECO Plus 2) 29
SAF . . . . . passend für B9-19S 47
SAF . . . . . passend für B9-22K01 49
SAF . . . . . passend für B9-22S01 51
SAF . . . . . passend für BI9-22W 53
SAF . . . . . passend für BI9-19S 55
SAF . . . . . passend für BI9-22K01 57
SAF . . . . . passend für BI9-22S01 59
SAF . . . . . passend für INTRADISC-IO 61
SAF . . . . . passend für INTRADISC-IU 63
SAF . . . . . passend für MODUL-M 64
SAF . . . . . passend für MODUL-O 66
SAF . . . . . passend für MODUL-U 68
SAF . . . . . passend für S9-4218 70
SAF . . . . . passend für SKRB9022K 73
SAF . . . . . passend für SKRB9022K01 75
ROR/Meritor . . . . . passend für LC Nabe 85
ROR/Meritor . . . . . passend für LM Nabe 87
ROR/Meritor . . . . . passend für LM DX195 Nabe 89
ROR/Meritor . . . . . passend für LM ELSA2 Nabe 91
ROR/Meritor . . . . . passend für LM ELSA195 Nabe 93
ROR/Meritor . . . . . passend für LM/LC ABS 94
ROR/Meritor . . . . . passend für LM/LC Bremswelle/-lagerung ab 01.04.2001 95
ROR/Meritor . . . . . passend für LM/LC Bremswelle/-lagerung bis 31.03.2001 99
ROR/Meritor . . . . . passend für LM/LC DX195 Bremssattel 100
ROR/Meritor . . . . . passend für LM/LC DX195 Membranbremszylinder 103
ROR/Meritor . . . . . passend für LM/LC ELSA2 Bremssattel 105
ROR/Meritor . . . . . passend für LM/LC ELSA2 Membranbremszylinder 105
ROR/Meritor . . . . . passend für LM/LC ELSA195 Bremssattel 107
ROR/Meritor . . . . . passend für LM/LC ELSA195 Membranbremszylinder 108
ROR/Meritor . . . . . passend für LM/LC Trommelbremse 111
ROR/Meritor . . . . . passend für TA ELSA2 Nabe 113
ROR/Meritor . . . . . passend für TA Nabe 115
ROR/Meritor . . . . . passend für TA/TC ABS 115
ROR/Meritor . . . . . passend für TA/TC Bremse 117
ROR/Meritor . . . . . passend für TA/TC Bremswelle/-lagerung ab 01.04.2001 119
ROR/Meritor . . . . . passend für TA/TC Bremswelle/-lagerung bis 31.03.2001 121
ROR/Meritor . . . . . passend für TA/TC D Duco Bremssattel 122
ROR/Meritor . . . . . passend für TA/TC D Duco Membranbremszylinder 123
ROR/Meritor . . . . . passend für TA/TC D Duco Nabe, Bremscheibe, ABS 125
ROR/Meritor . . . . . passend für TA/TC ELSA2 Bremssattel 127
ROR/Meritor . . . . . passend für TA/TC ELSA2 Membranbremszylinder 127
ROR/Meritor . . . . . passend für TC Nabe 129
ROR/Meritor . . . . . passend für TE ABS 131
ROR/Meritor . . . . . passend für TE Bremswelle ab 01.04.2001 133
ROR/Meritor . . . . . passend für TE Bremswelle bis 31.03.2001 135
ROR/Meritor . . . . . passend für TE Nabe 137
ROR/Meritor . . . . . passend für TE Trommelbremse 139
ROR/Meritor . . . . . passend für TM DX195 Bremssattel 141
ROR/Meritor . . . . . passend für TM DX195 Membranbremszylinder 143
ROR/Meritor . . . . . passend für TM DX195 Nabe, Bremsscheibe, ABS 145
ROR/Meritor . . . . . passend für TM ELSA195 Bremssattel 147
ROR/Meritor . . . . . passend für TM ELSA195 Membranbremszylinder 148
ROR/Meritor . . . . . passend für TM ELSA195 Nabe, Bremsscheibe, ABS 151
ROR/Meritor . . . . . passend für TM ABS 153
ROR/Meritor . . . . . passend für TM Bremswelle/-lagerung bis 31.03.2001 155
ROR/Meritor . . . . . passend für TM Bremswelle/-lagerung bis 31.03.2001 156
ROR/Meritor . . . . . passend für TM Bremswelle/-lagerung ab 01.04.2001 161

ROR/Meritor. . . . . passend für TM Nabe, Trommel 163
ROR/Meritor. . . . . passend für TM Nabe, Trommel 164
ROR/Meritor. . . . . passend für TM Nabe, Trommel 165
ROR/Meritor. . . . . passend für TM Nabe, Trommel 166
ROR/Meritor. . . . . passend für TM Nabe, Trommel 167
ROR/Meritor. . . . . passend für TM Trommelbremse. 169
ROR/Meritor. . . . . passend für TM Trommelbremse. 170
Gigant . . . . . passend für DH7 05506 3334 starre Achse 5,5 t Scheibenbremse ø 335 - SO/ZO 177
Gigant . . . . . passend für DOKH1 09010 4345 starre Achse 9 t Scheibenbremse ø 430 - SO/SAO 179
Gigant . . . . . passend für DOKH2 09010 3745/4345 starre Achse 9 t Scheibenbremse ø 377/430 - SO/SAO 181
Gigant . . . . . passend für GH4 05506 3010 starre Achse 5,5 t Trommelbremse 300 x 100 - SO/ZO 182
Gigant . . . . . passend für GH7 05506 3010 starre Achse 5,5 t Trommelbremse 300 x 100 - SO 184
Gigant . . . . . passend für GH7 12010 4220 starre Achse 12 t Trommelbremse 420 x 200 - SO/SAO/ZO 186
Gigant . . . . . passend für GK-Aggregat FB 80. 189
Gigant . . . . . passend für GKH2 10510 3020 starre Achse 10,5 t Trommelbremse 300 x 200 - ZO 190
Gigant . . . . . passend für GKH1 12010 3020 starre Achse 12 t Trommelbremse 300 x 200 - ZO 193
Gigant . . . . . passend für GNKH2 12010 3020 Nachlauflenkachse 12 t Trommelbremse 300 x 200 - ZO 197
Gigant . . . . . passend für LK 16-1310 Federaggregat. 199
Gigant . . . . . passend für LK 16-1400 Federaggregat. 201
Gigant . . . . . passend für SV2 06706 3015 starre Achse 6,7 t Trommelbremse 305 x 150 - SO/ZO 203
Jost . . . . . passend für DCA-Achsen/Achskörper. 211
Jost . . . . . passend für DCA-Achsen/Radnabe 212
Jost . . . . . passend für DCA-Achsen/Fahrwerksanbindung vorne 213
Jost . . . . . passend für DCA-Achsen/Fahrwerksanbindung hinten. 215
Jost . . . . . passend für DCA-Achsen/Bremse SN6-19,5", TDB 0637/0874. 216
Jost . . . . . passend für DCA-Achsen/Bremse SN7-22,5", TDB 0571/0876. 217
Jost . . . . . passend für DCA-Achsen/Bremse SK7-22,5", TDB 0815/0875. 218
Jost . . . . . passend für DCA-Achsen/Bremse DCA-L7-22,5", TDB 0877 219
Jost . . . . . passend für DCA-Achsen/Bremszylinder 220
Jost . . . . . passend für DCA-Achsen/DCA AIRMASTER (Achse mit Druckluftspeicher). 221
Jost . . . . . passend für DCA-Achsen/DCA STEERMASTER (Lenkachse). 223
Jost . . . . . passend für DCA-Achsen/Zweiseitenlift für Ausführung: ... 23 70 1), Version bis 12/2007 224
Jost . . . . . passend für DCA-Achsen/Zweiseitenlift für Ausführung: ... 30 70, Version ab 01/2008. 225
Jost . . . . . passend für DCA-Achsen/Zweiseitenlift „Wippe“ für Ausführung: ... 28 70. 226
Jost . . . . . passend für DCA-Achsen/Mittenlift für Ausführung: ... 18 70 227
Valx . . . . . passend für Achsen mit Scheibenbremsen. 229
. . . . . – RLOX0910 9 t, 22,5", ET 120, Radbolzen 10/335 mm. 229
. . . . . – RLSX0910 9 t, 22,5", ET 0, Radbolzen 10/335 mm 229
. . . . . – RMOX0910 9 t, 19,5", ET 120, Radbolzen 10/335 mm 229
. . . . . – RMSX0910 9 t, 19,5", ET 0, Radbolzen 10/335 mm. 229
Valx . . . . . passend für Achsen mit Trommelbremsen 231
Valx . . . . . (DLSX0910 9 t, 22,5", ET 0, Radbolzen 10/335 mm). 231
Valx . . . . . passend für Luftfederung (MBS 100/MBS 200) 233

3-Wege-Winkelblock . . . 304
4-Wege-Winkelblock . . . 305

Abdeckkappe . . . 503, 867
Abisolierzange . . . 911
Abreißseil . . . 857
ABS/EBS-Steckdose . . . 801
ABS/EBS-Stecker . . . 801
ABS-Anhängerbremsventil . . . 279
Absattelstützen-Satz . . . 370
Abschlusskappe . . . 389
Abschlussprofil . . . 386, 388
ABS-Drucksteuerventil . . . 272
ABS-Elektrowendel . . . 815
Abspannhaken . . . 454
ABS-Relaisventil . . . 272
ABS-Steuergerät . . . 266
Achsmutter . . . BPW . . . 43
Achsmutter . . . Gigant . . . 208
Achsmutter . . . SAF . . . 82
Achsmutterschlüssel . . . 908
Achsstoßdämpfer . . . 864
Adapter . . . 306, 473-475, 647, 809
Adapterkabel . . . 248, 809, 810
Adapterleitung . . . 644, 645
Adapterstecker . . . 679
Aderendhülsen-Sortiment . . . 916
Akku-Bohrschrauber . . . 903, 904
ALB-Regler . . . 280
Aluminium-Profil . . . 509, 510
Aluminium-Stehleiter . . . 895
Andrückrolle . . . 481, 897
Anhängerbremsventil . . . 279
Anker-Kombi-Zurrschiene . . . 843
Ankerschiene . . . 843
Anschlagkette . . . 838
Anschlagpuffer . . . 566
Anschlusskabel . . . 678, 679
Anschlussstutzen . . . 299, 305
Anschraubplatte . . . 436
Anschweißbock . . . 362
Anschweißbolzen . . . 514
Anschweißbuchse . . . 432
Anti-Rutsch-Matte . . . 837
Anzeigegerät . . . 267
Arbeitsjacke . . . 920
Auffahrrampe . . . 876
Auflaufeinrichtung . . . 854
Aufschraubraste . . . 440
Aufsteckrohr . . . 781, 782
Ausdrück-Werkzeugsatz . . . 909
Ausgleichscheibe . . . 433
Außengriff . . . 547

Bauteile für EDSCHA Schiebeverdeck PROFI 95 . . . 490
Bauteile für EDSCHA Schiebeverdeck Typ 2978.1000 . . . 493
Bauteile für EDSCHA Schiebeverdeck Typ 2979.1000 . . . 494
Bauteile für EDSCHA Schiebeverdeck Typ 2980.8000 und Typ 2980.9000 . . . 492
Bauteile für EDSCHA Schiebeverdeck UltraLine . . . 488
Bauteile für SESAM Schiebeverdecke Flat-, High-, Mega- und Mixliner . . . 496
Bedienungsschlüssel . . . 596
Befestigungsbeschlag . . . 587
Befestigungskit . . . 391
Befestigungskonsole . . . 403, 405
Befestigungsplatte . . . 581
Befestigungssatz . . . 377, 426
Begrenzungsleuchte . . . 655, 687-690
Beleuchtungsprüfgerät . . . 889

Blattfeder . . . . . Gigant 206
Blindniet-Handzange 910
Blinkgeber 535
Bordwandeinfassung 506
Bordwandprofil 507-509, 511
Bordwandscharnier 512-515
Breitschlitzdüse 481
Bremsbacken-Satz 861
Bremsnockenwelle . . . . . ROR/Meritor 96, 99, 119, 121, 158
Bremssattel 246
Bremsseil 858, 859
Bremsträger . . . . . BPW 39
Bremsträger 247
Bremstrommel 860, 861
Bremswellenübersicht . . . . . ROR/Meritor 171
Buchse . . . . . BPW 30, 38
Buchse . . . . . Gigant 207
Bügelgehörschutz 925
Bügelkrampe 448, 449
Bundbuchse 855
Bundhose 921

Container-Abdecknetz 849, 881
Container-Kennzeichnungstafel 613
Container-Türscharnier 540
Containerverriegelung 588-591
Containerverschluss 541
Crimp-Einsatz 914
Crimp-Löt-Kontaktbuchsen-Set 802
Crimp-Löt-Kontaktstift-Set 802
Crimp-Zange 912-916

Dachspriegel 489
Demontage-Werkzeug 309
Demontage-Werkzeug-Set 310
Diagnose-Interface-Set 313
Diagnosekoffer 313
Dichtlippe 495
Dichtungssatz 537
Diebstahlsicherung 431, 443, 584, 585, 868, 869
Direktspanner 466
Diskus-Schloss 412
Distanzring 592
Distanzrohr-Kit . . . . . Gigant 208
Dokumentenbox 414
Dokumenten-Rolle 414
Doppelbartschlüssel 414
Doppel-Kugellager 496
Doppelmembranbremszylinder 275
Doppelrolle 464, 465
Doppel-Schottstutzen 300, 301
Drahtseil 846
Drahtseilschere 907
Drehmomentschlüssel 906
Drehmomentvervielfältiger 907
Drehschieberventil 281
Drehstangenverschluss 541
Drehverschluss 451, 452
Drehzahlsensor 247
Drehzapfen 592, 593
Dreieckrückstrahler 756, 757
Druckbolzen-Satz 866
Druckfederpaket 439
Druckluftbehälter 293
Druckluft-Fettpresse 917

EBS-Anhängerbremsventil 280
EBS-Anhängermodulator 264, 265

EBS-Elektrowendel . . . 816
EBS-Relaisventil . . . 273
EBS-Verbindungskabel . . . 264
ECAS-Magnetventil . . . 284
Eckrungenprofil . . . 506
Einbauriegel-Spannverschluss . . . 518-520
Einfassprofil . . . 510, 511
Einhakprofil . . . 476
Einrollwerkzeug . . . 440
Einschlagstempel . . . 481, 482
Einsteckbrett . . . 483, 850
Einstecktasche . . . 484, 485, 850
Einweisrolle . . . 582
Einweisrollenlager . . . 583
Elektroleitung . . . 792
Elektronik-Pendel-Stichsäge . . . 903
Elektronik-Winkelschleifer . . . 898
Elektrosatz . . . 796, 797
Elektrowendel . . . 643, 811-815
Endkappe . . . 403
Endlaufteile und Zubehör für EDSCHA Schiebeverdecke . . . 491
Endlaufwagen . . . 488
Endstopfen . . . 487
Entwässerungsventil . . . 286
Ersatzgurtband . . . 468
Ersatzteile passend für Haacon S2000-Plus . . . 366
Ersatzteile passend für Jost Modul B . . . 372
Ersatzteile passend für K 20 Mittelrungen und Eckrungen . . . 500
Ersatzteil-Set für Radbremse . . . 861
Ersatzteil-Set für Reibbeläge . . . 866
Ersatzteil-Set für X-Stütze . . . 579
Erste-Hilfe-Koffer . . . 929
Expanderseil . . . 459
Exzenterbuchse Gigant . . . 206
Exzenterschleifer . . . 901
Exzenterverschluss . . . 524-529

Fahrzeugleitung . . . 788-790
Fallsicherung . . . 579, 597, 598
Faltenbalg . . . 854
Federbolzen . . . 432
Federbolzen-Reparatursatz BPW . . . 39
Federbuchse BPW . . . 38
Federbuchse . . . 240, 433
Federbügel BPW . . . 37, 38
Federbügel Gigant . . . 207
Federbügel ROR/Meritor . . . 174
Federbügel SAF . . . 80
Federbügel . . . 240
Federbügel-Satz SAF . . . 80
Federgriff . . . 578
Feder-Rammpuffer . . . 563
Federriegel . . . 554, 555
Federschnappstift . . . 547
Federspeicher . . . 856
Federstecker . . . 583
Feinstaubmaske . . . 923
Feststellbremse . . . 248
Fettpresse . . . 917
Fett-System . . . 895
Feuerlöscherkasten . . . 419, 420
Flachbundmutter . . . 256
Flachhaken . . . 454
Flachkabel . . . 795
Flachkrampe . . . 449
Flachleitung . . . 643
Flachriegelverschluss . . . 521, 534
Flanschmutter . . . 860

Frontadapterleitung . . . 640, 641
Frontverteiler . . . 649, 679
F-Stück . . . 303
Führungs-/Dichtungssatz . . . 246
Führungsbuchse . . . 595
Fußschalter . . . 536

Gabelhubwagen . . . 895
Gasfeder . . . 495, 549-551
Gefahrgutkoffer . . . 606
Gefahrzettel . . . 607-609
Gegenhalter . . . 500, 522, 526, 527, 529, 531
Gegenlager . . . 580
Gegenplatte . . . 468
Gehörschutzstöpsel . . . 925
Gelenk . . . 496
Gelenke und Zubehör für EDSCHA Schiebeverdecke . . . 491
Generator . . . 601-604
Gerader Steckverbinder . . . 296, 302
Gerader Verbinder . . . 303, 305
Geschwindigkeitsschild . . . 615
Gestänge . . . 284
Gestängesteller . . . BPW . . . 40
Gestängesteller . . . Gigant . . . 208
Gestängesteller . . . SAF . . . 80
Gewebeplane . . . 838
Gewindeschiene . . . 517
Glühlampe . . . 821-824
Griff für Drehstangenverschluss . . . 541
Griff für Stützrad . . . 872
Gummiauflage . . . 568
Gummidichtung . . . 511, 546
Gummihalter . . . 486
Gummilagerbuchse . . . Gigant . . . 207
Gummilagerbuchse . . . ROR/Meritor . . . 175
Gummistroppe . . . 460, 461
Gurtband . . . 468
Gusslager . . . 855

H1-Halogen-Scheinwerferlampe . . . 820
H1-Rundumkennleuchte . . . 779-781
H3-Arbeitsscheinwerfer . . . 772-775
H3-Halogen-Scheinwerferlampe . . . 820
H3-Rückfahrscheinwerfer . . . 763
H4-Halogen-Scheinwerferlampe . . . 820
H7-Halogen-Scheinwerferlampe . . . 820
H21-Halogen-Glühlampe . . . 821
Halter . . . 253, 389, 390, 548, 857, 864, 872
Halterohr . . . 364, 389, 390
Handbedienung . . . 537
Handgriff . . . 547, 558
Handhebel-Fettpresse . . . 918
Handkurbel . . . 472
Handschweißgerät . . . 480
Haubenhalter . . . 559
Hauptversorgungsleitung . . . 641, 642
Hebeband . . . 848
Hebelnietgerät-Set . . . 910
Heckadapterleitung . . . 643
Heckleuchte . . . 630, 631, 664, 666-669, 713-724
Heckschürze . . . 409
Heißluftgebläse . . . 896, 897
Heißwasser-Hochdruckreiniger . . . 892
Hemmschuh . . . 363, 364, 873-875
Hemmschuhhalter . . . 363, 364
Hinweisschild . . . 581, 614
Höheneinstelleinrichtung . . . 438
Hohlniet . . . 456

Hohlschlüssel 414
Hubdachanlage 505
Hubodometer 244
Hubodometerkapsel . . . . . BPW 41
Hubzylinder 535
Hülsen-Satz 909
Hydraulikpumpe 536

Innenraumleuchte 785, 786

Kabel-Satz 647, 648, 883
Kaltwasser-Hochdruckreiniger 892
Kantenschutz 836
Kantenschutzprofil 567
Kantenschutzschiene 836
Karabinerhaken 455, 460
Karosseriewinde 369
Kastensteckschlüssel 482
Kastenverschluss 522
Kegelrollenlager . . . . . BPW 43
Kegelrollenlager 241, 242, 863
Kegelrollenlager-Satz 862
Kehr-/Saugmaschine 893
Kennzeichenleuchte 676, 677, 739-743
Kennzeichnungstafel 611
KFZ-Halterung 420
KFZ-Verbandkasten 929
KFZ-Warnmarkierung 613
Kinnegrip Runge K 20 499
Kipperauflage 569
Kipperscharnier 515
Kipperseil 568
Kipperverschluss 573
Kippsicherheitsspanner 466, 467
Klapp- und Schieberunge 502
Klappenscharnier 516
Klappenschloss 542
Klapprunge 502
Klappstecker 582
Klapptritt 417, 418
Klemmbacke 392
Klemmbalken 840, 841, 881
Klemmmutterschlüssel 909
Klemmschelle 390, 407, 871
Klemmstück 388, 795
Klemmsystem 392
Klemmtasche 850
Klemmverschluss 459
Klimaservicegerät 890
Knebel 598
Kniekissen 921
Knieschoner 921
Knotenwinkel 392
Kombibremszylinder 276-278
Kombilöseventil 270, 271
Kombiverteiler 649, 797
Königszapfen 441, 442
Konsole 404, 405
Kotflügel 393-401, 877
Kotflügelhalterung 401-404, 406
Kotflügelhalterungssatz 406
Kotflügelrollo 401
Kotflügel-Satz 398
Kotflügelschürze 399
Kraftstoffbehälter 605
Kreuzstück 304
Kronenmutter 860
Kugeldrehlager 424

Kugelkipplager . . . 569
Kugelkopfkupplung . . . 865
Kugellager . . . 496, 497
Kugellenkkranz . . . 424-426
Kugel-Rammpuffer . . . 563
Kunststoffbuchse . . . 434
Kunststoffrohr . . . 308
Kupplungskopf . . . 288-290
Kupplungskugel . . . 867

Ladebalken . . . 842
Ladungssicherungsnetz . . . 849, 881, 882
Ladungssicherungsscheibe . . . 835
Ladungssicherungssystem . . . 834
Ladungssicherungstasche . . . 834
Lagerbandauge . . . 517
Lagerbuchse . . . BPW . . . 34
Lagerbuchse . . . SAF . . . 79
Lagerbuchse . . . 240, 548, 855
Lagerkartusche . . . 855
Lagerteil für seitlichen Anfahrschutz . . . 390
Längsprofil . . . 386-388
Längsprofil-Satz . . . 386
Langweg-Riegelverschluss . . . 530
Laser-Achsmessanlage . . . 886
Lattendepot . . . 485
Latzhose . . . 920
Laufrolle . . . 464, 466, 548
Laufschiene . . . 462, 463
Laufschienen und Zubehör für EDSCHA Schiebeverdecke . . . 491
LED-Arbeitsleuchte . . . 894
LED-Arbeitsscheinwerfer . . . 764-768, 770, 771
LED-Arbeitsscheinwerferleiste . . . 769
LED-Begrenzungsleuchte . . . 624, 653-655, 682-687
LED-Blinkgeber . . . 798
LED-Blinkleuchte . . . 700, 701
LED-Blitz-Kennleuchte . . . 776
LED-Einsatz für Mehrkammerleuchten . . . 817-819
LED-Heckleuchte . . . 625-628, 662, 664, 703-712
LED-Hubladenblinkleuchte . . . 534
LED-Innenraumleuchte . . . 784, 785
LED-Kennzeichenleuchte . . . 638, 676, 736-738
LED-Kontrollgerät . . . 640, 651
LED-Nachrüst-Set . . . 631
LED-Nebelschlussleuchte . . . 752, 753
LED-Positions-/Schlussleuchte . . . 744
LED-Positionsleuchte . . . 634, 673-675, 744, 745
LED-Rückfahrleuchte . . . 639, 747-749
LED-Rückfahrscheinwerfer . . . 762, 763
LED-Rundumkennleuchte . . . 776-778
LED-Seitenmarkierungsleuchte . . . 625, 637, 656-661, 692-696
LED-Sicherheits-Warnblinkleuchte . . . 826
LED-Steuergerät . . . 701, 798
LED-Umrissleuchte . . . 632-634, 670, 671, 725-730
LED-Vorschaltgerät . . . 701, 799
LED-Warnblinkleuchten-Satz . . . 534, 783
LED-Zusatzbremsleuchte . . . 677, 761
Leitungsfilter . . . 290
Leitungssatz . . . 645-647, 791, 794
Leitungssatz/Zwischenadapter . . . 794
Lenkerfeder . . . BPW . . . 35, 36
Lenkerfeder . . . Gigant . . . 206
Lenkerfeder . . . ROR/Meritor . . . 174
Lenkerfeder . . . SAF . . . 79
Lenkerfeder . . . Schmitz Cargobull . . . 236
Liftachssteuerventil . . . 282
Locheisen . . . 481, 482
Losendaufroller . . . 835

Losende . . . 830
Löseventil . . . 268, 269
Luftfeder . . . BPW . . . 31, 32
Luftfeder . . . ROR/Meritor . . . 173, 174
Luftfeder . . . SAF . . . 77, 78
Luftfeder . . . Schmitz Cargobull . . . 234
Luftfeder/Luftfederbalg . . . Gigant . . . 205
Luftfeder/Luftfederbalg . . . Schmitz Cargobull . . . 235
Luftfeder/Luftfederbalg . . . Valx . . . 233
Luftfederbalg . . . 238
Luftfederventil . . . 284, 285
Luftwendel . . . 291, 292

Magnetventil . . . 537
Membranbremszylinder . . . 274, 275
Membranbremszylinder-Beipack . . . 275
Metallventil . . . 254
Mittelrunge . . . 498, 501
Möbelwagenscharnier . . . 552, 553
Montagedorn . . . 440
Montagehülse . . . 681
Montagerollbrett . . . 891
Montagezange . . . 681
Montierhebel . . . 904
Moosgummi . . . 546

Nass-/Trockensauger . . . 893
Nebelschlussleuchte . . . 753-755
Nietdöpper . . . 482
Nietunterlage . . . 455
Nutenbuchse . . . 596

Ölbindemittel . . . 929
Ölfilterschlüssel . . . 907
Ovalöse . . . 447

Palettenstaukasten . . . 411
Parabelfeder . . . Gigant . . . 206
Parabelfeder . . . ROR/Meritor . . . 174
Parkwarntafel . . . 613
Pendelbolzen . . . 532, 533
Pendelhalter . . . 760
Pendellager . . . 531, 573
Pendelverschluss . . . 531, 571
Pendelzapfen . . . 532, 573
Planenhaken . . . 452-454
Planenpflaster . . . 480
Planen-Reparaturset . . . 477-479
Planenrohr . . . 485
Planenrohrhalter . . . 485, 486
Planenroller . . . 466, 495
Planenseil . . . 456
Planenspannratsche . . . 469-471
Polrad . . . BPW . . . 42, 43
Polrad . . . Gigant . . . 207
Polrad . . . SAF . . . 81
Polyp-Fangvorrichtung . . . 570
Positionsleuchte . . . 746
Profil . . . 546
Prüfanschluss . . . 306
Prüflehre . . . 440
Pulver-Aufladefeuerlöscher . . . 420
Pulver-Dauerdruckfeuerlöscher . . . 420
PVC-Dichtung . . . 511, 544-546, 567

Querträger . . . 598, 599

Radbolzen . . . BPW . . . 30

Radbolzen . . . . . Gigant 204
Radbolzen . . . . . SAF 76
Radbolzen . . . . . Schmitz Cargobull 234
Radbolzenabdeckring 252
Radbolzen-Satz . . . . . BPW 30
Radbolzen-Satz . . . . . SAF 76
Radlager 242
Radlager-Satz 242, 862
Radmutter . . . . . BPW 30
Radmutter 238, 256
Radmutterindikator 259
Radmutterschutzkappe . . . . . Schmitz Cargobull 234
Radmutterschutzkappe 257
Radmuttersicherung 257, 259
Radnabe . . . . . BPW 42
Radnabe . . . . . Gigant 207
Radnabenabzieher 906
Radnabeneinheit . . . . . SAF 81
Radnabenkappe . . . . . BPW 41
Radschraube 863
Radsicherungsmutter 256
Radzierblende 252, 253
Rammpuffer 560-565
Rammschutzprofil 566
Rangierwagenheber 888
Ratschlastspanner 846
Rechteckrückstrahler 677, 758-760
Reduzieradapter 306
Reflexband 616
Reibbelag-Satz 866
Reifen 250
Reifendruckkontrollsystem 287
Relais 537
Reparatursatz für EBS-Relaisventil 273
Reparatursatz für Kegelrollenlager . . . . . BPW 44
Reparatursatz für Laufrolle 489
Reparatursatz für Steckersystem 681
Reparatursatz Gasfeder-Aufnahme 489
Reparatursatz Radnabeneinheit . . . . . SAF 81
Reserveradhalter 378, 379
Reserveradwinde 379
Riemenkrampe 450
Riemenniet 462
Ringhaken 454
Rohrklappstecker 497
Rohrschelle 308, 407
Rohrschneider 308
Rohrverbinder 298
Rollen-Rammpuffer 564
Rollenwagen 488
Rollenwagen und Zubehör für EDSCHA Schiebeverdecke 491
Rückfahrleuchte 749-751
Rückschlagventil 268
Rundknopf 460
Rundloch-Zurrschiene 844
Rundöse 446
Rundprofil 473, 475
Rundrückstrahler 757, 758
Rundschlinge 848
Rungenhalter 504, 505
Rungenkeil 503
Rungentasche 504

Scharnier 552
Scharnierblatt 540
Scharnierbolzen 512
Scheibenbremsbelag-Satz . . . . . BPW 40
Scheibenbremsbelag-Satz . . . . . SAF 80

Scheibenbremsbelag-Satz . . . Schmitz Cargobull . . . 237
Scheibenrad . . . 251
Scheinwerferlampe . . . 821
Scherenbügel . . . 487
Schlagbohrmaschine . . . 904
Schlauchanschluss . . . 298
Schlauchstutzen . . . 298
Schleifblatt . . . 902
Schleifmopteller . . . 901
Schließhaken . . . 572
Schließriegel . . . 531
Schließzylinder . . . 535, 868
Schlitzöse . . . 447
Schloss . . . 543
Schmutzfänger . . . 408
Schnallkappe . . . 461, 462
Schnallriemen . . . 461
Schnellkupplung . . . 290, 291
Schnelllöseventil . . . 268, 269
Schottstutzen . . . 298, 300, 301
Schrauben-Satz . . . BPW . . . 34
Schrauben-Satz . . . ROR/Meritor . . . 175
Schrauben-Satz . . . SAF . . . 78, 79
Schrauben-Satz . . . Schmitz Cargobull . . . 236
Schrauben-Satz . . . 238-240, 389, 440
Schraubkupplung . . . 867
Schruppscheibe . . . 900
Schutzbrille . . . 924
Schutzbügel-Satz . . . 535
Schutzhandschuhe . . . 926, 927
Schutzrohr . . . 537
Schutzschlauch . . . 834
Schutzverkleidung . . . 867
Schwenkadapter . . . 391
Sechskantmutter . . . BPW . . . 43
Sechskantmutter . . . 860
Seilendverschluss . . . 456, 458
Seilwinde . . . 876
Seitenmarkierungsleuchte . . . 662, 696-698
Seitenplanenroller . . . 489
Sensorverlängerungskabel . . . 247
Service-Set für individuelle Verkabelungswünsche . . . 650
S-Haken . . . 455
Sicherheitshalbschuhe . . . 927, 928
Sicherheitsverbindung . . . 258
Sicherheits-Warnblinkleuchte . . . 825, 826
Sicherungsmutter . . . BPW . . . 39
Sicherungsring . . . 301, 580, 596
Sicherungsringzange . . . 310
Sicherungsschnur . . . 533
Sicherungsset . . . 651
Siebdruckplatte . . . 539
Silentblock . . . 434
Silentbuchse . . . 434
Simplex-Haken . . . 457
Sortimentskoffer . . . 919
Spannband . . . 461
Spannbolzen . . . 593
Spanngetriebe . . . 471, 472
Spanngurt . . . 460
Spannmutter . . . 594
Spannring . . . 461
Spannschloss . . . 532
Spannschraube . . . 527
Spannverschluss . . . 521
Spannvorrichtung . . . 439
Sperrstange . . . 842, 882
Spindelwinde . . . 369

Spiralhaken . . . 460
Spreizschloss . . . 858
Spritzschutzmatte . . . 407
Stäbchen-Zurrschiene . . . 844
Stahlprofil . . . 464
Stahlriegel . . . 584
Starter . . . 600, 601
Staupolster . . . 844
Steckbolzen . . . 533, 570, 580
Steckdose . . . 264, 804-806, 808
Stecker . . . 678, 804-806, 808
Steckergehäuse . . . 652
Steckgehäuse-Set . . . 794
Steckhülsengehäuse . . . 652
Steckschlüssel-Satz . . . 905
Steuergerät . . . 651, 799
Stielhalter . . . 421
Stopfen . . . 307
Stoßdämpfer BPW . . . 44
Stoßdämpfer SAF . . . 83
Stoßdämpfer . . . 244, 245, 856
Strebenbolzen . . . 580
Strickhandschuhe . . . 926
Strippe . . . 462
Stützbein . . . 574-576
Stützbeinstrebe . . . 576
Stützbeinverschluss . . . 577, 578
Stützfuß . . . 374
Stützrad . . . 870, 871
Stützwinde . . . 365, 367-369, 371, 373, 374, 376
Stützwindenkurbel . . . 377
Stützwinden-Satz . . . 371, 376

Tandemkurbel . . . 377
Tasche . . . 610
Teleskoprohr . . . 841
Träger . . . 392
Traghaken/Stützenlager . . . 579
Traglager . . . 577
Tragrohr . . . 402, 403
Tragseil . . . 547, 548
Transportsicherung . . . 835
Treibstangenschloss . . . 543
Trennscheibe . . . 899, 900
Trittleiter . . . 417
T-Stück . . . 304, 305, 518, 519
Tülle . . . 804, 806
Türfeststeller . . . 555-558
Türfeststellerhalterung . . . 557
Türpuffer . . . 558
Türscharnier . . . 553

Überbreitentafel . . . 612
Überströmventil . . . 282
Übertotpunktspanner . . . 467, 572
Umrissleuchte . . . 672, 731-735
Umrüstsatz von Vario C auf VCS II . . . 267
Umrüstsatz Duo-Matic . . . 291
Umrüstsatz EasyConn Next Generation . . . 632
Unterfahrschutz . . . 380-383
Unterlage . . . 557
Unterstellbock . . . 370

Ventil für Hebe-/Senkeinrichtung . . . 281
Ventilverlängerung . . . 255
Verbinder . . . 306
Verbindungswelle . . . 377
Verriegelung . . . 542, 585

Verriegelungsbolzen . . . 592
Verschleißgrenzlehre . . . 443
Verschleißkontakt-Satz . . . 247
Verschlusshakentasche . . . 541
Verschlusskappe . . . 652, 681, 859
Verschlusskörper . . . 586
Verschluss-Set . . . 651
Verschlusstasche . . . 518, 519
Verschraubungskoffer . . . 311, 312
Verschraubungsset . . . 311
Versorgungsleitung . . . 642, 678, 790
Verstärkungsblech . . . 392
Verteilerbox . . . 649
Verteilerdose . . . 679, 680, 798
Vollsicht-Schutzbrille . . . 924
Vorhangrolle . . . 464, 465
Vorschaltgerät . . . 678, 799
Vulkanfiberscheibe . . . 902

Wagenheber . . . 887
Warnblinkleuchte . . . 535
Warnblitzleuchten-Satz . . . 783
Warnflaggen-Satz . . . 538
Warnkontakt . . . BPW . . . 40
Warnmarkierung . . . 538
Warnschutz-Softshell-Jacke . . . 922
Warntafel . . . 610, 612, 614
Warnweste . . . 922
Wartungskit . . . 605
Wasserbehälter . . . 415, 416
Wasserkanister . . . 415
Wechselrahmen . . . 609
Wechselsystem . . . 609
Werkzeugkasten . . . 410-413, 877
Werkzeug-Set . . . 458
Winkelhalterung . . . 551
Winkelhebelverschluss . . . 522-524, 548
Winkelmesser . . . 846
Winkelmesser-Satz . . . 835
Winkelschleifer . . . 898
Winkel-Steckverbinder . . . 302
Winkelstück . . . 303

Xenon-Blitz-Kennleuchte . . . 779

Y-Adapterleitung . . . 644
Y-Stück . . . 304

Zifferntafel . . . 611
Zollband . . . 458
Zollnaht-Schweißband . . . 458
Zollseil . . . 457
Zubehör für Einbauriegel-Spannverschluss 681 S . . . 518
Zubehör-Satz für seitlichen Anfahrschutz . . . 388
Zubehör-Satz für Tragrohr . . . 403
Zubehör-Satz für Steckersystem . . . 681
Zubehör-Satz für Heißluftgebläse . . . 896
Zugankerschraube . . . 515
Zuggabel . . . 427-431
Zuggabelaufhängung . . . 439
Zuggabelbolzen . . . 433
Zuggabelhalterung . . . 439
Zugöse . . . 434-437
Zugösenbuchse . . . 437, 438
Zugstange . . . 483
Zugstangenrohr . . . 430
Zugvorrichtung . . . 908, 909
Zungenschloss . . . 543

Zurrbügel 847
Zurrgurt 830-833, 878-880
Zurrkette 845
Zurrkraft-Messgerät 835
Zurrmulde 847
Zurröse 847
Zurrring 847
Zurrschiene 843
Zuspanneinheit . . . . . Schmitz Cargobull 237
Zuspanneinheit 246
Zweihandfettpresse 918
Zweitsicherung für Stützbeine 579
Zwischenadapterleitung 644
Zwischenwandverschluss 839
Zylinderschloss 542






EURO PART
15 05 SN 6541
1205866515
12058

www.europart.net

EUROPART

DANKE
für Ihr Vertrauen jeden Tag!

Zweimal mit Platz 1 ausgezeichnet!
Wir sind stolz, dass Sie sich als Nfz-Profi gleich in zwei Kategorien für EUROPART entschieden haben – Sie haben uns zum besten Nutzfahrzeug Teilehandel gewählt und unsere Eigenmarke zu den besten in Reinigung und Pflege gekürt.

Wir geben jeden Tag unser Bestes für Sie, versprochen!



1. Leserwahl 2016

WIR SAGEN DANKE

Bester Nutzfahrzeug Teilehandel / Beste Reinigung und Pflege

2014 2016

PROFI Werkstatt

PROFI Werkstatt automechanika – NUTZFAHRZEUG TEILEHANDEL – BESTE MARKE 2014 – EUROPART

PROFI Werkstatt automechanika – WERKSTATTKONZEPTE – BESTE MARKE 2014 – Trailer STATION (EUROPART)

PROFI Werkstatt automechanika – NUTZFAHRZEUG TEILEHANDEL – BESTE MARKE 2016 – EUROPART

PROFI Werkstatt automechanika – REINIGUNG UND PFLEGE – BESTE MARKE 2016 – EUROPART

Weitere Informationen zur Auszeichnung erhalten Sie hier:

EUROPART – Europas Nr. 1 für Truck-, Trailer-, Transporter- und Bus-Ersatzteile!

EUROPART Sortimente für Kfz-Werkstätten:

Fahrzeugteile

- Truck-Ersatzteile
- Trailer-Ersatzteile
- Transporter-Ersatzteile
- Bus-Ersatzteile

Werkstattbedarf

- Befestigungstechnik
- Betriebs- und Werkstatteinrichtung
- Werkstattausrüstung
- Arbeitssicherheit und Umweltschutz
- Chemisch-technische Produkte
- Werkzeuge

Stand 12/2016. Abbildungen unverbindlich, Änderungen und Irrtümer vorbehalten.

EUROPART – Europas Nr. 1 für Truck-, Trailer-, Transporter- und Bus-Ersatzteile!