Trailer Bestseller

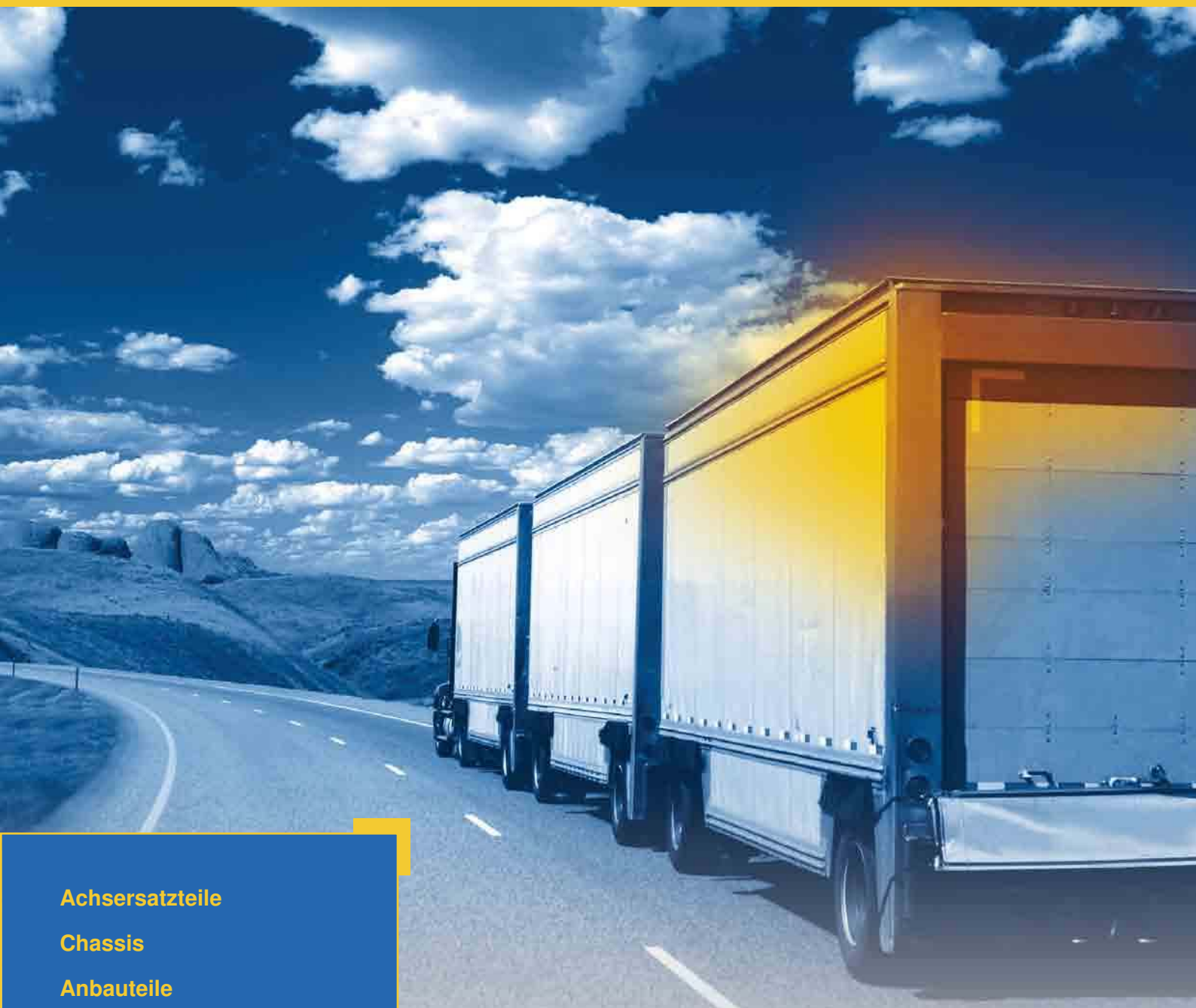

- Achsersatzteile
- Chassis
- Anbauteile
- Fahrzeugverbindungen
- Aufbauteile
- Beleuchtung
- Ladungssicherung

EUROPART ...more than parts

EWOS *Version 2.0*

EUROPART Werkstatt-Online-System



Jetzt finden und bestellen Sie Ihre Fahrzeugteile für alle Nutzfahrzeuge, Busse, Transporter, PKW, Anhänger und Aufbauten noch einfacher und schneller.



Ihre Vorteile:

- schnelle Teilesuche, eindeutige Fahrzeug-Zuordnung
- gesamter Werkstattbedarf online verfügbar
- sofortige Online-Bestellung, 24h rund um die Uhr
- Einbau- und Reparaturhinweise
- technische Daten auf einen Blick
- Schnittstelle zu Kundensystemen

EUROPART System-Regal (ESR)



Ihre Vorteile:

- zeitsparende Bestellung durch Einsatz eines Barcode-Scanners
- praxisgerechtes Baukastensystem nach Wunsch
- Bevorratung von Gebrauchs- und Verbrauchsgütern
- 24h Bestellmöglichkeit über EWOS

NEU!
ESR-Barcode Scanner





Jetzt zugreifen und Zeit sparen!

Den ESR Barcode-Scanner erhalten Sie kostenlos über Ihren EUROPART Vertriebsberater!

EUROPART® – eine starke Marke

EUROPART bietet Ihnen neben namhaften Herstellermarken auch ein starkes Eigenmarken-Programm mit über 6.500 Artikeln aus den verschiedenen EUROPART Sortimenten.

Top-Qualität zum fairen Preis.

Ihre Vorteile:

- preisgünstige Alternative bei OE-Standard
- 100%ige Verfügbarkeit an über 100 Verkaufsstellen in 29 Ländern
- Stärkung Ihrer Wettbewerbsfähigkeit
- Sicherheit in jeder Hinsicht







Werkstattbedarf für das Nutzfahrzeug-Handwerk



EUROPART
– Ihr kompletter Werkstattausstatter!

Jetzt Katalog kostenfrei anfordern:
Tel.: 0800 90 90 905

EUROPART Trading GmbH
Andreas Schöttler
Martinstraße 13
58135 Hagen
Telefon +49 2331 3564 4505
E-Mail: a.schoettler@europart.net

www.europart.de

EUROPART ...more than parts

Nfz-Diagnose?
Besser gleich zu EUROPART!

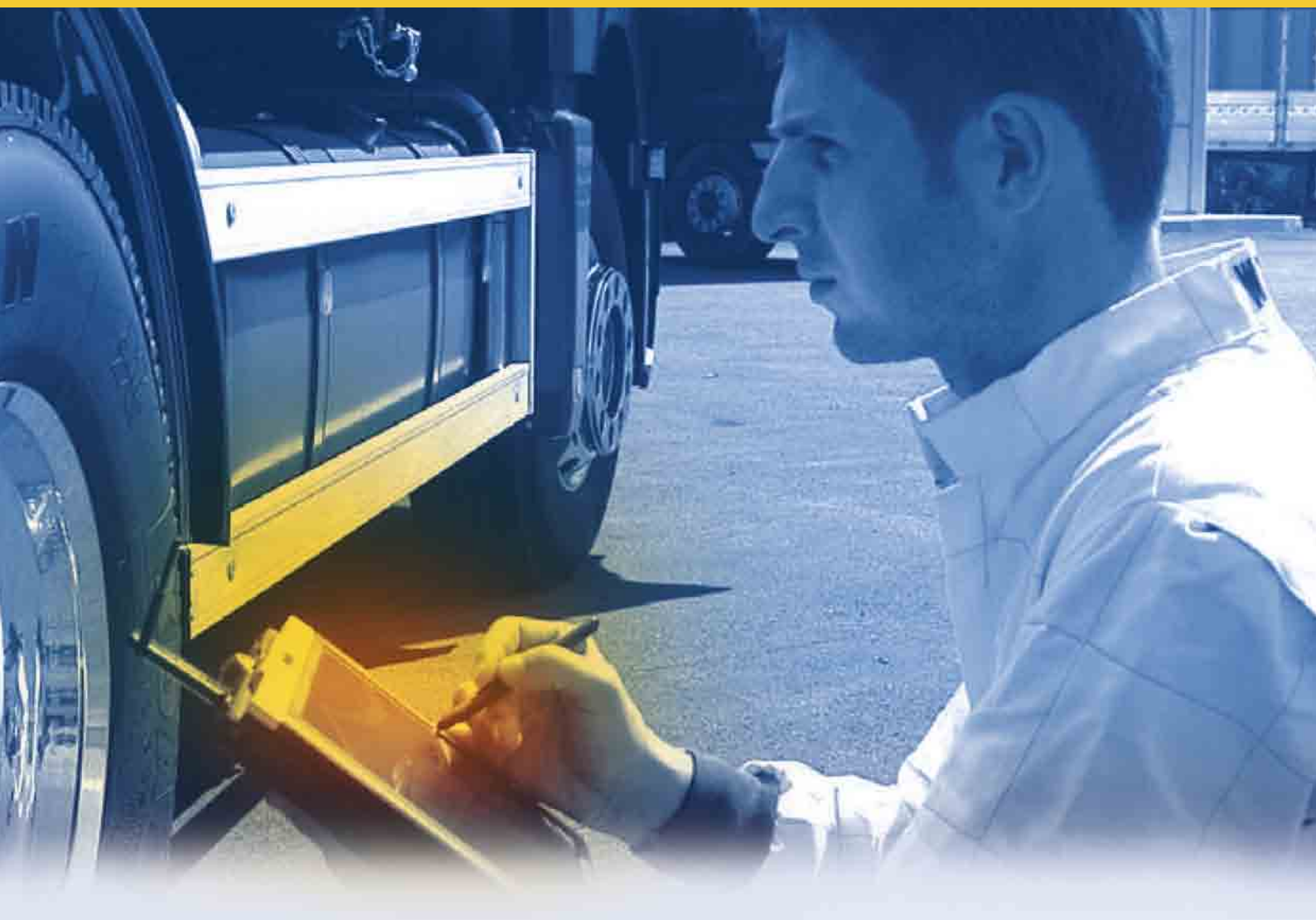

Wir halten Kraftfahrzeuge in Bewegung:

Markenübergreifende Diagnosegeräte für Motorwagen, Anhänger, Auflieger, Transporter, Pkw und Busse

- **Prüf- und Diagnosetechnik**
- **Bremsen/Achsenservice**
- **Motoren/Getriebe**
- **Luftfederung**

u.v.m.



Mehr Informationen unter:

EUROPART Trading GmbH
Martinstraße 13
58135 Hagen
Telefon +49 2331 3564 0
E-Mail: info@europart.net

Mit der richtigen Software zum Ziel!



PRODUKTLINIE AXONE
Handheld Diagnosegeräte für alle Fahrzeugkategorien



OBD Log und OBD MATRIX
Moderne kabelfreie Abgasmessung an Benziner- und Dieselmotoren



AUTOPOWER ABGASMESSGERÄTE
Moderne kabelfreie Abgasmessung an Benziner- und Dieselmotoren

TEXA Universalsoftware IDC4 zur Steuerung aller TEXA Werkstattgeräte



KONFORT
Klimaservicegeräte für R134a und R1234yf



UNIPROBE
Messmodul mit 4-Kanal-Oszilloskop, Multimeter, CAN-BUS Messung etc.



NAVIGATOR TXT
Diagnoseschnittstelle für PC

Unser Partner für die Diagnose in der Werkstatt

Zeigen Sie Flagge. Die neuen Werkstattkonzepte von EUROPART!



Werden Sie Teil eines bundesweiten Spezialistennetzes.

Ihre Vorteile:

- Werkstatt-Netzwerk in Deutschland und Europa
- Vermarktungskonzepte, die wirken
- Technische Informationen und Hotline
- Modernes Diagnose-Equipment und gesicherte Teileversorgung
- ISO-Zertifizierung
- Mobilitätsprogramm
- Wegfall der Systemgebühr bei geringer Umsatzgröße

Jetzt Partner werden!

info@trailer-station.net
info@truck-station.net
info@transporter-station.de

Inhalt

Achsersatzteile 1

Chassis 2

Anbauteile 3

Fahrzeugverbindungen 4

Aufbauteile 5

Beleuchtung 6

Ladungssicherung 7

Achsersatzteile

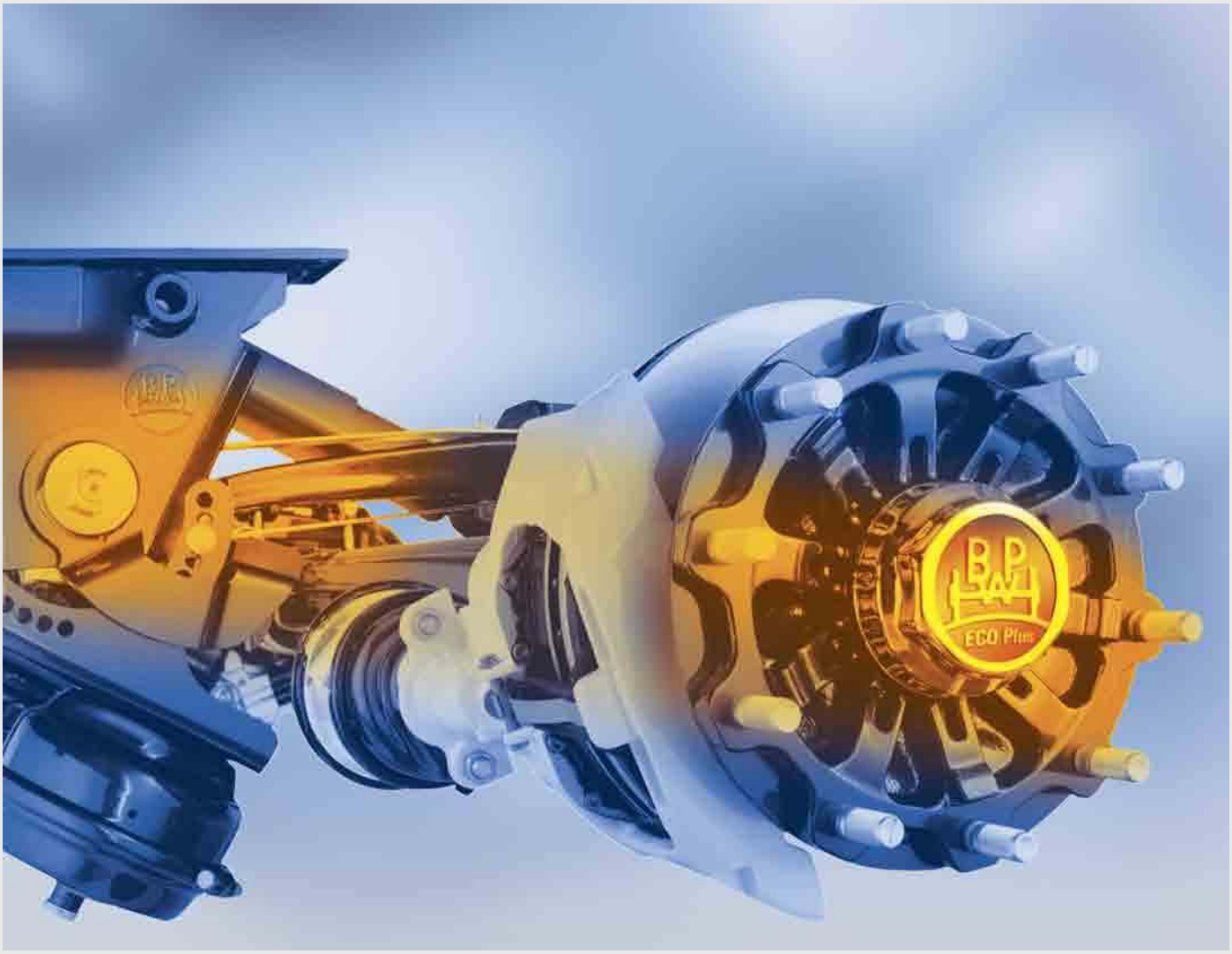

BPW **4-55**
HSF 9010 ECO 4-6
HSF 9010 ECO MAXX 8-10
HSF 9010-15 ECO Plus 12-14
HSF 9010-15 ECO Plus 2 16-18
NHZF 9010-15 ECO MAXX 20-22
SHBF 9010-15 ECO Plus 24, 25
SHBF 9010-15 ECO Plus Scheibenbremse SB 4309 . . . . . 26, 27
SHSF 9010 ECO Plus 28, 29
SHSF 9010 ECO Plus Scheibenbremse SB 4345 30-33
SHSF 9010 ECO Plus 2 . . . . . 34, 35
SHSF 9010 ECO Plus 2 Scheibenbremse SB 4309 . . . . . 36, 37
SKHBF 9010-15 ECO Plus 2 . . . . . 38, 39
SKHBF 9010-15 ECO Plus 2 Scheibenbremse SB 3745 . . . . . 40, 41
Reparatursätze 42-54
Bremssättel 55

SAF **56-77**
B9-22K01 . . . . . 56, 57
BI9-22K01 . . . . . 58, 59
BI9-22W 60, 61
INTRADISC-IO 62, 63
INTRADISC-IU 64
MODUL-M 66, 67
MODUL-O 68, 69
MODUL-U 70, 71
S9-4218 . . . . . 72, 73
SKRB9022K 74, 75
SKRB9022K01 . . . . . 76, 77

Meritor **78-159**
LC Nabe 78, 79
LM Nabe 80, 81
LM DX195 Nabe 82, 83
LM ELSA2 Nabe 84, 85

LM ELSA 195 Nabe 86, 87
LM/LC ABS 88
LM/LC Bremswelle/-lagerung ab 01.04.2001 . . . . . 90, 91
LM/LC Bremswelle/-lagerung bis 31.03.2001 . . . . . 92, 93
LM/LC DX195 Bremssattel 94
LM/LC DX195 Membranzylinder 95
LM/LC ELSA2 Bremssattel 96
LM/LC ELSA2 Membranzylinder 97
LM/LC ELSA 195 Bremssattel 98
LM/LC ELSA 195 Membranzylinder 99
LM/LC Trommelbremse 100, 101
TA ELSA2 Nabe 102, 103
TA Nabe 104, 105
TA/TC ABS 106
TA/TC Bremse 107
TA/TC Bremswelle/-lagerung ab 01.04.2001 . . . . . 108, 109
TA/TC Bremswelle/-lagerung bis 31.03.2001 . . . . . 110, 111
TA/TC D Duco Bremssattel 112
TA/TC D Duco Membranzylinder 113
TA/TC D Duco Nabe, Bremscheibe, ABS 114, 115
TA/TC ELSA2 Bremssattel 116
TA/TC ELSA2 Membranzylinder 117
TC Nabe 118, 119
TE ABS 120, 121
TE Bremswelle ab 01.04.2001 . . . . . 122, 123
TE Bremswelle bis 31.03.2001 . . . . . 124, 125
TE Nabe 126, 127
TE Trommelbremse 128, 129
TM DX195 Bremssattel 130
TM DX195 Membranzylinder 131
TM DX195 Nabe, Bremsscheibe, ABS 132, 133
TM ELSA195 Bremssattel 134
TM ELSA195 Membranzylinder 135
TM ELSA195 Nabe, Bremsscheibe, ABS 136, 137
TM ABS 138, 139
TM Bremswelle/-lagerung bis 31.03.2001 140-145
TM Bremswelle/-lagerung ab 01.04.2001 . . . . . 146, 147
TM Nabe, Trommel 148-153
TM Trommelbremse 154-156
Bremswellenübersicht 158, 159

Gigant 160-189

DH7 05506 3334 Starre Achse 5,5 t
Scheibenbremse ∅ 335 - SO/ZO 160, 161
DOKH1 09010 4345 Starre Achse 9 t
Scheibenbremse ∅ 430 - SO/SAO 162, 163
DOKH2 09010 3745/4345 Starre Achse 9 t
Scheibenbremse ∅ 377/430 - SO/SAO 164, 165
GH4 05506 3010 Starre Achse 5,5 t
Trommelbremse 300 x 100 - SO/ZO 166, 167
GH7 05506 3010 Starre Achse 5,5 t
Trommelbremse 300 x 100 - SO 168, 169
GH7 12010 4220 Starre Achse 12 t
Trommelbremse 420 x 200 - SO/SAO/ZO 170, 171
GK-Aggregat FB 80 . . . . . 172, 173
GKH2 10510 3020 Starre Achse 10,5 t
Trommelbremse 300 x 200 - ZO 174, 175
GKH1 12010 3020 Starre Achse 10,5 t
Trommelbremse 300 x 200 - ZO 176-178
GNKH2 12010 3020 Nachlauflenkachse 12 t
Trommelbremse 300 x 200 - ZO 180, 181
LK 16-1310 Federaggregat 182, 183
LK 16-1400 Federaggregat 184, 185
SV2 06706 3015 Starre Achse 6,7 t
Trommelbremse 305 x 150 - SO/ZO 186-188

Mercedes-Benz 190-207

Radlagerung - Typ TE5/8 und TE4/8
(9 t/Einpresstiefe 120) 190
Radlagerung - Typ TZ5/8 und TZ4/8
(9 t/Einpresstiefe 0) 191
DCA - Bremssattel Typ SN7/22,5" 192
DCA - Bremssattel Typ SN6/19,5" 193
Radlagerung - Typ TE5/2, TE4/2
(9 t/Einpresstiefe 120),
TL5/1 und TL4/1 194
Radlagerung - Typ TZ5/4 und TZ4/2
(9 t/Einpresstiefe 0) 195
Radlagerung - Typ TZ5/2 und TZ3/2
Zwillingsbereifung (10,5 t/Einpresstiefe 0) 196
DLS - Bremssattel Typ SN7/22,5" 197
DLS - Bremssattel Typ SN6/19,5" 198
DLS - Bremssattel Typ SN7/22,5" 199
Radlagerung - Typ NR 5 mit Einzelbereifung
(9 t/Einpresstiefe 120) 200
Radlagerung - Typ TE4 und TE5 mit Einzelbereifung
(9 t/Einpresstiefe 120) 201
Radlagerung - Typ TZ5 mit Einzelbereifung
(9 t/Einpresstiefe 0) und Kompaktlager 202
Radlagerung - Typ TZ5/TZ3 und Typ TE5/TE3,
Zwillings-/Einzelbereifung 203
NR 5 - Luftfedersystem HDB 204
NR 5 - Bremssattel Typ SB6/SN6/19,5" 205
NR 5 - Bremssattel Typ SB7/SN7/22,5" 206

Achsenzubehör 208-213

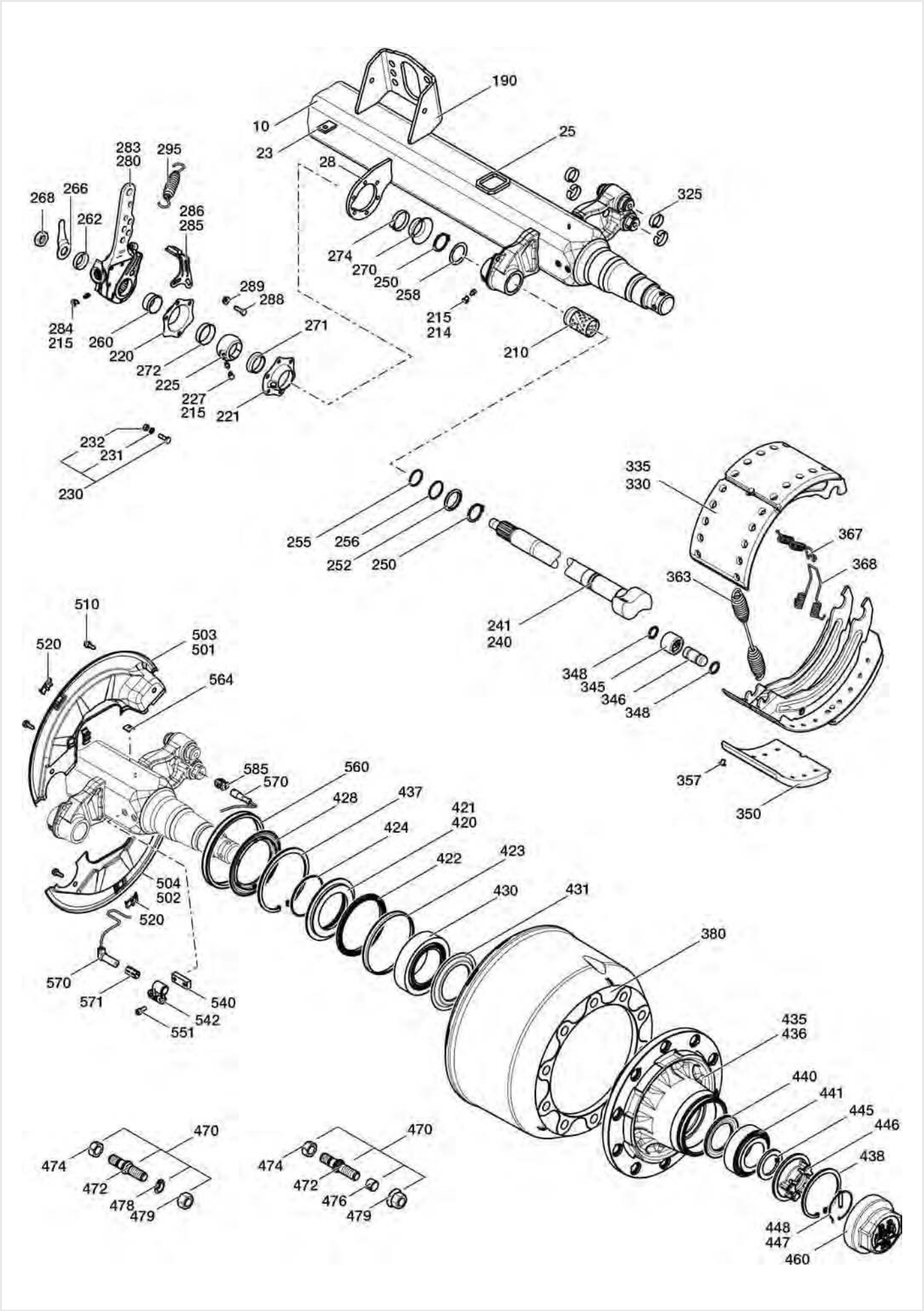
190
10
23
25
28
325
283
280
295
268
266
262
286
285
274
270
250
258
215
214
289
288
284
215
260
220
272
225
227
215
221
271
210
232
231
230
255
256
252
250
335
330
367
368
363
241
240
348
345
346
348
357
350
510
520
503
501
564
585
570
560
428
437
421
420
424
422
423
430
431
380
504
502
520
570
571
540
542
551
435
436
440
441
445
446
438
448
447
460
470
474
472
478
479
470
474
472
476
479

HSF 9010 ECO

Abbildung	Beschreibung	Abmessung mm	Bestellnummer
23	Befestigungsplatte für Luftfederventil		**6032 814 203**
25	Zentrierrahmen für Achslappen	72,5 x 60 x 8	**6032 954 621**
25	Zentrierring, geänderte Achslappenkontur beachten (Achslappen für Zentrierrahmen Abb. 25)	∅ 50 / 70 x 8	**6033 103 428**
28	Stützlagerplatte für Bremswellenlagerung		**6032 855 571**
190	Grundplatte für Bremszylindermontage		**6031 823 578**
	Reparatursatz für Bremswellenlagerung (Abb. 210, 214, 220, 221, 225, 227, 230, 245, 271, 272, 289, Teile für 1 Achsseite)		**6098 010 609**
210	Lagerbuchse	∅ 42/46 x 72,6	**6031 124 434**
214	Schmiernippel, Form A	M10 x 1	**6026 802 035**
215	Schutzkappe für Schmiernippel		**6023 505 200**
220	Lagerhalter für Kugelbuchse, für Bremsnockenwelle	∅ 50/6 x 10	**6032 290 219**
221	Lagerhalter für Kugelbuchse, für Bremsnockenwelle	∅ 50/4 x 10	**6032 290 218**
225	Kugelbuchse für Bremsnockenwelle	∅ 42/60 x 38	**6031 131 404**
227	Schmiernippel, Form A	M8 x 1	**6026 802 145**
230	Befestigungsschraube für Bremswellenlagerung (Abb. 231, 232)	M8 x 25	**6058 650 002**
231	Federscheibe, Form B	∅ 8	**6025 403 089**
232	Sechskantmutter	M8	**6025 202 128**
240	Bremsnockenwelle, links (S)	Länge 734 (615,5)	**6090 970 529**
241	Bremsnockenwelle, rechts (Z)	Länge 734 (615,5)	**6090 970 530**
	Reparatursatz für Bremswelle (Abb. 250-262, 268, 270, 274, Teile für 1 Achsseite)		**6098 010 043**
250	Sicherungsring für Bremswellenlagerung, Form A	∅ 42 x 2,5	**6025 676 010**
252	Ring für Führungshülse	∅ 42/55 x 7	**6033 101 224**
255	O-Ring, schwarz	∅ 37 x 2,6	**6025 677 374**
256	O-Ring, grün	∅ 40 x 2,5	**6025 679 230**
258	Wellendichtring für Bremsnockenwelle	∅ 42/56 x 2	**6031 204 202**
260	Sprengring (nicht in Reparatursatz 6098 010 609 enthalten)	∅ 37/41 x 2	**6025 616 059**
260	Lagerbuchse für Bremsnockenwelle	∅ 37,4/45 x 21,3	**6031 130 306**
262	Unterlegscheibe	∅ 22,5/42 x 10,5	**6332 011 161**
266	Betätigungshebel für Bremskraftregler	Länge 85	**6031 901 407**
268	Sechskantmutter für Gestängestellerbefestigung	M22 x 1,5/Höhe 15/ Schlüsselweite 32	**6032 601 408**
270	Wellendichtring für Bremsnockenwelle	∅ 41/47 x 25	**6031 204 314**
271	Wellendichtring für Bremsnockenwelle	∅ 42 x 15	**6031 204 209**
271	Wellendichtring für Bremsnockenwelle (nicht in Reparatursatz 6098 010 609 enthalten)	∅ 41 x 20	**6031 204 312**
272	Wellendichtring für Bremsnockenwelle	∅ 45/49 x 13,5	**6031 204 208**
272	Wellendichtring für Bremsnockenwelle (nicht in Reparatursatz 6098 010 609 enthalten)	∅ 34/40 x 26	**6031 204 310**
274	Sicherungsklammer für Bremswellenlagerung	∅ 49 x 9	**6033 503 002**
	Gestängesteller-Satz, ECO Master (Abb. 262, 266, 280, 285, 288, 289)		**6055 748 287**
280	Gestängesteller, ECO Master (Abb. 215, 283, 284)		**6051 748 263**
283	Kappe für Gestängestellernachstellung		**6032 119 015**
284	Schmiernippel, Form A	S8 x 1	**6026 850 010**
285	Formblech für Gestängesteller	Winkel 24°	**6031 652 519**
288	Sechskantschraube	M8 x 25	**6025 025 308**
289	Sechskantmutter für Formblech	M8	**6025 273 328**
295	Rückzugfeder	∅ 26 x 2,8/Länge 148	**6053 972 603**
325	Hakensprengring für Trommelbremse mit geteilter Rolle	∅ 30/33 x 10	**6031 880 202**
	Reparatursatz für Trommelbremse SN 42 mit Zugfedern und Hakensprengring (C-Klammer), (Abb. 325, 363, 367, 368)		**6098 010 679**
	Reparatursatz für Trommelbremse SN 4218 mit Bremsbacken (Abb. 327, 330)		**6098 010 739**
330	Bremsbacken-Satz mit Bremsbelag (Abb. 335, 350, 357)		**6050 914 632**
335	Bremsbacke ohne Bremsbelag (Abb. 345-348)		**6050 914 636**

Fortsetzung nächste Seite ...

... Fortsetzung von voriger Seite

Abbildung	Beschreibung	Abmessung mm	Bestellnummer
	Reparatursatz für Bremsbackenrolle (Abb. 345-348)		**6098 010 291**
345	Bremsbackenrolle für Trommelbremse mit geteilter Rolle	∅ 26/45 x 33,5	**6053 314 402**
346	Bremsbackenbolzen für Trommelbremse mit geteilter Rolle	∅ 26 x 58,5	**6030 847 524**
348	Ring für Führungshülse	∅ 24/31 x 3,5	**6033 107 015**
350	Bremsbelag-Satz für Trommelbremse (für 1 Achse)	180 x 18 x 420	**6098 010 741**
357	Bremsbelagniet, Form B	∅ 8 x 15	**6025 805 803**
363	Rückzugfeder für Trommelbremse, mit geteilter Rolle	∅ 34,5 x 5,5 x 274	**6053 975 803**
367	Rückzugfeder (Haken) für Trommelbremse mit geteilter Rolle	∅ 15,4 x 3,6 x 36/84	**6033 973 306**
368	Rückzugfeder (Öse) für Trommelbremse mit geteilter Rolle	∅ 19 x 3,6 x 36/83	**6033 973 307**
380	Bremstrommel	∅ 420 x 180/Höhe 226	**6031 096 713**
	Reparatursatz für Kegelrollenlager, mit Stoßring und Kapsel (Abb. 420, 423, 428,-431, 437, 438, 440, 441, 445-448, 460, Teile für 1 Achsseite, für Anhänger)		**6098 010 233**
	Reparatursatz für Kegelrollenlager (Abb. 420, 423, 428, 430, 431, 440, 441, 445, Teile für 1 Achsseite)		**6098 010 272**
420	Stoßring-Satz (Abb. 421, 422, 424)		**6053 700 767**
421	Stoßring	∅ 86/115/139 x 22	**6033 700 760**
422	Wellendichtring für Radnabe	∅ 115/136,7 x 10,5	**6025 664 570**
423	Radnabendichtring	∅ 131/140 x 12,5	**6025 683 620**
424	O-Ring	∅ 90 x 3	**6025 677 904**
428	Radnabendichtring	∅ 103/147x 15	**6025 681 980**
430	Kegelrollenlager, innen		**6026 410 240**
431	Abdeckblech	∅ 84/129 x 8,5	**6030 109 333**
	Radnabe komplett montiert mit ABS-Polrad (Abb. 420-448, 460, 560, mit Nabe Abb. 435)		**6098 010 603**
435	Radnabe (Abb. 436)	10 x ∅ 22/M125 x 2	**6032 723 087**
436	Zylinderkerbstift	∅ 6 x 19,5	**6026 010 356**
437	Sicherungsring für Radnabenwellendichtring	∅ 140 x 4	**6025 606 409**
438	Sicherungsring für Achsmutter	∅ 112 x 4	**6025 606 129**
440	Stoßring	∅ 53/98 x 10	**6033 702 516**
441	Kegelrollenlager, außen		**6026 410 250**
445	Unterlegscheibe	∅ 43/61 x 5,8	**6033 207 313**
446	Achsmutter	M42 x 2/∅ 110/ Schlüsselweite 65	**6032 664 602**
447	Bolzen	∅ 8 x 45	**6030 847 117**
448	Hakensprengring	∅ 54 x 2	**6031 880 306**
460	Radnabenkappe, ECO Plus	M125 x 2/ Schlüsselweite 110	**6032 122 425**
472	Radbolzen	M22 x 1,5/M22 x 2/ 100/46/49	**6032 962 315**
474	Radmutter	M22 x 2/ Schlüsselweite 32	**6032 600 406**
	Abdeckteile-Satz, SN 4218, 120, 16° (Abb. 501-504, 510, 520)		**6990 000 093**
510	Sechskantschraube für Abdeckblech	M10 x 15	**6025 071 220**
520	Stopfen für Abdeckblech		**6033 790 023**
542	Halter für Sensor, rechts	Länge 37,5/Höhe 14	**6031 890 758**
543	Halter für Sensor, links	Länge 37,5/Höhe 14	**6031 890 759**
551	Sechskantschraube für Sensorhalter	M8 x 20	**6025 071 230**
560	Polrad für Trommelbremse SN 4218, 420 x 180 mm	∅ 152/170 x 15 (Zähnezahl 100)	**6033 100 815**
564	Befestigungsschelle		**6023 507 320**
570	Drehzahlsensor für ABS, Trommelbremse	32,8 x 232 x 400	**6023 317 050**
571	Klemmhülse für ABS	∅ 16,6/18,4 x 33	**0687 605 104**
585	Halter für Sensorstecker		**6031 891 390**



Wir bieten Ihnen das ganze Trailerfahrwerk aus einer Hand. Das bringt Ihnen viele Vorteile: Sie haben mit uns nur einen Ansprechpartner, der Ihnen alle Fragen zum gesamten System beantwortet. Von der Achse über Bremsen und Federung bis zur elektronischen Bremsensteuerung. Alle Komponenten sind aufeinander abgestimmt – denn, was aus einem Haus kommt, harmoniert auch perfekt. Dadurch sparen Sie Zeit und unterm Strich sogar bares Geld. **www.bpw.de**

BPW · THE QUALITY FACTOR

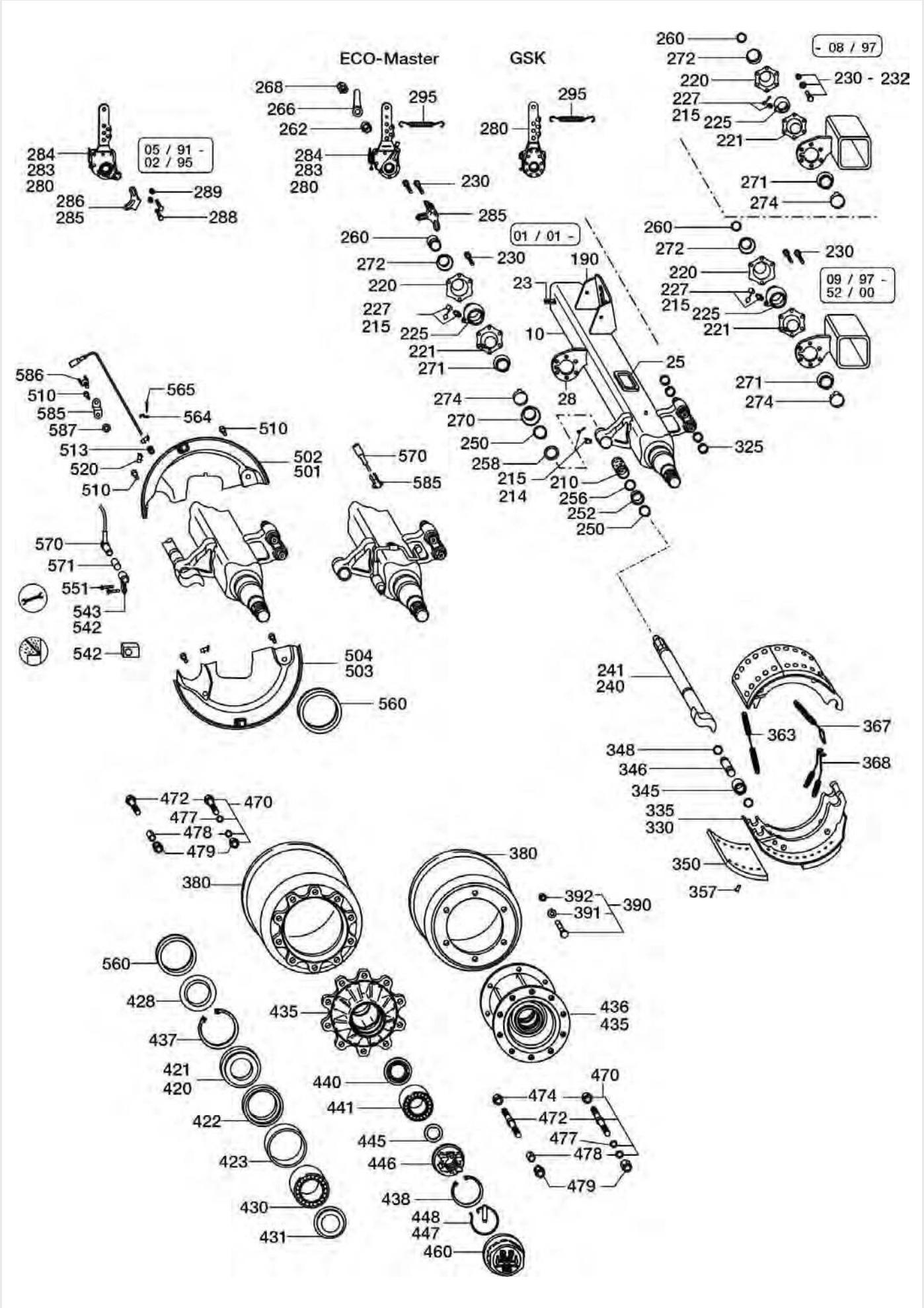
ECO-Master
GSK
05 / 91 - 02 / 95
01 / 01 -
- 08 / 97
09 / 97 - 52 / 00
230 - 232

HSF 9010 ECO MAXX

Abbildung	Beschreibung	Abmessung mm	Bestellnummer
23	Befestigungsplatte für Luftfederventil		**6032 814 203**
25	Zentrierrahmen für Achslappen	72,5 x 60 x 8	**6032 954 621**
28	Stützlagerplatte für Bremswellenlagerung		**6032 855 571**
190	Grundplatte für Bremszylindermontage		**6031 823 578**
	Reparatursatz für Bremswellenlagerung (Abb. 210, 214, 220, 221, 225, 227, 230, 245, 271, 272, 289, Teile für 1 Achsseite)		**6098 010 609**
210	Lagerbuchse	∅ 42/46 x 72,6	**6031 124 434**
214	Schmiernippel, Form A	M10 x 1	**6026 802 035**
215	Schutzkappe für Schmiernippel		**6023 505 200**
220	Lagerhalter für Kugelbuchse, für Bremsnockenwelle	∅ 50/6 x 10	**6032 290 219**
221	Lagerhalter für Kugelbuchse, für Bremsnockenwelle	∅ 50/4 x 10	**6032 290 218**
225	Kugelbuchse für Bremsnockenwelle	∅ 42/60 x 38	**6031 131 404**
227	Schmiernippel, Form A	M8 x 1	**6026 802 145**
230	Befestigungsschraube für Bremswellenlagerung (Abb. 231, 232)	M8 x 25	**6058 650 002**
231	Federscheibe, Form B	∅ 8	**6025 403 089**
232	Sechskantmutter	M8	**6025 202 128**
240	Bremsnockenwelle, links (S)	Länge 734 (615,5)	**6090 970 529**
241	Bremsnockenwelle, rechts (Z)	Länge 734 (615,5)	**6090 970 530**
	Reparatursatz für Bremswelle (Abb. 250-262, 268, 270, 274, Teile für 1 Achsseite)		**6098 010 043**
250	Sicherungsring für Bremswellenlagerung, Form A	42 x 2,5	**6025 676 010**
252	Ring für Führungshülse	∅ 42/55 x 7	**6033 101 224**
255	O-Ring, schwarz	∅ 37 x 2,6	**6025 677 374**
256	O-Ring, grün	∅ 40 x 2,5	**6025 679 230**
258	Wellendichtring für Bremsnockenwelle	∅ 42/56 x 2	**6031 204 202**
260	Sprengring (nicht in Reparatursatz 6098 010 609 enthalten)	∅ 37/41 x 2	**6025 616 059**
260	Lagerbuchse für Bremsnockenwelle	∅ 37,4/45 x 21,3	**6031 130 306**
262	Unterlegscheibe	∅ 22,5/42 x 10,5	**6332 011 161**
266	Betätigungshebel für Bremskraftregler	Länge 85	**6031 901 407**
268	Sechskantmutter für Gestängestellerbefestigung	M22 x 1,5/Höhe 15/ Schlüsselweite 32	**6032 601 408**
270	Wellendichtring für Bremsnockenwelle	∅ 41/47 x 25	**6031 204 314**
271	Wellendichtring für Bremsnockenwelle	∅ 42 x 15	**6031 204 209**
271	Wellendichtring für Bremsnockenwelle (nicht in Reparatursatz 6098 010 609 enthalten)	∅ 41 x 20	**6031 204 312**
272	Wellendichtring für Bremsnockenwelle	∅ 45/49 x 13,5	**6031 204 208**
272	Wellendichtring für Bremsnockenwelle (nicht in Reparatursatz 6098 010 609 enthalten)	∅ 34/40 x 26	**6031 204 310**
274	Sicherungsklammer für Bremswellenlagerung	∅ 49 x 9	**6033 503 002**
	Gestängesteller-Satz, ECO Master (Abb. 262, 266, 280, 285, 288, 289)		**6055 748 287**
280	Gestängesteller, ECO Master (Abb. 215, 283, 284)		**6051 748 263**
283	Kappe für Gestängestellernachstellung		**6032 119 015**
284	Schmiernippel, Form A	S8 x 1	**6026 850 010**
285	Formblech für Gestängesteller	Winkel 24°	**6031 652 519**
288	Sechskantschraube	M8 x 25	**6025 025 308**
289	Sechskantmutter für Formblech	M8	**6025 273 328**
295	Rückzugfeder für Gestängesteller	∅ 26 x 2,8/Länge 148	**6053 972 603**
325	Hakensprengring für Trommelbremse mit geteilter Rolle	∅ 30/33 x 10	**6031 880 202**
	Reparatursatz für Trommelbremse SN 42 mit Zugfedern und Hakensprengring (C-Klammer), (Abb. 325, 363, 367, 368)		**6098 010 679**
	Reparatursatz für Trommelbremse SN 4218 mit Bremsbacken (Abb. 327, 330)		**6098 010 739**
330	Bremsbacken-Satz mit Bremsbelag (Abb. 335, 350, 357)		**6050 914 632**
335	Bremsbacke ohne Bremsbelag (Abb. 345-348)		**6050 914 636**

Fortsetzung nächste Seite ...

... Fortsetzung von voriger Seite

Abbildung	Beschreibung	Abmessung mm	Bestellnummer
	Reparatursatz für Bremsbackenrolle (Abb. 345-348)		**6098 010 291**
345	Bremsbackenrolle für Trommelbremse mit geteilter Rolle	∅ 26/45 x 33,5	**6053 314 402**
346	Bremsbackenbolzen für Trommelbremse mit geteilter Rolle	∅ 26 x 58,5	**6030 847 524**
348	Ring für Führungshülse	∅ 24/31 x 3,5	**6033 107 015**
350	Bremsbelag-Satz für Trommelbremse (für 1 Achse)	180 x 18 x 420	**6098 010 741**
357	Bremsbelagniet, Form B	∅ 8 x 15	**6025 805 803**
363	Rückzugfeder für Trommelbremse, mit geteilter Rolle	∅ 34,5 x 274 x 5,5	**6053 975 803**
367	Rückzugfeder (Haken) für Trommelbremse mit geteilter Rolle	∅ 15,4 x 3,6 x 36/84	**6033 973 306**
368	Rückzugfeder (Öse) für Trommelbremse mit geteilter Rolle	∅ 19 x 3,6 x 36/83	**6033 973 307**
380	Bremstrommel	∅ 420 x 180/Höhe 221	**6031 096 719**
	Reparatursatz für Kegelrollenlager, mit Stoßring und Kapsel (Abb. 420, 423, 428,-431, 437, 438, 440, 441, 445-448, 460, Teile für 1 Achsseite, für Anhänger)		**6098 010 233**
	Reparatursatz für Kegelrollenlager (Abb. 420, 423, 428, 430, 431, 440, 441, 445, Teile für 1 Achsseite)		**6098 010 272**
420	Stoßring-Satz (Abb. 421, 422, 424)		**6053 700 767**
421	Stoßring	∅ 86/115/139 x 22	**6033 700 760**
422	Wellendichtring für Radnabe	∅ 115/136,7 x 10,5	**6025 664 570**
423	Radnabendichtring	∅ 131/140 x 12,5	**6025 683 620**
424	O-Ring	∅ 90 x 3	**6025 677 904**
428	Radnabendichtring	∅ 103/147x 15	**6025 681 980**
430	Kegelrollenlager, innen		**6026 410 240**
431	Abdeckblech	∅ 84/129 x 8,5	**6030 109 333**
	Radnabe komplett montiert mit ABS-Polrad (Abb. 420-448, 460, 560, mit Nabe Abb. 435)		**6098 010 605**
435	Radnabe	10 x ∅ 22/M125 x 2	**6032 723 097**
437	Sicherungsring für Radnabenwellendichtring	∅ 140 x 4	**6025 606 409**
438	Sicherungsring für Achsmutter	∅ 112 x 4	**6025 606 129**
440	Stoßring	∅ 53/98 x 10	**6033 702 516**
441	Kegelrollenlager, außen		**6026 410 250**
445	Unterlegscheibe	∅ 43/61 x 5,8	**6033 207 313**
446	Achsmutter	M42 x 2/∅ 110/ Schlüsselweite 65	**6032 664 602**
447	Bolzen	∅ 8 x 45	**6030 847 117**
448	Hakensprengring	∅ 54 x 2	**6031 880 306**
460	Radnabenkappe, ECO Plus	M125 x 2/ Schlüsselweite 110	**6032 122 425**
472	Radbolzen	M22 x 1,5/89/54	**6032 963 314**
	Abdeckteile-Satz, SN 4218, 120, 16° (Abb. 501-504, 510, 520)		**6990 000 093**
510	Sechskantschraube für Abdeckblech	M10 x 15	**6025 071 220**
520	Stopfen		**6033 790 023**
542	Halter für Sensor, rechts	Länge 37,5/Höhe 14	**6031 890 758**
543	Halter für Sensor, links	Länge 37,5/Höhe 14	**6031 890 759**
551	Sechskantschraube für Sensorhalter	M8 x 20	**6025 071 230**
560	Polrad für Trommelbremse SN 4218, 420 x 180 mm	∅ 152/170 x 15 (100 Z)	**6033 100 815**
564	Befestigungsschelle		**6023 507 320**
570	Drehzahlsensor für ABS, Trommelbremse	32,8 x 232 x 400	**6023 317 050**
571	Klemmhülse für ABS	∅ 18,4/18,4 x 33	**0687 605 104**
585	Halter für Sensorstecker		**6031 891 390**

Ohne Diagnose keine Heilung!
Das TEXA-Trailer-Paket



Fordern Sie Ihre kostenlose Vorführung an:
0180 2255330
(nur 6 Cent pro Gespräch, Mobilfunkpreise können abweichen)

Egal, ob es sich um ein WABCO-, Knorr- oder Haldex-System handelt, mit der TEXA-Trailer-Diagnose sind weitgehend alle für die Werkstatt wichtigen Diagnosearbeiten möglich.

- **Fehler lesen und löschen**
- **Stellglieder ansteuern**
- **Einstellungen und Programmierungen vornehmen wie:**
  - Modulator tauschen
  - Modulator in Betrieb nehmen
  - Zugabstimmung
  - Modulatordaten spiegeln
  - Modulatordaten neu aufspielen
  - Modulatordaten abspeichern
  - u.v.m

Darüber hinaus bietet TEXA die umfassenste Zugmaschinen- und Bus-Diagnose auf dem Markt, alles aus einer Hand und alles in der führenden Software IDC4. Call-Center und ein stimmiges Schulungskonzept runden das Paket ab.

EUROPART ist Ihr Partner vor Ort, der Sie gerne berät und optimalen Service bietet: einmal den Fehler gefunden, erhalten Sie das richtige Ersatzteil zum richtigen Zeitpunkt.

EUROPART Trading GmbH
Andreas Schöttler
Martinstraße 13
58135 Hagen
Telefon +49 2331 3564 4505
E-Mail: a.schoettler@europart.net

www.europart.de

EUROPART ... more than parts

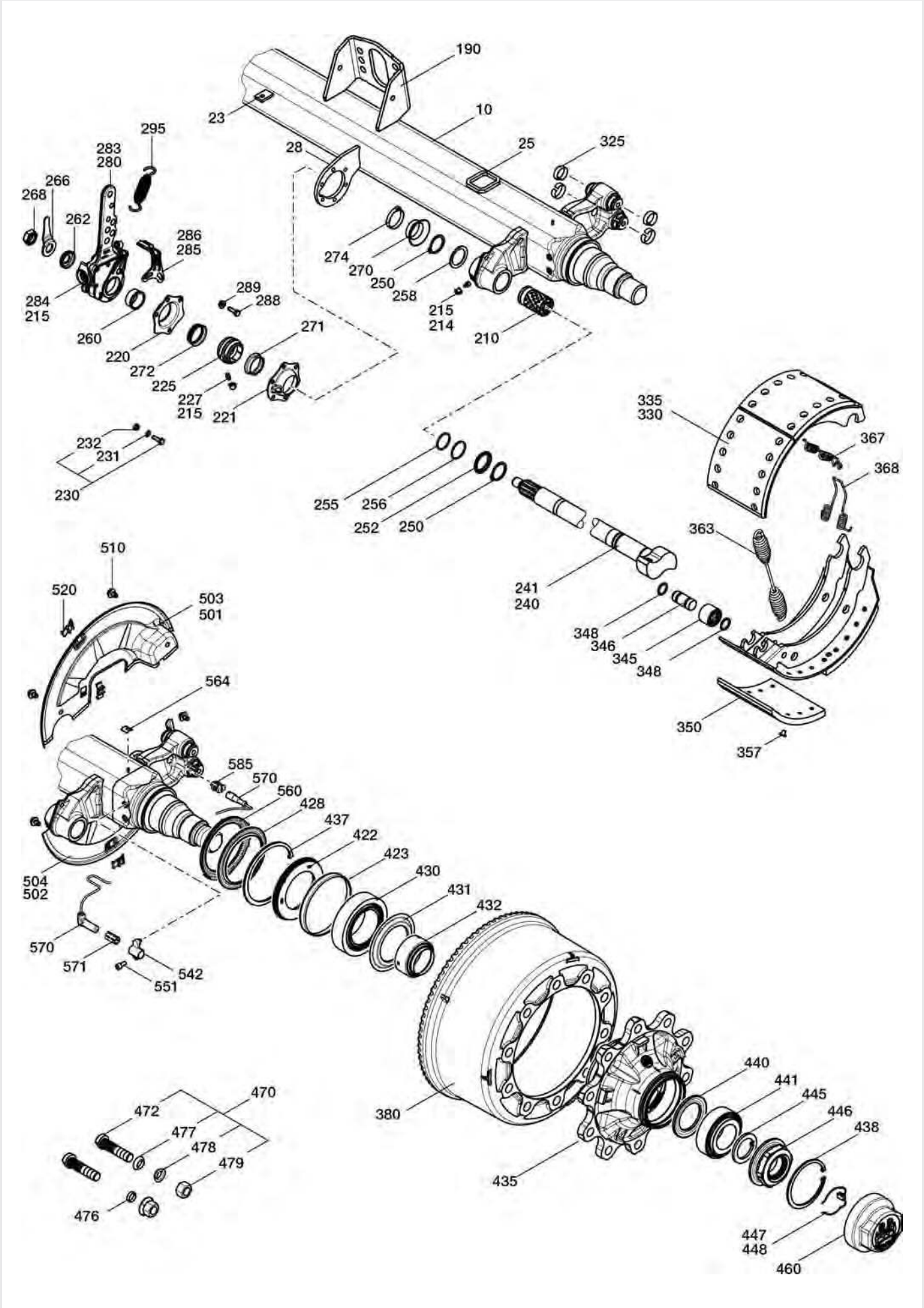
190
23
10
28
25
325
295
283
280
266
268
262
286
285
284
215
289
288
260
220
272
225
227
215
271
221
274
270
250
258
215
214
210
232
231
230
255
256
252
250
335
330
367
368
363
241
240
348
346
345
348
350
357
510
520
503
501
564
585
570
560
428
437
422
423
430
431
432
504
502
570
571
542
551
380
440
441
445
446
438
435
447
448
460
472
470
477
478
479
476

HSF 9010-15 ECO Plus

Abbildung	Beschreibung	Abmessung mm	Bestellnummer
23	Befestigungsplatte für Luftfederventil		**6032 814 203**
25	Zentrierrahmen für Achslappen	72,5 x 60 x 8	**6032 954 621**
28	Stützlagerplatte für Bremswellenlagerung		**6032 855 571**
190	Grundplatte für Bremszylindermontage		**6031 823 578**
	Reparatursatz für Bremswellenlagerung (Abb. 210, 214, 220, 221, 225, 227, 230, 245, 271, 272, 289, Teile für 1 Achsseite)		**6098 010 609**
210	Lagerbuchse	∅ 42/46 x 72,6	**6031 124 434**
214	Schmiernippel, Form A	M10 x 1	**6026 802 035**
215	Schutzkappe für Schmiernippel		**6023 505 200**
220	Lagerhalter für Kugelbuchse, für Bremsnockenwelle	∅ 50/6 x 10	**6032 290 219**
221	Lagerhalter für Kugelbuchse, für Bremsnockenwelle	∅ 50/4 x 10	**6032 290 218**
225	Kugelbuchse für Bremsnockenwelle	∅ 42/60 x 38	**6031 131 404**
227	Schmiernippel, Form A	M8 x 1	**6026 802 145**
230	Befestigungsschraube für Bremswellenlagerung (Abb. 231, 232)	M8 x 25	**6058 650 002**
231	Federscheibe, Form B	∅ 8	**6025 403 089**
232	Sechskantmutter	M8	**6025 202 128**
240	Bremsnockenwelle, links (S)	A	**6090 970 529**
241	Bremsnockenwelle, rechts (Z)	A	**6090 970 530**
	Reparatursatz für Bremswelle (Abb. 250-262, 268, 270, 274, Teile für 1 Achsseite)		**6098 010 043**
250	Sicherungsring für Bremswellenlagerung, Form A	∅ 42 x 2,5	**6025 676 010**
252	Ring, für Führungshülse	∅ 42/55 x 7	**6033 101 224**
255	O-Ring, schwarz	∅ 37 x 2,6	**6025 677 374**
256	O-Ring, grün	∅ 40 x 2,5	**6025 679 230**
258	Wellendichtring für Bremsnockenwelle	∅ 42/56 x 2	**6031 204 202**
260	Lagerbuchse für Bremsnockenwelle	∅ 37,4/45 x 21,3	**6031 130 306**
262	Unterlegscheibe	∅ 22,5/42 x 10,5	**6332 011 161**
266	Betätigungshebel für Bremskraftregler	Länge 85	**6031 901 407**
268	Sechskantmutter für Gestängestellerbefestigung	M22 x 1,5/Höhe 15/ Schlüsselweite 32	**6032 601 408**
270	Wellendichtring für Bremsnockenwelle	∅ 41/47 x 25	**6031 204 314**
271	Wellendichtring für Bremsnockenwelle	∅ 42 x 15	**6031 204 209**
272	Wellendichtring für Bremsnockenwelle	∅ 45/49 x 13,5	**6031 204 208**
274	Sicherungsklammer für Bremswellenlagerung	∅ 49 x 9	**6033 503 002**
	Gestängesteller-Satz, ECO Master (Abb. 262, 266, 280, 285, 288, 289)		**6055 748 287**
280	Gestängesteller, ECO Master (Abb. 215, 283, 284)		**6051 748 263**
283	Kappe für Gestängestellernachstellung		**6032 119 015**
284	Schmiernippel, Form A	S8 x 1	**6026 850 010**
285	Formblech für Gestängesteller	24°	**6031 652 519**
288	Sechskantschraube	M8 x 25	**6025 025 308**
289	Sechskantmutter für Formblech	M8	**6025 273 328**

Fortsetzung nächste Seite ...

... Fortsetzung von voriger Seite

Abbildung	Beschreibung	Abmessung mm	Bestellnummer
295	Rückzugfeder für Gestängesteller	∅ 26 x 2,8/Länge 148	**6053 972 603**
325	Hakensprengring für Trommelbremse mit geteilter Rolle	∅ 30/33 x 10	**6031 880 202**
	Reparatursatz für Trommelbremse SN 42 mit Zugfedern und Hakensprengring (C-Klammer), (Abb. 325, 363, 367, 368)		**6098 010 679**
	Reparatursatz für Trommelbremse SN 4218 mit Bremsbacken, (Abb. 327, 330)		**6098 010 739**
330	Bremsbacken-Satz mit Bremsbelag (Abb. 335, 350, 357)		**6050 914 632**
335	Bremsbacke ohne Bremsbelag (Abb. 345-348)		**6050 914 636**
	Reparatursatz für Bremsbackenrolle (Abb. 345-348)		**6098 010 291**
345	Bremsbackenrolle für Trommelbremse mit geteilter Rolle	∅ 26/45 x 33,5	**6053 314 402**
346	Bremsbackenbolzen für Trommelbremse mit geteilter Rolle	∅ 26 x 58,5	**6030 847 524**
348	Ring für Führungshülse	∅ 24/31 x 3,5	**6033 107 015**
350	Bremsbelag-Satz für Trommelbremse (für 1 Achse)	180 x 18	**6098 010 741**
357	Bremsbelagniet, Form B	∅ 8 x 15	**6025 805 803**
363	Rückzugfeder	∅ 34,5 x 274 x 5,5	**6053 975 803**
367	Rückzugfeder (Haken), für Trommelbremse mit geteilter Rolle	∅ 15,4 x 3,6 x 36/84	**6033 973 306**
368	Rückzugfeder (Öse) für Trommelbremse mit geteilter Rolle	∅ 19 x 3,6 x 36/83	**6033 973 307**
380	Bremstrommel	∅ 420 x 180/Höhe 221	**6031 096 719**
	Radlager-Satz (Abb. 422, 430, 431, 432, 440, 441, 445 ECO Seal)		**6098 010 626**
422	Wellendichtring, Radnabe ECO Seal ab 10/2004	∅ 117,5/158 x 17,5	**6025 664 740**
423	Ring für Führungshülse (bei Naben mit Endziffer 0/1 Ring nicht entfernen!)	∅ 151/157,6 x 20	**6025 683 800**
428	Wellendichtring für Radnabe (nicht bei ECO Seal)	∅ 122/160 x 8,5	**6031 204 815**
430	Kegelrollenlager 33118		**6026 410 230**
431	Abdeckblech	∅ 94/149 x 8,5	**6030 109 334**
432	Wellendichtring für Bremsnockenwelle	∅ 67/95 x 49,5	**6031 204 515**
	Radnabe (Abb. 422-448, 460, 560 ECO Seal)	M136 x 2,5	**6098 010 607**
435	Radnabe	10 x ∅ 22/M136 x 2,5	**6032 724 310**
437	Sicherungsring für Radnabenwellendichtring	∅ 158 x 4	**6025 606 589**
438	Sicherungsring, ECO Plus	∅ 122 x 4	**6025 606 229**
440	Stoßring	∅ 71/108 x 8	**6033 702 624**
441	Kegelrollenlager 33213		**6026 410 220**
445	Unterlegscheibe	∅ 53/76 x 5,8	**6033 206 401**
446	Achsmutter	M52 x 2/ Schlüsselweite 95	**6052 664 706**
447	Sicherungskeil für Radnabenmutter		**6032 770 007**
448	Hakensprengring	∅ 62 x 1,8	**6031 880 410**
460	Radnabenkappe, ECO Plus	M136 x 2,5/ Schlüsselweite 110	**6032 122 531**
472	Radbolzen	M22 x 1,5/89/54	**6032 963 314**
	Abdeckteile-Satz, SN 4218, 120, 16° (Abb. 501-504, 510, 520)		**6990 000 093**
510	Sechskantschraube für Abdeckblech	M10 x 15	**6025 071 220**
520	Stopfen für Abdeckblech		**6033 790 023**
542	Halter für Sensor	Länge 19,5	**6031 891 461**
551	Sechskantschraube für Sensorhalter	M8 x 20	**6025 071 230**
560	Polrad für Trommelbremse, SN 3620, 360 x 200 mm	∅ 125/156 x 8,5 (Zähnezahl 100)	**6033 100 851**
564	Befestigungsschelle		**6023 507 320**
570	Drehzahlsensor für ABS, Trommelbremse	32,8 x 232 x 400	**6023 317 050**
571	Klemmhülse für ABS	∅ 16,6/18,4 x 33	**0687 605 104**
585	Halter für Sensorstecker		**6031 891 390**

Induktionsheizgeräte

Wo Wärme hilft und Flammen stören!

A1100

Der unentbehrliche Helfer in der LKW-Werkstatt: Das A1100 ist ideal geeignet für das Lösen von Schrauben und Bolzen sowie einfache Richt-Arbeiten an LKW, Trailern sowie Land- und Baumaschinen.





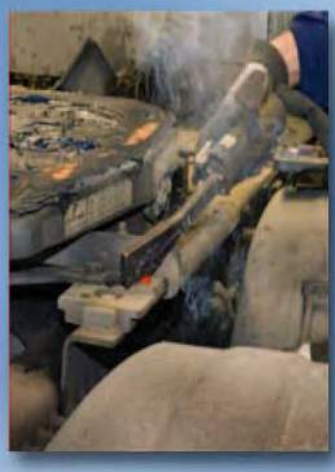

12 kW Induktionsleistung vollbringen „kleine Wunder“ und vermeiden mögliche Begleitschäden durch offene Flammen.

Mehr Informationen unter:

EUROPART Trading GmbH
Andreas Schöttler
Martinstraße 13
58135 Hagen
Telefon +49 2331 3564 4505
E-Mail: a.schoettler@europart.net

www.europart.de

VauQuadrat

EUROPART ...more than parts

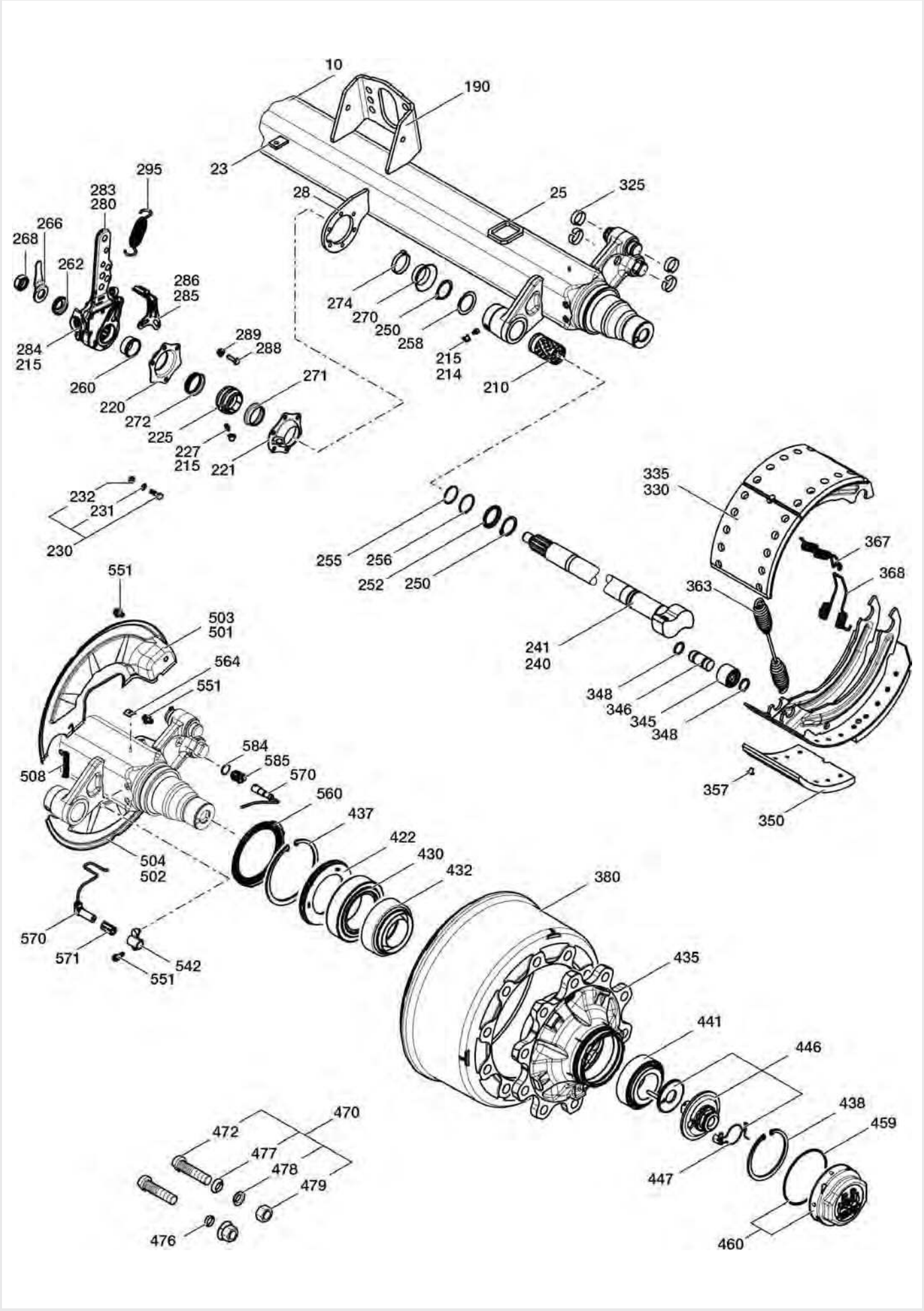
10
190
23
28
25
325
295
283
280
266
268
262
286
285
284
215
289
288
271
260
220
272
225
227
215
221
274
270
250
258
215
214
210
232
231
230
255
256
252
250
335
330
367
368
363
241
240
348
346
345
348
357
350
551
503
501
564
551
584
585
570
560
437
422
430
432
508
504
502
570
571
551
542
380
435
441
446
438
459
447
460
470
472
477
478
479
476

HSF 9010-15 ECO Plus 2

Abbildung	Beschreibung	Abmessung mm	Bestellnummer
23	Befestigungsplatte für Luftfederventil		**6032 814 203**
25	Zentrierrahmen für Achslappen	72,5 x 60 x 8	**6032 954 621**
28	Stützlagerplatte für Bremswellenlagerung		**6032 855 571**
190	Grundplatte für Bremszylindermontage		**6031 823 578**
	Reparatursatz für Bremswellenlagerung (Abb. 210, 214, 220, 221, 225, 227, 230, 245, 271, 272, 289, Teile für 1 Achsseite)		**6098 010 609**
210	Lagerbuchse	∅ 42/46 x 72,6	**6031 124 434**
214	Schmiernippel, Form A	M10 x 1	**6026 802 035**
215	Schutzkappe für Schmiernippel		**6023 505 200**
220	Lagerhalter für Kugelbuchse, für Bremsnockenwelle	∅ 50/6 x 10	**6032 290 219**
221	Lagerhalter für Kugelbuchse, für Bremsnockenwelle	∅ 50/4 x 10	**6032 290 218**
225	Kugelbuchse für Bremsnockenwelle	∅ 42/60 x 38	**6031 131 404**
227	Schmiernippel, Form A	M8 x 1	**6026 802 145**
230	Befestigungsschraube für Bremswellenlagerung (Abb. 231, 232)	M8 x 25	**6058 650 002**
231	Federscheibe, Form B	∅ 8	**6025 403 089**
232	Sechskantmutter	M8	**6025 202 128**
240	Bremsnockenwelle, links (S)	A	**6090 970 529**
241	Bremsnockenwelle, rechts (Z)	A	**6090 970 530**
	Reparatursatz für Bremswelle (Abb. 250-262, 268, 270, 274, Teile für 1 Achsseite)		**6098 010 043**
250	Sicherungsring für Bremswellenlagerung, Form A	∅ 42 x 2,5	**6025 676 010**
252	Ring für Führungshülse	∅ 42/55 x 7	**6033 101 224**
255	O-Ring, schwarz	∅ 37 x 2,6	**6025 677 374**
256	O-Ring, grün	∅ 40 x 2,5	**6025 679 230**
258	Wellendichtring für Bremsnockenwelle	∅ 42/56 x 2	**6031 204 202**
260	Lagerbuchse für Bremsnockenwelle	∅ 37,4/45 x 21,3	**6031 130 306**
262	Unterlegscheibe	∅ 22,5/42 x 10,5	**6332 011 161**
266	Betätigungshebel für Bremskraftregler	Länge 85	**6031 901 407**
268	Sechskantmutter	M22 x 1,5/Höhe 15/ Schlüsselweite 32	**6032 601 408**
270	Wellendichtring für Bremsnockenwelle	∅ 41/47 x 25	**6031 204 314**
271	Wellendichtring für Bremsnockenwelle	∅ 42 x 15	**6031 204 209**
272	Wellendichtring für Bremsnockenwelle	∅ 45/49 x 13,5	**6031 204 208**
274	Sicherungsklammer für Bremswellenlagerung	∅ 49 x 9	**6033 503 002**
	Gestängesteller-Satz, ECO Master (Abb. 262, 266, 280, 285, 288, 289)		**6055 748 287**
280	Gestängesteller, ECO Master (Abb. 215, 283, 284)		**6051 748 263**
283	Kappe für Gestängestellernachstellung		**6032 119 015**
284	Schmiernippel, Form A	S8 x 1	**6026 850 010**
285	Formblech für Gestängesteller	24°	**6031 652 519**
288	Sechskantschraube	M8 x 25	**6025 025 308**
289	Sechskantmutter	M8	**6025 273 328**
295	Rückzugfeder	∅ 26 x 2,8/Länge 148	**6053 972 603**
325	Hakensprengring für Trommelbremse mit geteilter Rolle	∅ 30/33 x 10	**6031 880 202**
	Reparatursatz für Trommelbremse SN 42 mit Zugfedern und Hakensprengring (C-Klammer), (Abb. 325, 363, 367, 368)		**6098 010 679**
	Reparatursatz für Trommelbremse SN 4218 mit Bremsbacken, (Abb. 327, 330)		**6098 010 739**
330	Bremsbacken-Satz mit Bremsbelag (Abb. 335, 350, 357)		**6050 914 632**
335	Bremsbacke ohne Bremsbelag (Abb. 345-348)		**6050 914 636**
	Reparatursatz für Bremsbackenrolle (Abb. 345-348)		**6098 010 291**
345	Bremsbackenrolle für Trommelbremse mit geteilter Rolle	∅ 26/45 x 33,5	**6053 314 402**
346	Bremsbackenbolzen für Trommelbremse mit geteilter Rolle	∅ 26 x 58,5	**6030 847 524**

Fortsetzung nächste Seite ...

... Fortsetzung von voriger Seite

Abbildung	Beschreibung	Abmessung mm	Bestellnummer
348	Ring für Führungshülse	∅ 24/31 x 3,5	**6033 107 015**
350	Bremsbelag-Satz für Trommelbremse (für 1 Achse)	180 x 18 x 420	**6098 010 741**
357	Bremsbelagniet, Form B	∅ 8 x 15	**6025 805 803**
363	Rückzugfeder für Trommelbremse, mit geteilter Rolle	∅ 34,5 x 274 x 5,5	**6053 975 803**
367	Rückzugfeder (Haken) für Trommelbremse mit geteilter Rolle	∅ 15,4 x 3,6 x 36/84	**6033 973 306**
368	Rückzugfeder (Öse) für Trommelbremse mit geteilter Rolle	∅ 19 x 3,6 x 36/83	**6033 973 307**
380	Bremstrommel	∅ 420 x 180/ Höhe 221	**6031 096 719**
	Reparatursatz (Abb. 422, 430, 432, 437-460, Teile für 1 Achsseite)		**6098 010 733**
	Reparatursatz (Abb. 422, 430, 437, 438, 441, 459)		**6098 010 734**
422	Wellendichtring, Radnabe ECO Seal ab 10/2004	∅ 117,5/158 x 17,5	**6025 664 740**
430	Kegelrollenlager 33118		**6026 410 230**
432	Dichtring für Radnabenlager	∅ 101/130 x 50	**6031 204 708**
	Radnabe (Abb. 422-460, 560)		**6098 010 735**
435	Radnabe	10 x ∅ 22/∅ 137	**6032 724 329**
437	Sicherungsring für Radnabenwellendichtring	∅ 158 x 4	**6025 606 589**
438	Sicherungsring, ECO Plus	∅ 122 x 4	**6025 606 229**
441	Kegelrollenlager 33213		**6026 410 220**
446	Reparatursatz, Achsschraube mit Zahnscheibe	M32 x 2/ Schlüsselweite 46	**6090 013 703**
447	Hakensprengring		**6051 880 310**
459	O-Ring für Radnabenkappe	∅ 128 x 3	**6025 678 650**
460	Radnabenkappe mit O-Ring (inkl. Abb. 459)		**6052 122 578**
472	Radbolzen	M22 x 1,5/89/54	**6032 963 314**
	Abdeckteile-Satz, SN 4218, 120, 16° (Abb. 501-504, 508)		**6099 000 112**
542	Halter für Sensor	Länge 19,5	**6031 891 461**
551	Sechskantschraube für Sensorhalter	M8 x 20	**6025 071 230**
560	Polrad für Trommelbremse, SN 3620, 360 x 200 mm	∅ 125/156 x 8,5 (Zähnezahl 100)	**6033 100 851**
564	Befestigungsschelle		**6023 507 320**
570	Drehzahlsensor für ABS, Trommelbremse	32,8 x 232 x 400	**6023 317 050**
571	Klemmhülse für ABS	∅ 16,6/18,4 x 33	**0687 605 104**
585	Halter für Sensorstecker (inkl. Abb. 584, O-Ring)		**6051 891 559**

„Vtop Piloten: Zeigt euch!“

EUROPART ist schon dabei.



Wir sind „Feuer und Flamme“ und unterstützen diese Initiative:

1. Wir wollen helfen, die gesellschaftliche Position der Kraftfahrer zu verbessern.
2. Wir wollen das Wissen und das Verantwortungsbewusstsein der Kraftfahrer fördern.
3. Wir wollen in allen gesellschaftlichen Schichten das Verständnis für die Belange der Kraftfahrer optimieren.
4. Wir wollen mithelfen, den Straßenverkehr für alle Beteiligten sicherer und harmonischer zu machen.

Vernunft – Verständnis – Vorbild:
Das Markenzeichen der Vtop Piloten.

Eine Initiative des Truck-Magazins FERNFAHRER und des Lichtspezialisten Hella.

EUROPART Trading GmbH
Martinstraße 13
58135 Hagen

www.europart.de

Sind Sie auch dabei?
Mehr Informationen unter:

www.v-top.de

EUROPART ...more than parts

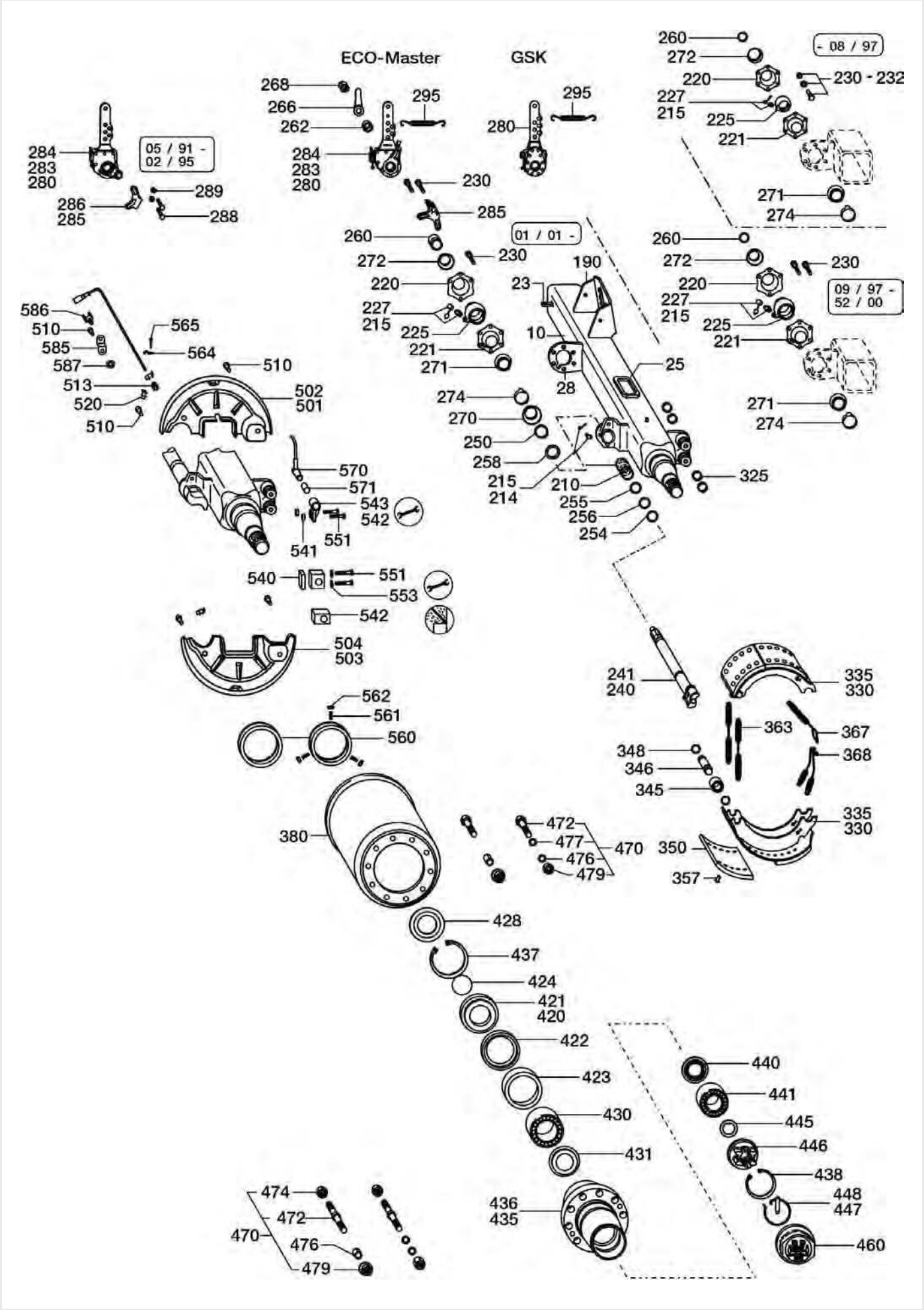
ECO-Master
GSK
05 / 91 - 02 / 95
01 / 01 -
- 08 / 97
09 / 97 - 52 / 00
284 283 280
289
286 285
288
268
266
262
295
230
285
260
272
220
227 215
225
221
271
274
190
23
10
28
25
325
586
510
585
587
513
520
565
564
502 501
570
571
543 542
551
541
540
553
504 503
562
561
560
380
472
477
476
479
470
428
437
424
421 420
422
423
430
431
474
241 240
335 330
363
367
368
348
346
345
350
357
440
441
445
446
438
448 447
460
436 435

NHZF 9010-15 ECO MAXX

Abbildung	Beschreibung	Abmessung mm	Bestellnummer
23	Befestigungsplatte für Luftfederventil		**6032 814 203**
25	Zentrierrahmen für Achslappen	72,5 x 60 x 8	**6032 954 621**
28	Stützlagerplatte für Bremswellenlagerung		**6032 855 416**
190	Grundplatte für Bremszylindermontage		**6031 823 580**
	Reparatursatz für Bremswellenlagerung (Abb. 210, 214, 220, 221, 225, 227, 230, 245, 271, 272, 289, Teile für 1 Achsseite)		**6098 010 609**
210	Lagerbuchse	∅ 42/46 x 72,6	**6031 124 434**
214	Schmiernippel, Form A	M10 x 1	**6026 802 035**
215	Schutzkappe für Schmiernippel		**6023 505 200**
220	Lagerhalter für Kugelbuchse, für Bremsnockenwelle	∅ 50/6 x 10	**6032 290 219**
221	Lagerhalter für Kugelbuchse, für Bremsnockenwelle	∅ 50/4 x 10	**6032 290 218**
225	Kugelbuchse für Bremsnockenwelle	∅ 42/60 x 38	**6031 131 404**
227	Schmiernippel, Form A	M8 x 1	**6026 802 145**
230	Befestigungsschraube für Bremswellenlagerung (Abb. 231, 232)	M8 x 25	**6058 650 002**
231	Federscheibe, Form B	∅ 8	**6025 403 089**
232	Sechskantmutter	M8	**6025 202 128**
240	Bremsnockenwelle, links (S)	Länge 740 (615,5)	**6050 976 017**
241	Bremsnockenwelle, rechts (Z)	Länge 740 (615,5)	**6050 976 018**
	Reparatursatz für Bremswelle (Abb. 250-262, 268, 270, 274, Teile für 1 Achsseite)		**6098 010 043**
250	Sicherungsring für Bremswellenlagerung, Form A	∅ 42 x 2,5	**6025 676 010**
254	Ring für Führungshülse	∅ 42/46 x 4	**6033 108 102**
255	O-Ring, schwarz	∅ 37 x 2,6	**6025 677 374**
256	O-Ring, grün	∅ 40 x 2,5	**6025 679 230**
258	Wellendichtring für Bremsnockenwelle	∅ 42/56 x 2	**6031 204 202**
260	Sprengring (nicht in Reparatursatz 6098 010 609 enthalten)	∅ 37/41 x 2	**6025 616 059**
260	Lagerbuchse für Bremsnockenwelle	∅ 37,4/45 x 21,3	**6031 130 306**
262	Unterlegscheibe	∅ 22,5/42 x 10,5	**6332 011 161**
266	Betätigungshebel für Bremskraftregler	Länge 85	**6031 901 407**
268	Sechskantmutter für Gestängestellerbefestigung	M22 x 1,5/Höhe 15/ Schlüsselweite 32	**6032 601 408**
270	Wellendichtring für Bremsnockenwelle	∅ 41/47 x 25	**6031 204 314**
271	Wellendichtring für Bremsnockenwelle	∅ 42 x 15	**6031 204 209**
271	Wellendichtring für Bremsnockenwelle (nicht in Reparatursatz 6098 010 609 enthalten)	∅ 41 x 20	**6031 204 312**
272	Wellendichtring für Bremsnockenwelle	∅ 45/49 x 13,5	**6031 204 208**
272	Wellendichtring für Bremsnockenwelle (nicht in Reparatursatz 6098 010 609 enthalten)	∅ 34/40 x 26	**6031 204 310**
274	Sicherungsklammer für Bremswellenlagerung	∅ 49 x 9	**6033 503 002**
	Gestängesteller-Satz, ECO Master (Abb. 262, 266, 280, 285, 288, 289)		**6055 748 287**
280	Gestängesteller, ECO Master (Abb. 215, 283, 284)		**6051 748 263**
283	Kappe für Gestängestellernachstellung		**6032 119 015**
284	Schmiernippel, Form A	S8 x 1	**6026 850 010**
285	Formblech für Gestängesteller	24°	**6031 652 519**
288	Sechskantschraube	M8 x 25	**6025 025 308**
289	Sechskantmutter für Formblech	M8	**6025 273 328**
295	Rückzugfeder für Gestängesteller	∅ 26 x 2,8/Länge 148	**6053 972 603**
325	Hakensprengring für Trommelbremse mit geteilter Rolle	∅ 30/33 x 10	**6031 880 202**
	Reparatursatz Trommelbremse SN 3020 mit Zugfedern und Hakensprengring (C-Klammer), (Abb. 325, 363, 367, 368)		**6098 010 680**
	Reparatursatz Trommelbremse SN 3020 mit Bremsbacken, (Abb. 329, 330)		**6098 012 420**
	Reparatursatz Trommelbremse SN 3015/3020 ohne Bremsbacken, (Abb. 315, 325, 363, 364, 367, 368)		**6098 010 247**

Fortsetzung nächste Seite ...

... Fortsetzung von voriger Seite

Abbildung	Beschreibung	Abmessung mm	Bestellnummer
330	Bremsbacke mit Bremsbelag (Abb. 335, 350, 357)	300 x 200	**6050 911 477**
335	Bremsbacke ohne Bremsbelag, mit Rolle, (Abb. 345-348)	300 x 200	**6050 911 480**
	Reparatursatz für Bremsbackenrolle (Abb. 345-348)		**6098 010 291**
345	Bremsbackenrolle für Trommelbremse mit geteilter Rolle	∅ 26/45 x 33,5	**6053 314 402**
346	Bremsbackenbolzen für Trommelbremse mit geteilter Rolle	∅ 26 x 58,5	**6030 847 524**
348	Ring für Führungshülse	∅ 24/31 x 3,5	**6033 107 015**
350	Bremsbelag	200 x 18 x 300	**6030 921 445**
357	Bremsbelagniet, Form B	∅ 8 x 15	**6025 805 803**
363	Rückzugfeder	∅ 20 x 3,6 x 180	**6053 973 417**
367	Rückzugfeder (mit Haken)	∅ 15,4 x 3,6	**6033 973 308**
368	Rückzugfeder (mit Öse)	∅ 15,4 x 3,6	**6033 973 309**
380	Bremstrommel	∅ 300 x 200/ Höhe 260	**6031 094 606**
	Reparatursatz für Kegelrollenlager, mit Stoßring und Kapsel (Abb. 420, 423, 428,-431, 437, 438, 440, 441, 445-448, 460, Teile für 1 Achsseite, für Anhänger)		**6098 010 233**
	Reparatursatz für Kegelrollenlager (Abb. 420, 423, 428, 430, 431, 440, 441, 445, Teile für 1 Achsseite)		**6098 010 272**
420	Stoßring-Satz (Abb. 421, 422, 424)		**6053 700 767**
421	Stoßring	∅ 86/115/139 x 22	**6033 700 760**
422	Wellendichtring für Radnabe	∅ 115/136,7 x 10,5	**6025 664 570**
423	Radnabendichtring	∅ 131/140 x 12,5	**6025 683 620**
424	O-Ring	∅ 90 x 3	**6025 677 904**
428	Radnabendichtring	∅ 103/147x 15	**6025 681 980**
430	Kegelrollenlager, innen		**6026 410 240**
431	Abdeckblech	∅ 84/129 x 8,5	**6030 109 333**
434	Radnabe komplett montiert mit ABS-Polrad (Abb. 420-448, 460, 560)		**6098 010 654**
435	Radnabe komplett montiert mit ABS-Polrad	10 x ∅ 20/M125 x 2	**6032 722 748**
437	Sicherungsring für Radnabenwellendichtring	∅ 140 x 4	**6025 606 409**
438	Sicherungsring für Achsmutter	∅ 112 x 4	**6025 606 129**
440	Stoßring	∅ 53/98 x 10	**6033 702 516**
441	Kegelrollenlager, außen		**6026 410 250**
445	Unterlegscheibe	∅ 43/61 x 5,8	**6033 207 313**
446	Achsmutter	M42 x 2/∅ 110/ Schlüsselweite 65	**6032 664 602**
447	Bolzen	∅ 8 x 45	**6030 847 117**
448	Hakensprengring	∅ 54 x 2	**6031 880 306**
460	Radnabenkappe, ECO Plus	M125 x 2/ Schlüsselweite 110	**6032 122 425**
472	Radbolzen	M22 x 1,5/97/52	**6032 963 312**
	Abdeckteile-Satz, SN 3020, 120, 0° (Abb. 501-504, 510, 520)		**6900 000 109**
510	Sechskantschraube für Abdeckblech	M10 x 15	**6025 071 220**
513	Wellendichtring für Bremsnockenwelle	∅ 10/13 x 7	**6025 681 780**
520	Stopfen für Abdeckblech		**6033 790 023**
540	Adapterplatte für ABS-Sensorhalter		**6031 891 177**
542	Halter für Sensor	Höhe 12,5	**6031 890 787**
550	Schneidschraube für ABS-Halter	M8 x 22	**6033 410 005**
551	Zylinderschraube für ABS-Sensorhalter	M6 x 16	**6025 015 008**
553	Federring, Form A	∅ 6	**6025 601 069**
560	Polrad	∅ 152/170 x 15 (80 Z)	**6033 100 818**
564	Befestigungsschelle		**6023 507 320**
570	Drehzahlsensor für ABS, Trommelbremse	∅ 32,8/232 x 400	**6023 317 050**
571	Klemmhülse für ABS	∅ 16,6/18,4 x 33	**0687 605 104**
585	Halter für Sensor		**6031 890 772**
586	Halter für Sensorstecker		**6021 421 110**
587	Fächerscheibe	∅ 10,5	**6025 414 119**

Schwere Lasten leicht gehoben

So wird’s gemacht: Heben von Trailern und Nutzfahrzeugen



Mobil und schnell! Mit unserer modernen Hebetechnik meistern Sie den Trailer bei Reparaturen und Instandsetzung im Handumdrehen.

EUROPART Trading GmbH
Andreas Schöttler
Martinstraße 13
58135 Hagen
Telefon +49 2331 3564 4505
E-Mail: a.schoettler@europart.net

www.europart.de

EUROPART ... more than parts

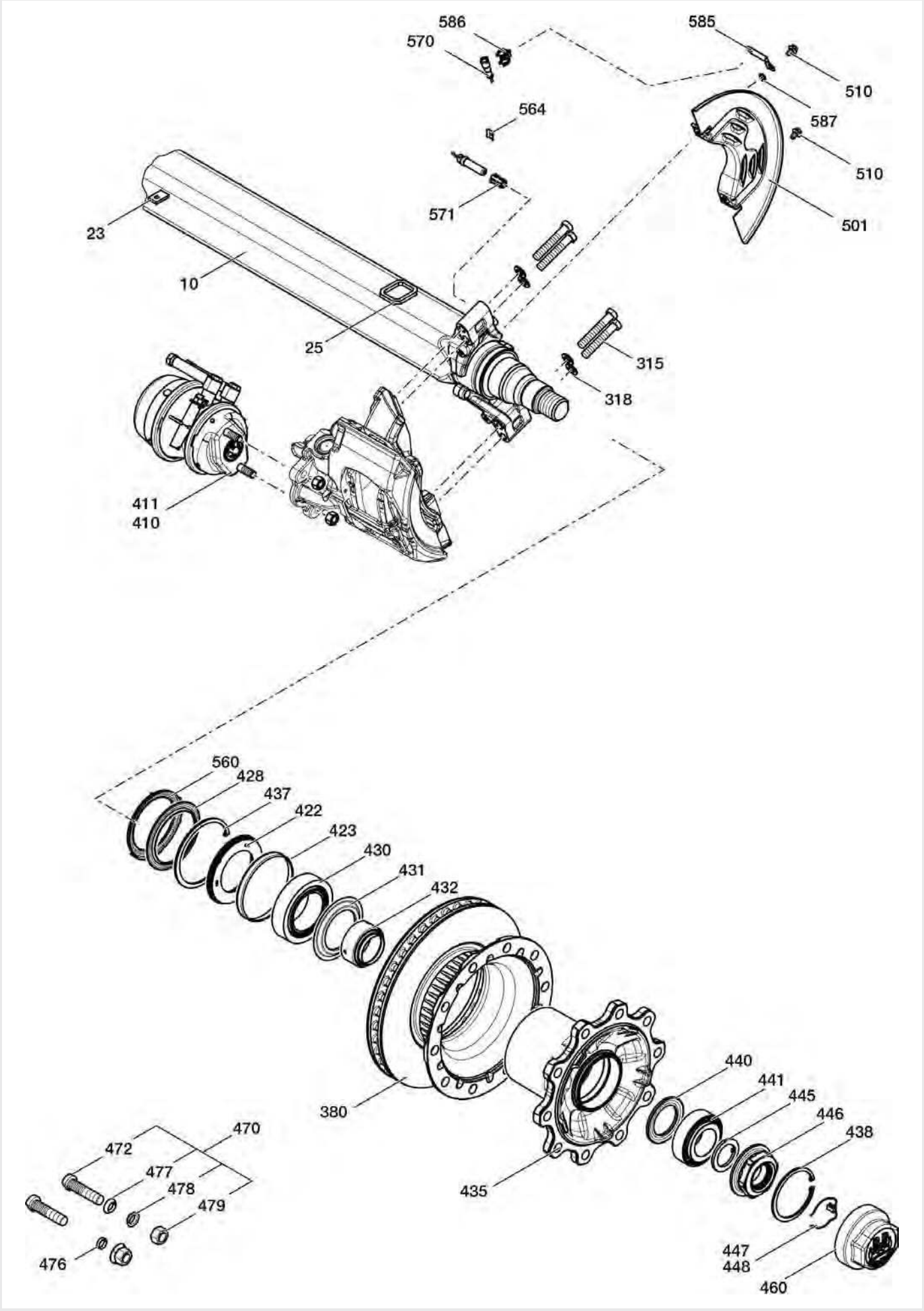
586
570
585
510
564
587
510
571
501
23
10
25
315
318
411
410
560
428
437
422
423
430
431
432
380
440
441
445
446
438
435
470
472
477
478
479
476
447
448
460

SHBF 9010-15 ECO Plus

Abbildung	Beschreibung	Abmessung mm	Bestellnummer
25	Zentrierrahmen für Achslappen	72,5 x 60 x 8	**6032 954 621**
315	Sechskantschraube	M16 x 1,5 x 97 - 12.9/ Schlüsselweite 24	**6033 401 226**
318	Unterlegscheibe	A 17	**6254 011 608**
380	Bremsscheibe	SB 4309/4345, Lochbild 10 x 23	**6030 883 505**
	Radlager-Satz ECO Plus, 9 t (Abb. 422, 430, 431, 432, 440, 441, 445 ECO Seal)		**6098 010 626**
422	Wellendichtring, Radnabe ECO Seal ab 10/2004	∅ 117,5/158 x 17,5	**6025 664 740**
423	Ring (bei Naben mit Endziffer 0/1 Ring nicht entfernen!)	∅ 151/157,6 x 20	**6025 683 800**
428	Wellendichtring, nicht bei ECO Seal	∅ 122/160 x 8,5	**6031 204 815**
430	Kegelrollenlager 33118		**6026 410 230**
431	Abdeckblech	∅ 94/149 x 8,5	**6030 109 334**
432	Wellendichtring	∅ 67/95 x 49,5	**6031 204 515**
434	Radnabe (Abb. 422, 430-448, 460, 560 ECO Seal)	mit Nabe 6032 724 314	**6098 010 658**
435	Radnabe	M136 x 2,5/10 x ∅ 22	**6032 724 314**
437	Sicherungsring, 8-9 t ECO Plus/ECO Seal, 10-12 t ECO Seal	∅ 158 x 4	**6025 606 589**
438	Sicherungsring	∅ 122 x 4	**6025 606 229**
440	Stoßring	∅ 71/108 x 8	**6033 702 624**
441	Kegelrollenlager 33213		**6026 410 220**
445	Unterlegscheibe	∅ 53/76 x 5,8	**6033 206 401**
446	Achsmutter	M52 x 2 x 2/ Schlüsselweite 95	**6052 664 706**
447	Sicherungskeil		**6032 770 007**
448	Hakensprengring	∅ 62 x 1,8	**6031 880 410**
460	Radnabenkappe	M136 x 2,5/ Schlüsselweite 110	**6032 122 531**
472	Radbolzen	M22 x 1,5/80/45	**6032 963 311**
	Abdeckteile-Satz SB 4309 (Abb. 501, 510)		**6098 010 641**
501	Abdeckblech		**6030 109 177**
510	Sechskantschraube	M10 x 15	**6025 071 220**
560	Polrad	∅ 125/156 x 8,5 (Zähnezahl 100)	**6033 100 851**
564	Befestigungsschelle		**6023 507 320**
570	Drehzahlsensor	Länge 350	**6023 317 070**
571	Klemmhülse für ABS	∅ 16,6/18,4 x 33	**0687 605 104**
585	Halter für Sensor		**6031 890 772**
586	Halter für Sensorstecker		**6021 421 110**
587	Fächerscheibe	A 10,5	**6025 414 119**

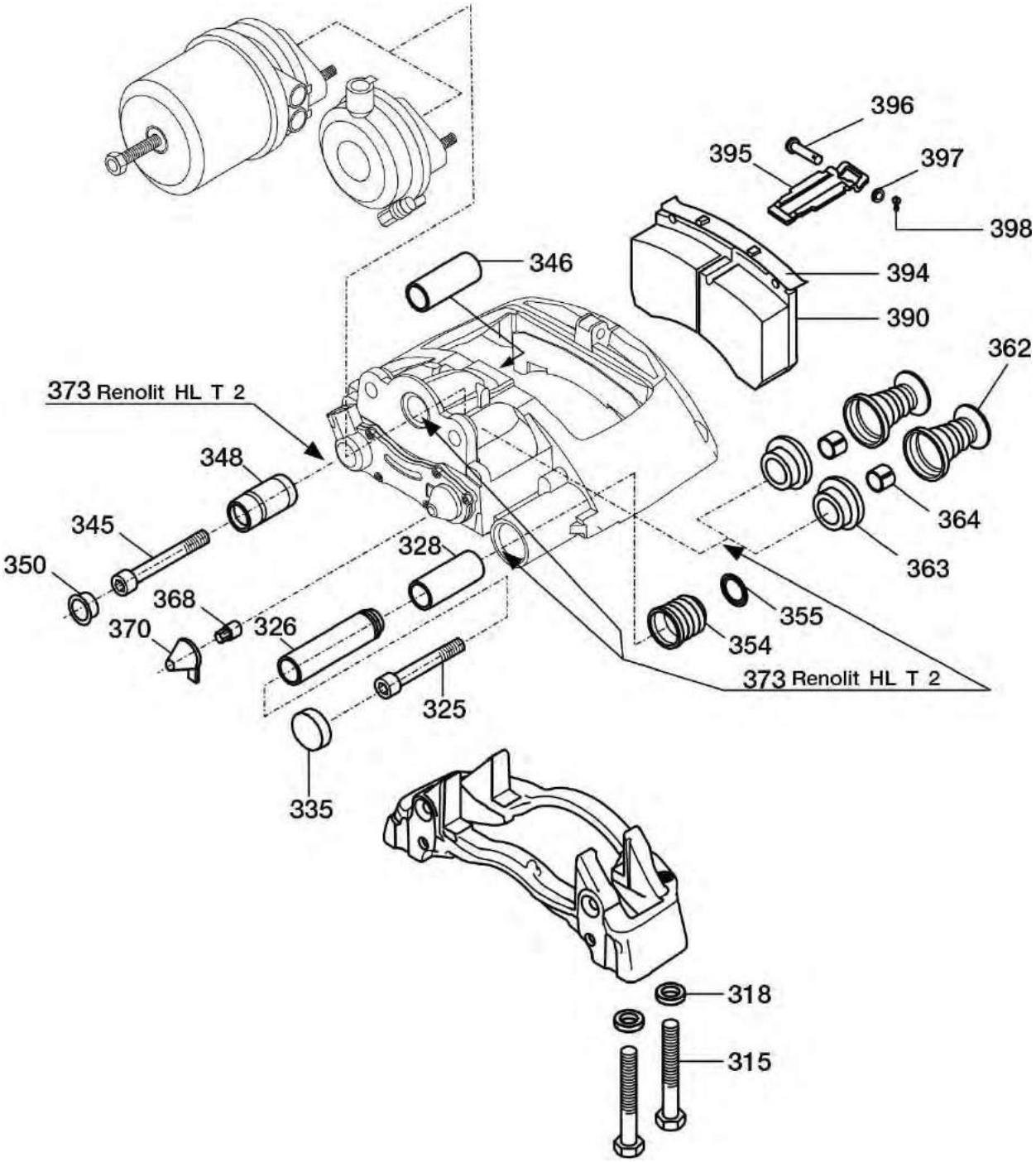
396
395
397
398
346
394
390
362
373 Renolit HL T 2
348
345
364
328
350
363
368
355
370
326
354
373 Renolit HL T 2
325
335
318
315

SHBF 9010-15 ECO Plus Scheibenbremse SB 4309

Abbildung	Beschreibung	Abmessung mm	Bestellnummer
	Führungsdichtsatz (Abb. 325-328, 335, 345-352, 354, 355, 373)		**5034 343 812**
325	Zylinderschraube	M16 x 1,5 x 86 - 10.9	**6025 015 721**
326	Buchse	∅ 17/26/36 x 116	**6020 316 970**
328	Führungsbuchse	∅ 36/40 x 82	**6020 315 360**
335	Deckel für Bremssattelführung		**6020 601 190**
345	Zylinderschraube	M16 x 1,5 x 80	**6025 015 731**
346	Buchse	∅ 17/32 x 80	**6020 314 060**
348	Führungshülse		**6021 410 210**
350	Kappe für Bremssattelbefestigung		**6021 827 070**
354	Faltenbalg	∅ 33/50 x 38	**6021 011 240**
355	Ring	∅ 36,6/50 x 5,4	**6025 683 740**
	Druckstück für Zuspanneinheit (Abb. 362-364, 373)		**3400 110 013**
362	Druckstück mit Faltenbalg		**6020 608 150**
363	Dichtung für Bremssattelführung		**6020 611 050**
364	Buchse	∅ 16/18 x 10	**6020 315 560**
368	Nachstelladapter		**3411 000 290**
370	Kappe	∅ 35	**6021 827 090**
373	Montagefett HLT2, 5 g Tube		**6021 040 400**
	Scheibenbremsbelag-Satz, Abb. 368-370, 390, 394, 396-398 (Abb. 368, 370 für Scheibenbremse mit Nachstelladapter)		**6098 010 644**
396	Bolzen	∅ 10 x 48/52	**6025 829 223**
398	Sicherung		**6023 301 310**

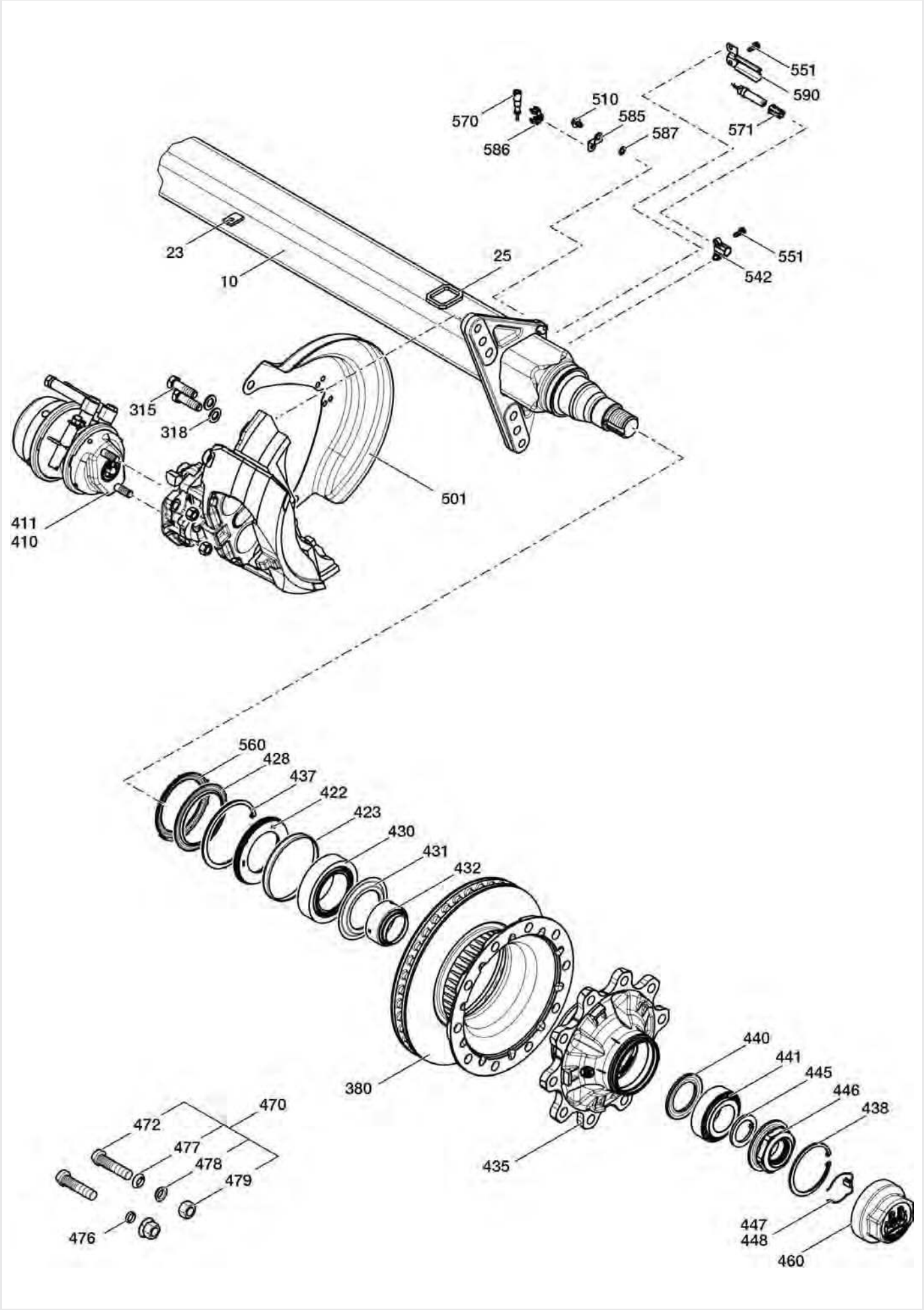
551
590
570
510
585
587
586
571
23
10
25
551
542
315
318
501
411
410
560
428
437
422
423
430
431
432
380
440
441
445
446
438
435
472
470
477
478
479
476
447
448
460

SHSF 9010 ECO Plus

Abbildung	Beschreibung	Abmessung mm	Bestellnummer
25	Zentrierrahmen für Achslappen	72,5 x 60 x 8	**6032 954 621**
315	Sechskantschraube	M18 x 1,5 x 60 - 12.9	**6025 030 032**
318	Unterlegscheibe, Form A	∅ 19	**6254 011 904**
380	Bremsscheibe	SB 4309/4345, Lochbild 10 x 23	**6030 883 505**
	Radlager-Satz ECO Plus 9 t (Abb. 422, 430, 431, 432, 440, 441, 445 ECO Seal)		**6098 010 626**
422	Wellendichtring, Radnabe ECO Seal ab 10/2004	∅ 117,5/158 x 17,5	**6025 664 740**
423	Ring (bei Naben mit Endziffer 0/1 Ring nicht entfernen!)	∅ 151/157,6 x 20	**6025 683 800**
428	Wellendichtring, nicht bei ECO Seal	∅ 122/160 x 8,5	**6031 204 815**
430	Kegelrollenlager 33118		**6026 410 230**
431	Abdeckblech	∅ 94/149 x 8,5	**6030 109 334**
432	Wellendichtring	∅ 67/95 x 49,5	**6031 204 515**
	Radnabe (Abb. 422-448, 460, 560 ECO Seal)		**6098 010 607**
435	Radnabe	M136 x 2,5/10 x ∅ 22	**6032 724 310**
437	Sicherungsring, 8-9 t ECO Plus/ECO Seal, 10-12 t ECO Seal	∅ 158 x 4	**6025 606 589**
438	Sicherungsring	∅ 122 x 4	**6025 606 229**
440	Stoßring	∅ 71/108 x 8	**6033 702 624**
441	Kegelrollenlager 33213		**6026 410 220**
445	Unterlegscheibe	∅ 53/76 x 5,8	**6033 206 401**
446	Achsmutter	M52 x 2 x 2/ Schlüsselweite 95	**6052 664 706**
447	Sicherungskeil		**6032 770 007**
448	Hakensprengring	∅ 62 x 1,8	**6031 880 410**
460	Radnabenkappe	M136 x 2,5/ Schlüsselweite 110	**6032 122 531**
472	Radbolzen	M22 x 1,5/89/54	**6032 963 314**
510	Sechskantschraube	M10 x 15	**6025 071 220**
551	Sechskantschraube	M8 x 20	**6025 071 230**
542	Halter	Länge 19,5	**6031 891 461**
560	Polrad	∅ 125/156 x 8,5 (Zähnezahl 100)	**6033 100 851**
570	Drehzahlsensor	Länge 350	**6023 317 070**
571	Klemmhülse für ABS	∅ 16,6/18,4 x 33	**0687 605 104**
585	Halter für Sensor		**6031 890 772**
586	Halter für Sensorstecker		**6021 421 110**
587	Fächerscheibe	A 10,5	**6025 414 119**
590	Wärmeleitblech		**6031 652 464**

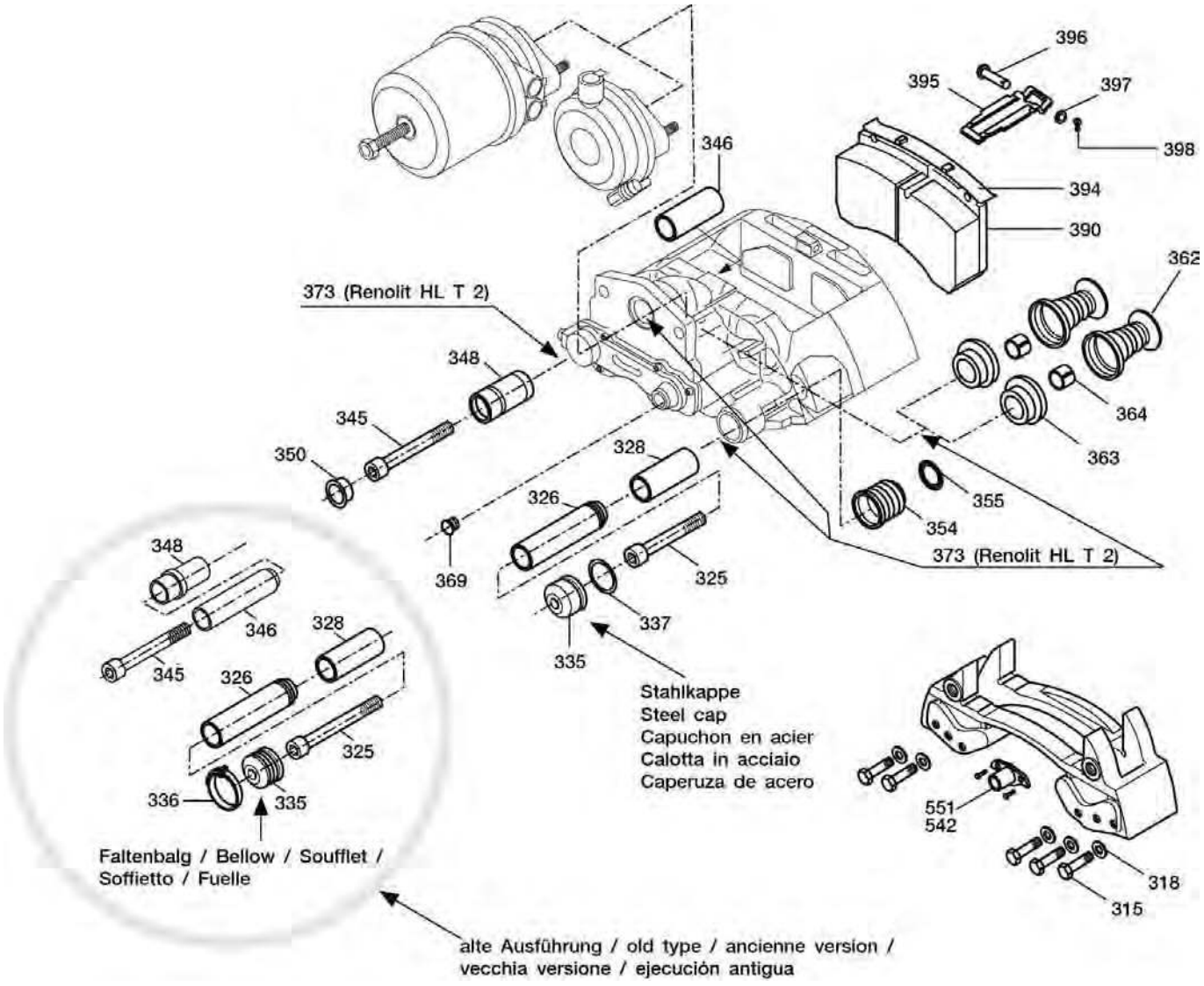
396
395
397
398
346
394
390
362
373 (Renolit HL T 2)
348
345
350
328
326
364
363
355
354
373 (Renolit HL T 2)
369
325
337
335
Stahlkappe
Steel cap
Capuchon en acier
Calotta in acciaio
Caperuza de acero
348
346
328
345
326
325
336
335
551
542
318
315
Faltenbalg / Bellow / Soufflet /
Soffietto / Fuelle
alte Ausführung / old type / ancienne version /
vecchia versione / ejecución antigua

SHSF 9010 ECO Plus Scheibenbremse SB 4345

Abbildung	Beschreibung	Abmessung mm	Bestellnummer
323	Reparatursatz für Führungshülse		**3450 414 405**
325	Zylinderschraube	M16 x 1,5 x 86 - 10.9	**6025 015 721**
326	Buchse	∅ 17/26/36 x 116	**6020 316 970**
328	Führungsbuchse	∅ 36/40 x 82	**6020 315 360**
335	Faltenbalg	∅ 14,5/52 x 38	**6021 011 250**
335	Kappe	∅ 52 x 28	**6021 827 060**
336	Schlauchschelle	∅ 53 x 7	**6023 502 380**
337	O-Ring	∅ 47 x 3	**6025 677 980**
345	Zylinderschraube	M16 x 1,5 x 80	**6025 015 731**
346	Buchse	∅ 17/32 x 80	**6020 314 060**
346	Buchse	∅ 17/26/34 x 80	**6020 315 340**
348	Führungshülse	∅ 36/40 x 48	**3450 414 345**
350	Kappe für Bremssattelbefestigung		**6021 827 070**
	Reparatursatz für Führungshülse der Monoblock-Zuspanneinheit (Abb. 335, 337, 354, 355, 369)		**6098 010 611**
354	Faltenbalg	∅ 33/50 x 38	**6021 011 240**
355	Ring	∅ 36,6/50 x 5,4	**6025 683 740**
362-364, 373	Reparatursatz für Druckstück		**6098 010 263**
362	Druckstück mit Faltenbalg		**6020 608 140**
363	Dichtung		**6020 611 060**
364	Buchse	∅ 16/18 x 10	**6020 315 560**
369	Abdeckkappe		**6021 827 040**
373	Montagefett HLT2, 5 g Tube		**6021 040 400**
	Scheibenbremsbelag-Satz für eine Achse (Abb. 368-370, 390, 394, 396-398, Abb. 368, 370 für Scheibenbremse mit Nachstelladapter)		**6098 010 645**
393	Bremsbelaghaltesatz für eine Achse (Abb. 395-398)		**6098 010 266**
395	Bremsbelaghaltebügel		**6020 305 210**
396	Bolzen	∅ 10 x 48/52	**6025 829 223**
398	Sicherung		**6023 301 310**

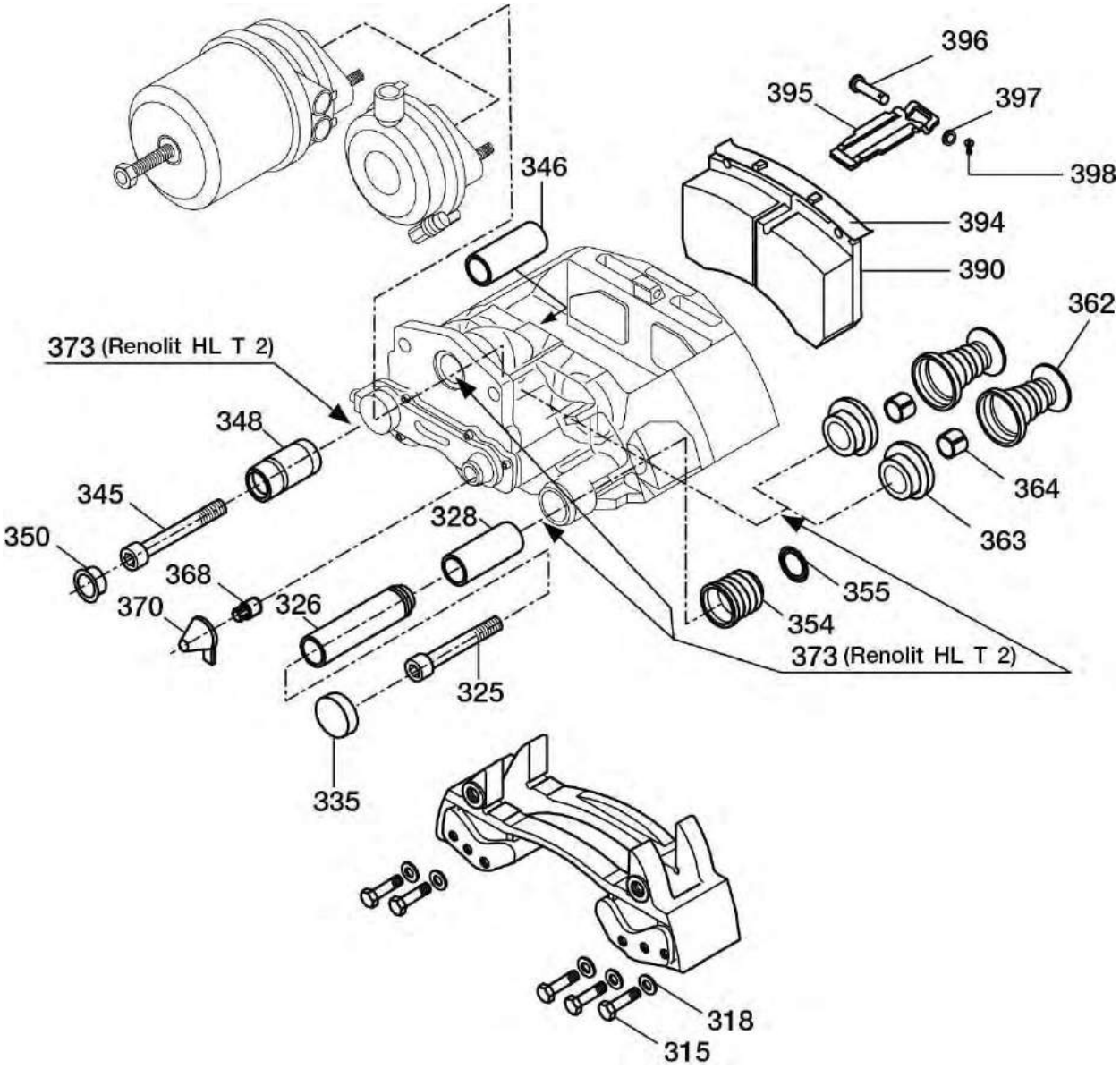
396
395
397
398
346
394
390
362
373 (Renolit HL T 2)
348
345
364
328
350
363
368
355
370
326
354
373 (Renolit HL T 2)
325
335
318
315

SHSF 9010 ECO Plus Scheibenbremse SB 4345

Abbildung	Beschreibung	Abmessung mm	Bestellnummer
	Führungsdichtsatz (Abb. 325-328, 335, 345-352, 354, 355, 373)		**5034 343 812**
325	Zylinderschraube	M16 x 1,5 x 86 - 10.9	**6025 015 721**
326	Buchse	∅ 17/26/36 x 116	**6020 316 970**
328	Führungsbuchse	∅ 36/40 x 82	**6020 315 360**
335	Deckel für Bremssattelführung		**6020 601 190**
345	Zylinderschraube	M16 x 1,5 x 80	**6025 015 731**
346	Buchse	∅ 17/32 x 80	**6020 314 060**
348	Führungshülse		**6021 410 210**
350	Kappe für Bremssattelbefestigung		**6021 827 070**
354	Faltenbalg	∅ 33/50 x 38	**6021 011 240**
355	Ring	∅ 36,6/50 x 5,4	**6025 683 740**
	Druckstück für Zuspanneinheit (Abb. 362-364, 373)		**3400 110 013**
362	Druckstück mit Faltenbalg		**6020 608 150**
363	Dichtung		**6020 611 050**
364	Buchse	∅ 16/18 x 10	**6020 315 560**
368	Nachstelladapter		**3411 000 290**
370	Kappe	∅ 38	**6021 827 080**
373	Montagefett HLT2, 5 g Tube		**6021 040 400**
	Scheibenbremsbelag-Satz für eine Achse (Abb. 368-370, 390, 394, 396-398, Abb. 368, 370 für Scheibenbremse mit Nachstelladapter)		**6098 010 645**
393	Bremsbelaghaltesatz für eine Achse (Abb. 395-398)		**6098 010 266**
395	Bremsbelaghaltebügel		**6020 305 210**
396	Bolzen	∅ 10 x 48/52	**6025 829 223**
398	Sicherung		**6023 301 310**

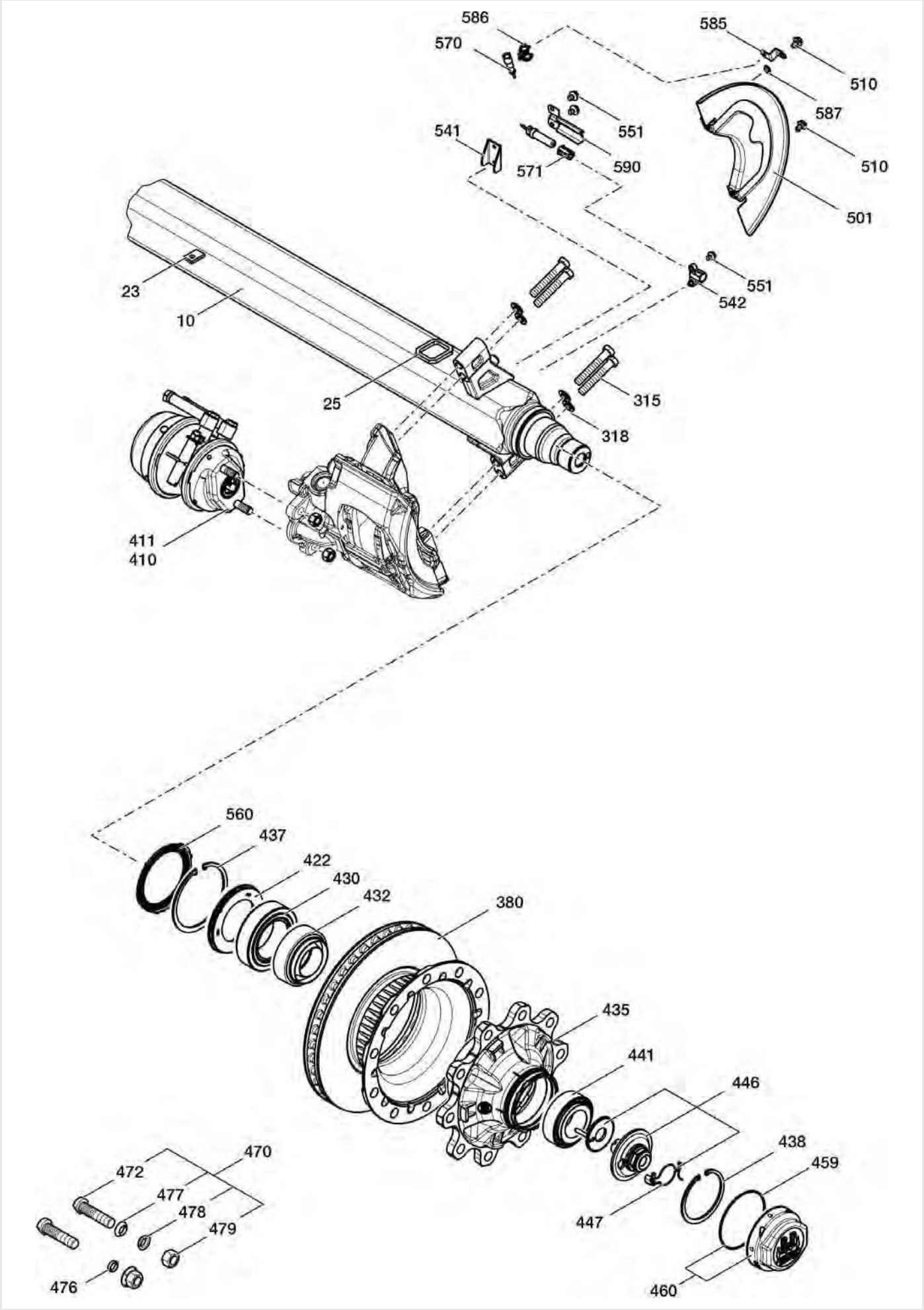
586
570
585
510
587
551
541
590
571
510
501
551
542
23
10
25
315
318
411
410
560
437
422
430
432
380
435
441
446
438
459
447
460
470
472
477
478
479
476

SHSF 9010 ECO Plus 2

Abbildung	Beschreibung	Abmessung mm	Bestellnummer
25	Zentrierrahmen für Achslappen	72,5 x 60 x 8	**6032 954 621**
315	Sechskantschraube	M16 x 1,5 x 97 - 12.9/ Schlüsselweite 24	**6033 401 226**
318	Unterlegscheibe	A 17	**6254 011 608**
380	Bremsscheibe, SB 4309/4345	Lochbild 10 x 23	**6030 883 505**
422	Wellendichtring, Radnabe ECO Seal ab 10/2004	∅ 117,5/158 x 17,5	**6025 664 740**
430	Kegelrollenlager 33118		**6026 410 230**
432	Wellendichtring	∅ 67/95 x 49,5	**6031 204 515**
	Radnabe (Abb. 422-460, 560)		**6098 010 735**
435	Radnabe	∅ 137	**6032 724 329**
437	Sicherungsring, 8-9 t ECO Plus/ECO Seal, 10-12 t ECO Seal	∅ 158 x 4	**6025 606 589**
438	Sicherungsring	∅ 122 x 4	**6025 606 229**
441	Kegelrollenlager 33213		**6026 410 220**
446	Reparatursatz Achsschraube mit Zahnscheibe (inkl. Abb. 447)	M32 x 2/ Schlüsselweite 46	**6090 013 703**
447	Hakensprengring, komplett mit Sicherungskeil		**6051 880 310**
459	O-Ring	∅ 128 x 3	**6025 678 650**
460	Radnabenkappe (inkl. Abb. 459)		**6052 122 578**
472	Radbolzen	M22 x 1,5/80/45	**6032 963 311**
510	Sechskantschraube	M10 x 15	**6025 071 220**
551	Sechskantschraube	M8 x 20	**6025 071 230**
542	Halter	Länge 19,5	**6031 891 461**
560	Polrad	∅ 125/156 x 8,5 (Zähnezahl 100)	**6033 100 851**
570	Drehzahlsensor	Länge 350	**6023 317 070**
571	Klemmhülse für ABS	∅ 16,6/18,4 x 33	**0687 605 104**
585	Halter für Sensor		**6031 890 772**
586	Halter für Sensorstecker		**6021 421 110**
587	Fächerscheibe, Form A	∅ 10,5	**6025 414 119**
590	Wärmeleitblech		**6031 652 464**

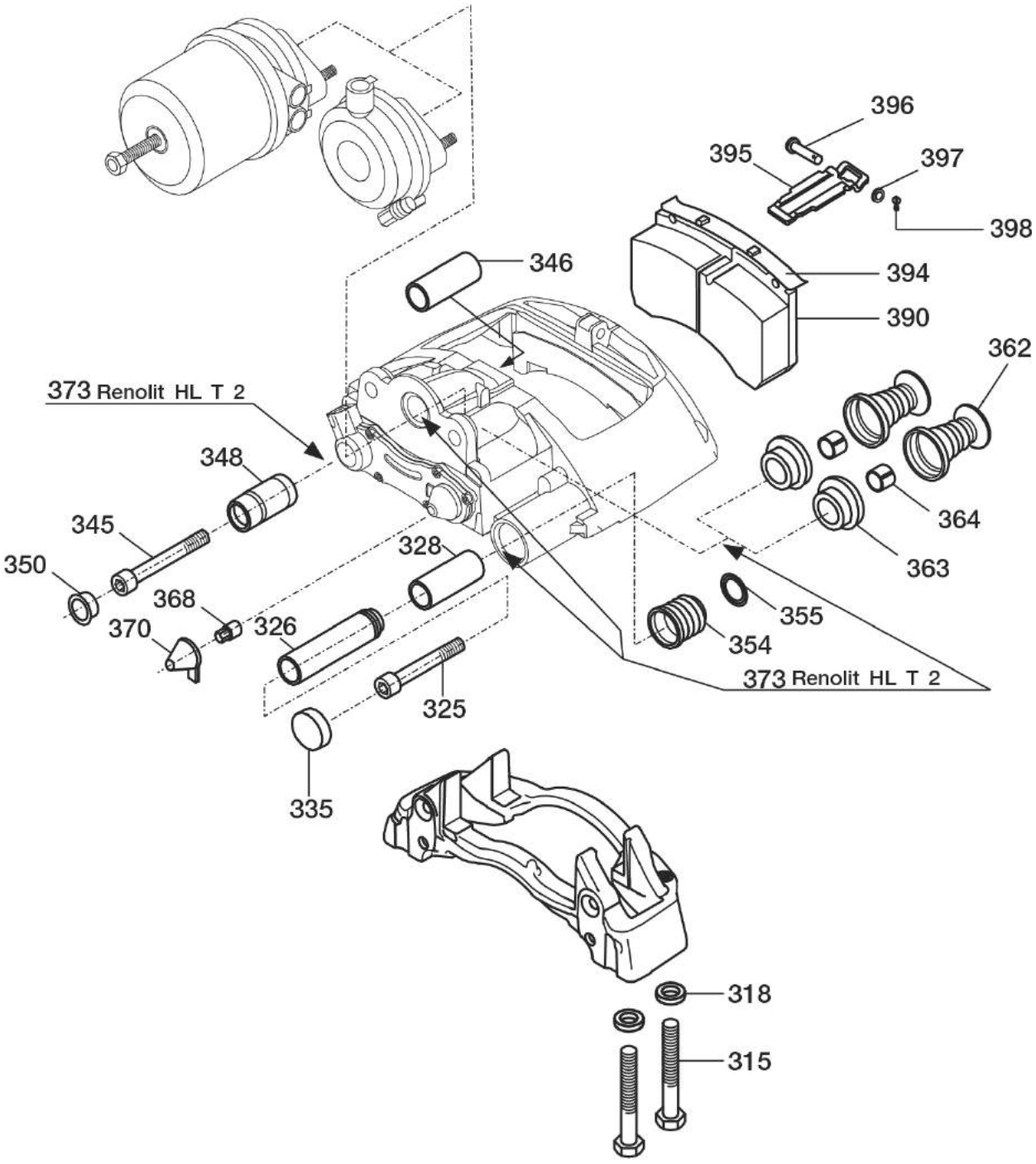
396
395
397
398
346
394
390
362
373 Renolit HL T 2
348
345
350
368
370
326
328
364
363
355
354
373 Renolit HL T 2
325
335
318
315

SHSF 9010 ECO Plus 2 Scheibenbremse SB 4309

Abbildung	Beschreibung	Abmessung mm	Bestellnummer
	Führungsdichtsatz (Abb. 325-328, 335, 345-352, 354, 355, 373)		**5034 343 812**
325	Zylinderschraube	M16 x 1,5 x 86 - 10.9	**6025 015 721**
326	Buchse	∅ 17/26/36 x 116	**6020 316 970**
328	Führungsbuchse	∅ 36/40 x 82	**6020 315 360**
335	Deckel für Bremssattelführung		**6020 601 190**
345	Zylinderschraube	M16 x 1,5 x 80	**6025 015 731**
346	Buchse	∅ 17/32 x 80	**6020 314 060**
348	Führungshülse		**6021 410 210**
350	Kappe für Bremssattelbefestigung		**6021 827 070**
354	Faltenbalg	∅ 33/50 x 38	**6021 011 240**
355	Ring	∅ 36,6/50 x 5,4	**6025 683 740**
	Druckstück für Zuspanneinheit ()		**3400 110 013**
362	Druckstück mit Faltenbalg		**6020 608 150**
363	Dichtung		**6020 611 050**
364	Buchse	∅ 16/18 x 10	**6020 315 560**
368	Nachstelladapter		**3411 000 290**
370	Kappe	∅ 35	**6021 827 090**
373	Montagefett HLT2, 5 g Tube		**6021 040 400**
	Scheibenbremsbelag-Satz (Abb. 368-370, 390, 394, 396-398 (Abb. 368, 370 für Scheibenbremse mit Nachstelladapter)		**6098 010 644**
396	Bolzen	∅ 10 x 48/52	**6025 829 223**
398	Sicherung		**6023 301 310**

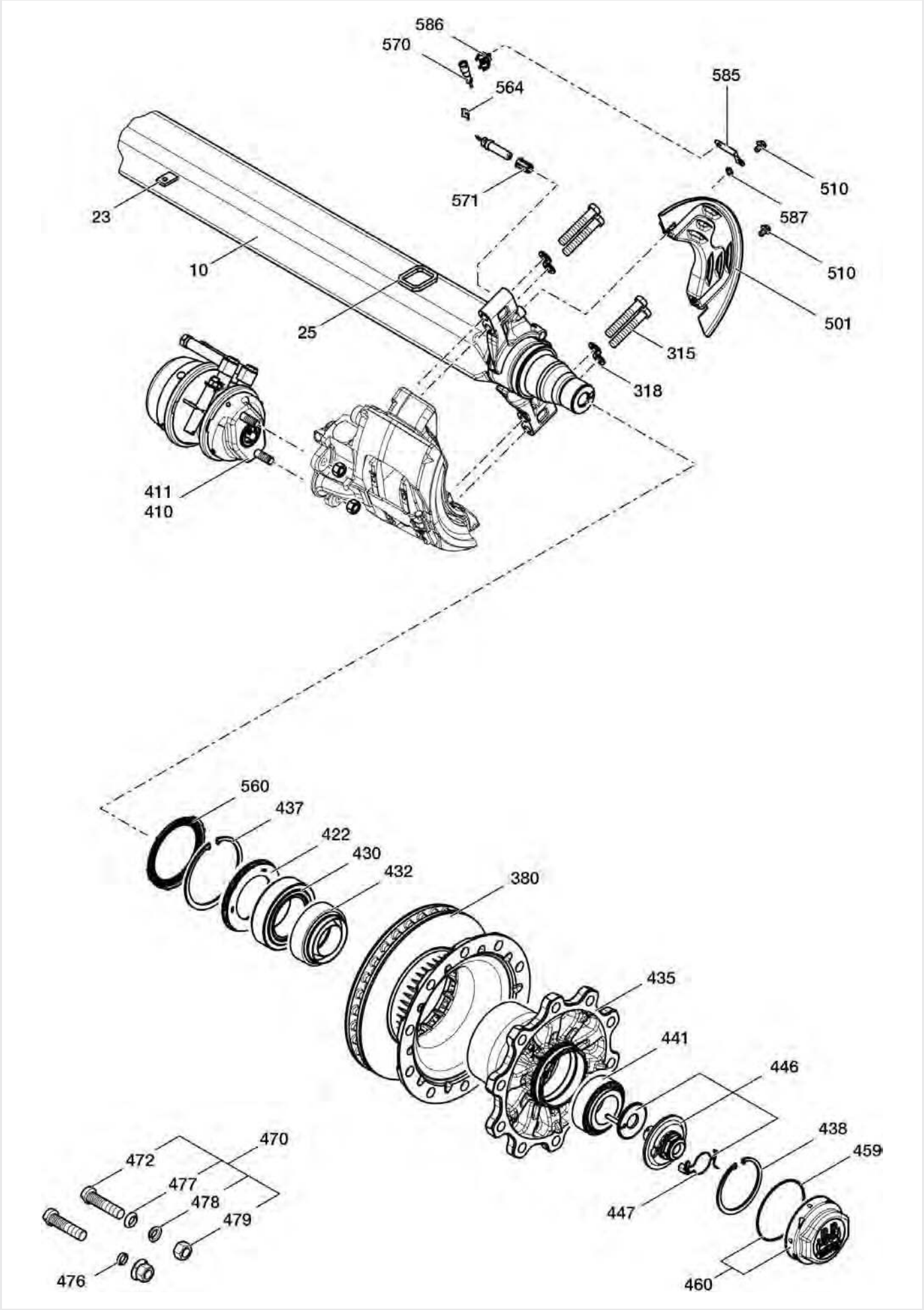
586
570
564
585
571
510
587
23
10
510
501
25
315
318
411
410
560
437
422
430
432
380
435
441
446
438
459
447
460
470
472
477
478
479
476

SKHBF 9010-15 ECO Plus 2

Abbildung	Beschreibung	Abmessung mm	Bestellnummer
25	Zentrierrahmen für Achslappen	72,5 x 60 x 8	**6032 954 621**
315	Sechskantschraube	M16 x 1,5 x 97 - 12.9/ Schlüsselweite 24	**6033 401 226**
318	Unterlegscheibe, Form A	∅ 17	**6254 011 608**
380	Bremsscheibe	SB 3745, Lochbild 335 x 10	**6030 883 410**
422	Wellendichtring, Radnabe ECO Seal ab 10/2004	∅ 117,5/158 x 17,5	**6025 664 740**
430	Kegelrollenlager 33118		**6026 410 230**
432	Dichtring	∅ 101/130 x 50	**6031 204 708**
435	Radnabe	10 x 22/137	**6032 724 328**
437	Sicherungsring, 8-9 t ECO Plus/ECO Seal, 10-12 t ECO Seal	∅ 158 x 4	**6025 606 589**
438	Sicherungsring	∅ 122 x 4	**6025 606 229**
441	Kegelrollenlager 33213		**6026 410 220**
446	Reparatursatz (inkl. Abb. 447)	M32 x 2/ Schlüsselweite 46	**6090 013 703**
447	Hakensprengring, komplett mit Sicherungskeil		**6051 880 310**
459	O-Ring	∅ 128 x 3	**6025 678 650**
460	Radnabenkappe (inkl. Abb. 459)		**6052 122 578**
472	Radbolzen	M22 x 1,5/80/45	**6032 963 311**
500	Abdeckblech, Nachrüstsatz SB 3745		**6098 010 730**
510	Sechskantschraube	M10 x 15	**6025 071 220**
560	Polrad	∅ 125/156 x 8,5 (Zähnezahl 100)	**6033 100 851**
564	Befestigungsschelle		**6023 507 320**
570	Drehzahlsensor	Länge 350	**6023 317 070**
571	Klemmhülse für ABS	∅ 16,6/18,4 x 33	**0687 605 104**
585	Halter für Sensor		**6031 890 772**
586	Halter für Sensorstecker		**6021 421 110**
587	Fächerscheibe, Form A	∅ 10,5	**6025 414 119**

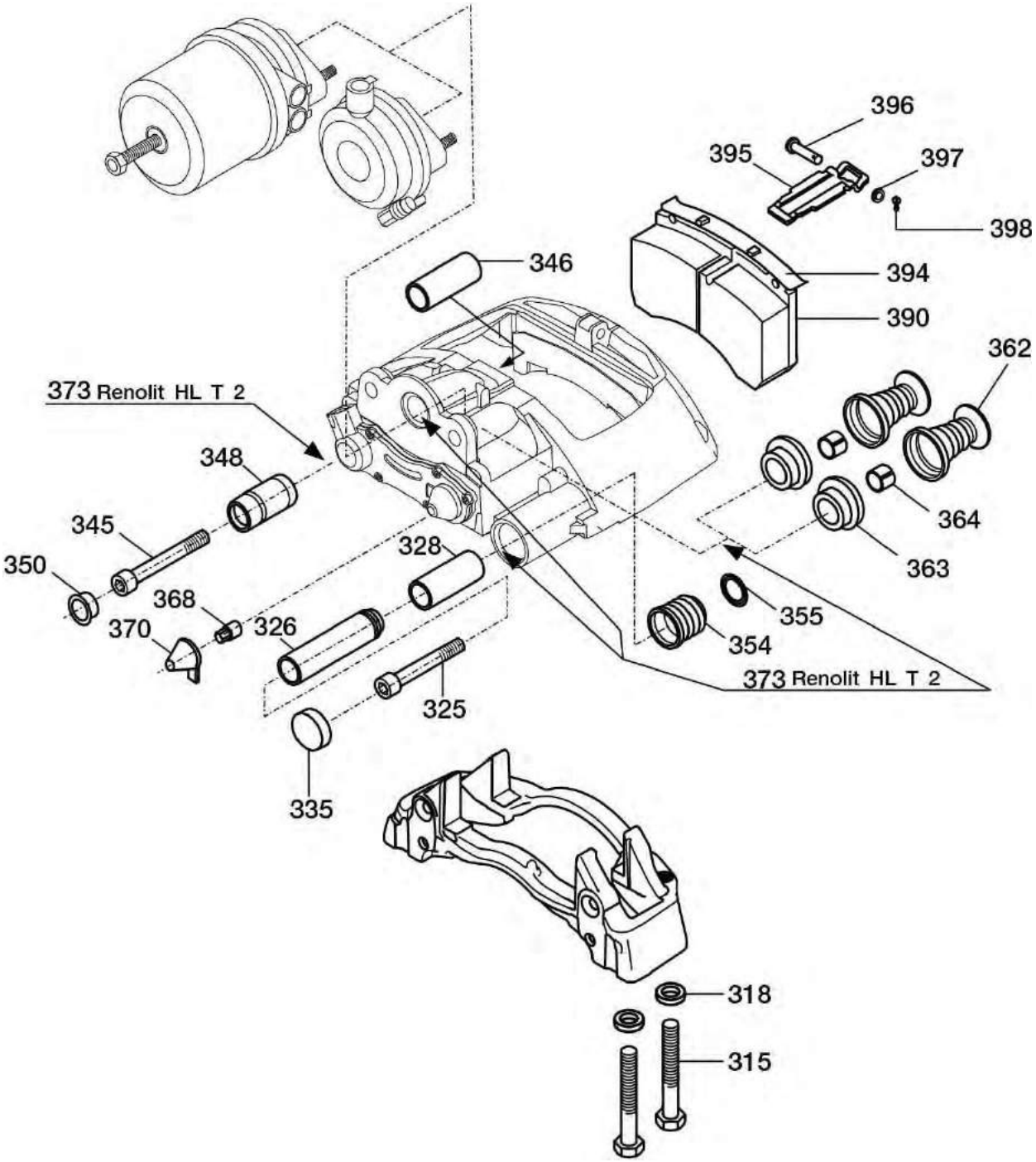
396
395
397
398
346
394
390
362
373 Renolit HL T 2
348
345
350
368
370
326
328
364
363
355
354
373 Renolit HL T 2
325
335
318
315

SKHBF 9010-15 ECO Plus 2 Scheibenbremse SB 3745

Abbildung	Beschreibung	Abmessung mm	Bestellnummer
	Führungsdichtsatz (Abb. 325-328, 335, 345-352, 354, 355, 373)		**5034 343 812**
325	Zylinderschraube	M16 x 1,5 x 86 - 10.9	**6025 015 721**
326	Buchse	∅ 17/26/36 x 116	**6020 316 970**
328	Führungsbuchse	∅ 36/40 x 82	**6020 315 360**
335	Deckel für Bremssattelführung		**6020 601 190**
345	Zylinderschraube	M16 x 1,5 x 80	**6025 015 731**
346	Buchse	∅ 17/32 x 80	**6020 314 060**
348	Führungshülse		**6021 410 210**
350	Kappe für Bremssattelbefestigung		**6021 827 070**
354	Faltenbalg	∅ 33/50 x 38	**6021 011 240**
355	Ring	∅ 36,6/50 x 5,4	**6025 683 740**
	Druckstück für Zuspanneinheit (Abb. 362-364, 373)		**3400 110 013**
362	Druckstück mit Faltenbalg		**6020 608 150**
363	Dichtung		**6020 611 050**
364	Buchse	∅ 16/18 x 10	**6020 315 560**
368	Nachstelladapter		**3411 000 290**
370	Kappe	∅ 35	**6021 827 090**
373	Montagefett HLT2, 5 g Tube		**6021 040 400**
	Scheibenbremsbelag-Satz (Abb. 368-370, 390, 394, 396-398, Abb. 368, 370 für Scheibenbremse mit Nachstelladapter)		**6098 010 643**
396	Bolzen	∅ 10 x 48/52	**6025 829 223**
398	Sicherung		**6023 301 310**

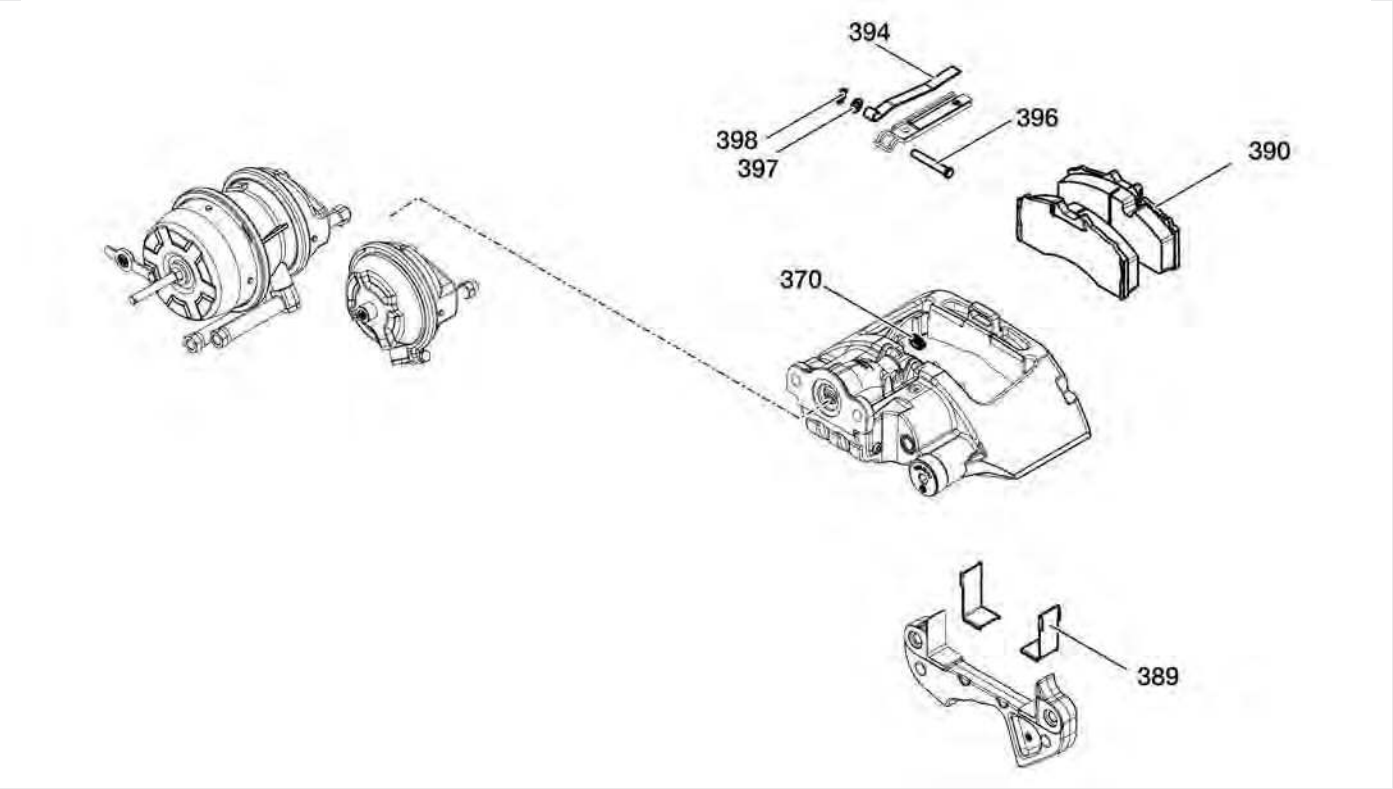

Scheibenbremsbelag-Satz

Reparatursatz für eine Achse

Bremstyp TSB 3709
Qualität BPW 8200

Lieferumfang

2 Stopfen ∅ 24 x 9, 4 Verschleißbleche, 4 Bremsbeläge Textar, 2 Spannfedern, 2 Bolzen ∅ 8/10/14 x 64,5/75, 2 Scheiben ∅ 10,5, 2 Sicherungen

Bestellnummer	Vergleichsnummer
6098 010 755	BPW 09.801.07.55.0

Scheibenbremsbelag-Satz

Reparatursatz für eine Achse

Bremstyp TSB 3709
Qualität BPW 8101

Lieferumfang

2 Stopfen ∅ 24 x 9, 4 Verschleißbleche, 4 Bremsbeläge Jurid, 2 Spannfedern, 2 Bolzen ∅ 8/10/14 x 64,5/75, 2 Scheiben ∅ 10,5, 2 Sicherungen

Bestellnummer	Vergleichsnummer
6098 010 756	BPW 09.801.07.56.1

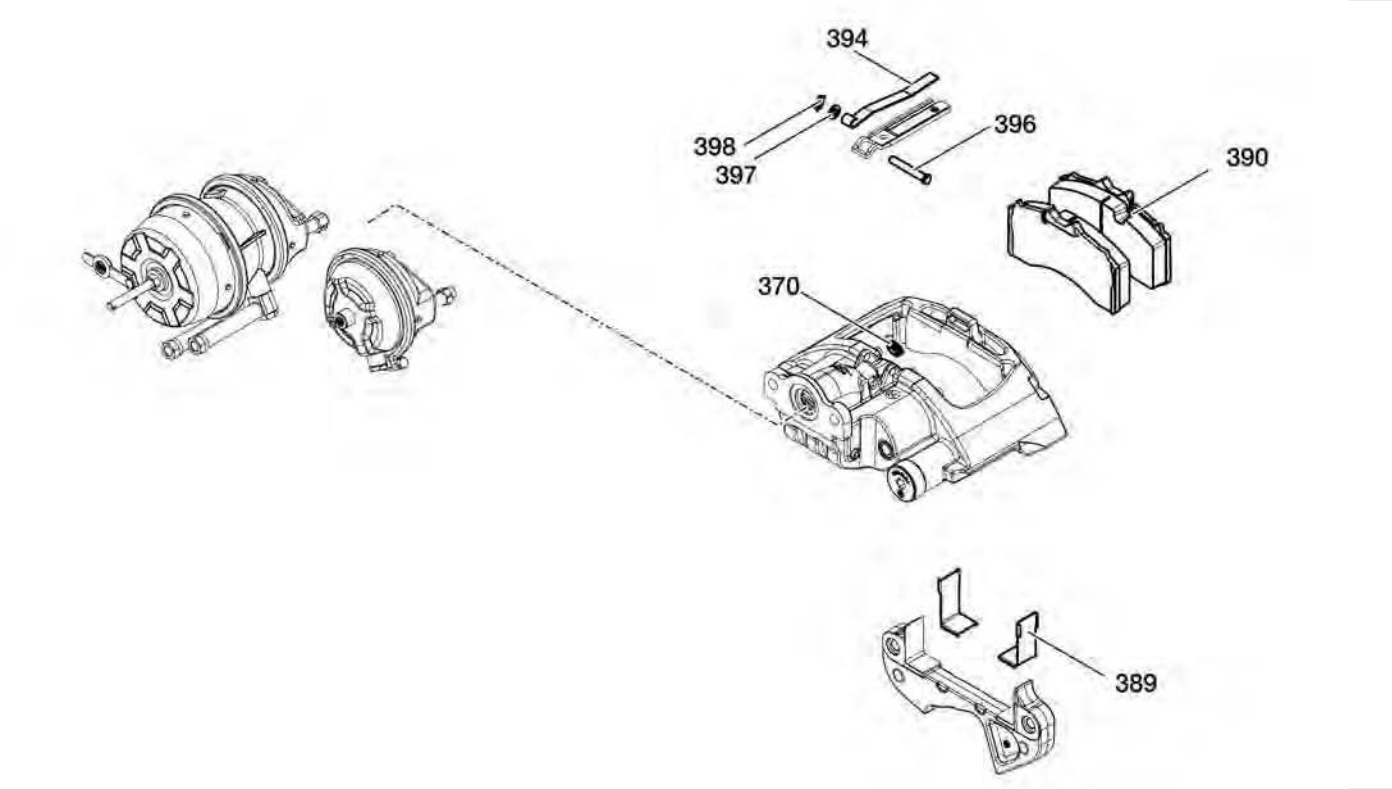

Scheibenbremsbelag-Satz

Reparatursatz für eine Achse

Bremstyp TSB 4309
Qualität BPW 8200

Lieferumfang

2 Stopfen ∅ 24 x 9, 4 Verschleißbleche, 4 Bremsbeläge Textar, 2 Spannfedern, 2 Bolzen ∅ 8/10/14 x 64,5/75, 2 Scheiben ∅ 10,5, 2 Sicherungen

Bestellnummer	Vergleichsnummer
6098 010 757	BPW 09.801.07.57.0

Scheibenbremsbelag-Satz

Reparatursatz für eine Achse

Bremstyp TSB 4309
Qualität BPW 8101

Lieferumfang

2 Stopfen ∅ 24 x 9, 4 Verschleißbleche, 4 Bremsbeläge Jurid, 2 Spannfedern, 2 Bolzen ∅ 8/10/14 x 64,5/75, 2 Scheiben ∅ 10,5, 2 Sicherungen

Bestellnummer	Vergleichsnummer
6098 010 758	BPW 09.801.07.58.1

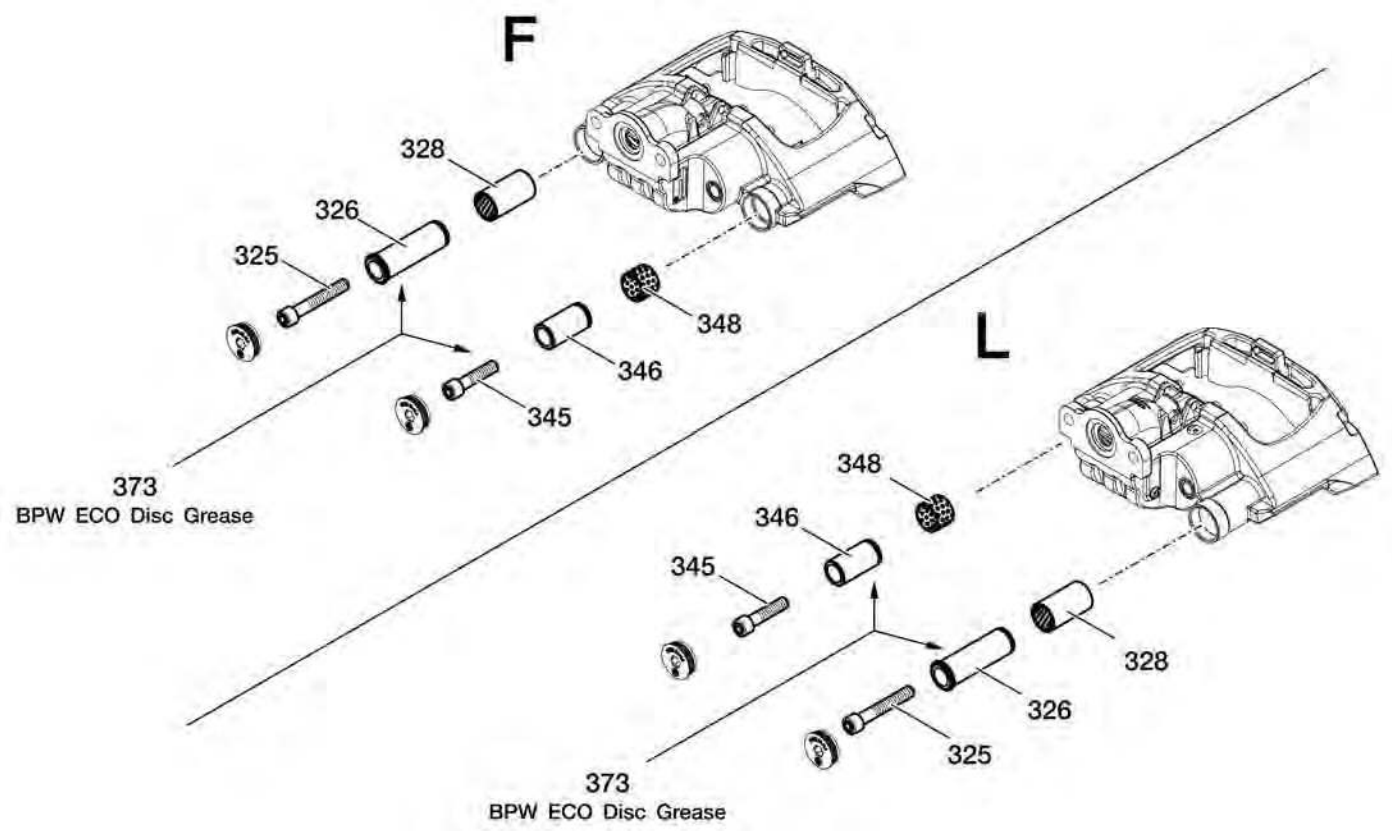

Reparatursatz

für Bremssattel-Lagerholme

Bremstyp TSB 3709/4309/4312

Lieferumfang

1 Zylinderschraube M16 x 1,5 x 100-10,9, 1 Lagerholm, lang, ∅ 17/26/37 x 123, 1 Führungsbuchse,
1 Zylinderschraube M16 x 1,5 x 70-10,9, 1 Lagerholm, kurz, ∅ 17/26/36 x 70

Bestellnummer	Vergleichsnummer
6098 010 761	BPW 09.801.07.61.0

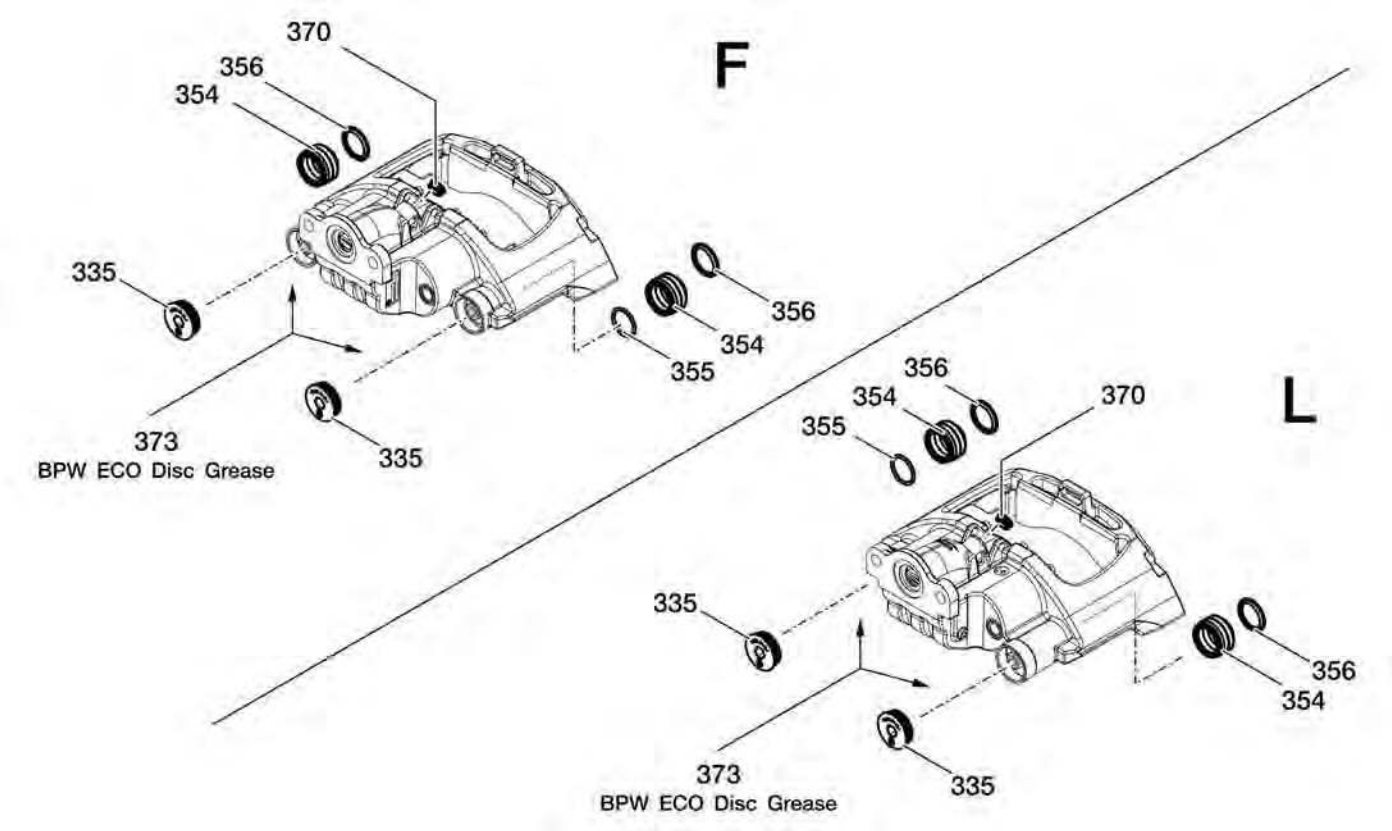

Reparatursatz

für Bremssattel-Dichtung Lagerholme

Bremstyp TSB 3709/4309/4312

Lieferumfang

2 Verschlussschrauben M49 x 1,5, 2 Faltenbälge ∅ 52 x 34, 1 O-Ring ∅ 36 x 3,5, 2 Ringe ∅ 48/38 x 5, 1 Stopfen ∅ 24 x 9, 1 Führungsbuchse ∅ 37/∅ 41 x 30, 25 g Fett

Bestellnummer	Vergleichsnummer
6098 010 762	BPW 09.801.07.62.0

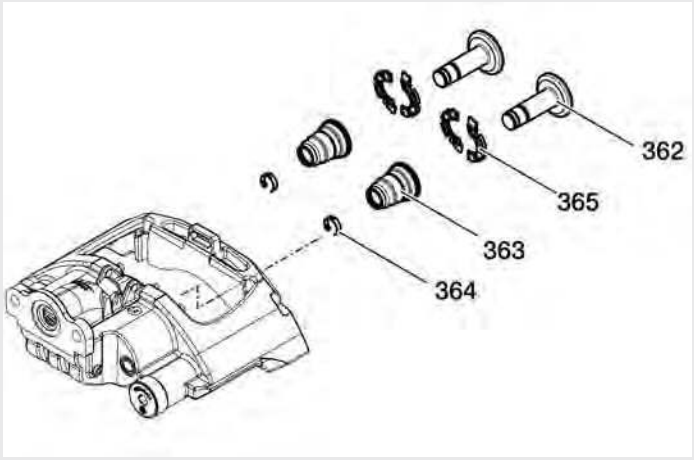

Reparatursatz

für Bremssattel-Druckstück

Bremstyp TSB 3709/4309/4312

Lieferumfang

1 Druckstück, 1 Faltenbalg ∅ 55/26 x 17,
1 Halteklammer ∅ 25 x 7, 1 Grobschmutzdichtung ∅ 56 x 5

Bestellnummer	Vergleichsnummer
6098 010 763	BPW 09.801.07.63.0

Verschleißsensor-Satz

Bremstyp TSB 3709/4309/4312

Lieferumfang

Verschleißsensor, Halteclip, Haltewinkel

Bestellnummer	Vergleichsnummer
6058 015 049	BPW 05.80.50.49.0

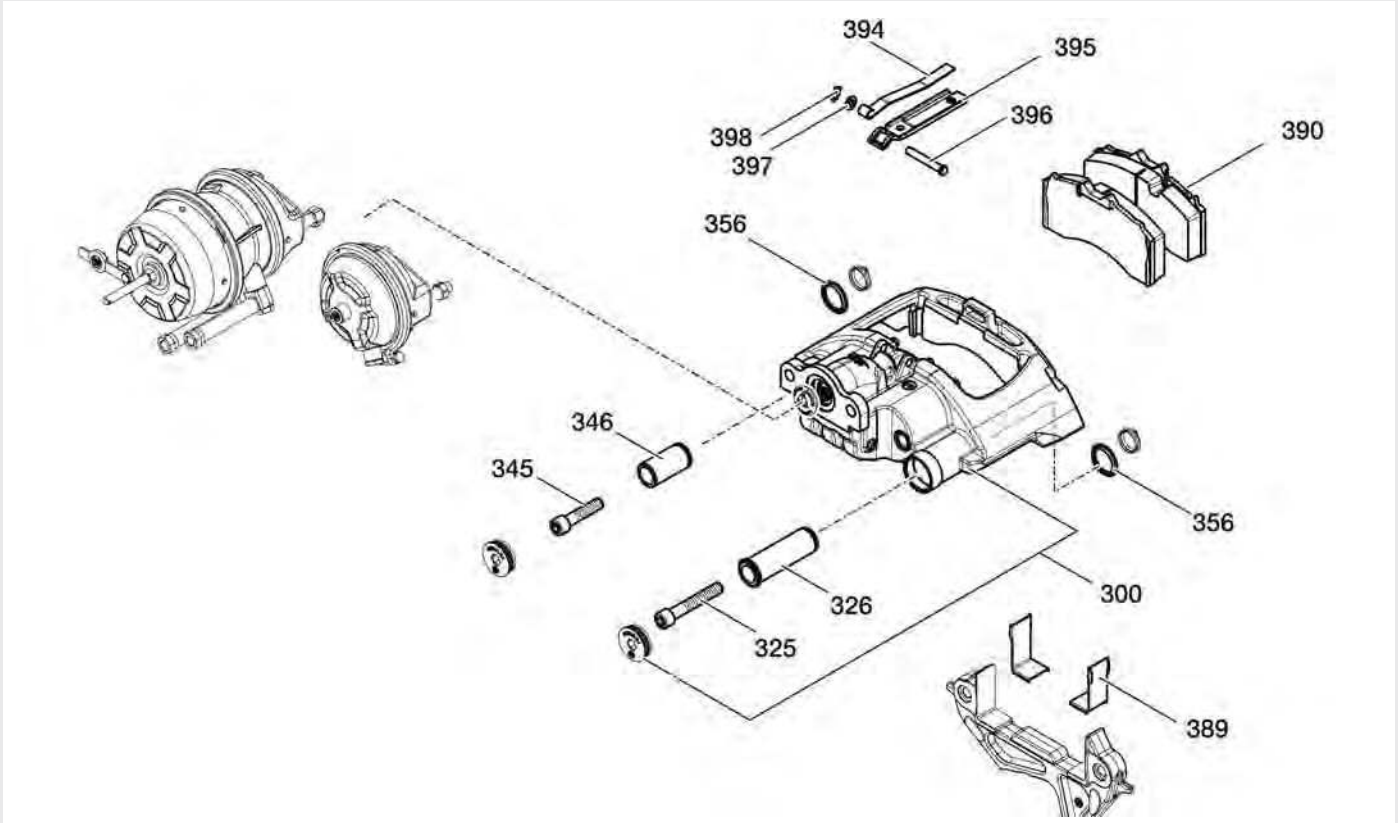

Reparatursatz

für Bremssattel

Bremstyp TSB 4309
Qualität BPW 8200
Ausführung komplett

Lieferumfang

1 Bremssattel, 1 Zylinderschraube M16 x 1,5 x 100-10.9, 1 Lagerholm ∅ 17/26/37 x 123, 1 Zylinderschraube M16 x 1,5 x 70-10.9, 1 Lagerholm ∅ 17/26/36 x 70, 2 Ringe ∅ 38/48 x 5, 2 Verschleißbleche, 2 Bremsbeläge Textar, 1 Spannfeder, 1 Belaghaltebügel, 1 Bolzen ∅ 8/10/14 x 75, 1 Scheibe 10,5, 1 Sicherung

Bestellnummer	Vergleichsnummer
6093 627 201	BPW 09.362.72.01.0

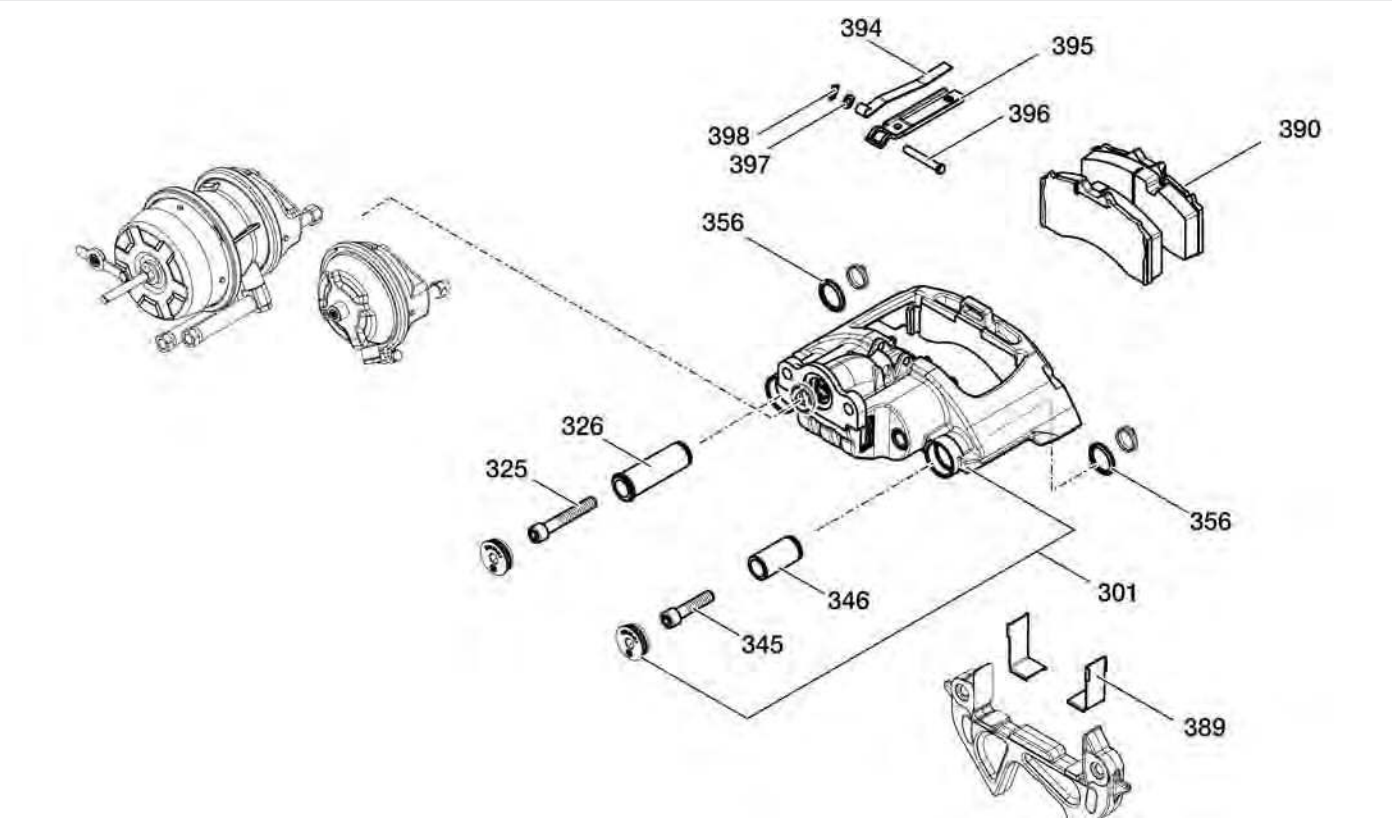

Reparatursatz

für Bremssattel

Bremstyp	TSB 4309
Qualität	BPW 8200
Ausführung	komplett

Lieferumfang

1 Bremssattel, 1 Zylinderschraube M16 x 1,5 x 100-10.9, 1 Lagerholm ∅ 17/26/37 x 123, 1 Zylinderschraube M16 x 1,5 x 70-10.9, 1 Lagerholm ∅ 17/26/36 x 70, 2 Ringe ∅ 38/48 x 5, 2 Verschleißbleche, 2 Bremsbeläge Textar, 1 Spannfeder, 1 Belaghaltebügel, 1 Bolzen ∅ 8/10/14 x 75, 1 Scheibe 10,5, 1 Sicherung

Bestellnummer	Vergleichsnummer
6093 627 202	BPW 09.362.72.02.0

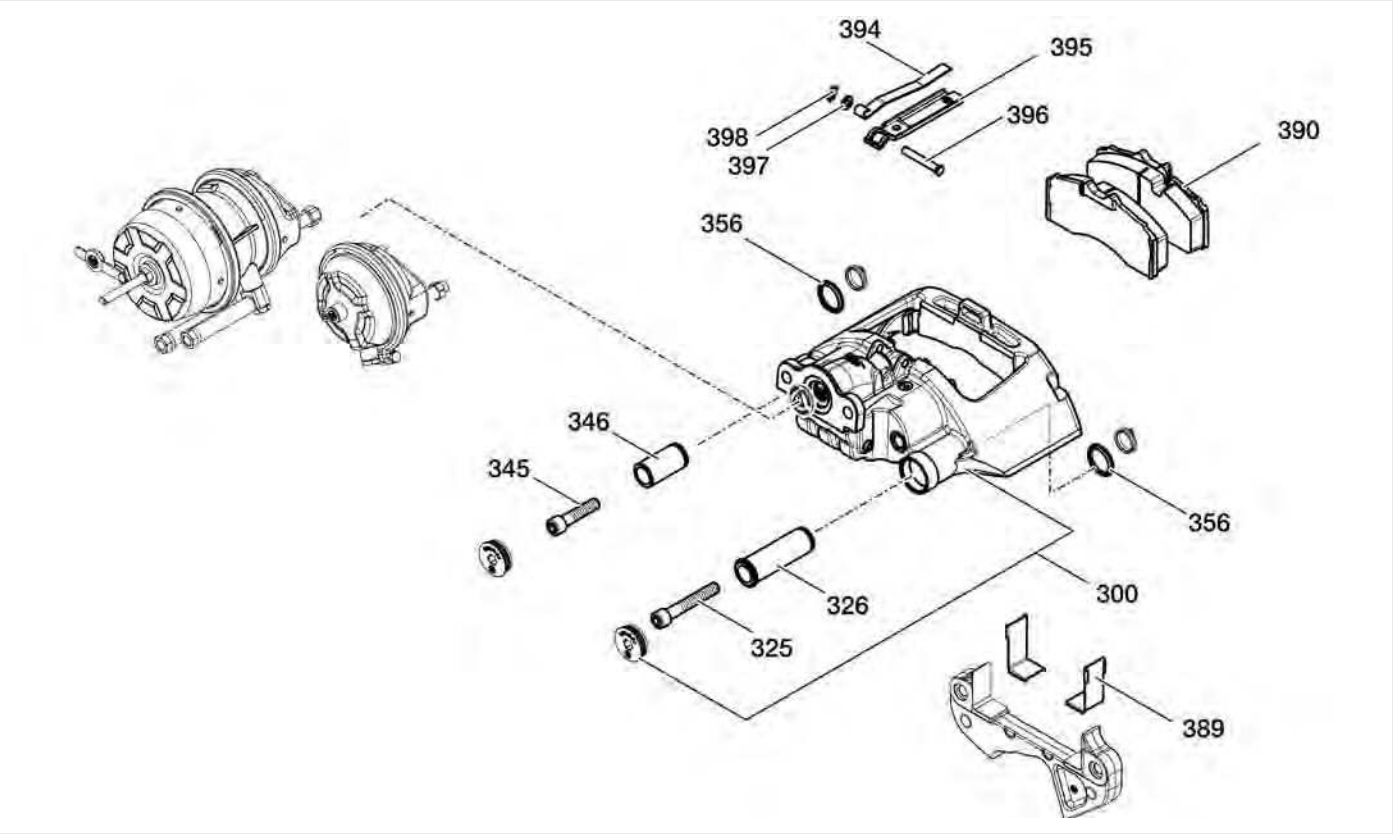

Reparatursatz

für Bremssattel

Bremstyp TSB 3709
Qualität BPW 8200

Lieferumfang

1 Bremssattel, 1 Zylinderschraube M16 x 1,5 x 100-10.9, 1 Lagerholm ∅ 17/26/37 x 123, 1 Zylinderschraube M16 x 1,5 x 70-10.9, 1 Lagerholm ∅ 17/26/36 x 70, 2 Ringe ∅ 38/48 x 5, 2 Verschleißbleche, 2 Bremsbeläge Textar, 1 Spannfeder, 1 Belaghaltebügel, 1 Bolzen ∅ 8/10/14 x 75, 1 Scheibe 10,5, 1 Sicherung

Bestellnummer	Vergleichsnummer
6093 627 203	BPW 09.362.72.03.0

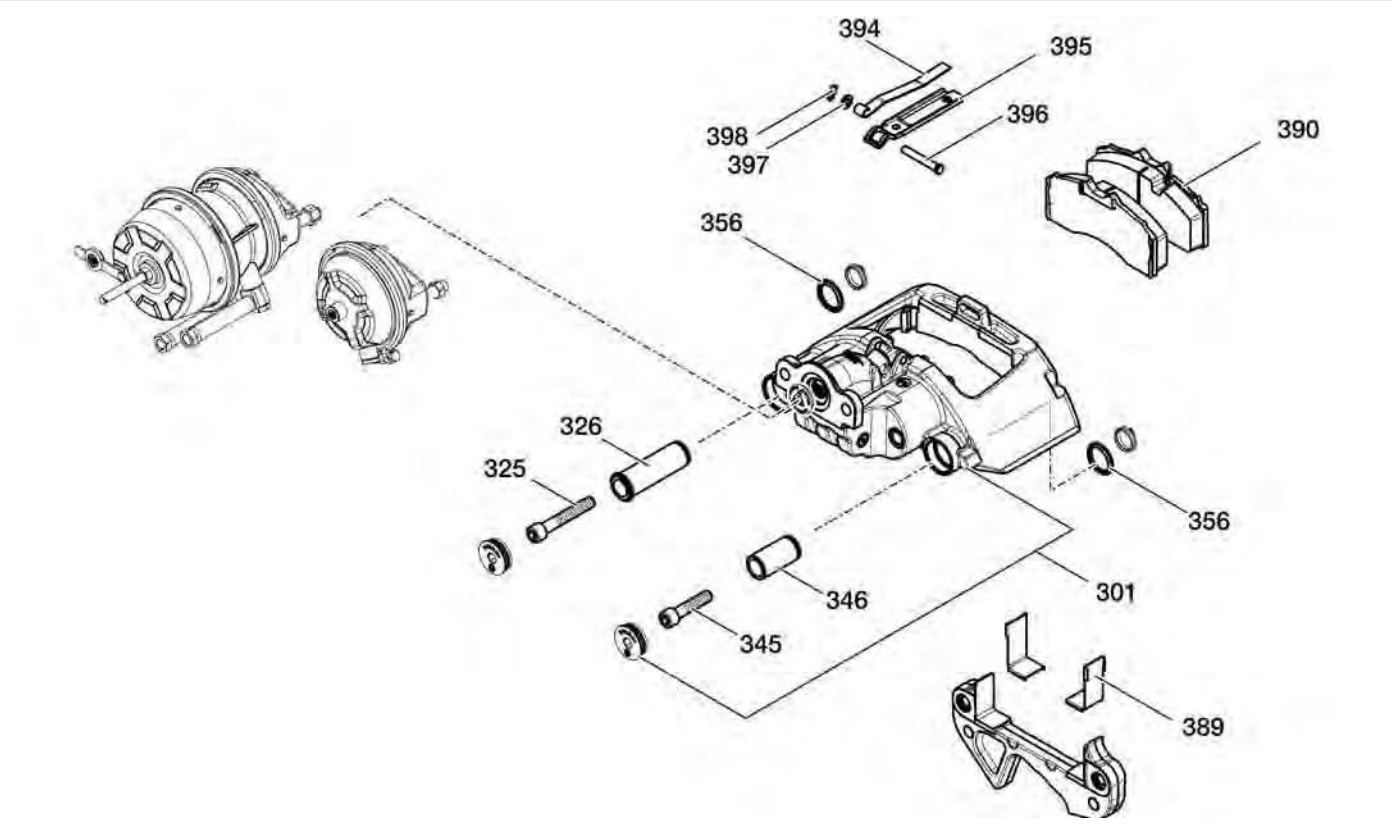

Reparatursatz

für Bremssattel

Bremstyp	TSB 3709
Qualität	BPW 8200
Ausführung	komplett

Lieferumfang

1 Bremssattel, 1 Zylinderschraube M16 x 1,5 x 100-10.9, 1 Lagerholm ∅ 17/26/37 x 123, 1 Zylinderschraube M16 x 1,5 x 70-10.9, 1 Lagerholm ∅ 17/26/36 x 70, 2 Ringe ∅ 38/48 x 5, 2 Verschleißbleche, 2 Bremsbeläge Textar, 1 Spannfeder, 1 Belaghaltebügel, 1 Bolzen ∅ 8/10/14 x 75, 1 Scheibe 10,5, 1 Sicherung

Bestellnummer	Vergleichsnummer
6093 627 204	BPW 09.362.72.04.0

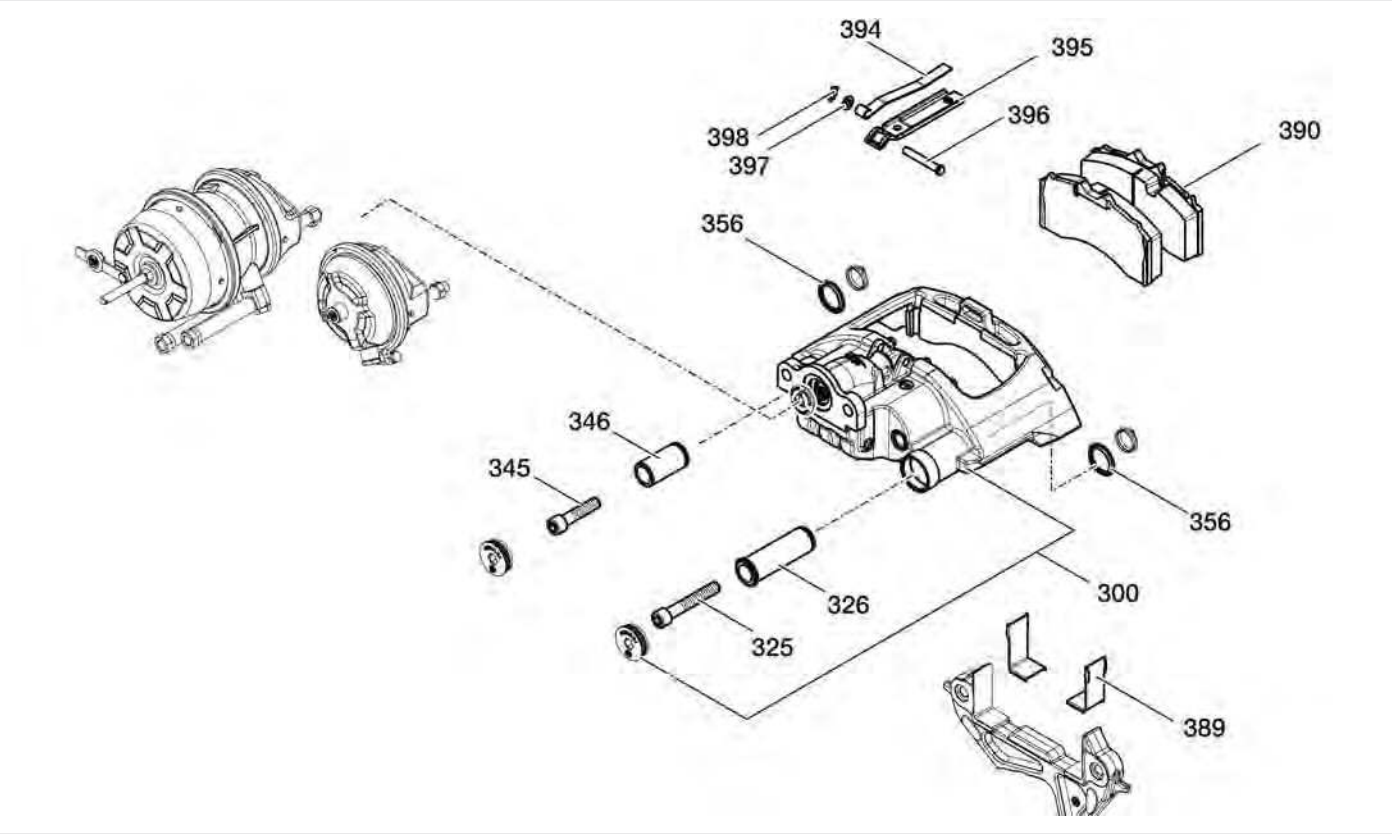

Reparatursatz

für Bremssattel

Bremstyp	TSB 4309
Qualität	BPW 8101
Ausführung	komplett

Lieferumfang

1 Bremssattel, 1 Zylinderschraube M16 x 1,5 x 100-10.9, 1 Lagerholm ∅ 17/26/37 x 123, 1 Zylinderschraube M16 x 1,5 x 70-10.9, 1 Lagerholm ∅ 17/26/36 x 70, 2 Ringe ∅ 38/48 x 5, 2 Verschleißbleche, 2 Bremsbeläge Jurid, 1 Spannfeder, 1 Belaghaltebügel, 1 Bolzen ∅ 8/10/14 x 75, 1 Scheibe 10,5, 1 Sicherung

Bestellnummer	Vergleichsnummer
6093 627 211	BPW 09.362.72.01.1

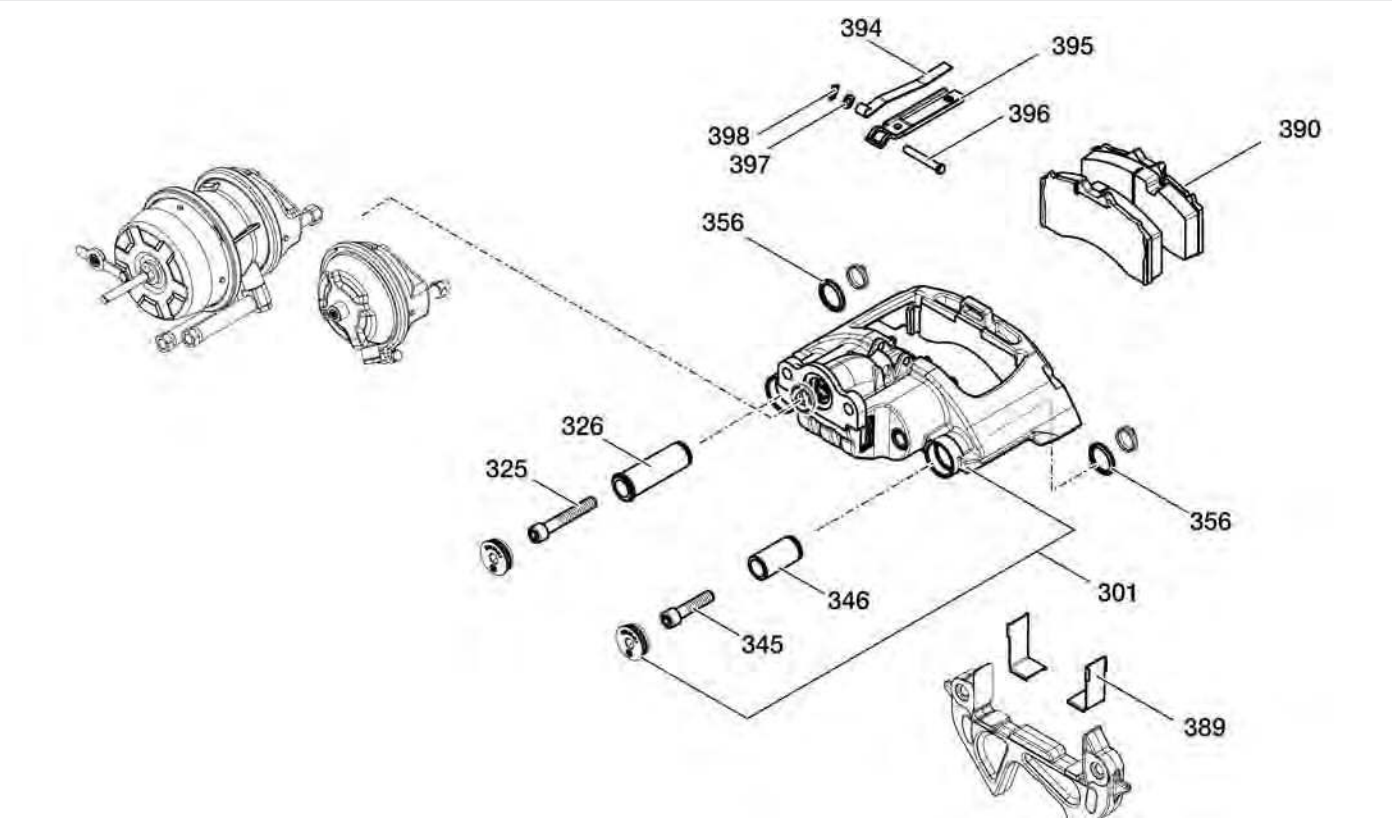

Reparatursatz

für Bremssattel

Bremstyp	TSB 4309
Qualität	BPW 8101
Ausführung	komplett

Lieferumfang

1 Bremssattel, 1 Zylinderschraube M16 x 1,5 x 100-10.9, 1 Lagerholm ∅ 17/26/37 x 123, 1 Zylinderschraube M16 x 1,5 x 70-10.9, 1 Lagerholm ∅ 17/26/36 x 70, 2 Ringe ∅ 38/48 x 5, 2 Verschleißbleche, 2 Bremsbeläge Jurid, 1 Spannfeder, 1 Belaghaltebügel, 1 Bolzen ∅ 8/10/14 x 75, 1 Scheibe 10,5, 1 Sicherung

Bestellnummer	Vergleichsnummer
6093 627 221	BPW 09.362.72.02.1

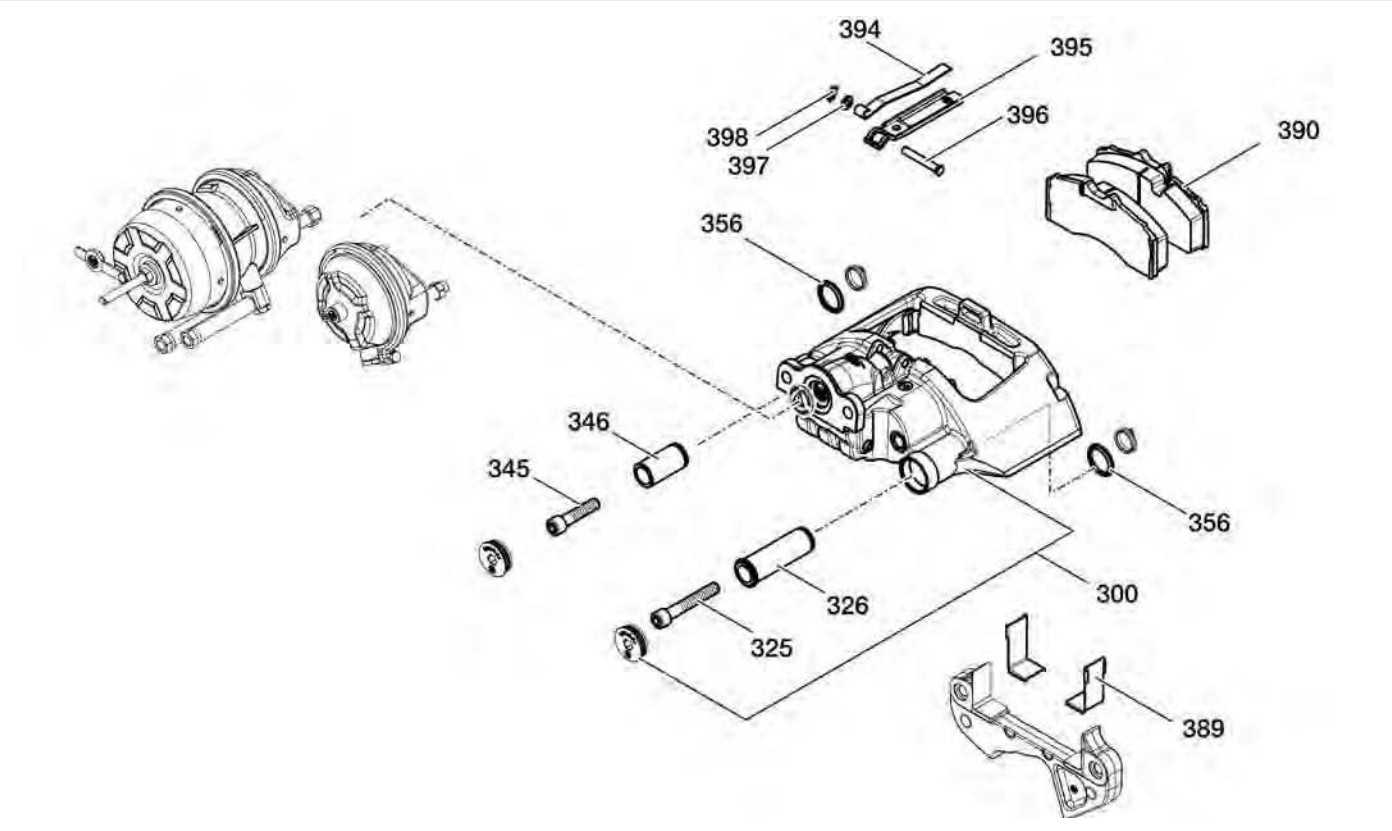

Reparatursatz

für Bremssattel

Bremstyp	TSB 3709
Qualität	BPW 8101
Ausführung	komplett

Lieferumfang

1 Bremssattel, 1 Zylinderschraube M16 x 1,5 x 100-10.9, 1 Lagerholm ∅ 17/26/37 x 123, 1 Zylinderschraube M16 x 1,5 x 70-10.9, 1 Lagerholm ∅ 17/26/36 x 70, 2 Ringe ∅ 38/48 x 5, 2 Verschleißbleche, 2 Bremsbeläge Jurid, 1 Spannfeder, 1 Belaghaltebügel, 1 Bolzen ∅ 8/10/14 x 75, 1 Scheibe 10,5, 1 Sicherung

Bestellnummer	Vergleichsnummer
6093 627 231	BPW 09.362.72.03.1

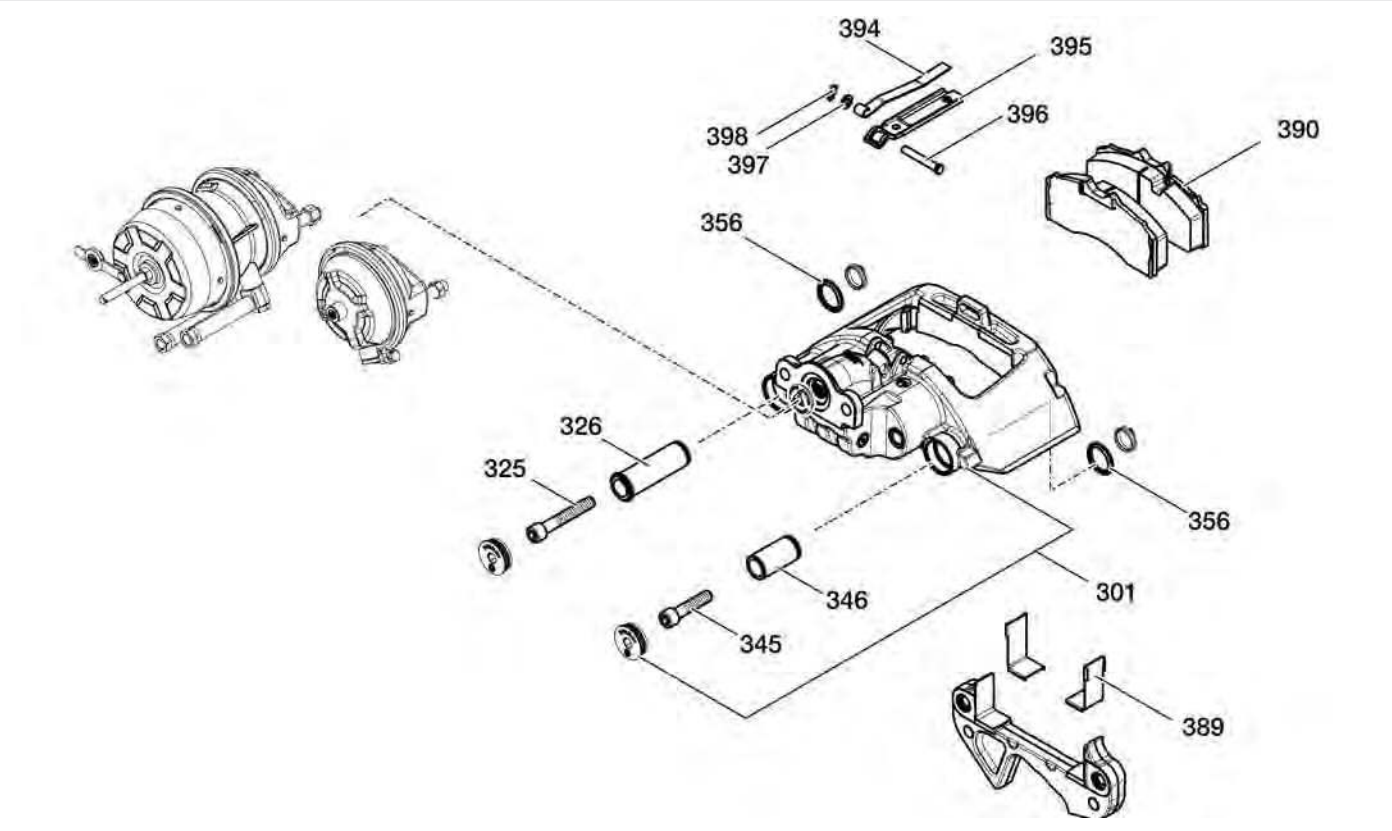

Reparatursatz

für Bremssattel

Bremstyp	TSB 3709
Qualität	BPW 8101
Ausführung	komplett

Lieferumfang

1 Bremssattel, 1 Zylinderschraube M16 x 1,5 x 100-10.9, 1 Lagerholm ∅ 17/26/37 x 123, 1 Zylinderschraube M16 x 1,5 x 70-10.9, 1 Lagerholm ∅ 17/26/36 x 70, 2 Ringe ∅ 38/48 x 5, 2 Verschleißbleche, 2 Bremsbeläge Jurid, 1 Spannfeder, 1 Belaghaltebügel, 1 Bolzen ∅ 8/10/14 x 75, 1 Scheibe 10,5, 1 Sicherung

Bestellnummer	Vergleichsnummer
6093 627 241	BPW 09.362.72.04.1



Werkzeugkoffer

ECO Disc

die Spezialwerkzeuge gewährleisten eine sichere und einfache Durchführung aller empfohlenen Servicearbeiten an der BPW ECO Disc (TSB 3709/TSB 4309/TSB 4312)

Lieferumfang

Gewindespindel, Kugellager, Hülse, Auspresswerkzeug Los- und Festlager, Einpresswerkzeug Loslager, Mutter, Gegenhalter, Einpresswerkzeug Festlager, Aufpresswerkzeug Faltenbalg (Kunststoff), TORX®-Schlüssel Rückstellung, Zweilochschlüssel für Grobschmutzdichtung, Adapter für Losschraube, Adapter für Kunststoffkappe, je 1 Adapter für Drehmomentschlüssel Loslager und Kunststoffkappe, Ring zum Einziehen der Radbolzen

Ausführung	Bestellnummer	Vergleichsnummer
16-teilig	**6990 000 963**	BPW 99.00.000.9.63



Schomäcker Federnwerk GmbH · Borgholzhausener Straße 1 · 49324 Melle
Telefon +49 5422 108-0 · Telefax +49 5422 108-127
E-Mail federnwerk@schomaecker.de · Internet www.schomaecker.de

SCHOMÄCKER FEDERNWERK



SB 3745 Axial

Beschreibung	Vergleichsnummer	Bestellnummer
Bremssattel	BPW 05.362.70.36.1	**6053 627 036**
Alternative	Knorr K003780	**3450 414 743**
Bremssattel	BPW 05.362.70.37.1	**6053 627 037**
Alternative	Knorr K003779	**3450 414 742**

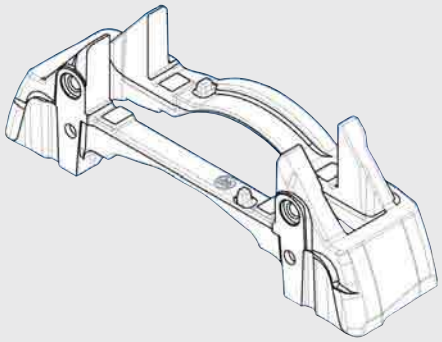

SB 3745 Tangential

Beschreibung	Vergleichsnummer	Bestellnummer
Bremssattel	BPW 05.362.70.60.5	**6053 627 060**
Alternative	Knorr K003779	**3450 414 742**
Bremsträger	BPW 03.303.88.55.0	**6033 038 855**
Bremssattel	BPW 05.362.70.61.5	**6053 627 061**
Alternative	Knorr K003780	**3450 414 743**
Bremsträger	BPW 03.303.88.55.0	**6033 038 855**
Bremssattel mit Verschleißsensor	BPW 05.362.70.66.0	
Alternative	Knorr K003779	**3450 414 742**
Bremssattel mit Verschleißsensor	BPW 05.362.70.67.0	
Alternative	Knorr K003780	**3450 414 743**

SB 4345 Axial

Beschreibung	Vergleichsnummer	Bestellnummer
Bremssattel	BPW 05.362.70.38.2	
Alternative	Knorr K003783	**3450 414 746**
Bremssattel	BPW 05.362.70.39.2	
Alternative	Knorr K003784	**3450 414 747**
Bremssattel	BPW 05.362.70.42.3	
Alternative	Knorr K003784	**3450 414 747**
Bremssattel	BPW 05.362.70.43.3	
Alternative	Knorr K003783	**3450 414 746**

SB 4345 Tangential

Beschreibung	Vergleichsnummer	Bestellnummer
Bremsträger	BPW 03.303.88.57.0	**6033 038 857**

SB 4309 Tangential

Beschreibung	Vergleichsnummer	Bestellnummer
Bremssattel	BPW 05.362.70.62.1	**6053 627 062**
Alternative	Knorr K012634	**3450 414 791**
Bremsträger	BPW 03.303.88.56.0	**6033 038 856**
Bremssattel	BPW 05.362.70.63.1	**6053 627 063**
Alternative	Knorr K012633	**3450 414 790**
Bremsträger	BPW 03.303.88.56.0	**6033 038 856**

Alternative beinhaltet nur die Zuspanneinheit (ohne Bremsträger/-beläge)

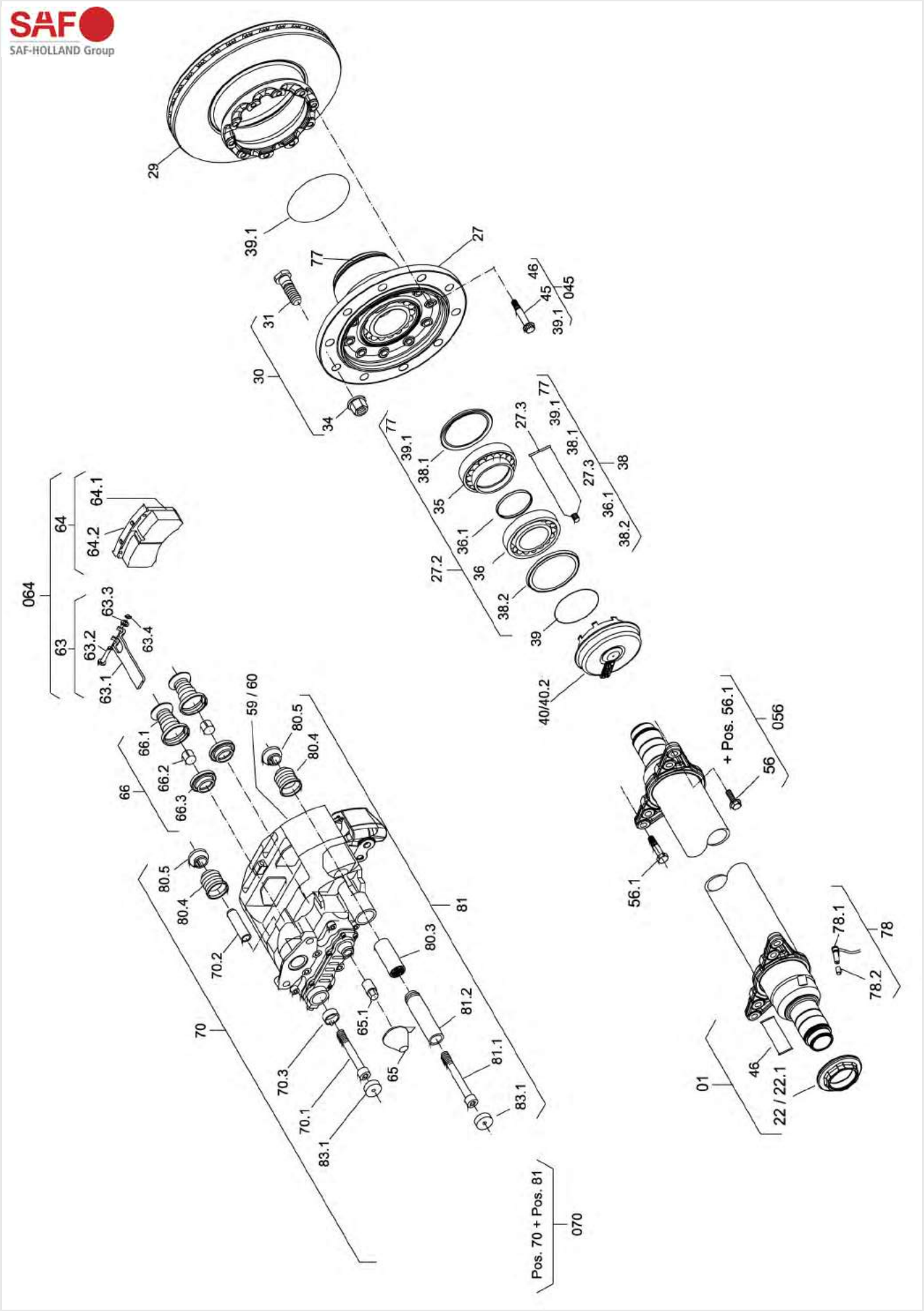
SAF
SAF-HOLLAND Group
29
39.1
77
27
31
30
34
46
45
045
39.1
77
39.1
38.1
35
27.3
77
39.1
38.1
27.3
38
36.1
38.2
27.2
36.1
36
38.2
39
40/40.2
064
64
64.1
64.2
63
63.3
63.2
63.4
63.1
66
66.1
66.2
66.3
59 / 60
80.5
80.4
80.5
80.4
70.2
70
81
80.3
81.2
81.1
83.1
65.1
65
70.3
70.1
83.1
Pos. 70 + Pos. 81
070
056
+ Pos. 56.1
56
56.1
01
46
22 / 22.1
78.1
78
78.2

B9-22K01

Abbildung	Beschreibung	Abmessung mm	Bestellnummer
22	Achsmutter, rechts	M75 x 1,5/ Schlüsselweite 85	**5010 110 086**
22.1	Achsmutter, links	M75 x 1,5/ Schlüsselweite 85	**5010 110 085**
27	Radnabeneinheit mit Radlagern und Dichtungen		**5033 073 056**
27.2	Reparatursatz, Radnabeneinheit		**5034 343 020**
29	Bremsscheibe	∅ 430	**5040 790 017**
30	Radbolzen-Satz mit Radmutter (Abb. 31, 34)	M22 x 1,5 x 66	**5013 031 118**
30	Radbolzen-Satz mit Radmutter (Abb. 31, 34)	M22 x 1,5 x 78	**5033 021 157**
31	Radbolzen, Aluminium	M22 x 1,5 x 76	**5013 031 120**
34	Radmutter	M22 x 1,5/ Schlüsselweite 32	**5042 473 012**
38	Reparatursatz, für Radlager Fettwechsel		**5034 343 024**
39.1	O-Ring		**5043 150 075**
40	Radnabenkappe mit O-Ring SKRB Integral		**5043 040 102**
40.2	Radnabenkappe für Hubodometer SKRB Integral		**5043 040 103**
045	Zubehör-Satz Bremsscheibe ZI/SI/B		**5034 343 663**
45	Doppelsechskantschraube	M14 x 1,5 x 65	**5043 751 009**
46	Fett, 5 g		**5053 870 015**
056	Befestigungsschrauben-Satz, Bremssattel B/Z/S-Serie		**5034 343 660**
56	Befestigungsschraube	M18 x 1,5	**5043 751 006**
56.1	Passschraube	M18 x 1,5 x 55	**5043 751 008**
59	Bremssattel, rechts, mit Scheibenbremsbelag-Satz		**5030 800 060**
60	Bremssattel, links, mit Scheibenbremsbelag-Satz		**5030 800 059**
064	Scheibenbremsbelag-Satz, WVA-Nr. 29158, für Knorr SK7 (Abb. 63, 64.1, 64.2, 65, 65.1)	201,8 x 108 x 30	**5030 570 085**
65	Reparatursatz Kappe für Luftspieleinrichtung SN 6,7/SK 7 (Abb. 65.1)		**5034 343 816**
66	Reparatursatz Druckstück Knorr SN/SK (Abb. 66.1, 66.2, 66.3)		**5034 343 814**
070	Führungsdichtsatz SK 7 (Abb. 65, 70, 81)		**5034 343 815**
78	Drehzahlsensor-Set mit Fett und Klemmhülse (Abb. 78.1, 78.2)	Kabellänge 400	**0210 329 212**
78	Drehzahlsensor-Set mit Fett und Klemmhülse (Abb. 78.1, 78.2)	Kabellänge 1000	**0210 329 222**
78.1	ABS-Sensor S plus	Kabellänge 400	**5040 291 002**
78.1	Stabsensor (Intra-Familie) mit Stecker	Kabellänge 1000	**5040 291 064**
78.2	Klemmbuchse		**0687 598 154**
83.1	Stahlkappe SK7 (Festlager)		**5034 343 817**

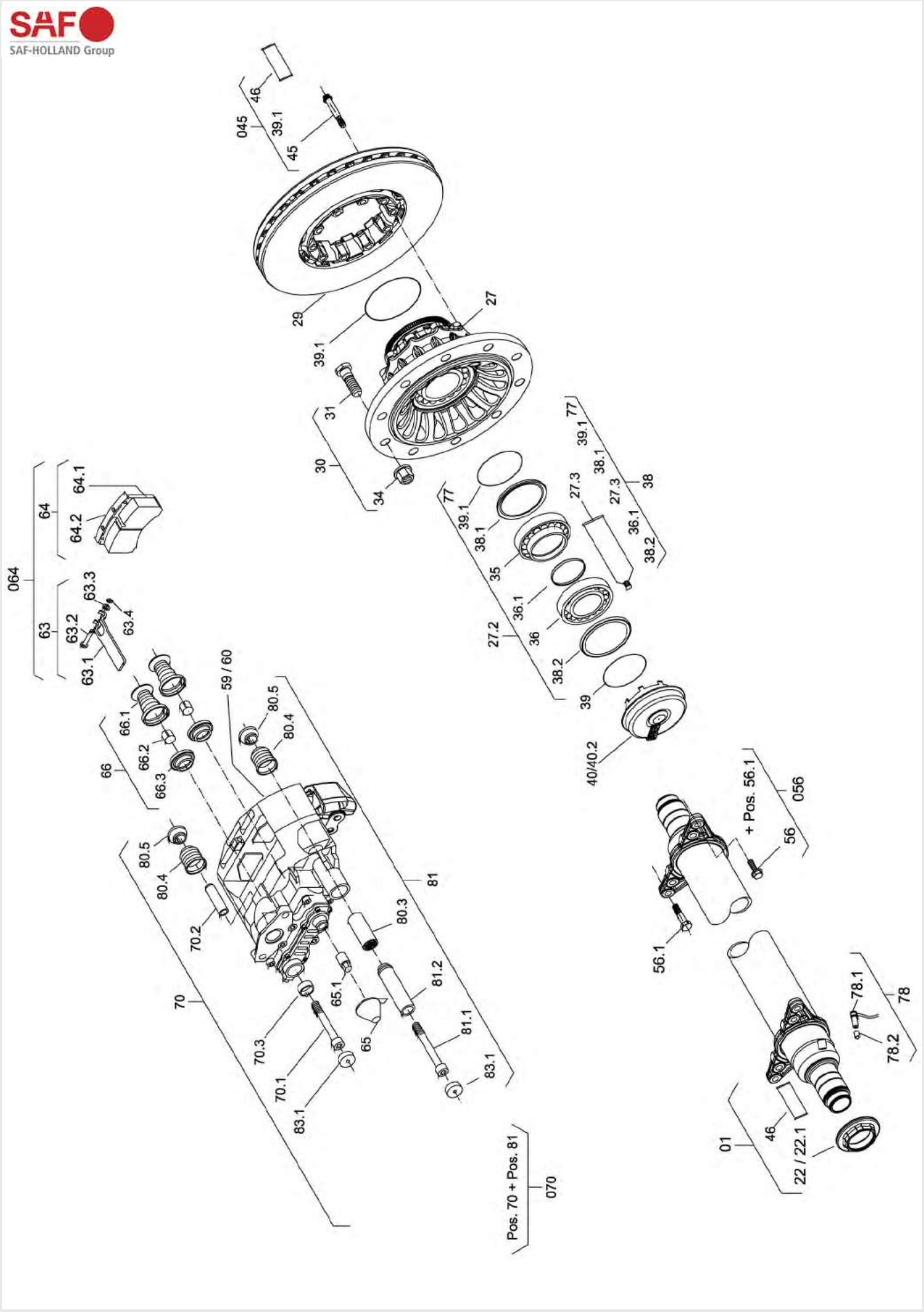
SAF
SAF-HOLLAND Group
045
46
39.1
45
29
39.1
27
31
30
34
77
39.1
38.1
35
27.3
38.1
77
39.1
27.3
38
36.1
38.2
27.2
36.1
36
38.2
39
40/40.2
064
64
64.1
64.2
63
63.3
63.2
63.4
63.1
66
66.1
66.2
66.3
59 / 60
80.5
80.4
80.5
80.4
70.2
70
81
80.3
81.2
81.1
83.1
65.1
65
70.3
70.1
83.1
Pos. 70 + Pos. 81
070
056
+ Pos. 56.1
56
56.1
01
46
22 / 22.1
78
78.1
78.2

BI9-22K01

Abbildung	Beschreibung	Abmessung mm	Bestellnummer
22	Achsmutter, rechts	M75 x 1,5/ Schlüsselweite 85	**5010 110 086**
22.1	Achsmutter, links	M75 x 1,5/ Schlüsselweite 85	**5010 110 085**
27	Radnabeneinheit Integral		**5033 073 045**
27.2	Reparatursatz Radnabeneinheit		**5034 343 020**
29	Bremsscheibe Integral	∅ 430	**5040 790 013**
30	Radbolzen-Satz (Abb. 31, 34)	M22 x 1,5 x 66	**5013 031 118**
30	Radbolzen-Satz (Abb. 31, 34)	M22 x 1,5 x 78	**5033 021 157**
31	Radbolzen, Aluminium	M22 x 1,5 x 76	**5013 031 120**
34	Radmutter	M22 x 1,5 x 27/ Schlüsselweite 32	**5042 473 012**
38	Reparatursatz, für Radlager Fettwechsel		**5034 343 024**
39.1	O-Ring		**5043 150 075**
40	Radnabenkappe mit O-Ring SKRB Integral		**5043 040 102**
40.2	Radnabenkappe für Hubodometer SKRB Integral		**5043 040 103**
045	Reparatursatz Integralscheibe RB/BI		**5034 343 662**
45	Doppelsechskantschraube	M12 x 1,5 x 75	**5043 751 005**
46	Fett, 5 g		**5053 870 015**
056	Befestigungsschrauben-Satz Bremssattel B/Z/S-Serie		**5034 343 660**
56	Befestigungsschraube	M18 x 1,5	**5043 751 006**
56.1	Passschraube	M18 x 1,5 x 55	**5043 751 008**
59	Bremssattel, rechts, mit Scheibenbremsbelag-Satz		**5030 800 060**
60	Bremssattel, links, mit Scheibenbremsbelag-Satz		**5030 800 059**
064	Scheibenbremsbelag-Satz für Knorr SK7 (Abb. 63, 64.1, 64.2, 65, 65.1)	201,8 x 108 x 30	**5030 570 085**
65	Reparatursatz Kappe für Luftspieleinrichtung SN 6,7/SK 7 (Abb. 65.1)		**5034 343 816**
66	Reparatursatz Druckstück Knorr SN/SK (Abb. 66.1, 66.2, 66.3)		**5034 343 814**
070	Führungsdichtsatz SK 7 (Abb. 65, 70, 81)		**5034 343 815**
78	Drehzahlsensor-Set mit Fett und Klemmhülse (Abb. 78.1, 78.2)	Kabellänge 1000	**0210 329 222**
78.1	Stabsensor (Intra-Familie) mit Stecker	Kabellänge 1000	**5040 291 064**
78.2	Klemmbuchse		**0687 598 154**
83.1	Stahlkappe SK7 (Festlager)		**5034 343 817**

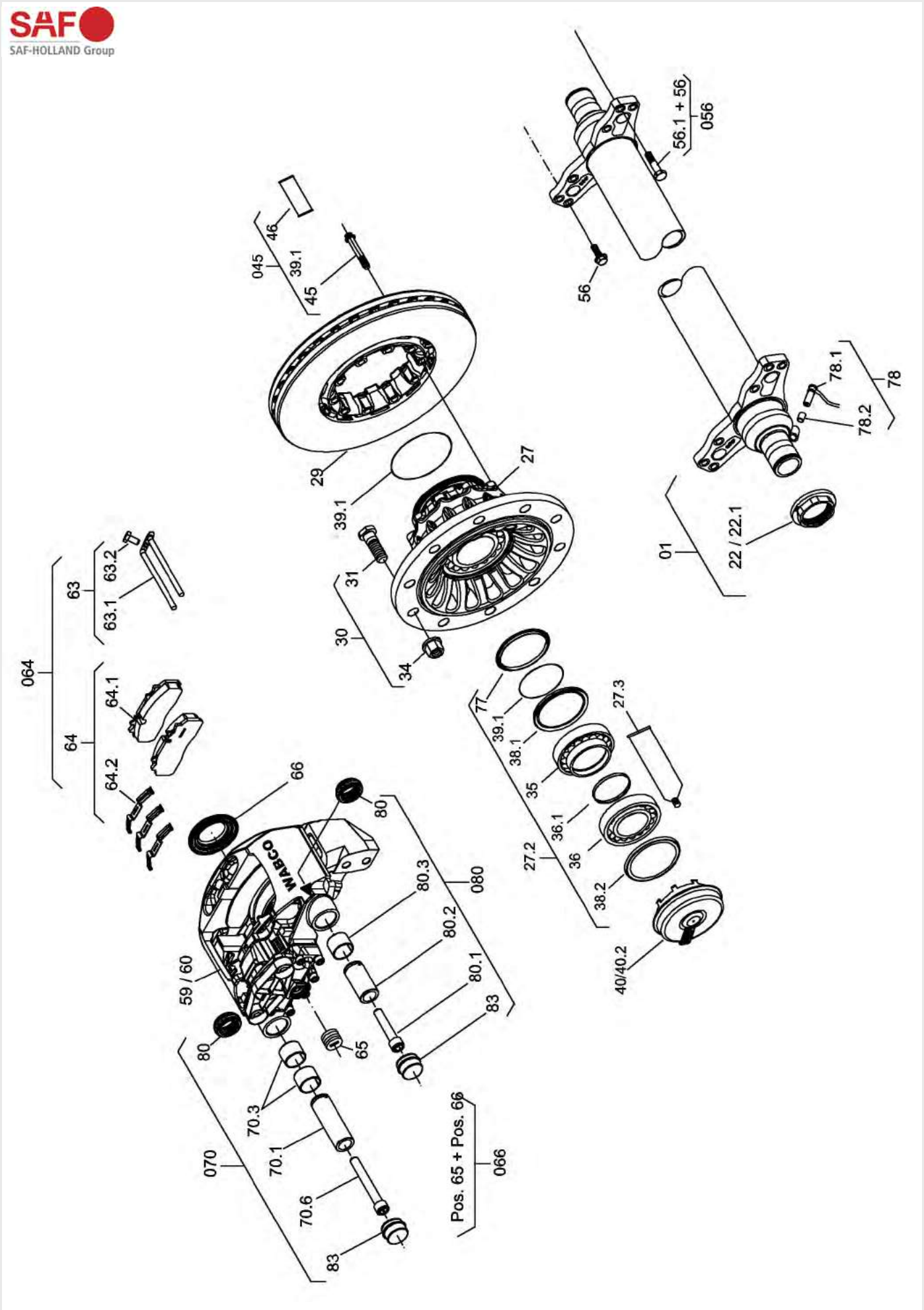
SAF
SAF-HOLLAND Group
WABCO
064
63
63.1
63.2
64
64.1
64.2
66
80
080
80.3
80.2
80.1
83
59 / 60
65
70.3
70.1
70.6
070
Pos. 65 + Pos. 66
066
045
46
39.1
45
29
39.1
27
30
31
34
77
39.1
38.1
35
36.1
36
38.2
27.2
27.3
40/40.2
56
56.1 + 56
056
01
22 / 22.1
78
78.1
78.2

BI9-22W

Abbildung	Beschreibung	Abmessung mm	Bestellnummer
22	Achsmutter, rechts	M75 x 1,5/ Schlüsselweite 85	**5010 110 086**
22.1	Achsmutter, links	M75 x 1,5/ Schlüsselweite 85	**5010 110 085**
27	Radnabeneinheit Integral		**5033 073 045**
27.2	Reparatursatz Radnabeneinheit		**5034 343 020**
29	Bremsscheibe Integral	∅ 430	**5040 790 013**
27	Radbolzen-Satz (Abb. 31, 34)	M22 x 1,5 x 66	**5013 031 118**
30	Radbolzen-Satz (Abb. 31, 34)	M22 x 1,5 x 78	**5033 021 157**
31	Radbolzen, Aluminium	M22 x 1,5 x 76	**5013 031 120**
34	Radmutter	M22 x 1,5 x 27/ Schlüsselweite 32	**5042 473 012**
39.1	O-Ring		**5043 150 075**
40	Radnabenkappe mit O-Ring SKRB Integral		**5043 040 102**
40.2	Radnabenkappe für Hubodometer SKRB Integral		**5043 040 103**
045	Reparatursatz Integralscheibe RB/BI		**5034 343 662**
45	Doppelsechskantschraube	M12 x 1,5 x 75	**5043 751 005**
46	Fett, 5 g		**5053 870 015**
056	Befestigungsschrauben-Satz Bremssattel B/Z/S-Serie		**5034 343 660**
56	Befestigungsschraube	M18 x 1,5	**5043 751 006**
56.1	Passschraube	M18 x 1,5 x 55	**5043 751 008**
59	Bremssattel, links, Wabco PAN 22-1		**5030 800 067**
60	Bremssattel, rechts, Wabco PAN 22-1		**5030 800 068**
064	Scheibenbremsbelag-Satz (Abb. 63, 64.1, 64.2, 65)	210,4 x 109,5 x 31	**5030 570 084**
066	Dichtungssatz SK RB (Abb. 65, 65.2, 66)		**5034 343 829**
070	Führungsdichtsatz SK RB (Abb. 70.1-70.6, 080)		**5343 438 271**
78	Drehzahlsensor-Set mit Fett und Klemmhülse (Abb. 78.1, 78.2)	Kabellänge 1000	**0210 329 222**
78	Drehzahlsensor-Set mit Fett und Klemmhülse (Abb. 78.1, 78.2)	Kabellänge 400	**0210 329 212**
78.1	ABS-Sensor S plus	Kabellänge 400	**5040 291 002**
78.1	Stabsensor SBW 1937 (Intra-Familie) mit Stecker	Kabellänge 1000	**5040 291 064**
78.2	Klemmbuchse		**0687 598 154**

SAF-HOLLAND Group

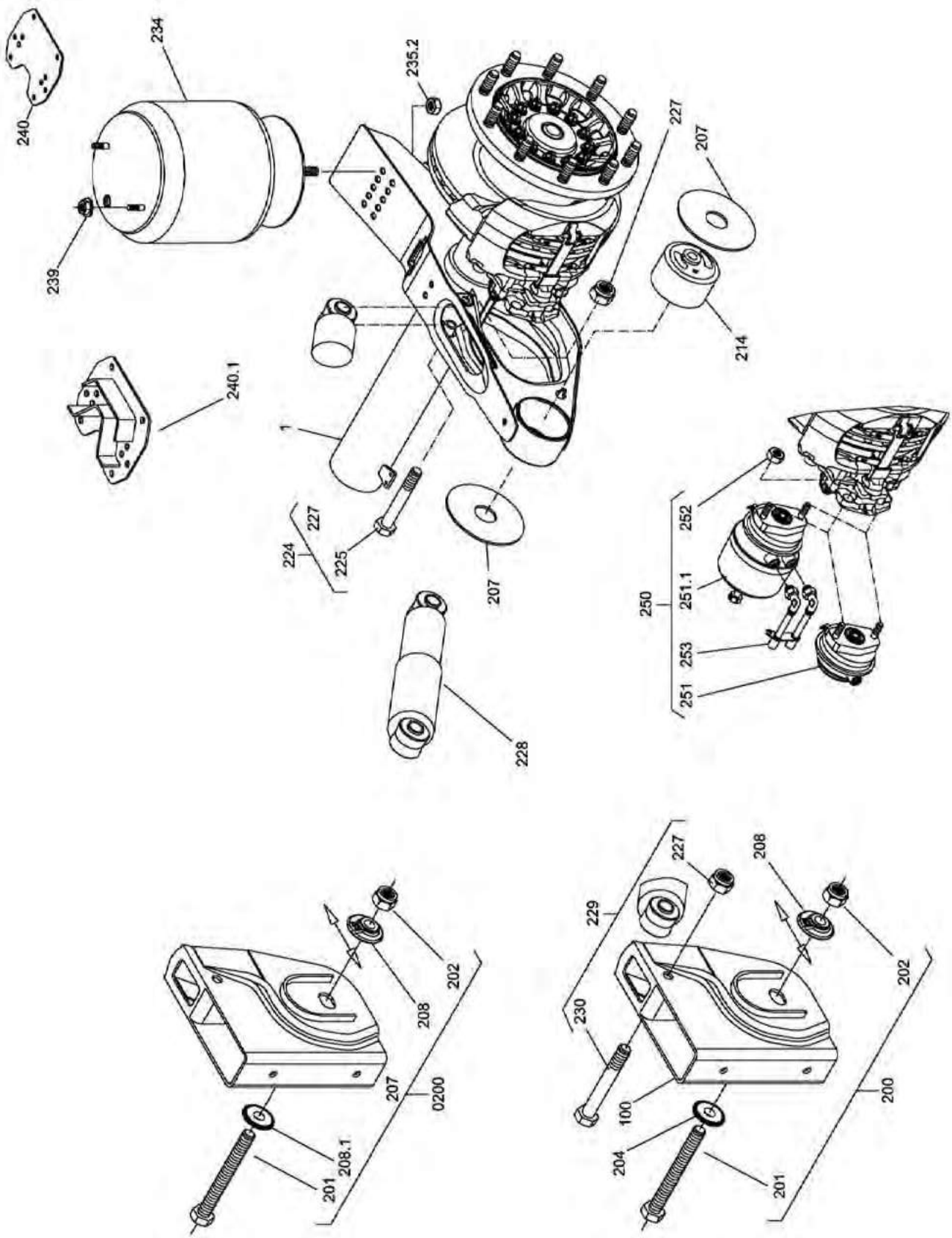

INTRADISC-IO

Abbildung	Beschreibung	Abmessung mm	Bestellnummer
200	Sechskantschraube (Abb. 201, 202)	M30 x 200	**5033 411 048**
0200	Reparatursatz Federlagerung IO/IU		**5034 343 661**
201	Sechskantschraube	M30 x 200	**5043 431 048**
202	Sicherungsmutter	M30	**5042 474 022**
204	Druckscheibe für Luftfederaggregat		**5011 012 001**
207	Anlaufscheibe		**5043 315 029**
208	Exzenterscheibe	∅ 102 x 20	**5011 230 001**
214	Lagerbuchse 3 D		**5041 773 028**
224	Sechskantschraube (Abb. 225-227)	M20 x 1,5 x 150	**5033 412 802**
225	Befestigungsschraube	M20 x 1,5 x 150	**5043 432 802**
226	Unterlegscheibe	32 x 21 x 3	**5043 311 503**
227	Sicherungsmutter	M20 x 1,5	**5042 474 044**
228	Stoßdämpfer	Länge 280-410	**5023 760 070**
228	Stoßdämpfer	Länge 317-484	**5023 760 071**
228	Stoßdämpfer	Länge 341-432	**5023 760 072**
229	Sechskantschraube (Abb. 227, 230)	M20 x 1,5 x 120	**5033 412 803**
230	Bundschraube	M20 x 1,5 x 120	**5043 432 803**
233	Montageplatte für Luftfederaggregat	∅ 260	**5010 430 351**
234	Luftfeder	∅ 290 x 351	**5032 290 033**
235.2	Sicherungsmutter	M16	**5042 474 007**
236	Schneidschraube	K100 x 40	**5043 432 037**
237	Federring A12		**5041 410 003**
239	Sechskantmutter	M12	**5043 420 005**
240	Luftfederplatte, Stahl		**5010 430 261**
240	Luftfederplatte, Aluminium		**5010 430 262**
240.1	Luftfederbock	50	**5022 370 081**
240.1	Luftfederbock	100	**5022 370 080**

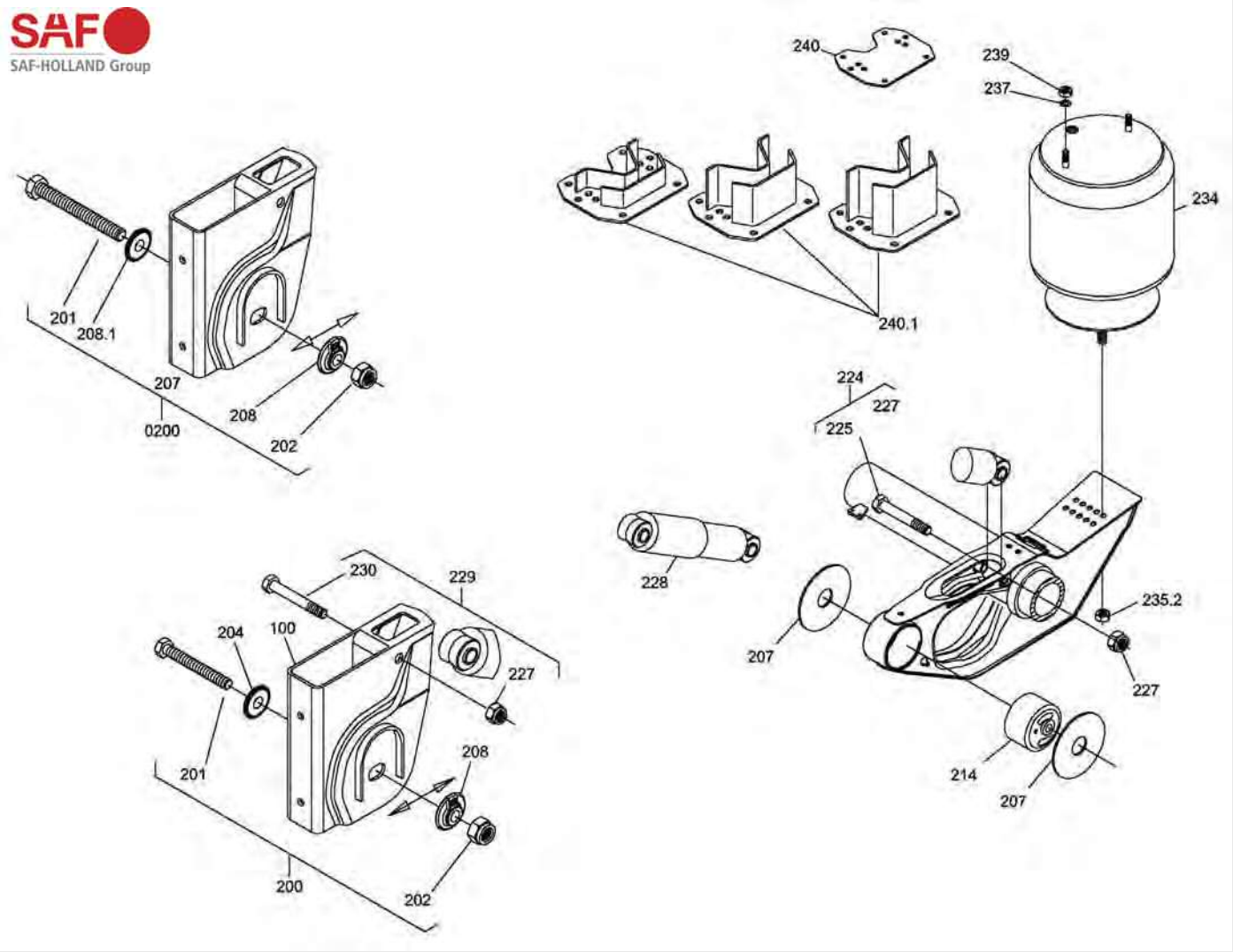

INTRADISC-IU

Abbildung	Beschreibung	Abmessung mm	Bestellnummer
200	Sechskantschraube (Abb. 201, 202)	M30 x 200	**5033 411 048**
0200	Reparatursatz Federlagerung IO/IU		**5034 343 661**
201	Sechskantschraube	M30 x 200	**5043 431 048**
202	Sicherungsmutter	M30	**5042 474 022**
204	Druckscheibe		**5011 012 001**
207	Anlaufscheibe		**5043 315 029**
208	Exzenterscheibe	∅ 102 x 20	**5011 230 001**
214	Gummi-Lagerbuchse 3 D		**5041 773 028**
224	Sechskantschraube (Abb. 225-227)	M20 x 1,5 x 150	**5033 412 802**
225	Befestigungsschraube	M20 x 1,5 x 150	**5043 432 802**
227	Sicherungsmutter	M20 x 1,5	**5042 474 044**
228	Stoßdämpfer		**5023 760 073**
229	Sechskantschraube (Abb. 227, 230)	M20 x 1,5 x 120	**5033 412 803**
230	Bundschraube	M20 x 1,5 x 120	**5043 432 803**
233	Befestigungsplatte für Luftfederaggregat SAF 2918V/2923V/2926V		**5020 430 306**
234	Luftfederbalg SAF 2926 V		**5032 290 030**
235.1	Sechskantschraube	M16 x 40	**5043 310 368**
236	Befestigungsschraube	M12 x 30	**5043 435 001**
237	Federring A12		**5041 410 003**
239	Sicherungsmutter	M12	**5042 474 047**

MEHR ALS DIE SUMME ALLER TEILE ...

Komponenten · Originalteile · Zubehör





















SAF-HOLLAND GmbH Geschäftsbereich Aftermarket
Germanenstraße 30 · 63741 Aschaffenburg/Leider
+49 (0) 6095 301 301 · originalparts@safholland.de · www.safholland.com

SAF-Holland ORIGINAL PARTS

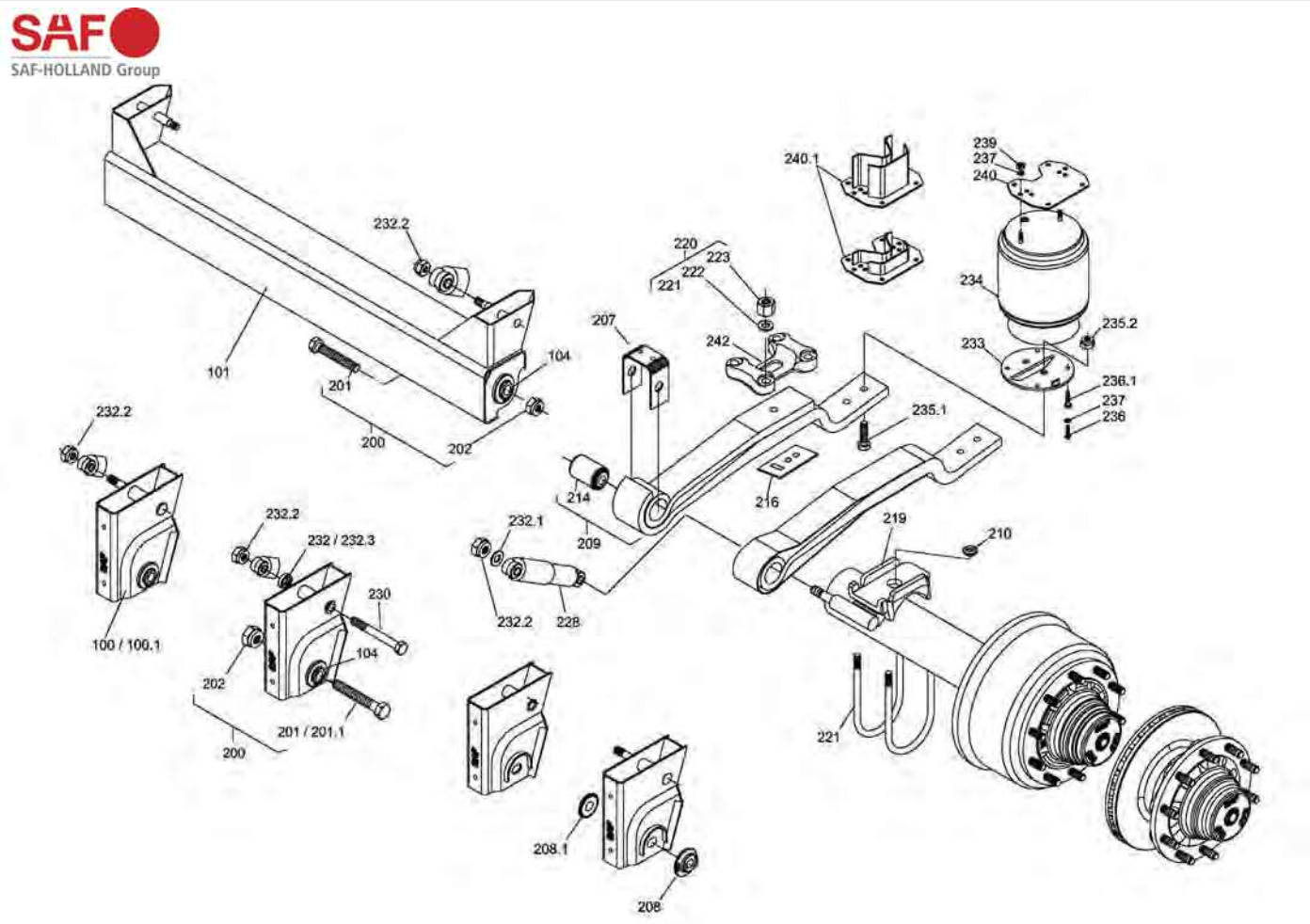

MODUL-M

Abbildung	Beschreibung	Abmessung mm	Bestellnummer
104	Einschweißnabe		**5012 512 003**
200	Sechskantschraube (Abb. 201, 202)	M30 x 200	**5033 411 048**
200	Reparatursatz Federlagerung passend für Luftfederbaureihe M/O/U, starr		**5034 343 644**
201	Sechskantschraube	M30 x 200	**5043 431 048**
201.1	Sechskantschraube	M30 x 240	**5043 431 053**
202	Sicherungsmutter	M30	**5042 474 022**
207	U-Profil		**5044 052 071**
208	Exzenterscheibe	∅ 102 x 20	**5011 230 001**
208.1	Druckscheibe		**5011 012 001**
209	Parabellenker (Abb. 214)	Länge 892	**5031 551 027**
209	Parabellenker (Abb. 214)	Länge 892	**5031 551 035**
209	Lenkerfeder (Abb. 211, 214)	Länge 942	**5031 551 036**
210	Schubklotz		**5042 082 001**
214	HD-Gummilagerbuchse	∅ 68/30 x 104	**5041 773 010**
216	Sicherungsblech		**5013 450 007**
220	Federbügel-Satz (Abb. 221-223)	M22 x 1,5 x 285,5/∅ 146	**5034 010 064**
220	Federbügel-Satz (Abb. 221-223)	M22 x 1,5 x 321,5/∅ 146	**5034 010 065**
220	Federbügel-Satz (Abb. 221-223)	M22 x 1,5 x 307/∅ 133	**5034 010 069**
220	Federbügel-Satz (Abb. 221-223)	M22 x 1,5 x 307/∅ 127	**5034 010 071**
220	Federbügel-Satz (Abb. 221-223)	M22 x 1,5 x 304/∅ 127	**5034 010 072**
221	Federbügel	M22 x 1,5 x 285,5/∅ 146	**5014 020 064**
221	Federbügel	M22 x 1,5 x 321,5/∅ 146	**5014 020 065**
221	Federbügel	M22 x 1,5 x 307/∅ 133	**5014 020 069**
221	Federbügel	M22 x 1,5 x 267/∅ 127	**5140 200 710**
221	Federbügel	M22 x 1,5 x 304/∅ 127	**5014 020 072**

Fortsetzung nächste Seite ...

... Fortsetzung von voriger Seite

Abbildung	Beschreibung	Abmessung mm	Bestellnummer
222	Unterlegscheibe		**5013 310 204**
223	Sechskantmutter	M22 x 1,5 x 25	**5043 420 047**
228	Stoßdämpfer	Länge 325-495	**5023 760 026**
228	Stoßdämpfer	Länge 315-475	**5023 760 030**
228	Stoßdämpfer	Länge 350-540	**5023 760 031**
230	Sechskantschraube	M24 x 2 x 250	**5434 320 348**
230	Sechskantschraube, Aluminium	M24 x 2 x 300	**5043 432 046**
232	Distanzscheibe		**5010 970 011**
232.1	Unterlegscheibe	∅ 44/24 x 4	**5013 310 098**
232.2	Sicherungsmutter	M24 x 2	**5042 474 040**
233	Befestigungsplatte	∅ 240 x 8, Versatz 0	**5010 430 291**
233	Befestigungsplatte	∅ 240 x 8, Versatz 30	**5010 430 292**
233	Befestigungsplatte, links	∅ 240 x 10, Versatz 55	**5010 430 327**
233	Befestigungsplatte, rechts	∅ 240 x 10, Versatz 55	**5010 430 328**
233	Befestigungsplatte, links	∅ 240 x 15, Versatz 70	**5020 430 289**
233	Befestigungsplatte, rechts	∅ 240 x 15, Versatz 70	**5020 430 290**
233	Befestigungsplatte, links	∅ 260 x 10, Versatz 55	**5020 430 315**
233	Befestigungsplatte, rechts	∅ 260 x 10, Versatz 55	**5020 430 316**
234	Luftfeder 2918 V		**5032 290 027**
234	Luftfederbalg 2618 V		**5032 290 029**
234	Luftfederbalg SAF 2926 V		**5032 290 030**
234	Luftfederbalg 2923 V		**5032 290 031**
235.1	Sechskantschraube	M20 x 70	**5043 310 148**
235.1	Senkschraube	M20 x 80	**5043 435 008**
235.2	Sicherungsmutter	M20	**5042 474 012**
236	Sechskantschraube	M12 x 30	**5043 431 008**
236.1	Schneidschraube	K100 x 40	**5043 432 037**
237	Federring A12		**5041 410 003**
239	Sechskantmutter	M12	**5043 420 005**
240	Luftfederplatte, Stahl		**5010 430 261**
240	Luftfederplatte, Aluminium		**5010 430 262**
240.1	Luftfederbock	40	**5022 370 070**
240.1	Luftfederbock	50	**5022 370 081**
240.1	Luftfederbock	70	**5022 370 071**
240.1	Luftfederbock	100	**5022 370 080**
240.1	Luftfederbock	130	**5022 370 072**
240.1	Luftfederbock	160	**5022 370 073**
240.1	Luftfederbock	210	**5022 370 074**
242	Spannplatte passend für ∅ 127/133 mm		**5013 500 088**
242	Spannplatte passend für ∅ 146 mm		**5013 500 086**

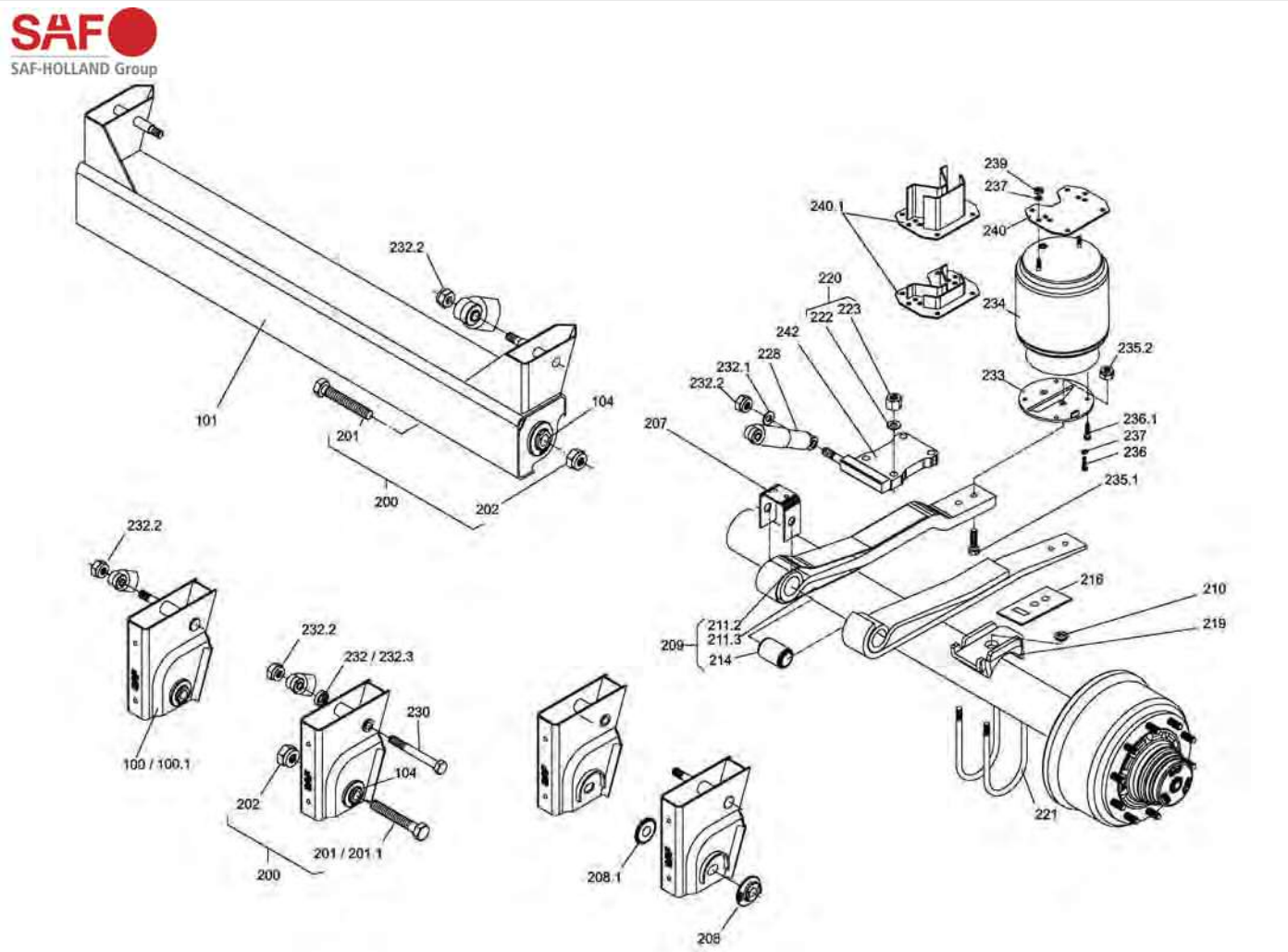

MODUL-O

Abbildung	Beschreibung	Abmessung mm	Bestellnummer
104	Einschweißnabe		**5012 512 003**
200	Sechskantschraube (Abb. 201, 202)	M30 x 200	**5033 411 048**
201	Sechskantschraube	M30 x 200	**5043 431 048**
201.1	Sechskantschraube	M30 x 240	**5043 431 053**
202	Sicherungsmutter	M30	**5042 474 022**
207	U-Profil		**5044 052 071**
208	Exzenterscheibe	∅ 102 x 20	**5011 230 001**
208.1	Druckscheibe		**5011 012 001**
209	Parabellenker (Abb. 214)	Länge 805, 43/43	**5031 551 042**
209	Parabellenker (Abb. 211.1, 214)	Länge 835, 48	**5031 551 028**
209	Parabellenker (Abb. 214)	Länge 875, 38/38	**5031 551 046**
209	Parabellenker (Abb. 214)	Länge 875, 38/38	**5031 551 049**
209	Parabellenker (Abb. 214)	Länge 875, 43/43	**5031 551 050**
209	Parabellenker (Abb. 211.2, 214)	Länge 875, 48	**5031 551 044**
209	Parabellenker (Abb. 214)	Länge 885, 38/38	**5031 551 025**
210	Schubklotz		**5042 082 001**
211.2	Fangblech		**5013 451 009**
211.3	Fangblech		**5013 451 004**
214	HD-Gummilagerbuchse	∅ 68/30 x 104	**5041 773 010**
216	Sicherungsblech		**5013 450 007**
220	Federbügel-Satz (Abb. 221-223)	M22 x 1,5 x 285,5/∅ 146	**5034 010 064**
220	Federbügel-Satz (Abb. 221-223)	M22 x 1,5 x 321,5/∅ 146	**5034 010 065**
220	Federbügel-Satz (Abb. 221-223)	M22 x 1,5 x 307/∅ 133	**5034 010 069**
220	Federbügel-Satz (Abb. 221-223)	M22 x 1,5 x 267/∅ 127	**5034 010 071**
220	Federbügel-Satz (Abb. 221-223)	M22 x 1,5 x 304/∅ 127	**5034 010 072**

Fortsetzung nächste Seite ...

... Fortsetzung von voriger Seite

Abbildung	Beschreibung	Abmessung mm	Bestellnummer
221	Federbügel	M22 x 1,5 x 285,5/∅ 146	**5014 020 064**
221	Federbügel	M22 x 1,5 x 321,5/∅ 146	**5014 020 065**
221	Federbügel	M22 x 1,5 x 307/∅ 133	**5014 020 069**
221	Federbügel	M22 x 1,5 x 267/∅ 127	**5140 200 710**
221	Federbügel	M22 x 1,5 x 304/∅ 127	**5014 020 072**
222	Unterlegscheibe		**5013 310 204**
223	Sechskantmutter	M22 x 1,5 x 25	**5043 420 047**
228	Stoßdämpfer	L 350-540/55/∅ 24	**5023 760 031**
230	Sechskantschraube	M24 x 2 x 250	**5434 320 348**
230	Sechskantschraube	M24 x 2 x 300	**5043 432 046**
232	Distanzscheibe		**5010 970 011**
232.1	Unterlegscheibe	∅ 44/24 x 4	**5013 310 098**
232.2	Sicherungsmutter	M24 x 2	**5042 474 040**
233	Befestigungsplatte	∅ 240 x 8, Versatz 0	**5010 430 291**
233	Befestigungsplatte	∅ 240 x 8, Versatz 30	**5010 430 292**
233	Befestigungsplatte, links	∅ 240 x 10, Versatz 55	**5010 430 327**
233	Befestigungsplatte, rechts	∅ 240 x 10, Versatz 55	**5010 430 328**
233	Befestigungsplatte, links	∅ 240 x 15, Versatz 70	**5020 430 289**
233	Befestigungsplatte, rechts	∅ 240 x 15, Versatz 70	**5020 430 290**
233	Befestigungsplatte, links	∅ 260 x 10, Versatz 55	**5020 430 315**
233	Befestigungsplatte, rechts	∅ 260 x 10, Versatz 55	**5020 430 316**
234	Luftfeder 2918 V		**5032 290 027**
234	Luftfederbalg 2618 V		**5032 290 029**
234	Luftfederbalg SAF 2926 V		**5032 290 030**
234	Luftfederbalg 2923 V		**5032 290 031**
235.1	Sechskantschraube	M20 x 70	**5043 310 148**
235.1	Senkschraube	M20 x 80	**5043 435 008**
235.2	Sicherungsmutter	M20	**5042 474 012**
236	Sechskantschraube	M12 x 30	**5043 431 008**
236.1	Schneidschraube	K100 x 40	**5043 432 037**
237	Federring A12		**5041 410 003**
239	Sechskantmutter	M12	**5043 420 005**
240	Luftfederplatte, Stahl		**5010 430 261**
240	Luftfederplatte, Aluminium		**5010 430 262**
240.1	Luftfederbock	40	**5022 370 070**
240.1	Luftfederbock	50	**5022 370 081**
240.1	Luftfederbock	70	**5022 370 071**
240.1	Luftfederbock	100	**5022 370 080**
240.1	Luftfederbock	130	**5022 370 072**
240.1	Luftfederbock	160	**5022 370 073**
240.1	Luftfederbock	210	**5022 370 074**
242	Spannplatte passend für ∅ 127/133 mm		**5013 500 088**
242	Spannplatte passend für ∅ 146 mm		**5013 500 086**

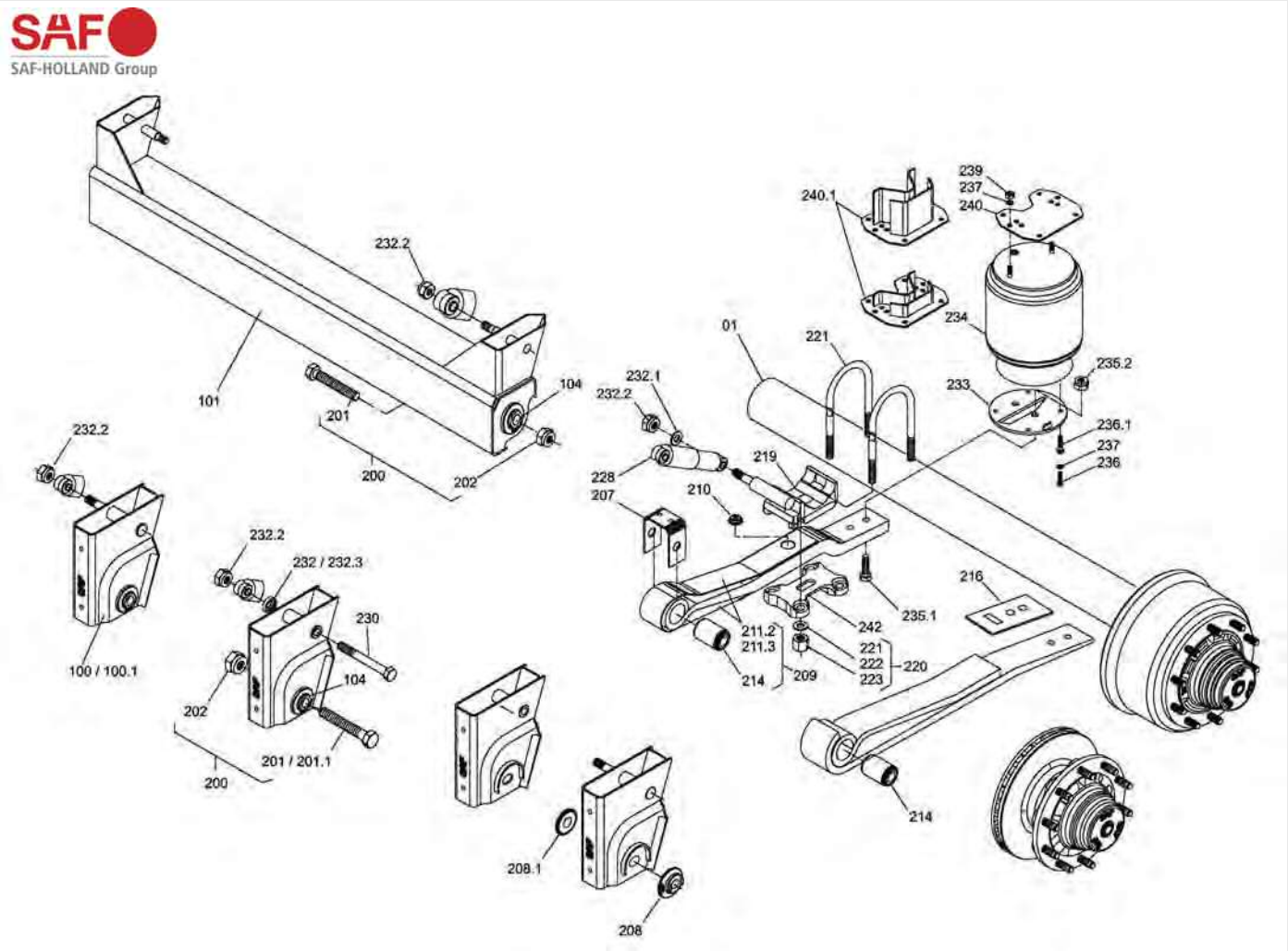

MODUL-U

Abbildung	Beschreibung	Abmessung mm	Bestellnummer
104	Einschweißnabe		**5012 512 003**
200	Sechskantschraube (Abb. 201, 202)	M30 x 200	**5033 411 048**
201	Sechskantschraube	M30 x 200	**5043 431 048**
201.1	Sechskantschraube	M30 x 240	**5043 431 053**
202	Sicherungsmutter	M30	**5042 474 022**
207	U-Profil		**5044 052 071**
208	Exzenterscheibe	∅ 102 x 20	**5011 230 001**
208.1	Druckscheibe		**5011 012 001**
209	Parabellenker (Abb. 211.3, 214)	Länge 835, 48	**5031 551 029**
209	Parabellenker (Abb. 211.2, 214)	Länge 875, 48	**5031 551 044**
209	Parabellenker (Abb. 214)	Länge 875, 38/38	**5031 551 046**
209	Lenkerfeder (Abb. 214)	Länge 925, 43/43	**5031 551 048**
210	Schubklotz		**5042 082 001**
211.2	Fangblech		**5013 451 009**
211.3	Fangblech		**5013 451 003**
214	HD-Gummilagerbuchse	∅ 68/30 x 104	**5041 773 010**
216	Sicherungsblech		**5013 450 007**
220	Federbügel-Satz (Abb. 221-223)	M22 x 1,5 x 285,5/∅ 146	**5034 010 064**
220	Federbügel-Satz (Abb. 221-223)	M22 x 1,5 x 321,5/∅ 146	**5034 010 065**
220	Federbügel-Satz (Abb. 221-223)	M22 x 1,5 x 307/∅ 133	**5034 010 069**
220	Federbügel-Satz (Abb. 221-223)	M22 x 1,5 x 267/∅ 127	**5034 010 071**
220	Federbügel-Satz (Abb. 221-223)	M22 x 1,5 x 304/∅ 127	**5034 010 072**

Fortsetzung nächste Seite ...

... Fortsetzung von voriger Seite

Abbildung	Beschreibung	Abmessung mm	Bestellnummer
221	Federbügel	M22 x 1,5 x 285,5/∅ 146	**5014 020 064**
221	Federbügel	M22 x 1,5 x 321,5/∅ 146	**5014 020 065**
221	Federbügel	M22 x 1,5 x 307/∅ 133	**5014 020 069**
221	Federbügel	M22 x 1,5 x 267/∅ 127	**5140 200 710**
221	Federbügel	M22 x 1,5 x 304/∅ 127	**5014 020 072**
222	Unterlegscheibe		**5013 310 204**
223	Sechskantmutter	M22 x 1,5 x 25	**5043 420 047**
228	Stoßdämpfer	Länge 292-432	**5023 760 027**
228	Stoßdämpfer	Länge 315-475	**5023 760 030**
228	Stoßdämpfer	Länge 350-540	**5023 760 031**
228	Stoßdämpfer	Länge 696-426	**5023 760 023**
230	Sechskantschraube	M24 x 2 x 250	**5434 320 348**
230	Sechskantschraube	M24 x 2 x 300	**5043 432 046**
230	Sechskantschraube	M24 x 2 x 225	**5043 432 053**
232	Distanzscheibe		**5010 970 011**
232.1	Unterlegscheibe	∅ 44/24 x 4	**5013 310 098**
232.2	Sicherungsmutter	M24 x 2	**5042 474 040**
233	Befestigungsplatte	∅ 240 x 8, Versatz 0	**5010 430 291**
233	Befestigungsplatte	∅ 240 x 8, Versatz 30	**5010 430 292**
233	Befestigungsplatte, links	∅ 240 x 10, Versatz 55	**5010 430 327**
233	Befestigungsplatte, rechts	∅ 240 x 10, Versatz 55	**5010 430 328**
233	Befestigungsplatte, links	∅ 240 x 15, Versatz 30	**5010 430 307**
233	Befestigungsplatte, rechts	∅ 240 x 15, Versatz 30	**5010 430 308**
233	Befestigungsplatte, links	∅ 240 x 15, Versatz 70	**5020 430 289**
233	Befestigungsplatte, rechts	∅ 240 x 15, Versatz 70	**5020 430 290**
233	Befestigungsplatte, links	∅ 260 x 10, Versatz 55	**5020 430 315**
233	Befestigungsplatte, rechts	∅ 260 x 10, Versatz 55	**5020 430 316**
234	Luftfeder 2918 V		**5032 290 027**
234	Luftfederbalg 2618 V		**5032 290 029**
234	Luftfederbalg SAF 2926 V		**5032 290 030**
234	Luftfederbalg 2923 V		**5032 290 031**
235.1	Sechskantschraube	M20 x 70	**5043 310 148**
235.1	Senkschraube	M20 x 80	**5043 435 008**
235.2	Sicherungsmutter	M20	**5042 474 012**
236	Sechskantschraube	M12 x 30	**5043 431 008**
236.1	Schneidschraube	K100 x 40	**5043 432 037**
237	Federring A12		**5041 410 003**
239	Sechskantmutter	M12	**5043 420 005**
240	Luftfederplatte, Stahl		**5010 430 261**
240	Luftfederplatte, Aluminium		**5010 430 262**
240.1	Luftfederbock	40	**5022 370 070**
240.1	Luftfederbock	50	**5022 370 081**
240.1	Luftfederbock	70	**5022 370 071**
240.1	Luftfederbock	100	**5022 370 080**
240.1	Luftfederbock	130	**5022 370 072**
240.1	Luftfederbock	160	**5022 370 073**
240.1	Luftfederbock	210	**5022 370 074**
242	Spannplatte passend für ∅ 127/133 mm		**5013 500 088**
242	Spannplatte passend für ∅ 146 mm		**5013 500 086**

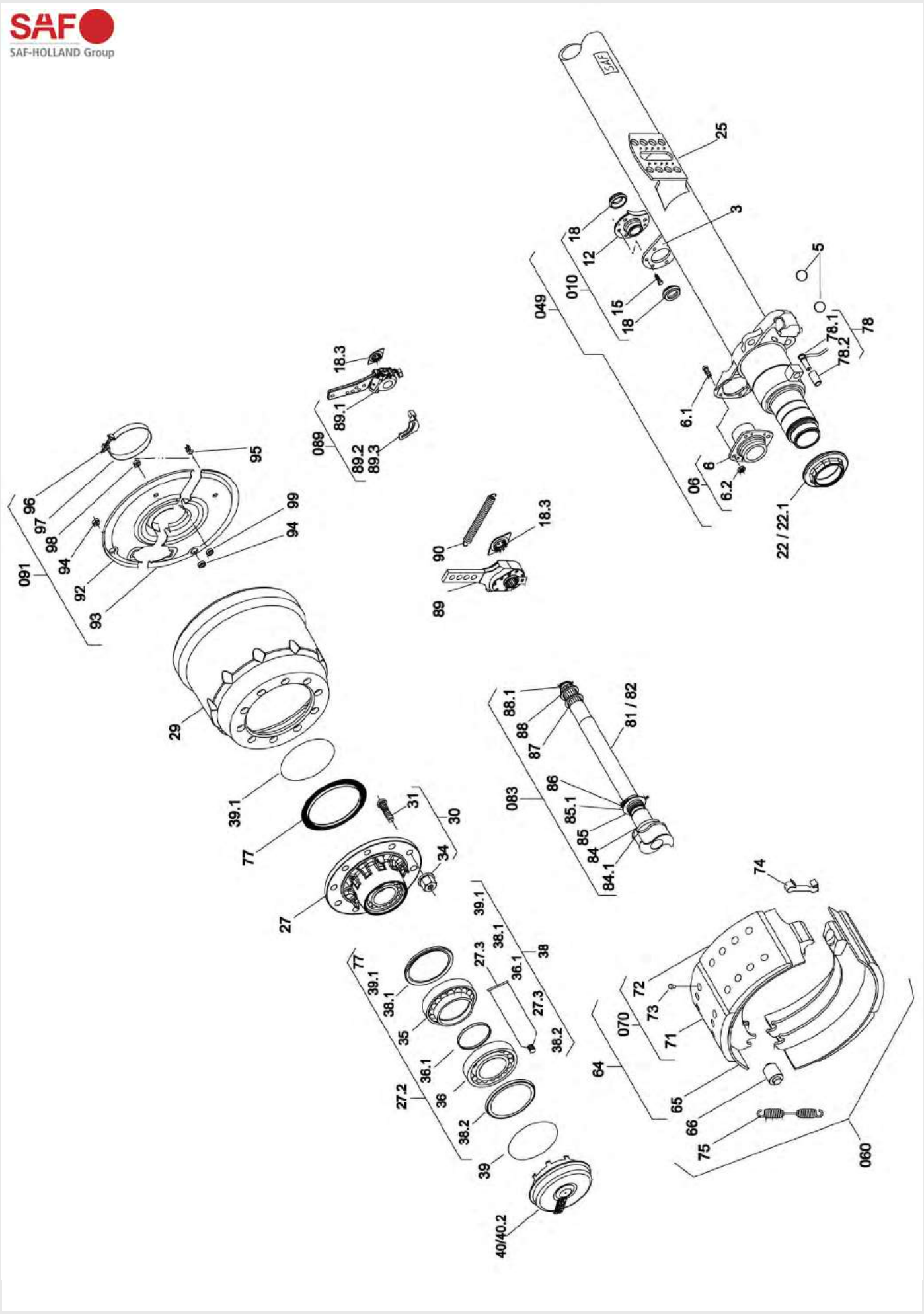
SAF
SAF-HOLLAND Group
25
3
18
12
010
049
15
18
5
78.1
78
78.2
6.1
6
6.2
06
22 / 22.1
18.3
89.1
089
89.2
89.3
95
96
97
98
94
091
92
93
99
94
90
18.3
89
29
39.1
77
31
30
34
27
88.1
88
87
81 / 82
083
86
85.1
85
84
84.1
74
72
73
71
070
64
65
66
75
060
77
39.1
38.1
35
27.3
38.1
36.1
38
27.3
38.2
27.2
36.1
36
38.2
39
40/40.2

S9-4218

Abbildung	Beschreibung	Abmessung mm	Bestellnummer
5	Bremsbackenkugel	∅ 40	**5041 991 002**
06	Bremsnockenlager		**5032 680 048**
6.1	Befestigungsschraube	M8 x 25	**5040 517 001**
6.2	Sicherungsmutter	M8	**5042 474 015**
010	Bremsnockenlager		**5032 680 047**
12	Bremsnockenlager		**5032 680 045**
15	Sechskantschraube		**5043 432 912**
18	Wellendichtring		**5041 310 008**
18.3	Verschleißanzeiger		**5041 870 010**
22	Achsmutter, rechts	M75 x 1,5/Schlüsselweite 85	**5010 110 086**
22.1	Achsmutter, links	M75 x 1,5/Schlüsselweite 85	**5010 110 085**
25	Grundplatte		**5011 711 253**
27	Radnabeneinheit, komplett		**5033 073 043**
27.2	Reparatursatz Radnabeneinheit		**5034 343 019**
27.3	Wälzlagerfett		**5043 870 011**
29	Bremstrommel	420 x 180	**5010 640 260**
30	Radbolzen-Satz (MZ mit Abb. 31, 34, Buchse 1 095 1040 00 nicht enthalten)		**5033 021 078**
31	Radbolzen	M22 x 1,5 x 83	**5013 031 074**
34	Radmutter	M22 x 1,5 x 27/ Schlüsselweite 32	**5042 473 012**
38	Reparatursatz, für Radlager Fettwechsel		**5034 343 025**
39.1	O-Ring		**5043 150 075**
40	Radnabenkappe mit O-Ring SKRB Integral		**5043 040 102**
40.2	Radnabenkappe für Hubodometer SKRB Integral		**5043 040 103**
049	Reparatursatz Nockenlager		**5034 343 652**
060	Reparatursatz Bremsbacken	SNK 420 x 180	**5034 343 653**
64	Bremsbacke mit Bremsbelag (Abb. 65, 71-73)		**5030 550 120**
65	Bremsbacke ohne Bremsbelag (Abb. 66)		**5030 540 120**
66	Bremsnockenrolle		**5012 650 019**
070	Bremsbelag-Satz (Abb. 71-73)	SNK 420 x 180	**5030 573 960**
73	Niet-Satz		**5032 670 007**
74	Federklammer		**5011 510 008**
75	Zugfeder	∅ 32,8 x 232	**5014 470 058**
77	Polrad 90		**5040 291 070**
78	Drehzahlsensor-Set (Abb. 78.1, 78.2)		**0210 329 212**
78.1	ABS-Sensor		**5040 291 002**
78.2	Klemmbuchse		**0687 598 154**
083	Bremsnockenwelle		**5033 170 016**
84	O-Ring	∅ 45 x 4	**5043 150 062**
84.1	Distanzring		**5010 940 039**
85	Dichtring	∅ 45/60 x 7	**5043 730 037**
85.1	Tellerfeder	∅ 43/63 x 1,75	**5041 331 011**
86	Federklammer		**5041 510 010**
87	Unterlegscheibe	∅ 51/38,8 x 1,5	**5013 310 015**
88	Unterlegscheibe	∅ 51/28,1 x 1,5	**5013 310 176**
88.1	Federklammer		**5041 510 011**
89	Gestängesteller, manuel		**5021 750 037**
89.1	Gestängesteller, automatik		**5041 750 314**
89.2	Anschlagwinkel, links		**5040 180 063**
89.3	Anschlagwinkel, rechts		**5040 180 064**
90	Zugfeder		**5014 470 037**
091	Abdeckblech-Satz (Abb. 92-94, 96-99)		**5030 050 173**
94	Verschlusskappe	∅ 31,75 x 9,52	**5043 372 008**
95	Kabelhalter		**5041 890 044**
97	Klemmschelle		**5041 942 023**
98	Verschlusskappe		**5043 372 027**
99	Gummilagerbuchse ABV	∅ 18 x 8	**5041 773 018**

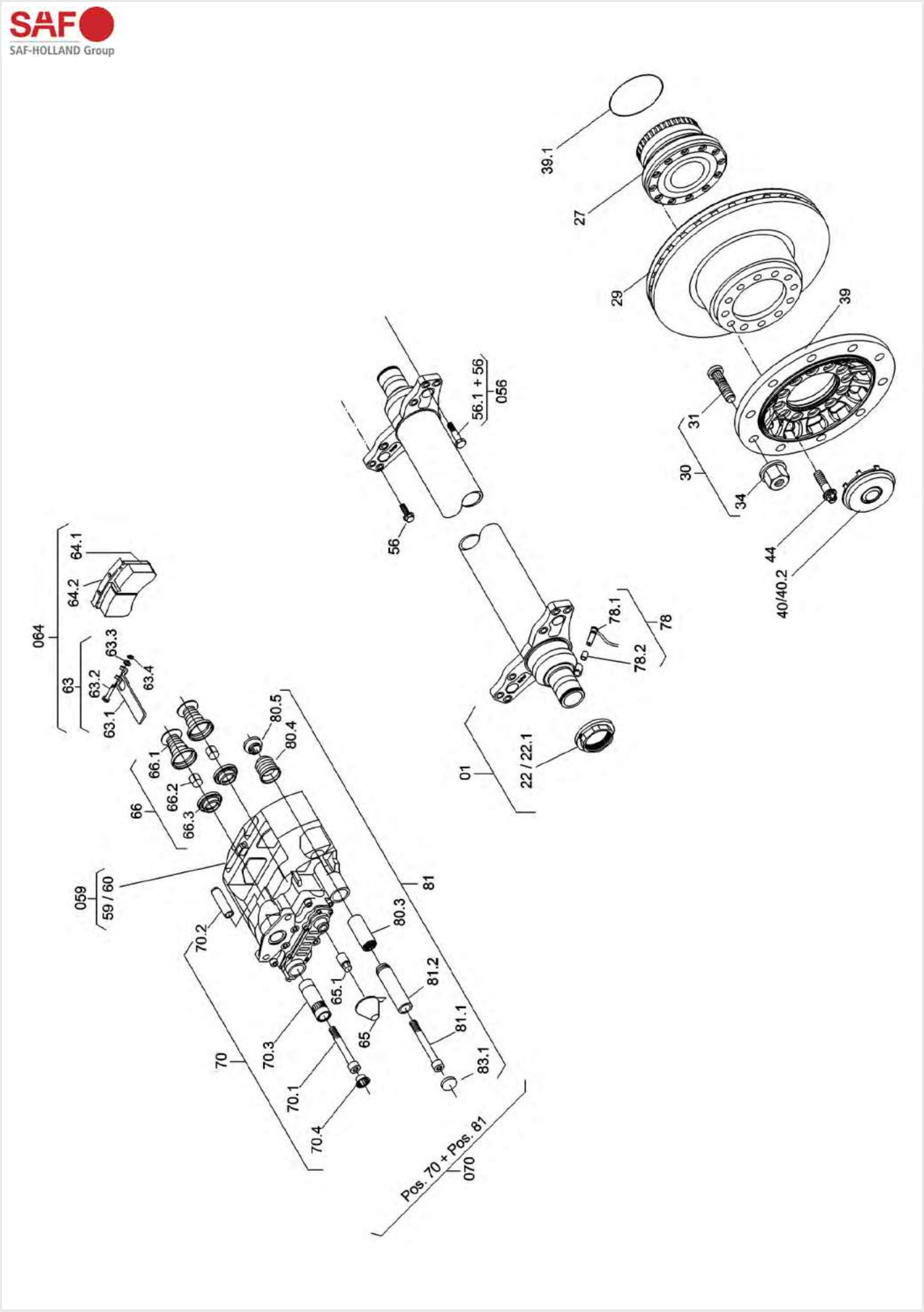
SAF
SAF-HOLLAND Group
39.1
27
29
39
31
30
34
44
40/40.2
56.1 + 56
056
56
064
64.1
64.2
63
63.3
63.2
63.4
63.1
66.1
66.2
66.3
66
80.5
80.4
059
59 / 60
70.2
80.3
81
81.2
65.1
65
81.1
83.1
70
70.3
70.1
70.4
Pos. 70 + Pos. 81
070
01
22 / 22.1
78.1
78.2
78

SKRB9022K

Abbildung	Beschreibung	Abmessung mm	Bestellnummer
22	Achsmutter, rechts	M72 x 1,5/Schlüsselweite 85	**5010 110 080**
22.1	Achsmutter, links	M72 x 1,5/Schlüsselweite 85	**5010 110 081**
27	Reparatursatz für Hub-Unit (Abb. 39.1, 44)		**5034 343 650**
29	Bremsscheibe	∅ 430	**5407 900 050**
30	Radbolzen-Satz mit Radmutter (Abb. 31, 34)	M22 x 1,5 x 66	**5013 031 118**
30	Radbolzen-Satz für Alu-Felgen mit Mittenzentrierung	M22 x 1,5	**5033 021 157**
31	Radbolzen, Aluminium	M22 x 1,5 x 76	**5013 031 120**
34	Radmutter	M22 x 1,5 x 27/ Schlüsselweite 32	**5042 473 012**
39	Radflansch SKRB 9019/9022		**5011 462 001**
39	Turbo-Radflansch SKRB 9019/9022, nur in Verbindung mit Bremsscheibe ab (.01)		**5011 462 004**
39.1	O-Ring		**5043 150 075**
40	Radnabenkappe		**5043 040 093**
40.2	Radnabenkappe für Hubodometer		**5043 040 098**
44	TORX®-Schraube E24	M18 x 1,5 x 65	**5043 432 801**
056	Befestigungsschrauben-Satz Bremssattel		**5034 343 656**
56	Befestigungsschraube mit Bund	M16 x 1,5 x 55	**5043 432 914**
56.1	Passschraube für Scheibenbremse	M16 x 1,5	**5043 751 004**
059	Bremssattel, rechts, Schmitz-Ausführung		**5030 800 010**
059	Bremssattel, rechts		**5030 800 030**
60	Bremssattel, links, Schmitz-Ausführung		**5030 800 011**
60	Bremssattel, links		**5030 800 031**
63	Bremsbelaghaltesatz für Knorr-Bremse (Abb. 63.1-63.4)		**3400 001 290**
064	Scheibenbremsbelag-Satz (Abb. 63, 64.1, 64.2)		**5030 570 077**
65	Reparatursatz Kappe für Luftspieleinrichtung SN 6,7/SK 7 (Abb. 65.1)		**5034 343 816**
66	Reparatursatz Druckstück Knorr SN/SK (Abb. 66.1, 66.2, 66.3)		**5034 343 814**
070	Führungsdichtsatz Knorr SN (Abb. 70, 81)		**5034 343 812**
070	Führungsdichtsatz SK 7, SN 7 (Abb. 65, 70, 81)		**5034 343 815**
78	Drehzahlsensor-Set (Abb. 78.1, 78.2)	Kabellänge 400	**0210 329 212**
78	Drehzahlsensor-Set (Abb. 78.1, 78.2)	Kabellänge 1000	**0210 329 222**
78.1	ABS-Sensor	Kabellänge 400	**5040 291 002**
78.1	Stabsensor (Intra-Familie) mit Stecker	Kabellänge 1000	**5040 291 064**
78.2	Klemmbuchse		**0687 598 154**

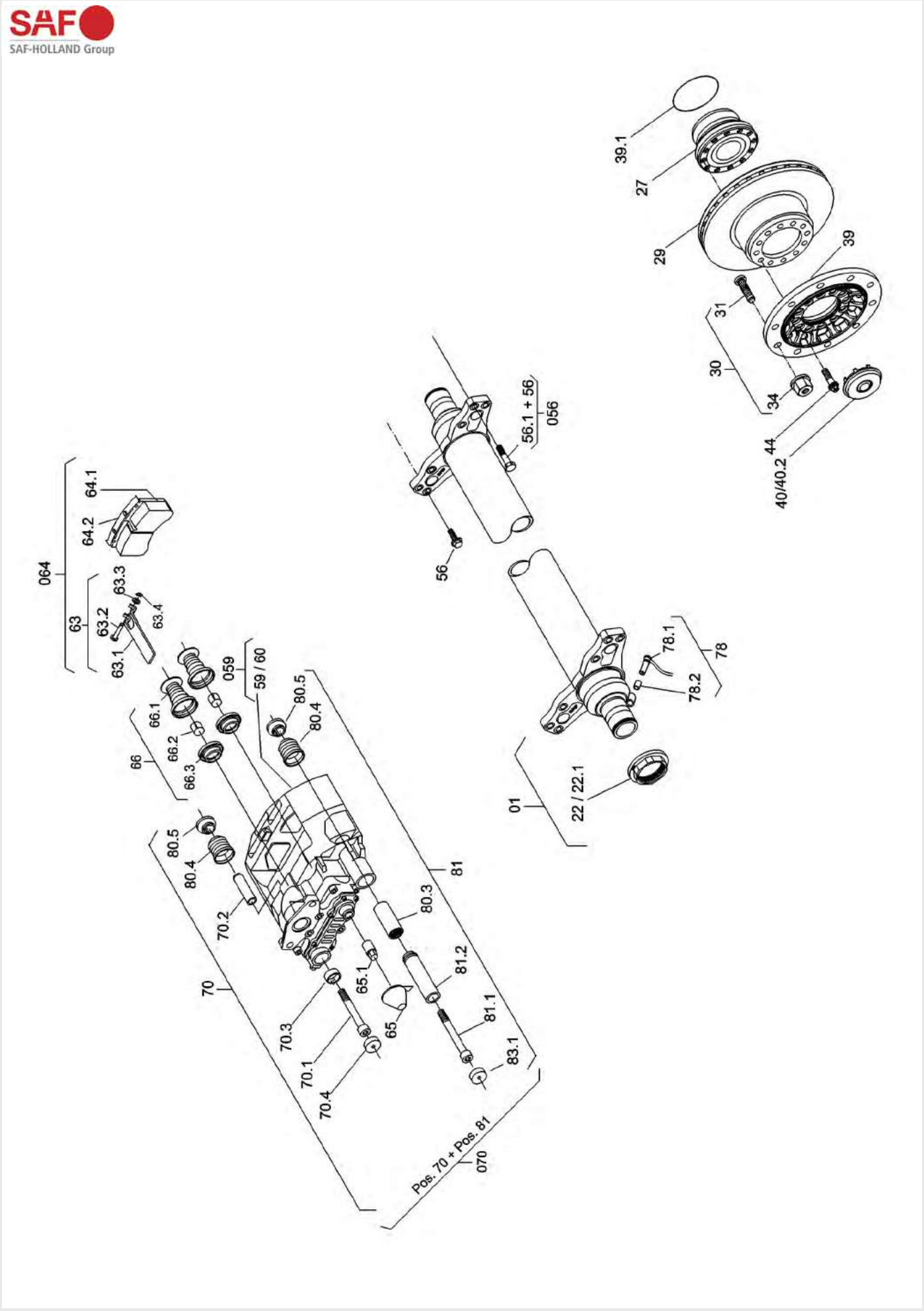
SAF
SAF-HOLLAND Group
39.1
27
29
39
31
30
34
44
40/40.2
56.1 + 56
056
56
064
64.1
64.2
63.3
63.4
63
63.2
63.1
059
59 / 60
66.1
66.2
66.3
66
80.5
80.4
70.2
70
70.3
70.1
70.4
65.1
65
80.3
81
81.2
81.1
83.1
Pos. 70 + Pos. 81
070
78.1
78
78.2
01
22 / 22.1

SKRB9022K01

Abbildung	Beschreibung	Abmessung mm	Bestellnummer
22	Achsmutter, rechts	M72 x 1,5/Schlüsselweite 85	**5010 110 080**
22.1	Achsmutter, links	M72 x 1,5/Schlüsselweite 85	**5010 110 081**
27	Reparatursatz für Hub-Unit (Abb. 39.1, 44)		**5034 343 650**
29	Bremsscheibe	∅ 430	**5407 900 050**
30	Radbolzen-Satz mit Radmutter (Abb. 31, 34)	M22 x 1,5 x 66	**5013 031 118**
30	Radbolzen-Satz für Alu-Felgen mit Mittenzentrierung	M22 x 1,5	**5033 021 157**
31	Radbolzen, Aluminium	M22 x 1,5 x 76	**5013 031 120**
34	Radmutter	M22 x 1,5/Schlüsselweite 32	**5042 473 012**
39	Turbo-Radflansch SKRB 9019/9022, nur in Verbindung mit Bremsscheibe ab (.01)		**5011 462 004**
39.1	O-Ring		**5043 150 075**
40	Radnabenkappe		**5043 040 093**
40.2	Radnabenkappe für Hubodometer		**5043 040 098**
44	TORX®-Schraube E24	M18 x 1,5 x 65	**5043 432 801**
056	Befestigungsschrauben-Satz Bremssattel		**5034 343 656**
56	Befestigungsschraube mit Bund	M16 x 1,5 x 55	**5043 432 914**
56.1	Passschraube für Scheibenbremse	M16 x 1,5	**5043 751 004**
059	Bremssattel, rechts, SK7		**5030 800 054**
60	Bremssattel, links, SK7		**5030 800 055**
064	Scheibenbremsbelag-Satz für Knorr SK7, WVA-Nr. 29158	201,8 x 108 x 30	**5030 570 085**
65	Reparatursatz Kappe für Luftspieleinrichtung SN 6,7/SK 7 (Abb. 65.1)		**5034 343 816**
66	Reparatursatz Druckstück Knorr SN/SK (Abb. 66.1, 66.2, 66.3)		**5034 343 814**
070	Führungsdichtsatz SK 7 (Abb. 65, 70, 81)		**5034 343 815**
78	Drehzahlsensor-Set (Abb. 78.1, 78.2)	Kabellänge 400	**0210 329 212**
78	Drehzahlsensor-Set (Abb. 78.1, 78.2)	Kabellänge 1000	**0210 329 222**
78.1	ABS-Sensor	Kabellänge 400	**5040 291 002**
78.1	Stabsensor (Intra-Familie) mit Stecker	Kabellänge 1000	**5040 291 064**
78.2	Klemmbuchse		**0687 598 154**
83.1	Stahlkappe SK7 (Festlager)		**5034 343 817**

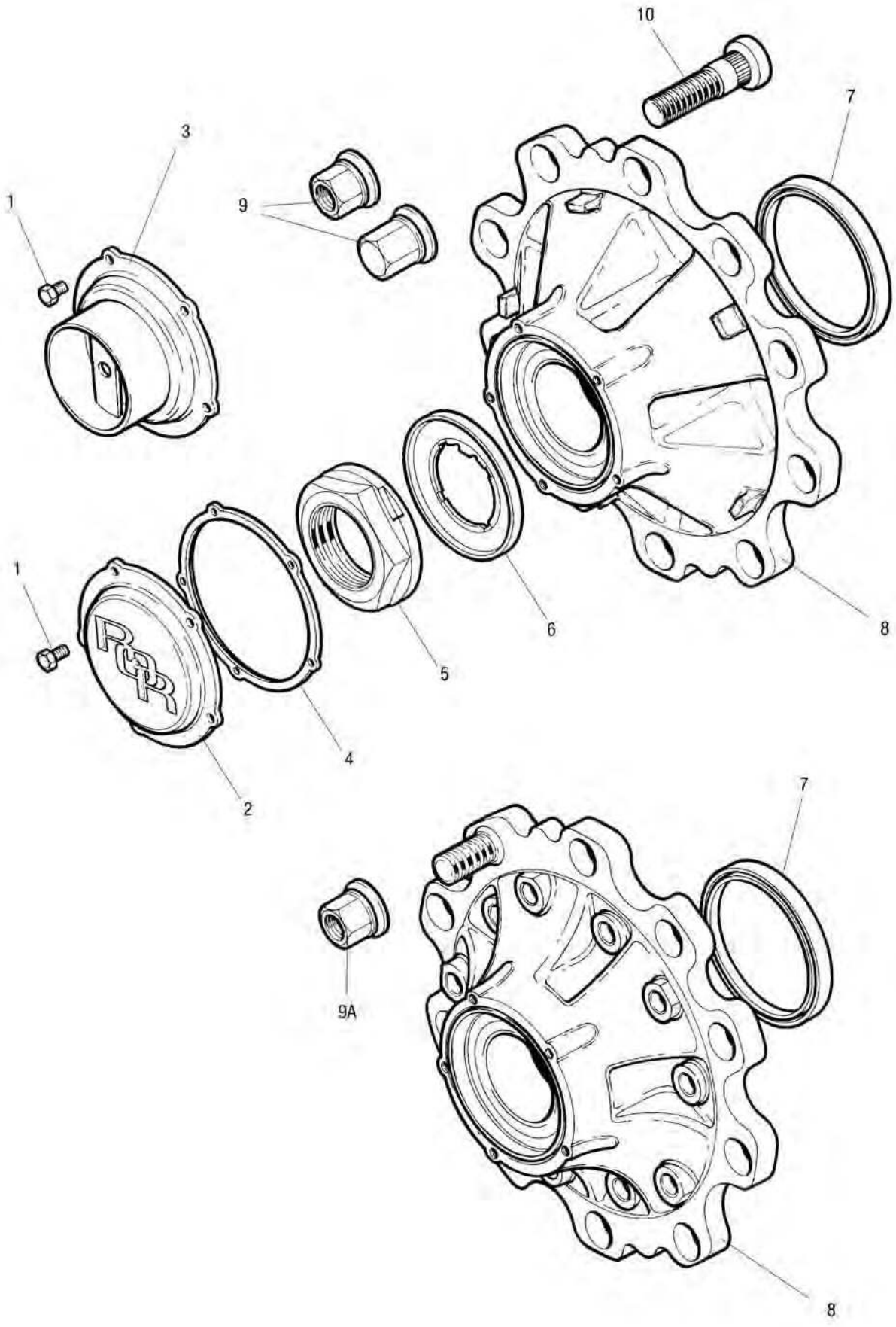
10
7
3
1
9
6
8
1
5
4
2
7
9A
8

LC Nabe

Abbildung	Beschreibung	Abmessung mm	Bestellnummer
1	Sechskantschraube	M8 x 16	**7600 000 334**
2	Radnabenkappe		**7300 000 335**
3	Radnabenkappe für Hubodometer		**7600 000 336**
4	Flachdichtung für Radnabenabdeckung		**7600 000 337**
5	Achsmutter, Achsstummel		**7621 225 405**
6	Verstemmscheiben-Baugruppe		**7621 225 514**
7	Öldichtung für Radnabe		**7600 000 474**
8	Radnabe für Trommelbremse		**7614 225 290**
8A	Radnabe für Scheibenbremse		**7614 225 494**
9	Radmutter für Trommelbremse, Standard offen	M22 x 1,5/ Schlüsselweite 32	**7670 000 120**
9	Radmutter für Trommelbremse, Ende geschlossen	M22 x 1,5/ Schlüsselweite 32	**7621 226 484**
9A	Radmuttern-Satz für Trommel- und Scheibenbremse	M22 x 1,5	**7621 226 396**
10	Radbolzen für Aluminiumrad		**7600 000 956**
10	Radbolzen-Satz für Stahl- und Aluminiumrad		**7621 226 340**



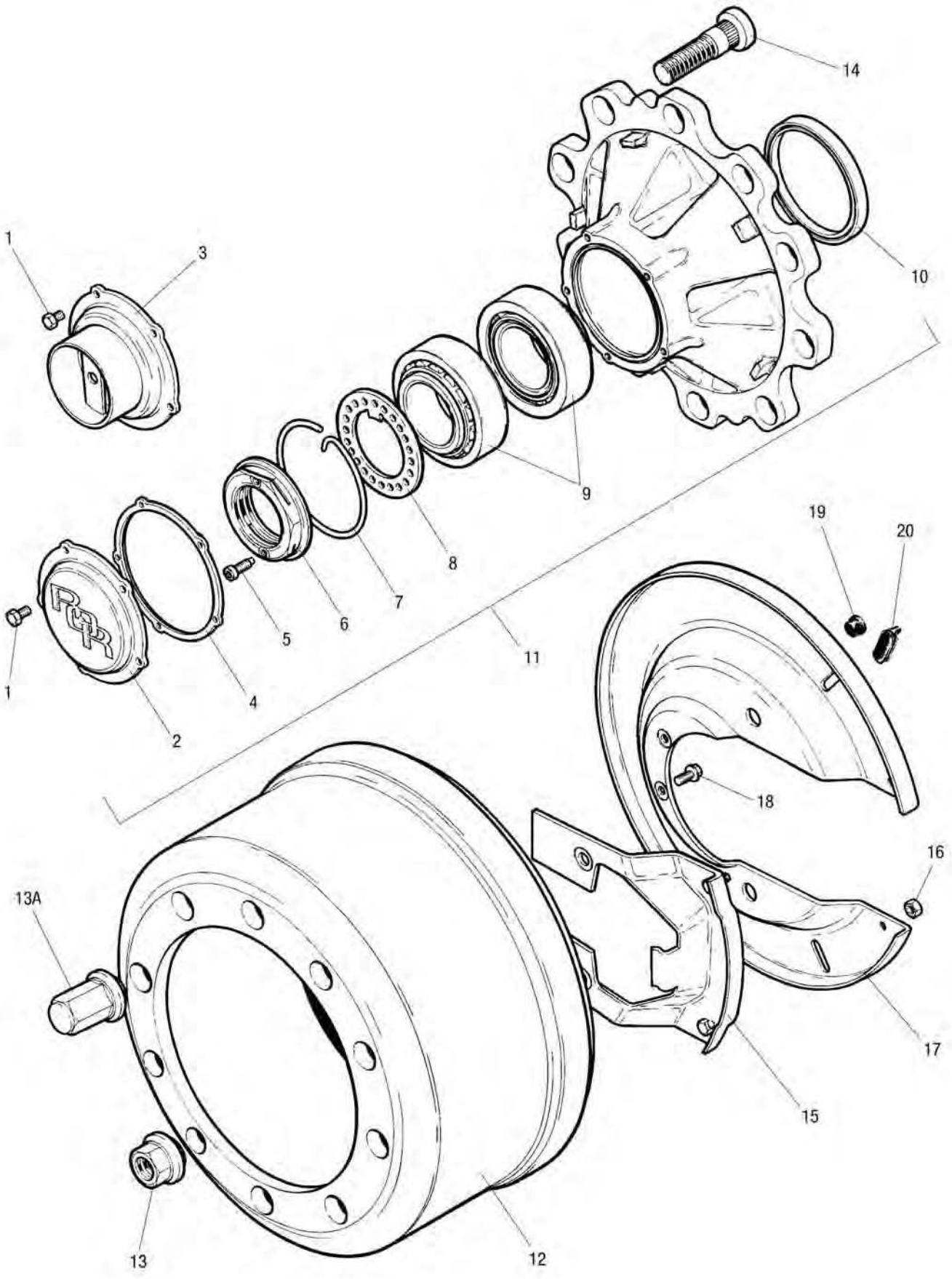
1
3
14
10
9
8
7
6
5
4
2
1
11
19
20
18
16
13A
17
15
13
12

LM Nabe

Abbildung	Beschreibung	Abmessung mm	Bestellnummer
1	Sechskantschraube	M8 x 16	**7600 000 334**
2	Radnabenkappe		**7300 000 335**
3	Radnabenkappe für Hubodometer		**7600 000 336**
4	Flachdichtung für Radnabenabdeckung		**7600 000 337**
5	Sicherungsschraube für Achsmutter	M8 x 1,25	**7600 000 338**
6	Achsmutter	M82 x 2	**7600 000 339**
7	Sicherungsring		**7600 000 340**
8	Lochscheibe für Achsmuttersicherung		**7600 000 341**
9	Radlager		**7600 015 218**
10	Öldichtung für Radnabe		**7600 000 474**
11	Radnabe		**7600 001 236**
12	Bremstrommel	419 x 238 x 10 x 24/ Bremsbahn 192	**7600 000 600**
13	Radmuttern-Satz für Trommel- und Scheibenbremse	M22 x 1,5/ Schlüsselweite 32	**7621 226 396**
14	Radbolzen für Aluminiumrad	M22 x 1,5 x 80	**7600 000 956**
14	Radbolzen für Aluminiumrad	M22 x 1,5 x 95	**7600 000 963**
14	Radbolzen Stahl/Aluminium, beschichtet		**7600 001 142**
15	Staubschild, klein		**7600 001 145**
15	Staubschild 04/2001-		**7615 225 842**
16	Sechskantmutter	M8	**7600 000 343**
17	Staubschild, groß		**7600 001 150**
18	Sechskantschraube für Abdeckblech		**7609 546 002**
19	Stopfen für Abdeckblech		**7600 000 025**
20	Verschlussstopfen für Schauloch		**7600 000 958**
21	Wälzlagerfett für Radnabe, 400 g Kartusche		**7600 003 008**
22	Optimolypaste, 100 g Tube		**7699 538 009**

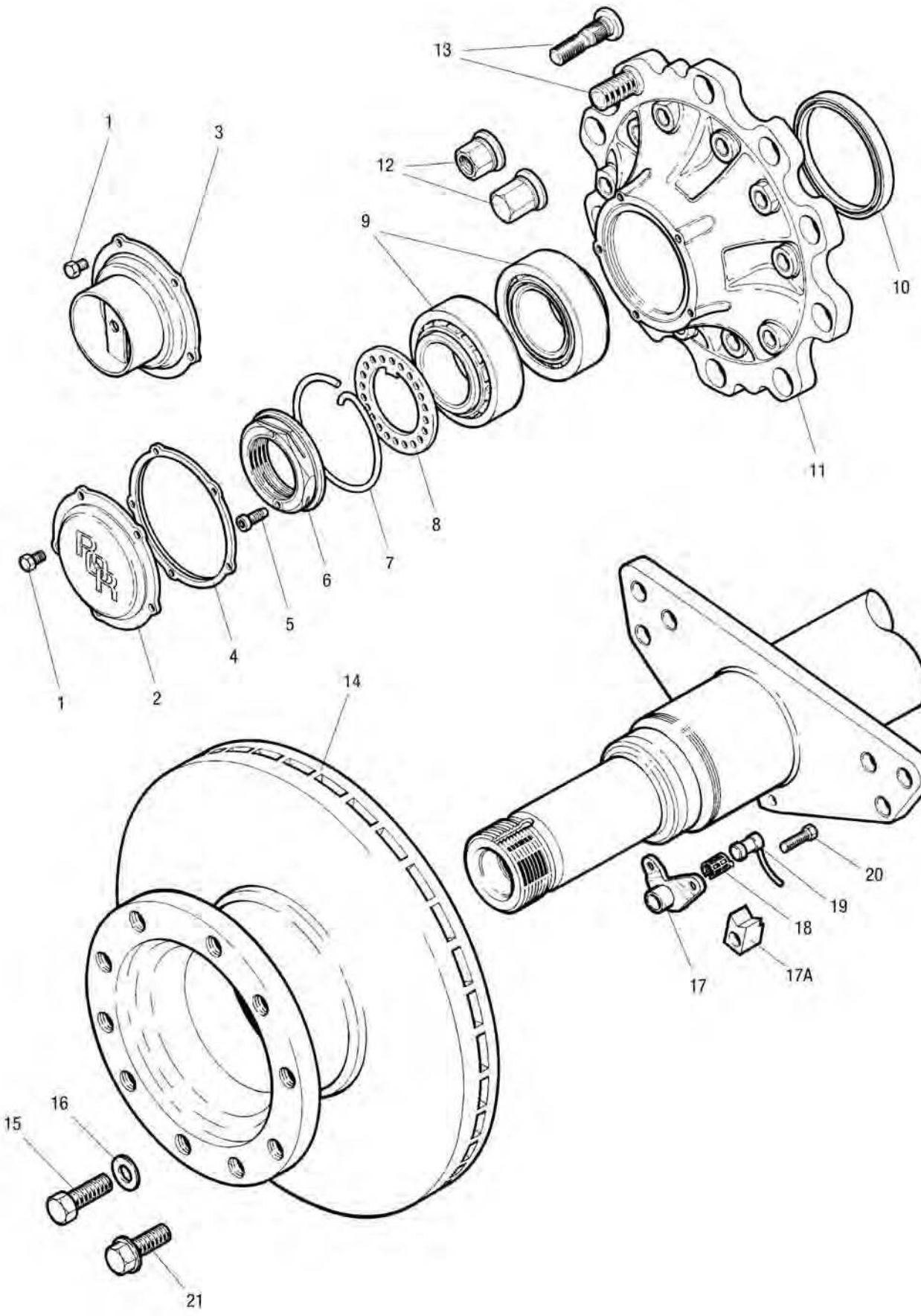
13
1
3
12
9
10
11
8
7
6
5
4
1
2
14
20
19
18
17
17A
16
15
21

LM DX195 Nabe

Abbildung	Beschreibung	Abmessung mm	Bestellnummer
1	Sechskantschraube	M8 x 16	**7600 000 334**
2	Radnabenkappe		**7300 000 335**
3	Radnabenkappe für Hubodometer		**7600 000 336**
4	Flachdichtung für Radnabenabdeckung		**7600 000 337**
5	Sicherungsschraube für Achsmutter	M8 x 1,25	**7600 000 338**
6	Achsmutter	M82 x 2	**7600 000 339**
7	Sicherungsring		**7600 000 340**
8	Lochscheibe für Achsmuttersicherung		**7600 000 341**
9	Radlager		**7600 015 218**
10	Öldichtung für Radnabe		**7600 000 474**
11	Radnabenkappe		**7600 000 470**
12	Radmutter, Standard offen	Schlüsselweite 32	**7670 000 120**
12	Radmuttern-Satz	M22 x 1,5/ Schlüsselweite 32	**7621 226 396**
12	Radmutter, Ende geschlossen	Schlüsselweite 32	**7621 226 484**
13	Radbolzen-Satz für Stahl- und Aluminiumrad		**7621 226 340**
13	Radbolzen		**7600 000 956**
14	Bremsscheibe, innenbelüftet	378 x 45 x 150	**2076 378 001**
15	Befestigungsschraube	M16 x 65	**7621 225 100**
16	Unterlegscheibe für Radnabenbefestigung		**7621 224 978**
17	Sensorhalter 06/2000-		**7621 226 429**
17A	Sensorhalter, eckig		**7600 001 058**
18	Klemmhülse für ABS-Drehzahlsensor		**7600 000 877**
19	ABS-Sensor		**7600 000 615**
20	Befestigungsschraube für Sensorhalter		**7600 001 210**

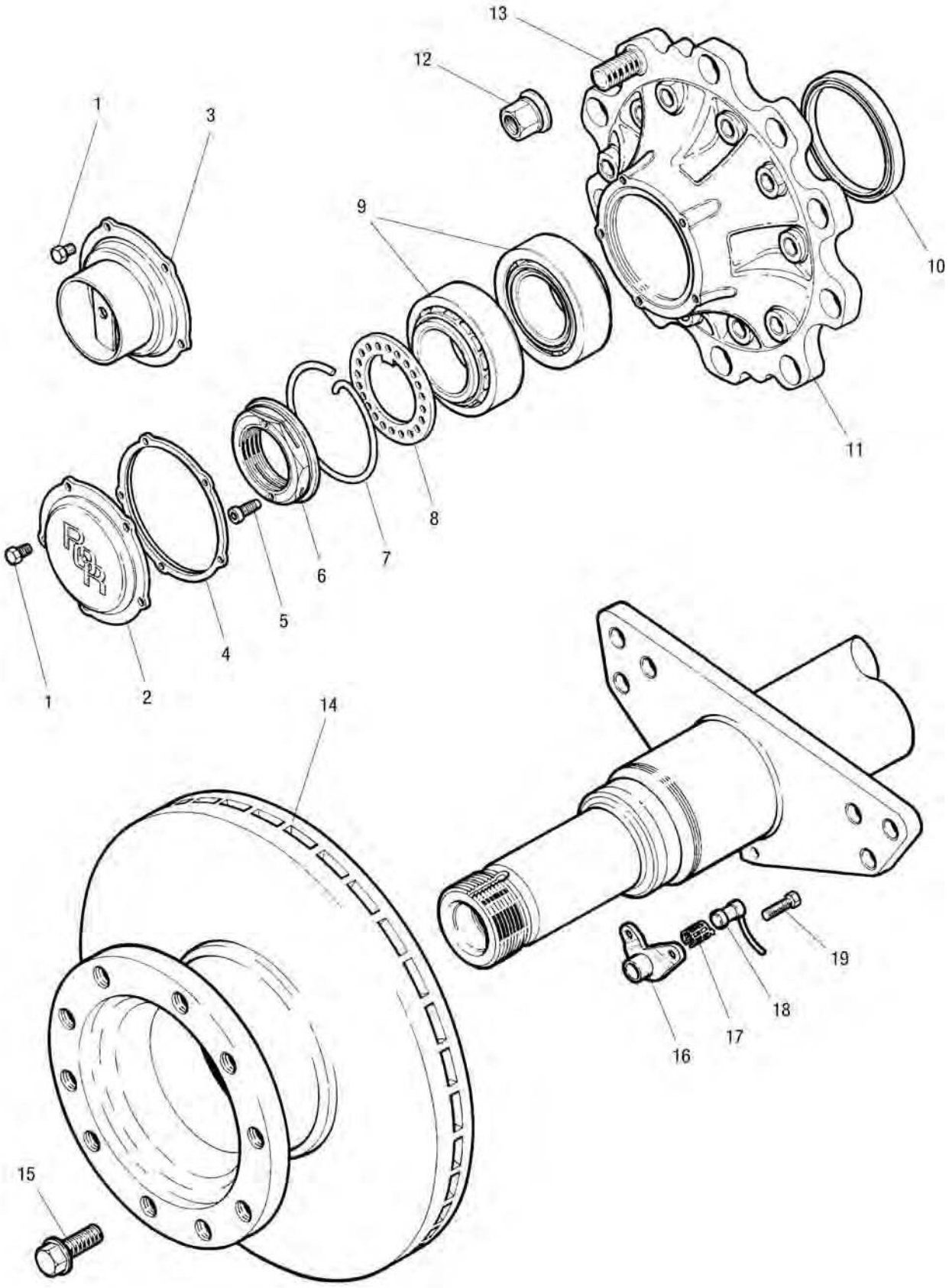
13
12
1
3
9
10
11
8
7
6
5
4
1
2
14
19
18
17
16
15

LM ELSA2 Nabe

Abbildung	Beschreibung	Abmessung mm	Bestellnummer
1	Sechskantschraube	M8 x 16	**7600 000 334**
2	Radnabenkappe		**7300 000 335**
3	Radnabenkappe für Hubodometer		**7600 000 336**
4	Flachdichtung für Radnabenabdeckung		**7600 000 337**
5	Sicherungsschraube für Achsmutter	M8 x 1,25	**7600 000 338**
6	Achsmutter	M82 x 2	**7600 000 339**
7	Sicherungsring		**7600 000 340**
8	Lochscheibe für Achsmuttersicherung		**7600 000 341**
9	Radlager		**7600 015 218**
10	Öldichtung für Radnabe		**7600 000 474**
11	Radnabenkappe		**7600 000 470**
12	Radmuttern-Satz	M22 x 1,5/ Schlüsselweite 32	**7621 226 396**
13	Radbolzen-Satz		**7621 226 340**
13	Radbolzen		**7600 000 956**
14	Bremsscheibe		**7668 323 825**
15	Befestigungsschraube	M16 x 65	**7621 225 100**
16	Sensorhalter		**7600 001 160**
17	Klemmhülse für ABS-Drehzahlsensor		**7600 000 877**
18	ABS-Sensor		**7600 000 615**
19	Befestigungsschraube für Sensorhalter		**7600 001 210**



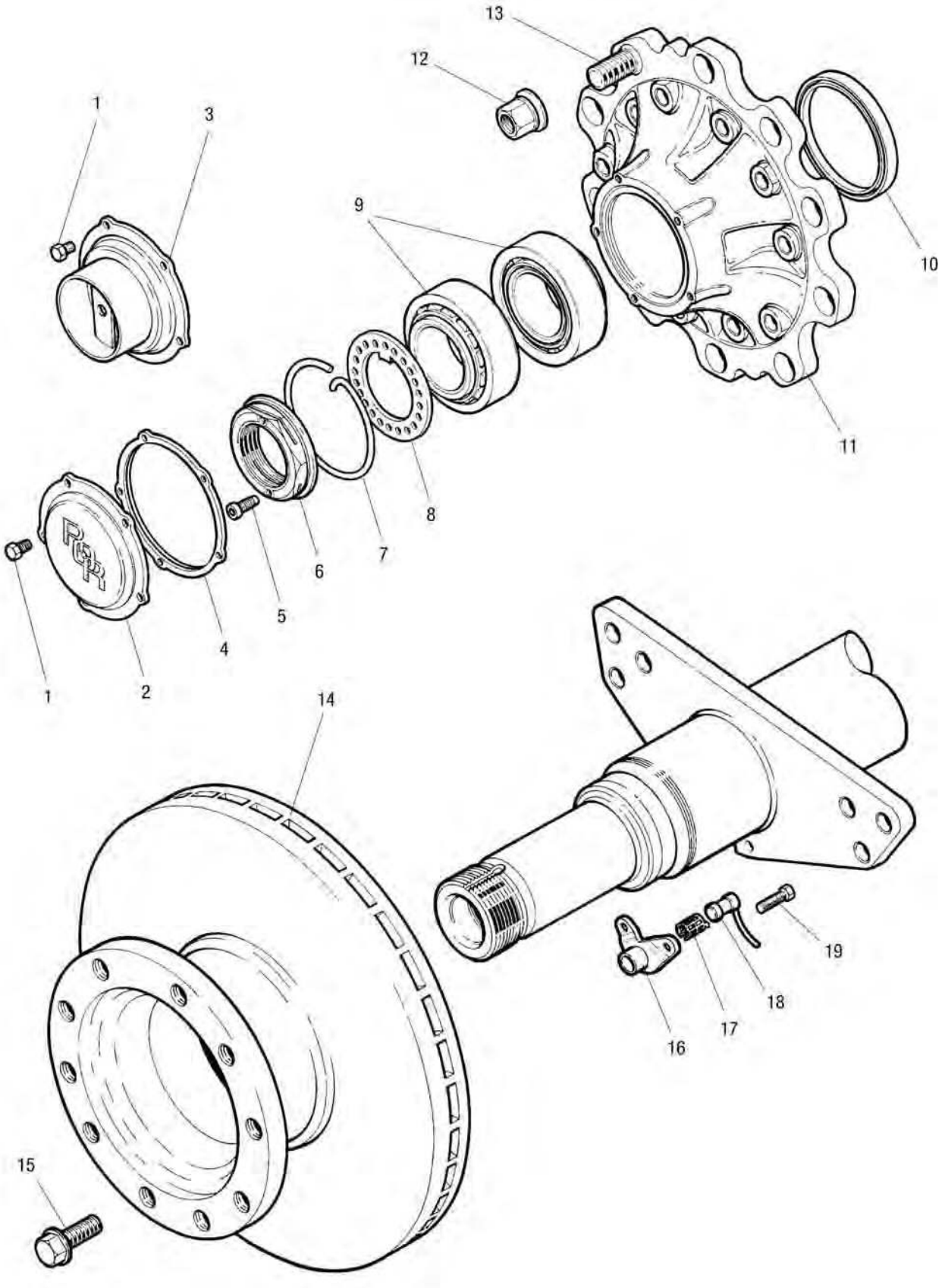
13
12
1
3
9
10
11
8
7
6
5
4
1
2
14
19
18
17
16
15

LM ELSA195 Nabe

Abbildung	Beschreibung	Abmessung mm	Bestellnummer
1	Sechskantschraube	M8 x 16	**7600 000 334**
2	Radnabenkappe		**7300 000 335**
3	Radnabenkappe für Hubodometer		**7600 000 336**
4	Flachdichtung für Radnabenabdeckung		**7600 000 337**
5	Sicherungsschraube für Achsmutter	M8 x 1,25	**7600 000 338**
6	Achsmutter	M82 x 2	**7600 000 339**
7	Sicherungsring		**7600 000 340**
8	Lochscheibe für Achsmuttersicherung		**7600 000 341**
9	Radlager		**7600 015 218**
10	Öldichtung für Radnabe		**7600 000 474**
11	Radnabenkappe		**7600 000 470**
12	Radmuttern-Satz	M22 x 1,5/ Schlüsselweite 32	**7621 226 396**
13	Radbolzen-Satz		**7621 226 340**
13	Radbolzen		**7600 000 956**
14	Bremsscheibe, innenbelüftet	378 x 45 x 150	**2076 378 001**
15	Sechskantschraube für Bremssattelbefestigung	M18 x 50	**7602 122 743**
16	Sensorhalter		**7600 001 161**
17	Klemmhülse für ABS-Drehzahlsensor		**7600 000 877**
18	ABS-Sensor		**7600 000 615**
19	Befestigungsschraube für Sensorhalter		**7600 001 210**

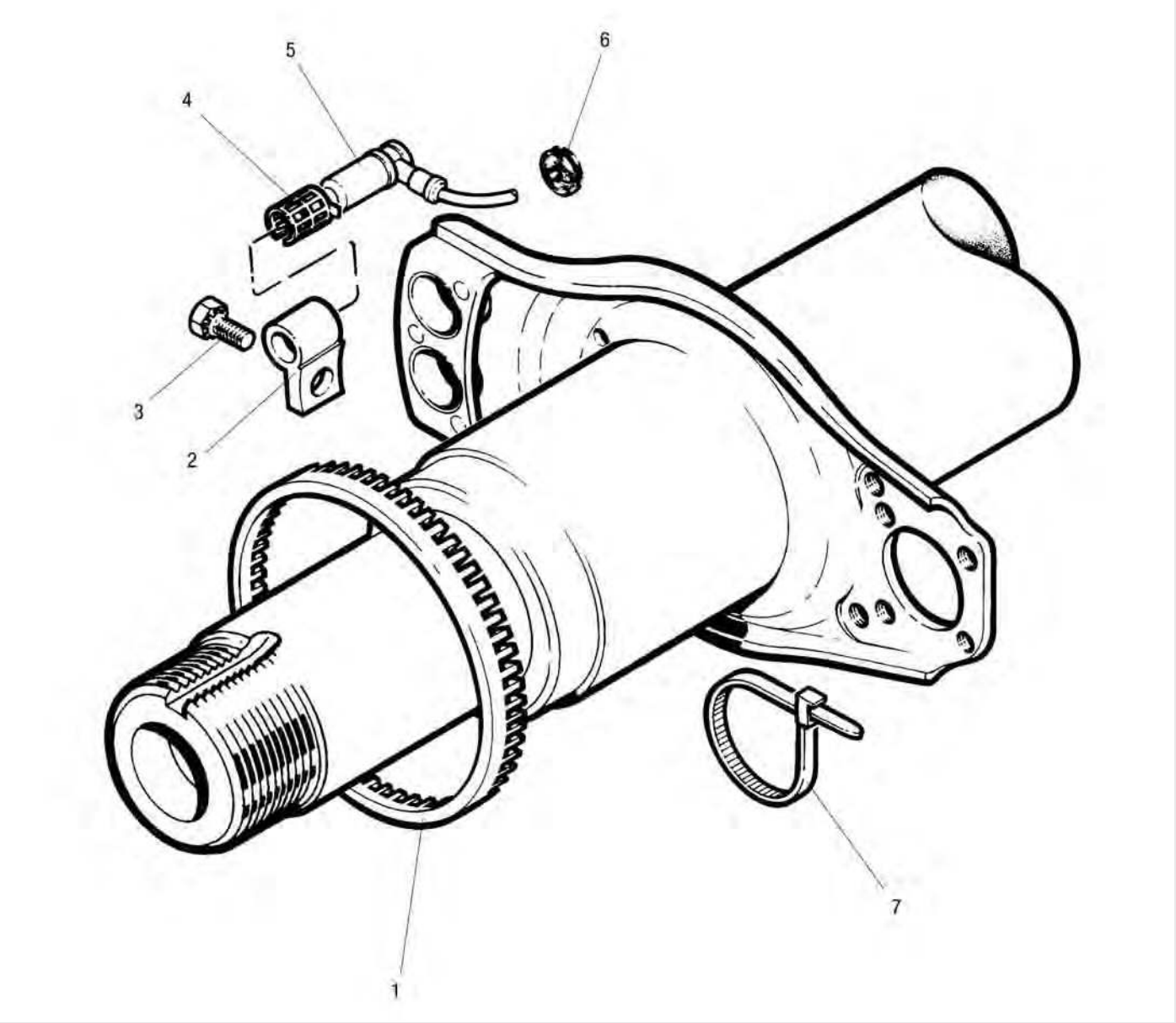

LM/LC ABS

Abbildung	Beschreibung	Bestellnummer
1	Polrad, Zähnezahl 100	**7600 001 049**
2	Sensorhalter	**7600 001 050**
3	Befestigungsschraube für Sensorhalter	**7600 001 209**
4	Klemmhülse für ABS-Drehzahlsensor	**7600 000 877**
5	ABS-Sensor	**7600 000 615**
6	Staubschutzkappe	**7600 000 616**
7	Kabelbinder	**7600 000 969**
-	Bremsenfett für Sensorbuchse	**7699 226 786**



Wir halten Ihnen den Rücken frei!

BERAL Markenbremsbeläge für Anhänger und Auflieger

Bremsbeläge von BERAL sind speziell auf die Anforderungen der unterschiedlichsten Bremsen- und Fahrzeugkombinationen ausgelegt. Egal ob Ihr Anhänger bzw. Auflieger mit Scheiben oder Trommeln ausgerüstet ist: BERAL-Bremsbeläge bieten eine erhöhte Sicherheit und eine bessere Bremsleistung und – wichtiges Kriterium für Flottenbetreiber – aufgrund der hervorragenden Qualität, niedrige Wartungs- und Ausfallkosten.

- OE-spezifisches Reibmaterial auch für den Ersatzteilmarkt
- Anwendungsspezifische Materialsorten
- Kennzeichnung und Verschleißanzeiger
- Zubehörteile
- Keine störenden Bremsgeräusche
- Beständige Bremsleistung im kalten und warmen Zustand
- Trommel-Kompatibilität
- Kompromisslose Qualität für lange Lebensdauer

BERAL

FEDERAL MOGUL

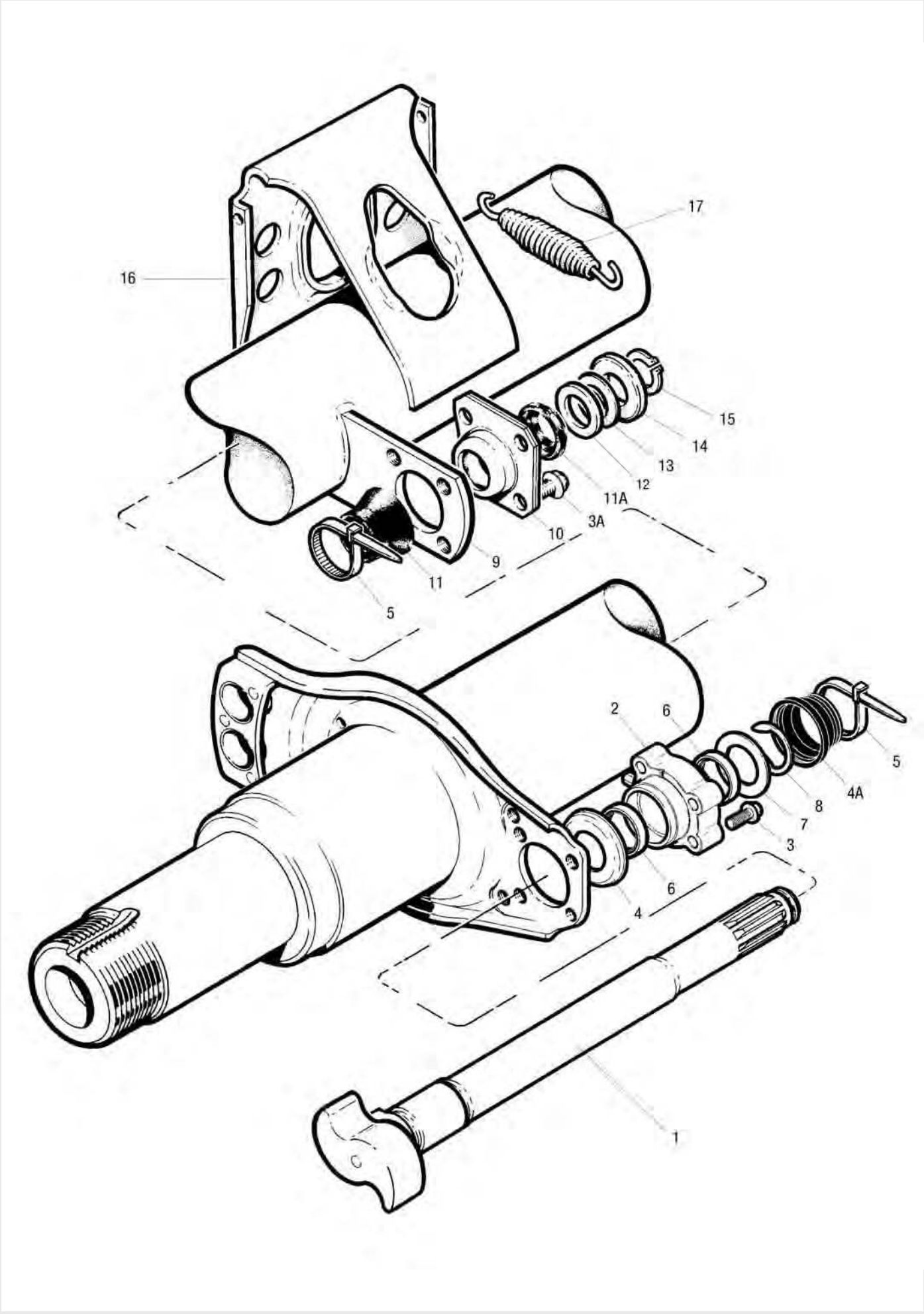
17
16
15
14
13
12
11A
3A
10
9
11
5
2
6
5
4A
8
7
3
6
4
1

LM/LC Bremswelle/-lagerung ab 01.04.2001

Abbildung	Beschreibung	Abmessung mm	Bestellnummer
3	Sechskantschraube, nockenseitig		**7609 546 002**
5	Kabelbinder		**7600 000 969**
9	Bremsnockenwellenhalterung		**7600 000 752**
10	Lagerbuchse, keilnutseitig		**7600 000 402**
11	Staubschutzkappe, innen, keilnutseitig	60 x 36,5	**7600 000 796**
11A	Staubschutzkappe, außen, keilnutseitig	52 x 36,5	**7600 000 807**
12	Abstandscheibe	∅ 50,5 x ∅ 39,5 x 0,75	**7600 000 719**
13	Abstandscheibe	∅ 50,5 x ∅ 39,5 x 2	**7600 000 721**
14	Sicherungsblech		**7600 000 953**
15	Sicherungsring	∅ 30 x 1,5	**7600 001 005**
17	Bremszylinderkonsole		**7600 000 965**
17	Rückzugfeder		**7600 000 860**
-	Bremsenfett, 25 g		**7699 226 786**
-	Schmierfett, 400 g		**7600 001 206**

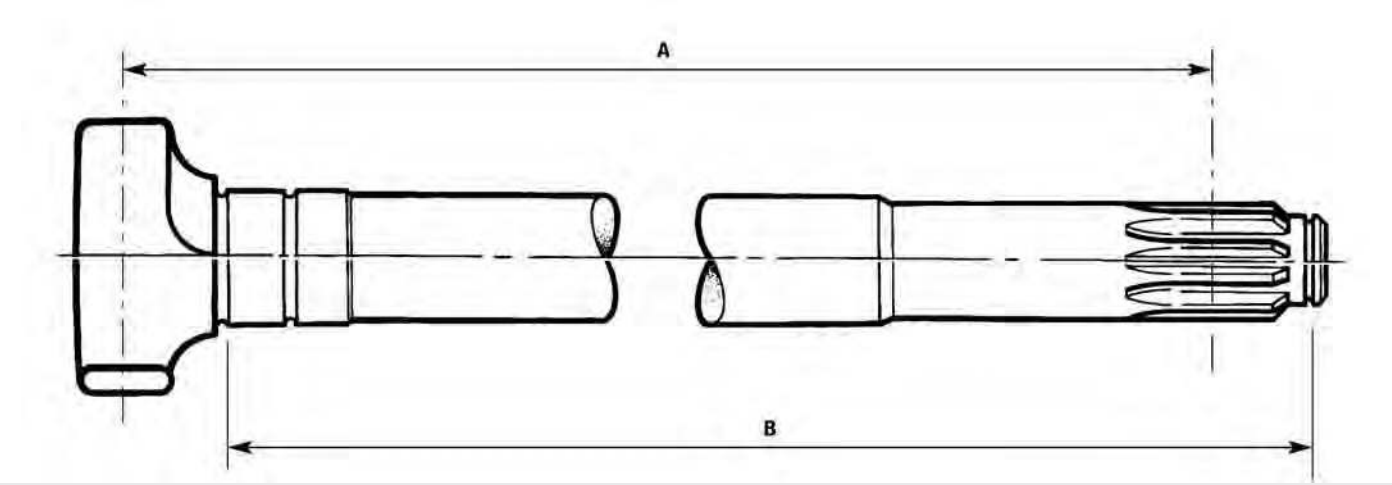

Bremsnockenwelle

Abmessung mm A	Abmessung mm B	Bestellnummer rechts	Bestellnummer links
412,2	416,7	**7600 001 148**	**7600 001 149**
521	525,5	**7621 227 084**	**7621 227 085**
583	587,5	**7621 227 080**	**7621 227 081**
605,5	610	**7600 001 146**	**7600 001 147**
622,5	627	**7600 001 144**	**7603 233 818**
632,5	637	**7621 227 074**	**7621 227 075**
188,5	193	**0761 225 020**	**7601 225 021**

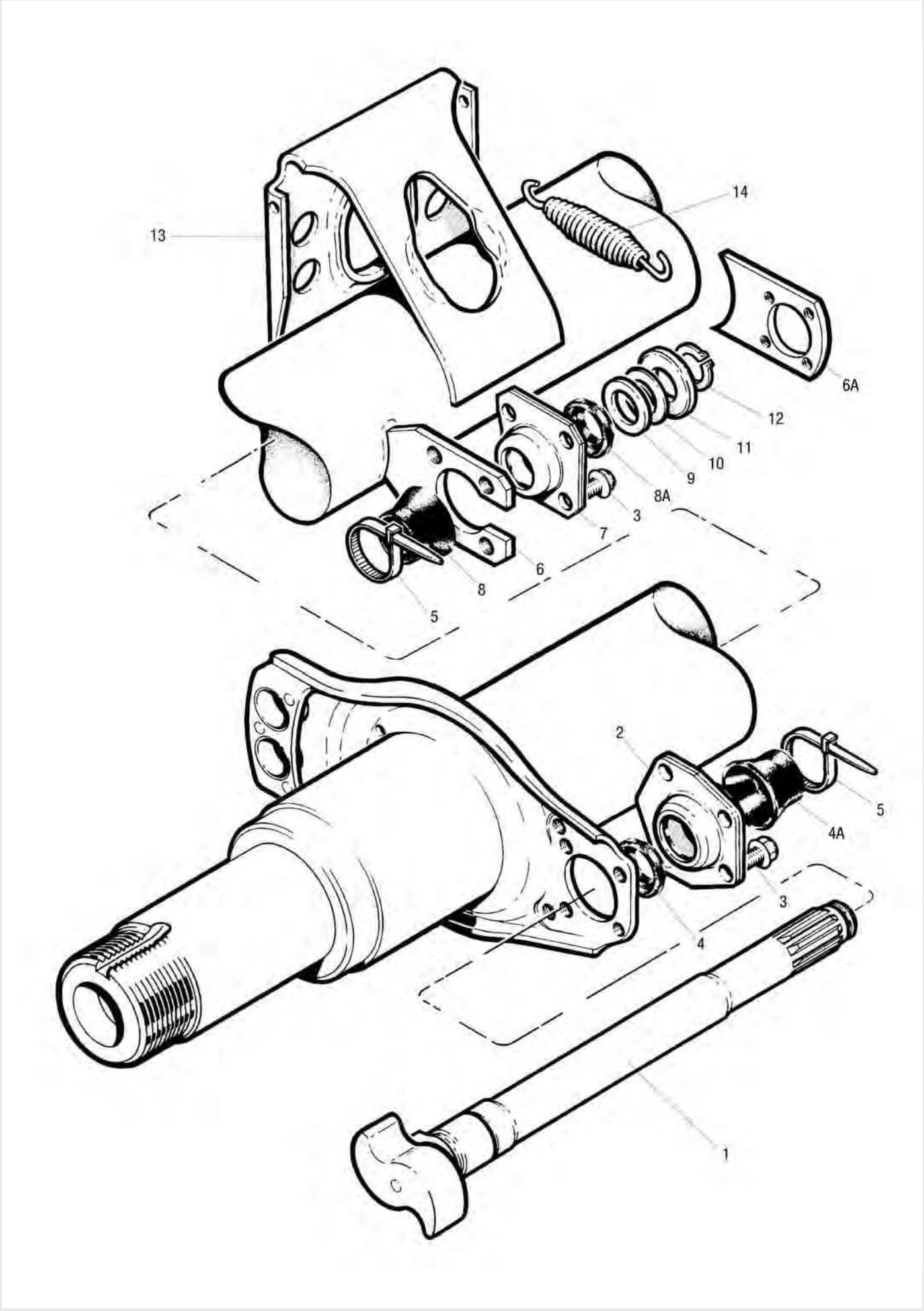
13
14
6A
12
11
10
9
8A
3
7
6
8
5
2
5
4A
3
4
1

LM/LC Bremswelle/-lagerung bis 31.03.2001

Abbildung	Beschreibung	Abmessung mm	Bestellnummer
2	Lagerschale für Bremswellenlagerung	420 x 180/220	**7600 000 675**
3	Sechskantschraube für Abdeckblech, nockenseitig		**7609 546 002**
4	Staubschutzkappe, innen, nockenseitig		**7600 003 006**
4A	Staubschutzkappe, außen, nockenseitig		**7600 003 007**
5	Kabelbinder		**7600 000 969**
6	Bremsnockenwellenhalterung		**7600 000 752**
7	Lagerbuchse, keilnutseitig		**7600 000 402**
8	Staubschutzkappe, innen, keilnutseitig	60 x 36,5	**7600 000 796**
8A	Staubschutzkappe, außen, keilnutseitig	52 x 36,5	**7600 000 807**
9	Abstandscheibe	∅ 50,5 x ∅ 39,5 x 0,75	**7600 000 719**
10	Abstandscheibe	∅ 50,5 x ∅ 39,5 x 2	**7600 000 721**
11	Sicherungsblech für Bremswellenlagerung		**7600 000 953**
12	Sicherungsring	∅ 30 x 1,5	**7600 001 005**
13	Bremszylinderkonsole		**7600 000 965**
14	Rückzugfeder		**7600 000 860**
-	Bremsenfett, 25 g		**7699 226 786**
-	Schmierfett, 400 g		**7600 001 206**

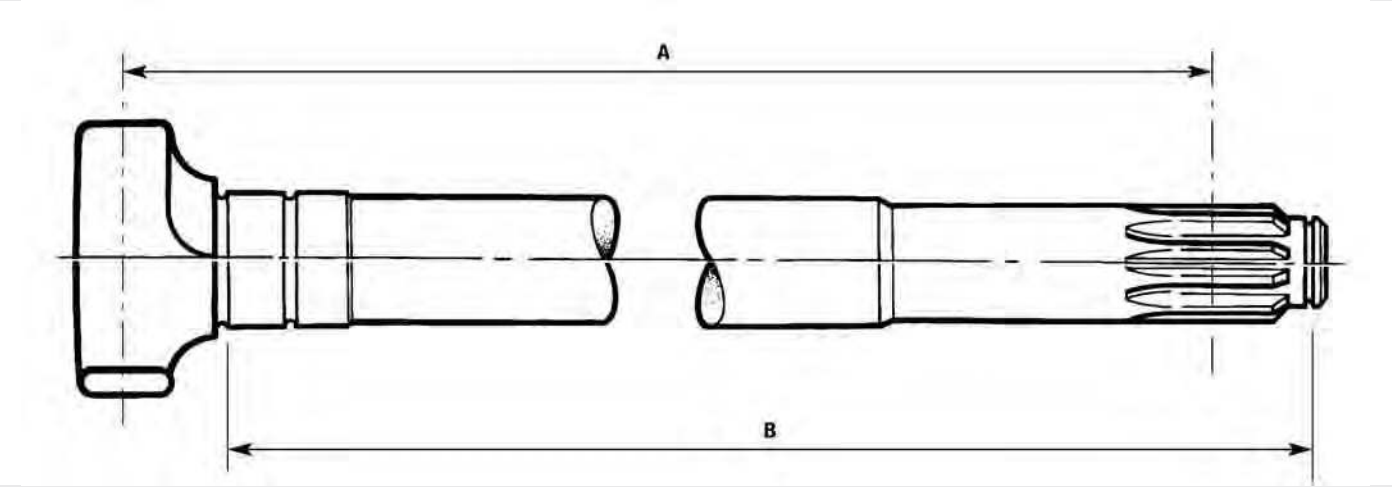

Bremsnockenwelle

Abmessung mm A	Abmessung mm B	Bestellnummer links	Bestellnummer rechts
229,9	232,4	**7600 001 138**	**7600 001 139**
253,5	258	**7600 001 136**	**7600 001 137**
412,2	416,7	**7600 001 132**	**7600 001 133**
475,7	480,2	**7600 001 130**	**7600 001 131**
521	525,5	**7600 000 353**	**7600 000 352**
544,5	549	**7621 224 853**	**7621 224 854**
564	568,5	**7600 001 134**	**7600 001 135**
583	587,5	**7600 000 351**	**7600 000 350**
605,5	610	**7600 001 128**	**7600 001 129**
622,5	627	**7600 001 126**	**7600 001 127**
632,5	637	**7600 001 124**	**7600 001 125**
658,8	663,3	**7600 001 140**	**7600 001 141**

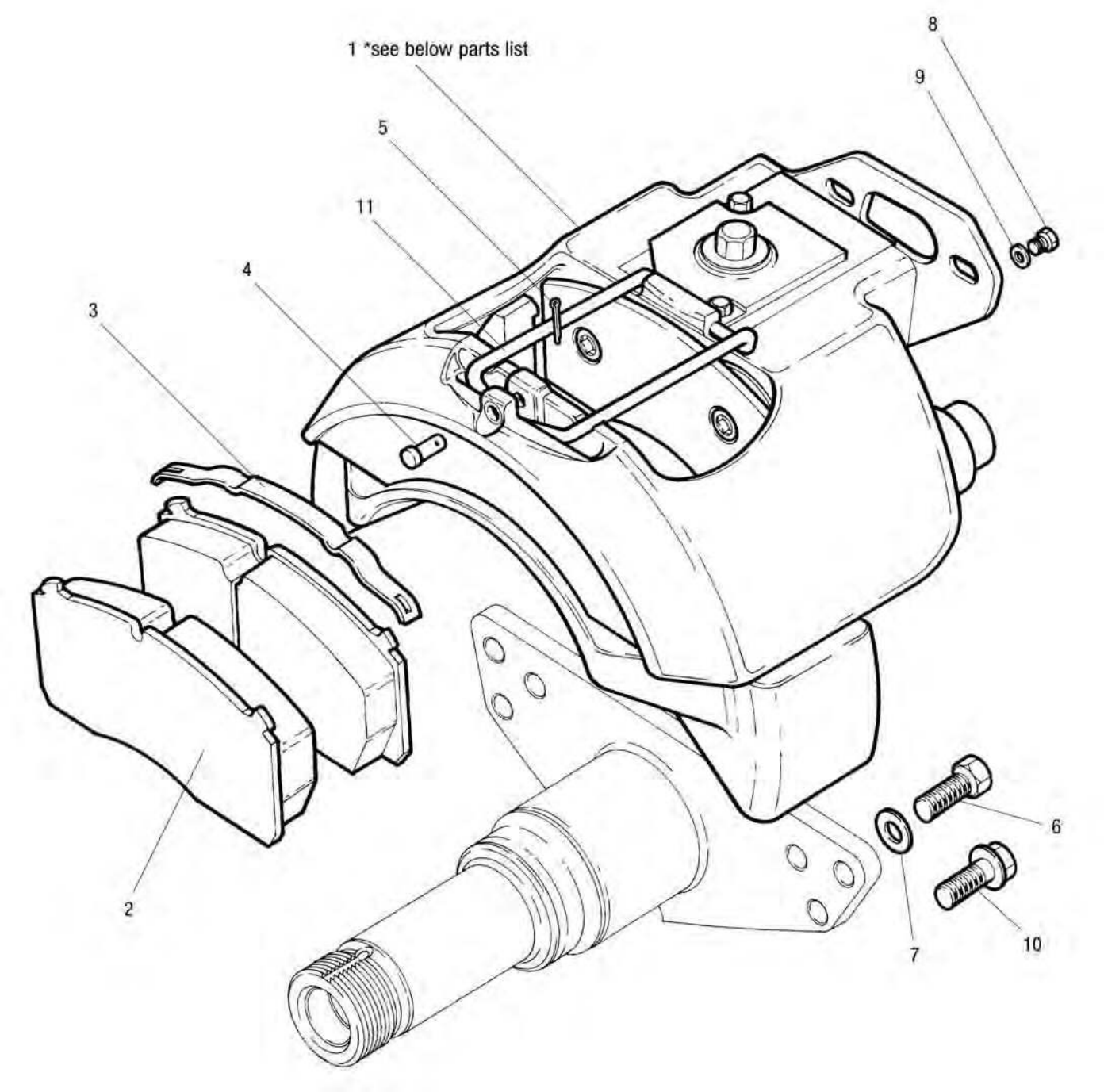

LM/LC DX195 Bremssattel

Abbildung	Beschreibung	Abmessung mm	Bestellnummer
1a	Bremssattel, links		**7600 000 064**
1b	Bremssattel, rechts		**7600 000 065**
2	Bremsbelag-Satz		**7600 000 050**
6	Befestigungsschraube	M16 x 45	**7621 224 908**
7	Unterlegscheibe		**7621 224 978**
10	Sechskantschraube 07/2001- (Abbildung 6, 7)	M16 x 45	**7621 227 146**
11	Bremsbelaghaltebügel		**1509 015 578**

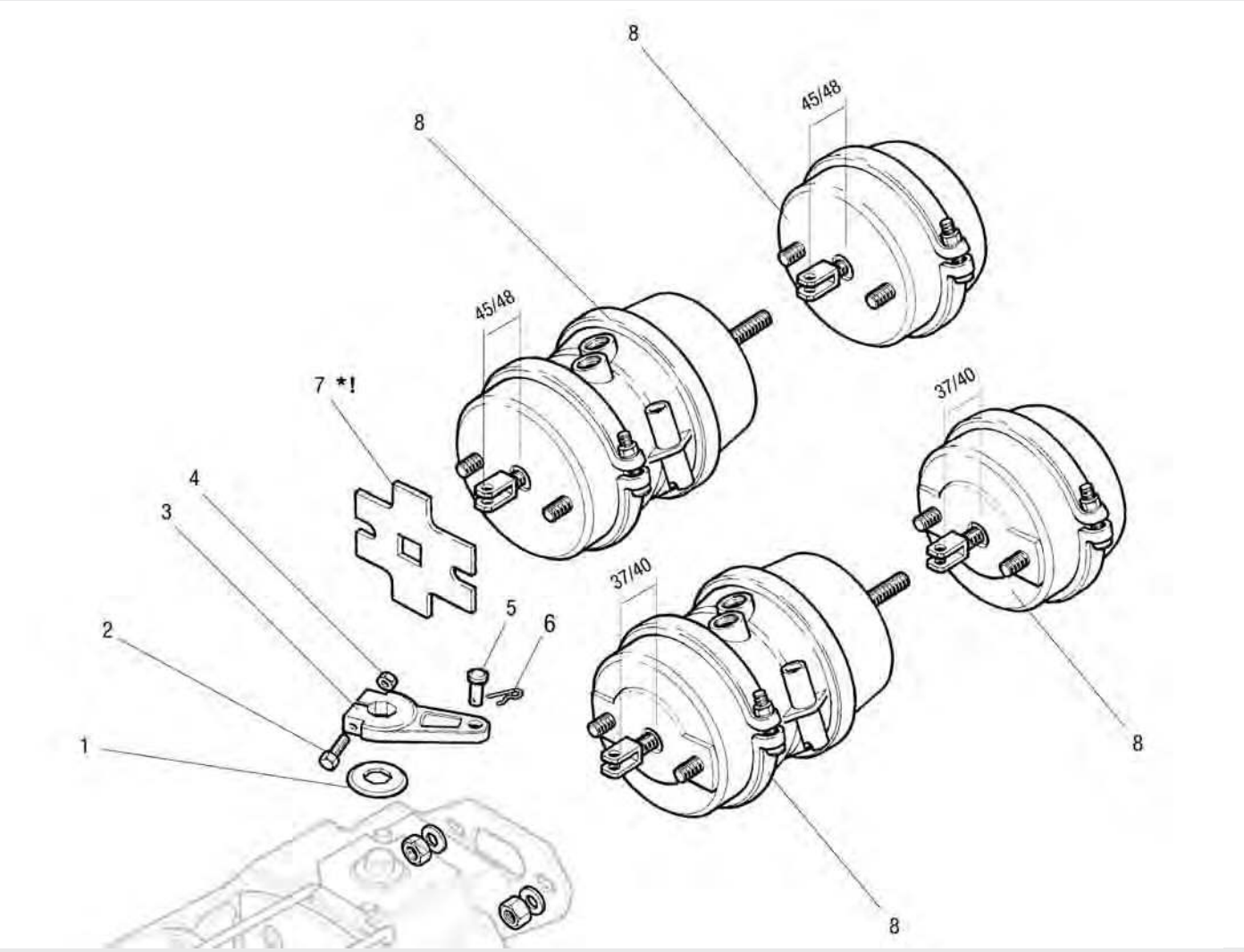

LM/LC DX195 Membranzylinder

Abbildung	Beschreibung	Abmessung mm	Bestellnummer
1	Schutzkappe		**7621 225 226**
2	Klemmschraube für Bremszylinderhebel	M8 x 60	**7600 001 249**
3	Bremshebel für Bremssattel	Hebellänge 80	**7600 000 074**
3	Bremshebel für Bremssattel	Hebellänge 90	**7600 000 075**
4	Sechskantmutter	M8	**7600 001 269**
5	Splintbolzen		**7621 224 985**
6	Sicherungsklammer für Bremshebel		**7621 224 996**

Abbildung	Beschreibung	Bestellnummer Einbaulänge 45/48 mm	Bestellnummer Einbaulänge 37/40 mm
7*	Distanzscheibe für Bremswellenlagerung	**7621 224 995**	**-**
8	Membranbremszylinder Typ 24/24	**7600 000 073**	**7600 000 073**
8	Membranbremszylinder Typ 22/24	**7600 000 066**	**7600 000 066**
8	Membranbremszylinder Typ 20/24	**7600 000 067**	**7600 000 067**
8	Kombibremszylinder Typ 18/24	**7600 000 068**	**7600 000 068**
8	Membranbremszylinder Typ 24	**7600 000 069**	**7600 000 069**
8	Membranbremszylinder Typ 22	**7600 000 070**	**7600 000 070**
8	Membranbremszylinder Typ 20	**7600 000 071**	**7600 000 071**
8	Kombibremszylinder Typ 18	**7600 000 072**	**7600 001 163**

***Die Distanzscheibe MUSS UNBEDINGT benutzt werden bei Bremszylindern in gelöstem Zustand mit Druckstangen-einbaulänge 45/58 mm (gemessen zwischen der Auflagefläche der Kammer und der Mitte des Lastösenbolzens). Bei neueren Bremszylindern mit einer Druckstangenlänge von 37/40 mm und geformtem Gehäusevorderteil darf die Distanzscheibe NIEMALS montiert werden.**

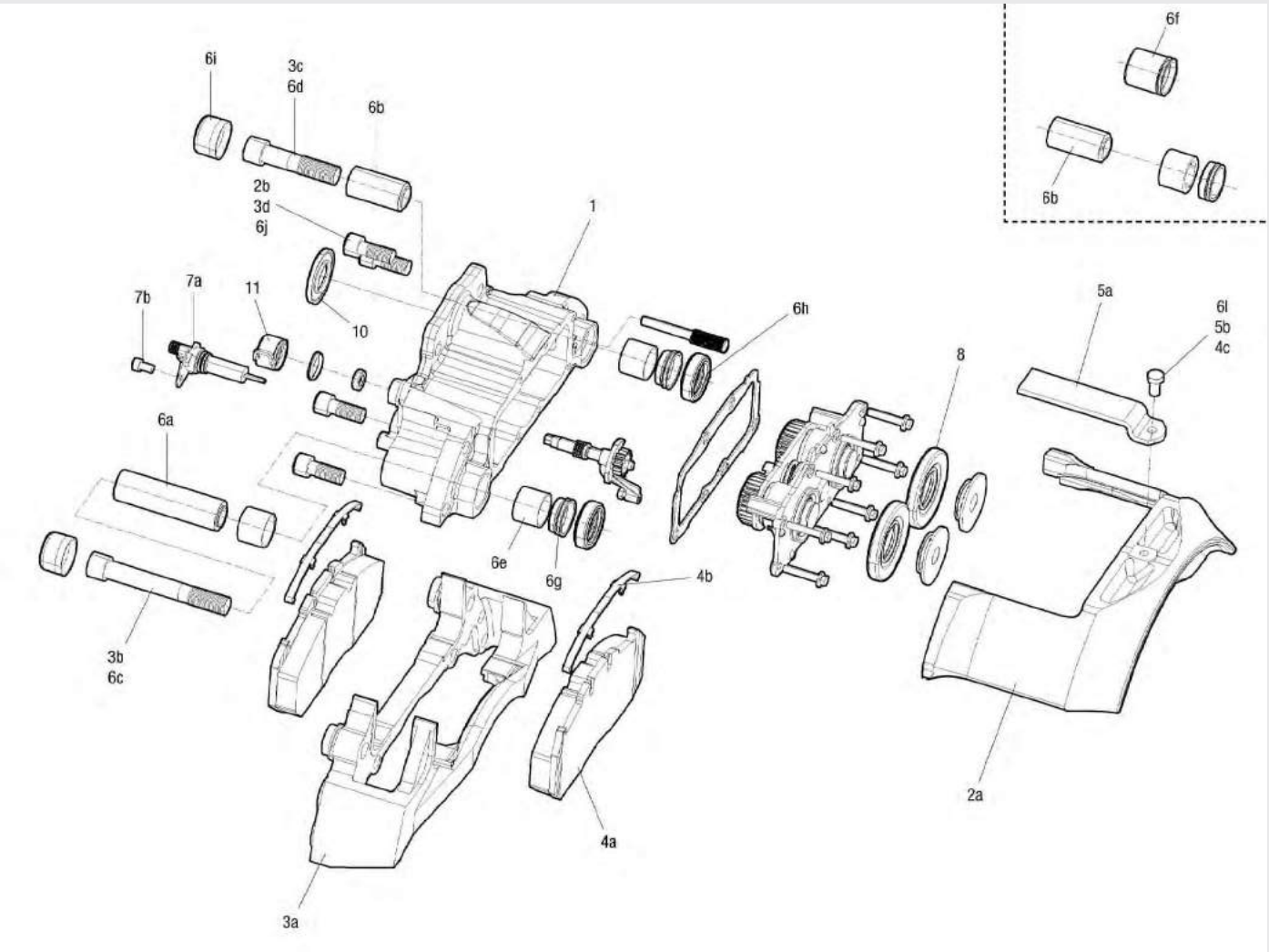

LM/LC ELSA2 Bremssattel

Abbildung	Beschreibung	Abmessung mm	Bestellnummer
1	Bremssattel, rechts, ohne Belag		**1509 015 566**
1	Bremssattel, links, ohne Belag		**1509 015 567**
3a-3d	Bremsträger		**1509 015 568**
4a-4c	Bremsbelag-Satz	118,3 x 28,2	**1509 010 832**
4a-4c	Bremsbelaghaltesatz		**1509 015 415**
6a-6j	Reparatursatz (mit Fett)		**1509 015 410**
8	Bremsendichtungssatz (mit Fett)		**1509 015 405**
10	Dichtring		**1509 015 539**
11	Staubmanschette		**1509 015 538**

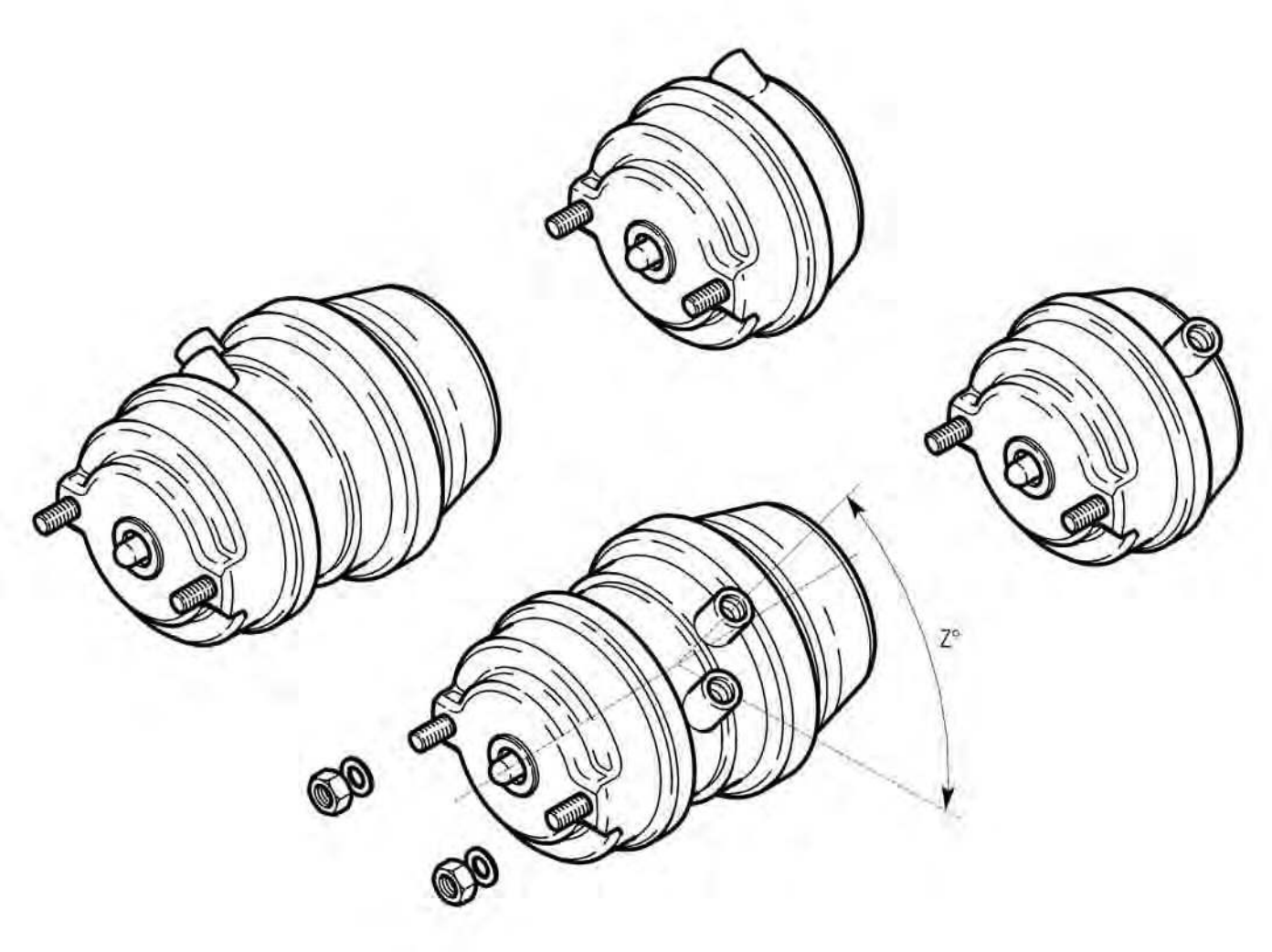

LM/LC ELSA2 Membranzylinder

Beschreibung	Typ	Bestellnummer Portausrichtung 45°	Bestellnummer Portausrichtung 135°
Membranbremszylinder	14	**7601 227 562**	**7601 227 563**
Membranbremszylinder	16	**7600 001 184**	**7600 001 185**
Membranbremszylinder	18	**7600 001 190**	**7600 001 191**
Membranbremszylinder	20	**7601 228 284**	**7601 228 285**
Membranbremszylinder	27	**7600 001 188**	**7600 001 189**
Kombibremszylinder	14/24	**2127 008 635**	**2127 008 636**
Kombibremszylinder	16/24	**7605 233 867**	**7601 227 569**
Kombibremszylinder	18/24	**7641 227 570**	**7604 123 182**
Kombibremszylinder	20/24	**7601 227 572**	**7601 227 573**
Kombibremszylinder	22/24	**7600 001 187**	**7960 001 396**
Kombibremszylinder	24/24	**7600 001 192**	**7600 001 193**
Kombibremszylinder	27/30	**7600 001 194**	**7600 001 195**

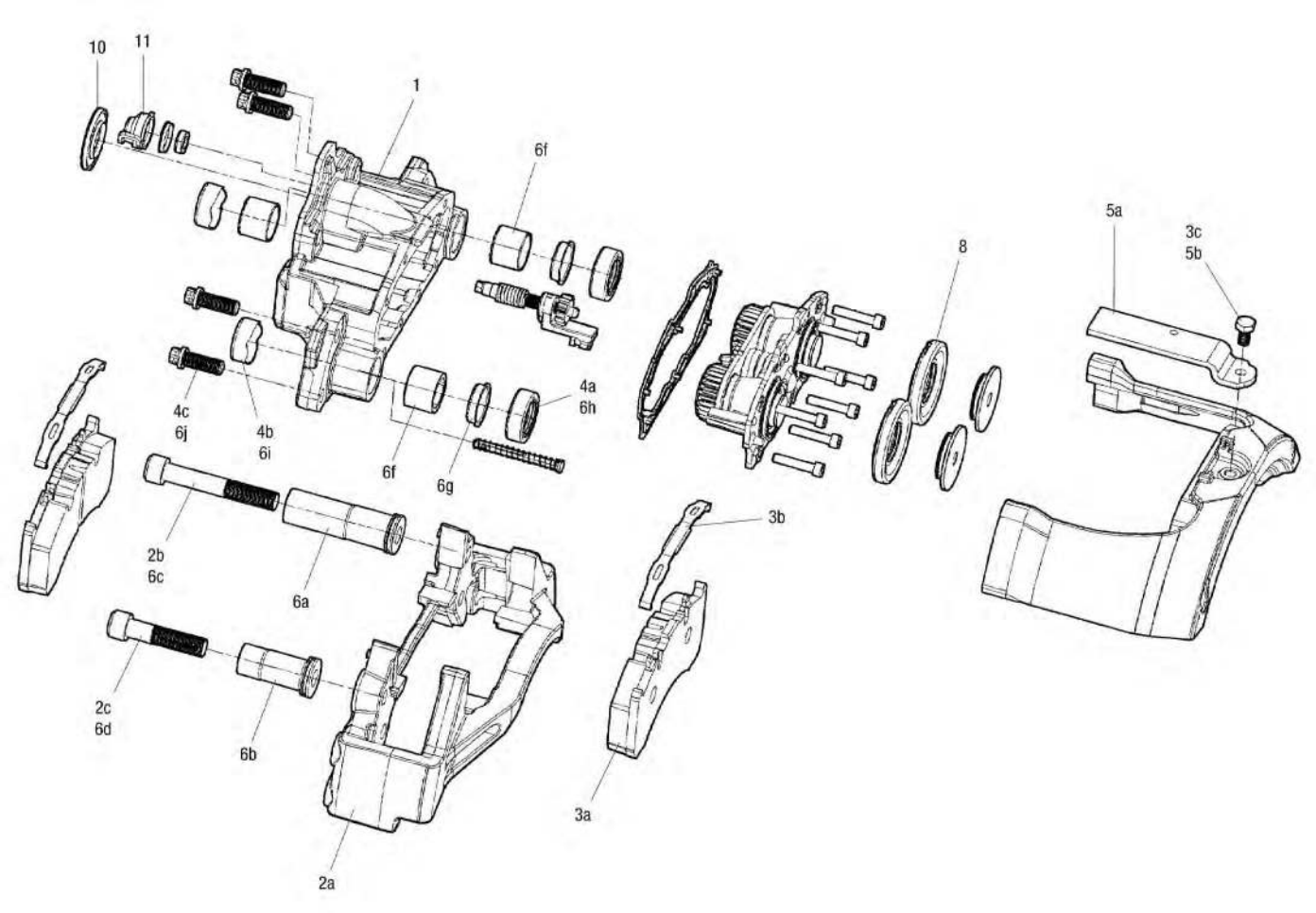

LM/LC ELSA195 Bremssattel

Abbildung	Beschreibung	Abmessung mm	Bestellnummer
1	Bremssattel, rechts, ohne Belag		**1509 015 495**
1	Bremssattel, links, ohne Belag		**1509 015 500**
2a-2c	Bremsträger		**1509 015 510**
3a-3c	Scheibenbremsbelag-Satz	100,1 x 29,2	**1509 015 505**
4a-4c	Dichtungssatz (mit Fett) für Bremssattelführung		**1509 015 515**
5a-5b	Bremsbelaghaltesatz		**1509 015 415**
6a-6j	Reparatursatz (mit Fett)		**1509 015 520**
8	Bremsendichtungssatz (mit Fett)		**1509 015 405**
9	Verschleißkontakt		**7602 162 000**
10	Dichtring		**1509 015 539**
11	Staubmanschette		**1509 015 538**
12	Sechskantschraube für Bremssattelbefestigung	M18 x 50	**7602 122 743**

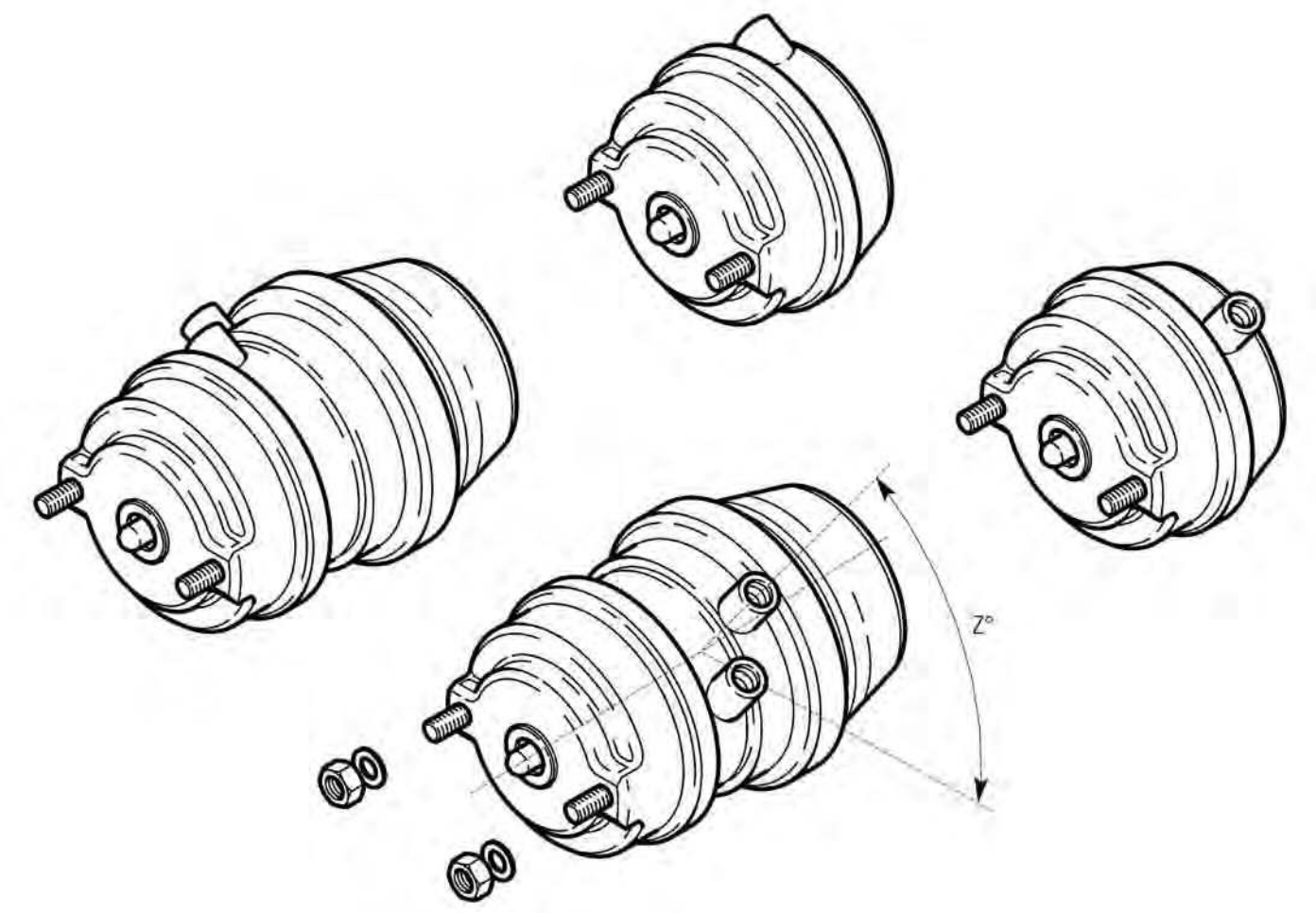

LM/LC ELSA195 Membranzylinder

Beschreibung	Typ	Bestellnummer Portausrichtung 45°	Bestellnummer Portausrichtung 135°
Membranbremszylinder	14	**7600 001 165**	**7600 001 166**
Membranbremszylinder	16	**7600 001 169**	**7600 001 170**
Membranbremszylinder	18	**7600 001 175**	**7600 001 176**
Membranbremszylinder	20	**7604 122 680**	**7600 001 177**
Membranbremszylinder	22	**7600 001 196**	**7600 001 197**
Membranbremszylinder	24	**7600 001 199**	**7600 001 200**
Membranbremszylinder	27	**7601 226 822**	**7600 001 180**
Kombibremszylinder	14/16	**7600 001 167**	**7600 001 168**
Kombibremszylinder	14/24	**7604 122 679**	**7604 122 677**
Kombibremszylinder	16/16	**7600 001 171**	**7600 001 172**
Kombibremszylinder	16/24	**7600 001 173**	**7600 001 174**
Kombibremszylinder	18/24	**7600 000 068**	**7600 000 072**
Kombibremszylinder	20/24	**7604 122 681**	**7604 122 682**
Kombibremszylinder	22/24	**2127 005 489**	**7601 227 562**
Kombibremszylinder	24/24	**7601 229 271**	**7601 229 272**
Kombibremszylinder	24/30	**7600 001 178**	**7600 001 179**
Kombibremszylinder	27/30	**7600 001 181**	**7604 122 683**
Kombibremszylinder	30/30	**7600 001 182**	**7600 001 183**

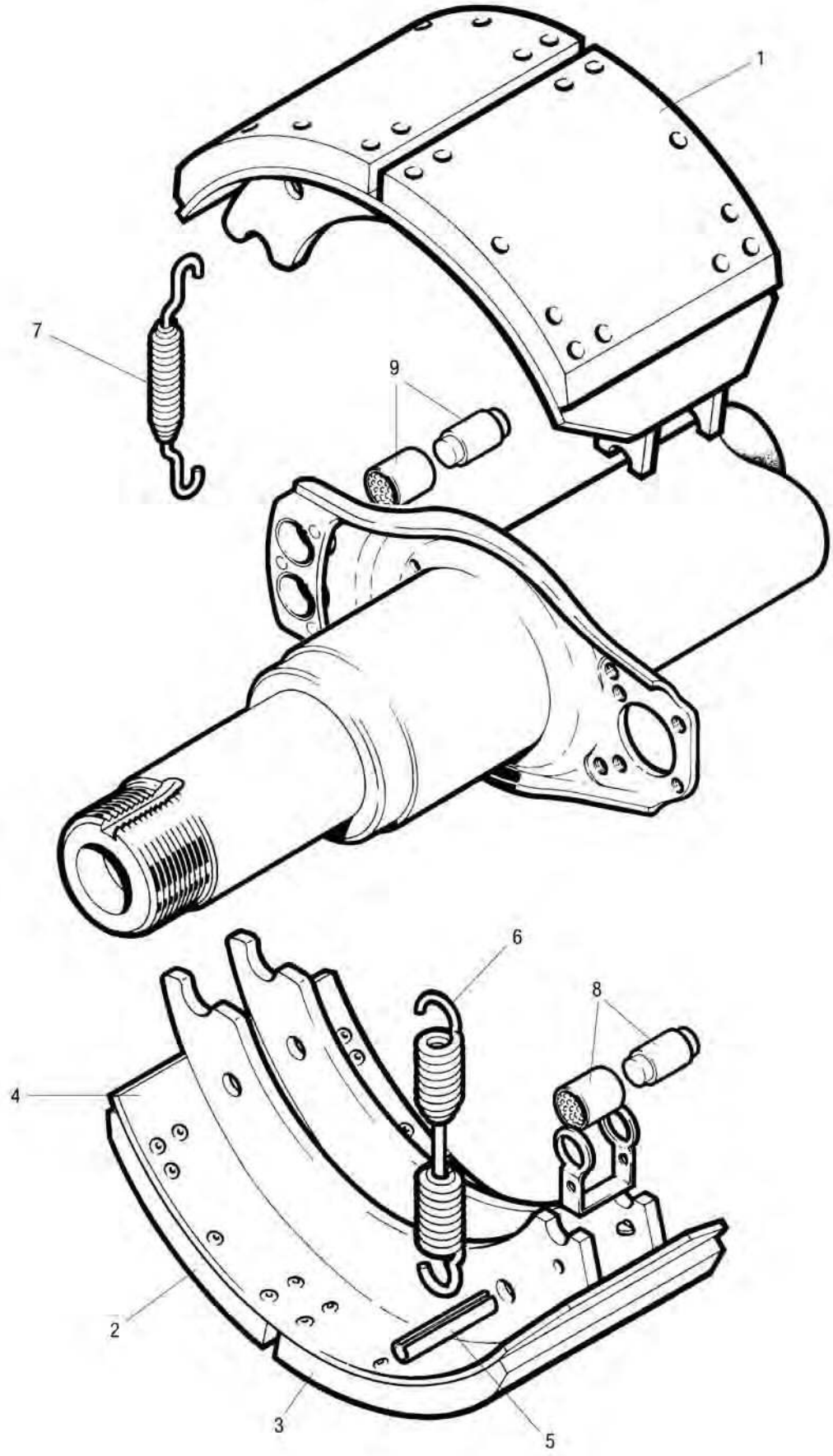
1
7
9
6
8
4
2
3
5

LM/LC Trommelbremse

Abbildung	Beschreibung	Abmessung mm	Bestellnummer
1	Bremsbacke mit Bremsbelag	420 x 180	**7600 000 344**
2, 3	Bremsbelag-Satz (4+4)		**7600 003 048**
4	Bremsbacke ohne Bremsbelag		**7600 000 546**
5	Spannstift DIN 1481		**7600 000 572**
6	Rückzugfeder		**7600 000 262**
7	Haltefeder		**7600 000 490**
8	Bremsnockenrollen-Baugruppe, 1 Rolle, 1 Halter		**7600 003 005**
9	Ankerrollen-Satz, 1 Rolle, 1 Halter		**7600 003 004**
10 (8, 9)	Bremsenfett für Sensorbuchse, 25 g		**7699 226 786**
11 (8, 9)	Schmierfett für Bremsnockenwelle, 400 g		**7600 001 206**

Große Verpackung – kleiner Preis

Vorteilhafte Großverpackungen für alle Artikel aus der Welt der Befestigungstechnik

- **Passend zum EUROPART System-Regal (ESR)!**

→ **Einfach den Verbrauch vorab ermitteln und bequem die Großverpackung bestellen – es lohnt sich!**



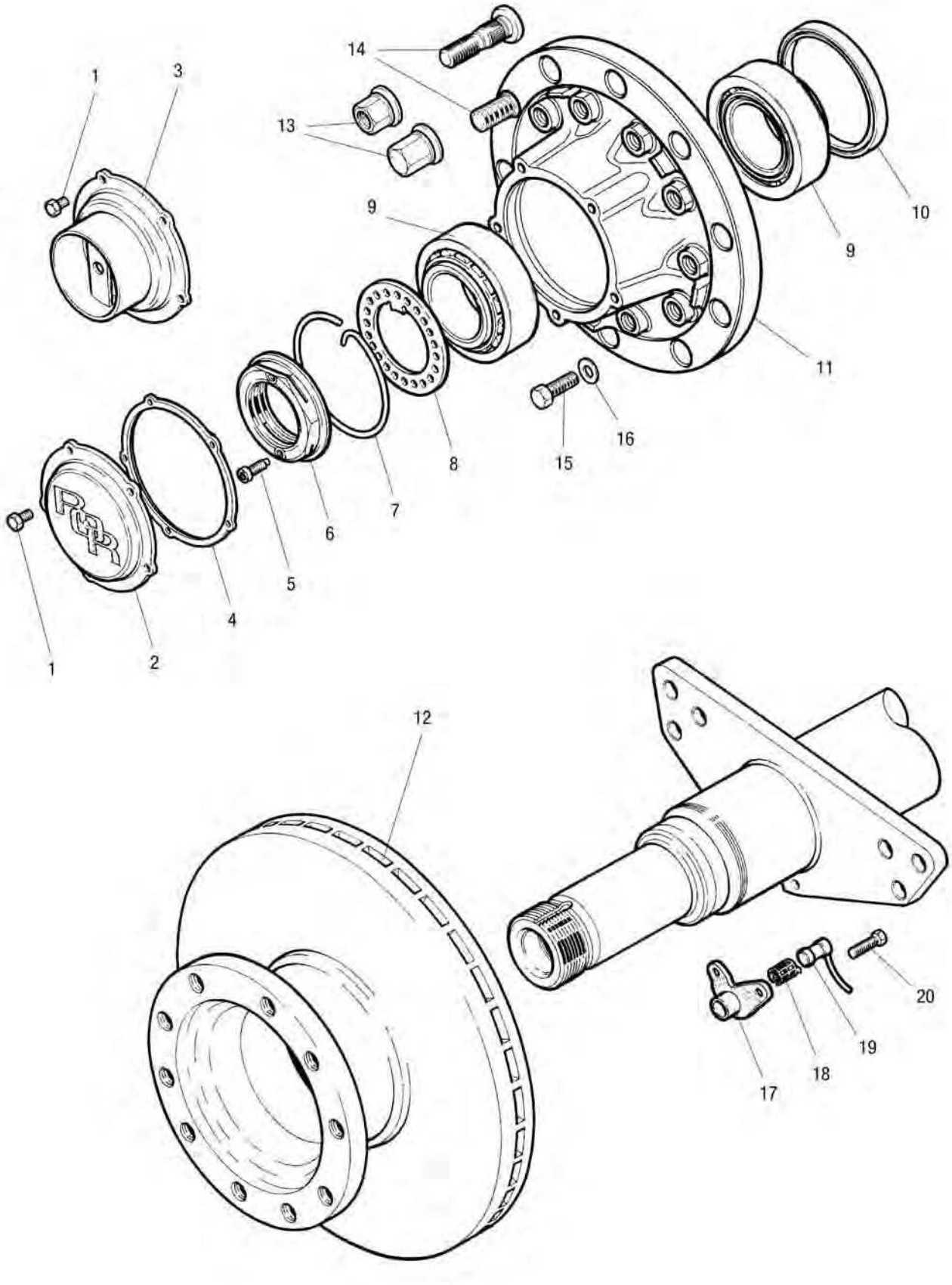
14
1
3
13
9
10
9
11
16
15
8
7
6
5
4
2
1
12
20
19
18
17

TA ELSA2 Nabe

Abbildung	Beschreibung	Abmessung mm	Bestellnummer
1	Sechskantschraube	M8 x 16	**7600 000 334**
2	Radnabenkappe		**7621 226 038**
3	Radnabenkappe für Hubodometer		**7621 226 118**
4	Flachdichtung für Radnabenabdeckung		**7621 226 119**
5	Sicherungsschraube	M8 x 1,25 x 20	**7600 000 338**
6	Achsmutter		**7621 226 003**
7	Klammer		**7621 226 117**
8	Lochscheibe		**7621 226 090**
9	Radlager		**7600 000 399**
10	Öldichtung		**7600 000 474**
11	Radnabe, nur für Einzelrad		**7614 226 492**
12	Bremsscheibe, Lochanzahl 10	434 x 250	**7668 323 825**
13	Radmuttern-Satz, Standard offen, für Stahl- und Aluminiumrad	M22 x 1,5/ Schlüsselweite 32	**7621 226 396**
14	Radbolzen-Satz für Stahl- und Aluminiumrad		**7621 226 340**
14	Radbolzen-Satz für Aluminiumeinzelrad		**7621 226 478**
15	Befestigungsschraube	M16 x 65	**7621 225 100**
16	Unterlegscheibe		**7621 224 978**
17	Sensorhalter		**7600 001 160**
18	Klemmhülse	Länge 32	**7600 000 877**
19	ABS-Sensor		**7600 000 615**
20	Befestigungsschraube		**7600 001 210**

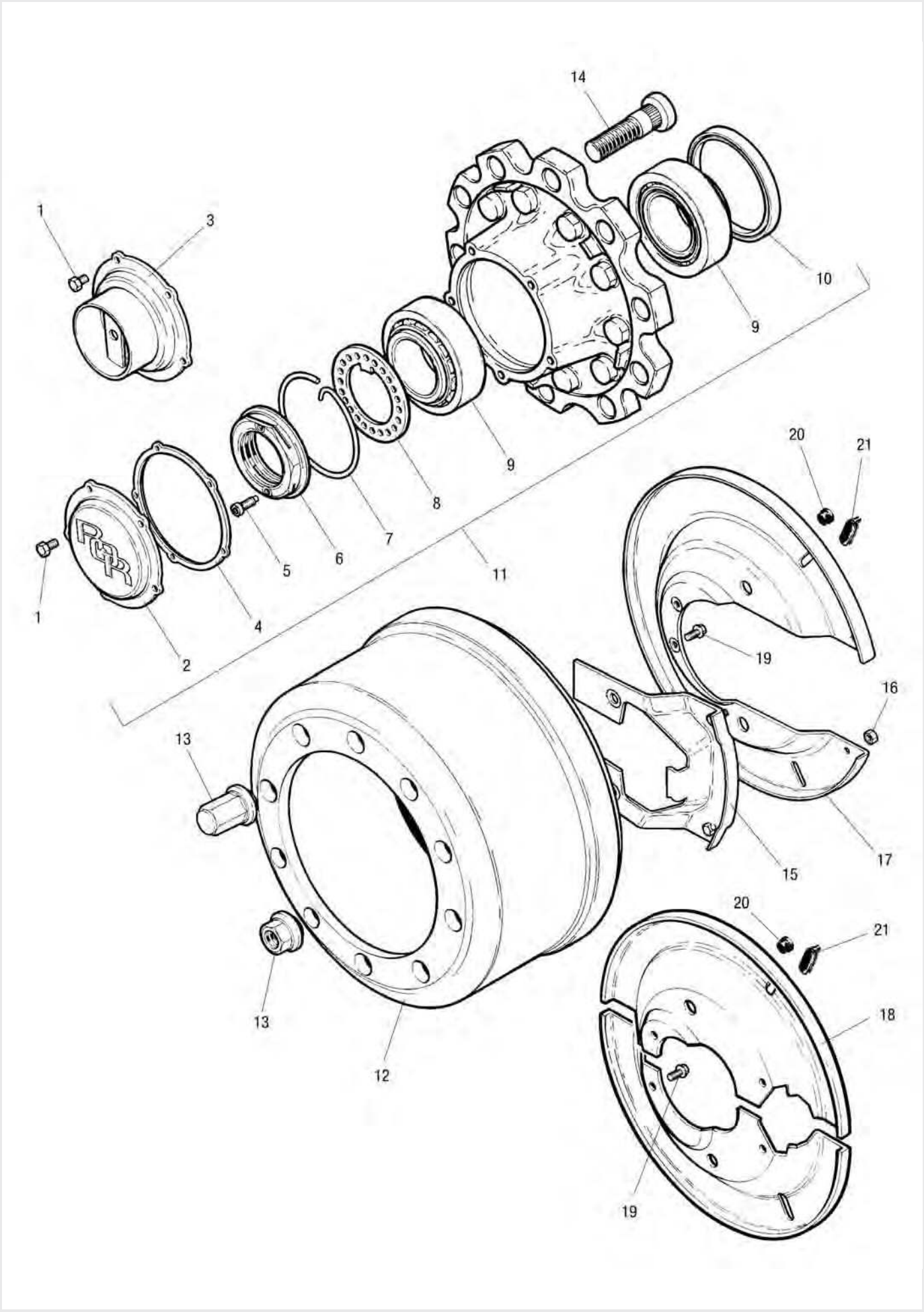
14
1
3
10
9
9
8
7
6
5
11
1
4
2
20
21
19
16
13
17
15
20
21
18
13
12
19

TA Nabe

Abbildung	Beschreibung	Abmessung mm	Bestellnummer
1	Sechskantschraube	M8 x 16	**7600 000 334**
2	Radnabenkappe		**7621 226 038**
3	Radnabenkappe für Hubodometer		**7621 226 118**
4	Flachdichtung für Radnabenabdeckung		**7621 226 119**
5	Sicherungsschraube	M8 x 1,25 x 20	**7600 000 338**
6	Achsmutter		**7621 226 003**
7	Klammer		**7621 226 117**
8	Lochscheibe		**7621 226 090**
9	Radlager		**7600 000 399**
10	Öldichtung		**7600 000 474**
11	Radnabe für Zwillings- und Einzelrad		**7614 226 120**
12	Bremstrommel, Lochanzahl 10	Bremsengröße Q 420 x 180	**7600 000 118**
12	Bremstrommel, Lochanzahl 10	Bremsengröße Q 420 x 220	**7600 000 421**
13	Radmuttern-Satz, Standard offen, für Stahl- und Aluminiumrad	M22 x 1,5/ Schlüsselgröße 32	**7621 226 396**
14	Radbolzen, Stahl-Einzelrad	M22 x 1,5/Länge 96	**7600 000 119**
14	Radbolzen, Stahl-Zwillingsrad und Aluminium-Einzelrad	M22 x 1,5/Länge 98	**7600 000 418**
14	Radbolzen-Satz, Aluminium- und Zwillingsrad	M22 x 1,5	**7600 003 025**
15	Staubschild, klein	Bremsengröße Q 420 x 180	**7600 001 145**
15	Staubschild 04/2001-	Bremsengröße Q 420 x 180	**7615 225 842**
16	Sechskantmutter	M8 x 420 x 180	**7600 000 343**
17	Staubschild, groß	Bremsengröße Q 420 x 180	**7600 001 150**
18	Staubschild-Satz	Bremsengröße Z 420 x 220	**7600 001 032**
19	Sechskantschraube		**7609 546 002**
20	Stopfen		**7600 000 025**
21	Verschlussstopfen		**7600 000 958**
22	Wälzlagerfett, 400 g Kartusche		**7600 003 008**
23	Optimolypaste, 100 g Tube		**7699 538 009**

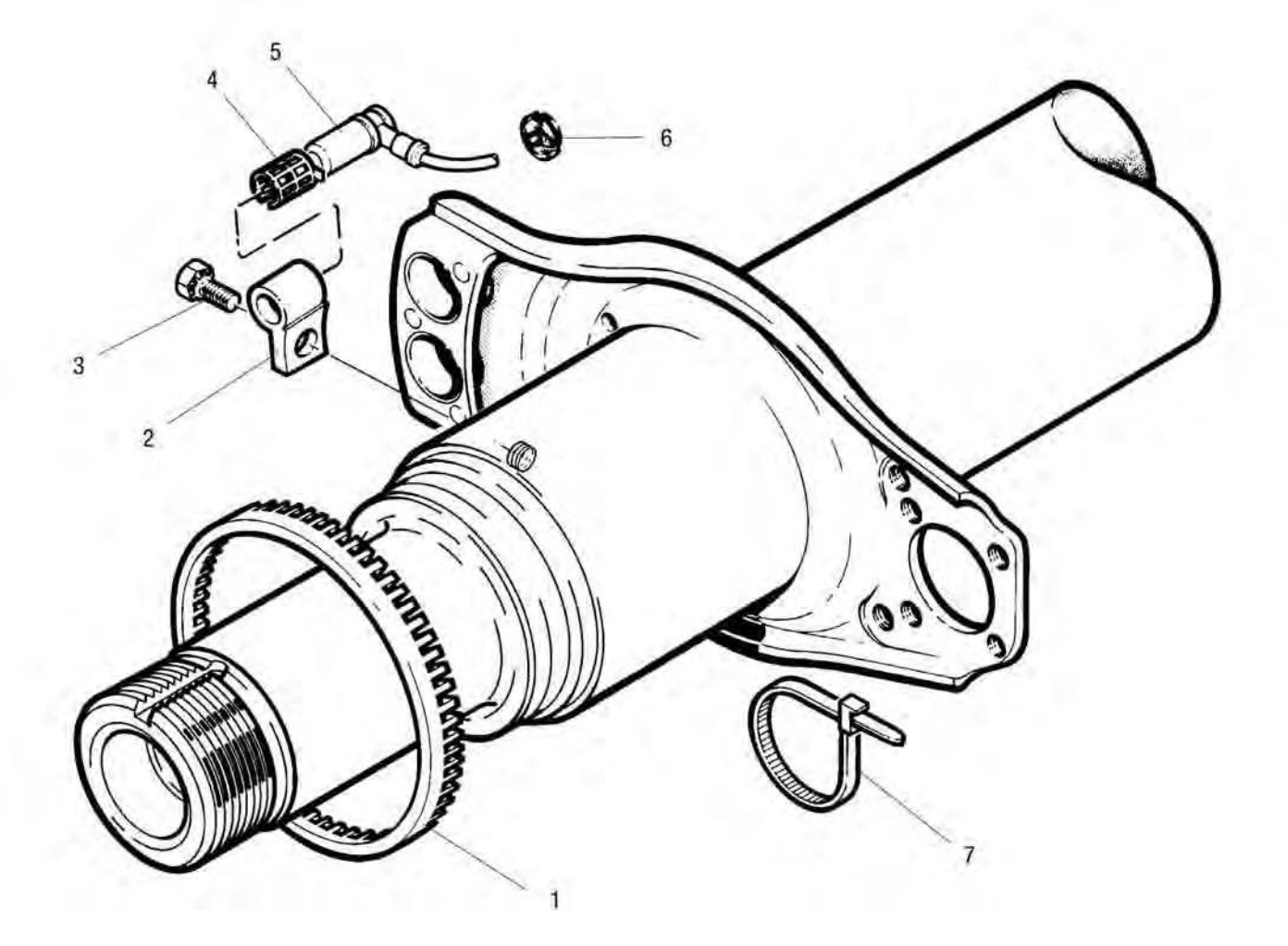

TA/TC ABS

Abbildung	Beschreibung	Bestellnummer
1	Polrad, Zähnezahl 100	**7600 001 049**
2	Sensorhalter	**7600 001 050**
3	Befestigungsschraube	**7600 001 209**
4	Klemmhülse	**7600 000 877**
5	ABS-Sensor	**7600 000 615**
6	Staubschutzkappe	**7600 000 616**
7	Kabelbinder	**7600 000 969**
-	Bremsenfett, 25 g	**7699 226 786**

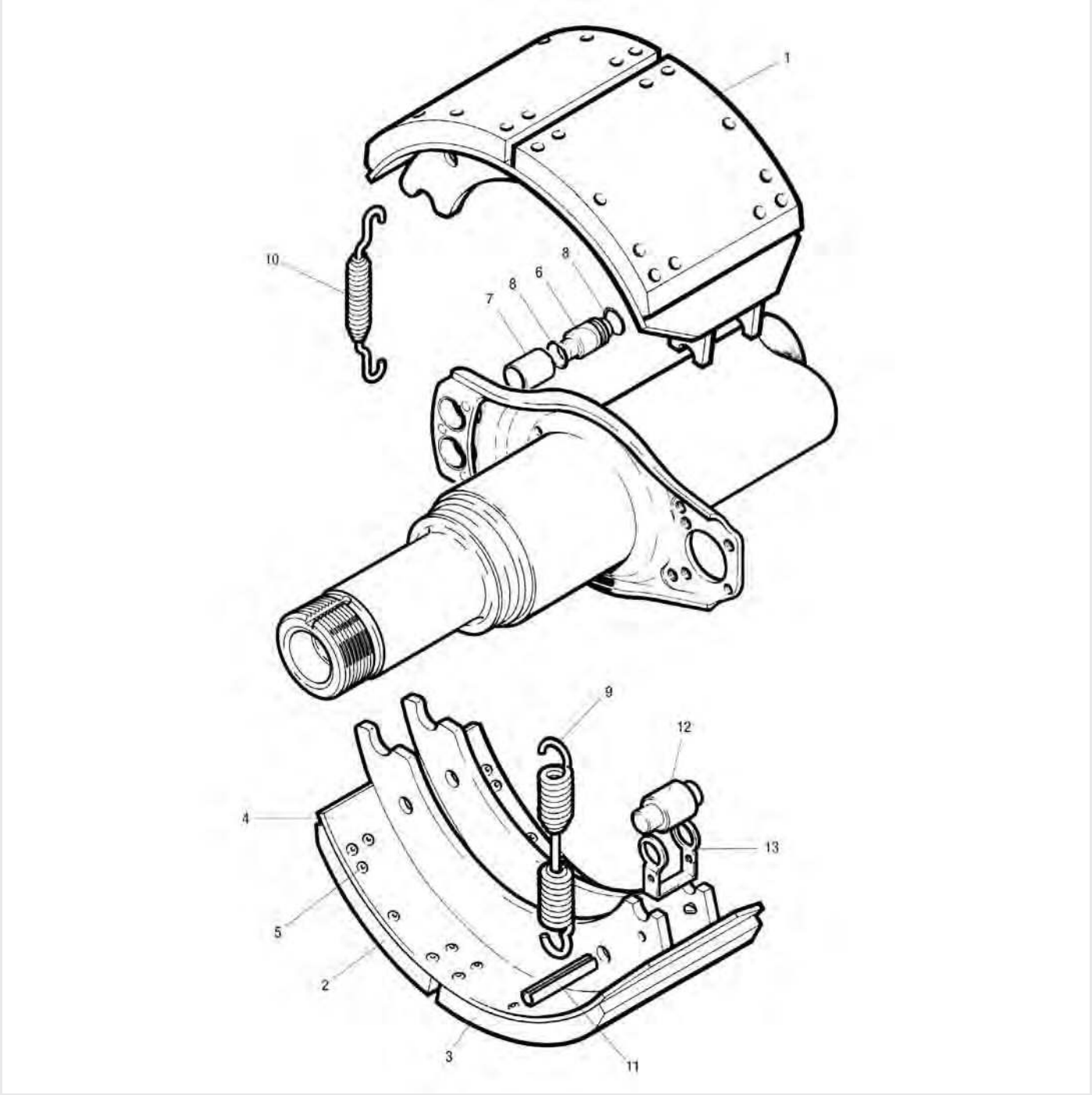

TA/TC Bremse

Abbildung	Beschreibung	Bestellnummer	Bestellnummer
		Q 420 x 180 mm	Z 420 x 220 mm
1	Bremsbacke mit Belag	**7600 000 547**	**7600 000 549**
2/3	Bremsbelag-Satz	**7600 003 049**	**7600 003 051**
4	Bremsbacke ohne Belag	**7600 000 666**	**7600 000 550**
5	Bremsbelagniet	**7600 000 441**	**7600 000 441**
6	Bremsbackenbolzen	**7600 000 507**	**7600 000 507**
7	Lagerbuchse	**7600 000 966**	**7600 000 966**
8	O-Ring	**7600 000 957**	**7600 000 957**
9	Rückzugfeder	**7600 000 262**	**7600 000 262**
10	Haltefeder	**7600 000 490**	**7600 000 490**
11	Spannstift	**7600 000 572**	**7600 000 572**
12	Bremsnockenrolle	**7600 000 112**	**7600 000 112**
13	Sicherungsbügel	**7600 000 491**	**7600 000 491**

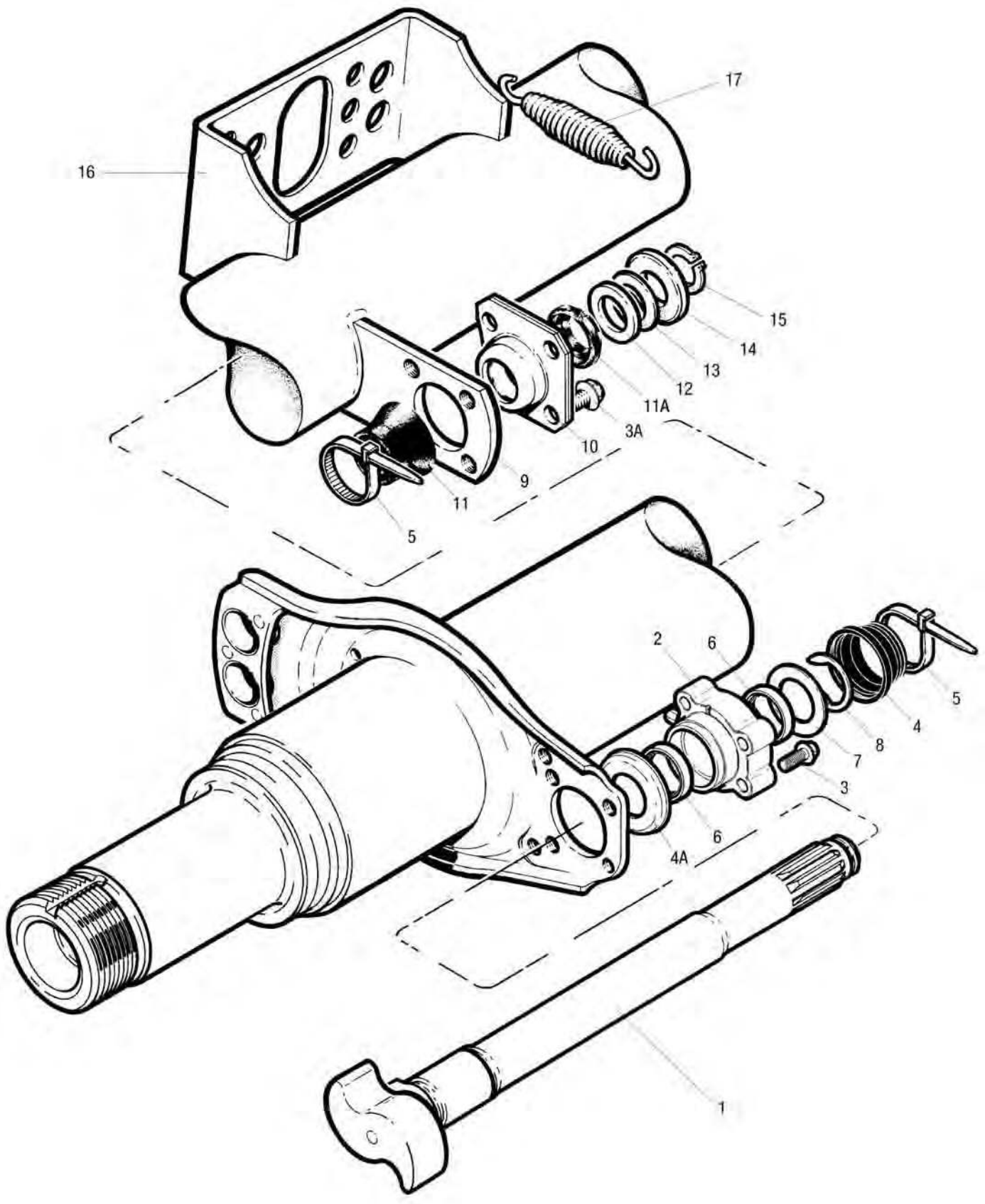
17
16
15
14
13
12
11A
3A
10
9
11
5
2
6
5
4
8
7
3
6
4A
1

TA/TC Bremswelle/-lagerung ab 01.04.2001

Abbildung	Beschreibung	Abmessung mm	Bestellnummer
3a	Sechskantschraube, nockenseitig		**7609 546 002**
5	Kabelbinder		**7600 000 969**
9	Bremsnockenwellenhalterung		**7600 000 752**
10	Lagerbuchse, keilnutseitig		**7600 000 402**
11	Staubschutzkappe, innen, keilnutseitig	60 x 36,5	**7600 000 796**
11a	Staubschutzkappe, außen, keilnutseitig	52 x 36,5	**7600 000 807**
12	Abstandscheibe	∅ 50,5 x ∅ 39,5 x 0,75	**7600 000 719**
13	Abstandscheibe	∅ 50,5 x ∅ 39,5 x 2	**7600 000 721**
14	Sicherungsblech		**7600 000 953**
15	Sicherungsring	∅ 30 x 1,5	**7600 001 005**
16	Halterung		**7600 000 781**
17	Rückzugfeder	25 x 148 x 2,8	**7600 000 860**
-	Bremsenfett, 25 g		**7699 226 786**
-	Schmierfett, 400 g		**7600 001 206**

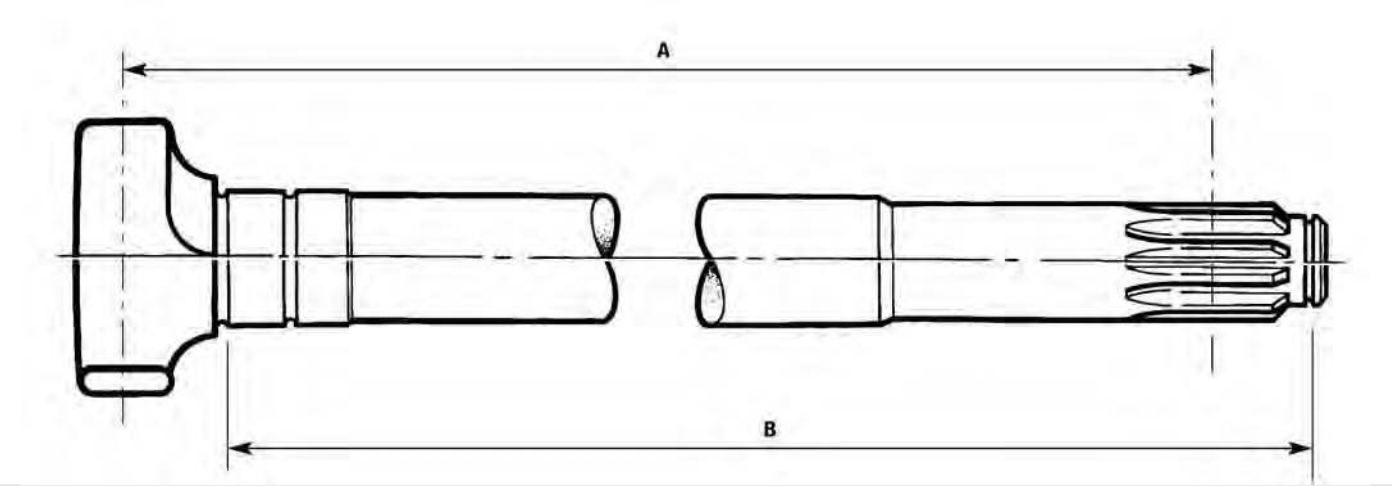

Bremsnockenwelle

Abmessung mm	Abmessung mm	Bestellnummer	Bestellnummer
A	**B**	**rechts**	**links**
229,9	232,4	**7600 001 158**	**7600 001 159**
412,2	416,7	**7600 001 156**	**7600 001 157**
521	525,5	**7621 227 109**	**7621 227 110**
583	587,5	**7621 227 107**	**7621 227 108**
605,5	610	**7600 001 154**	**7600 001 155**
622,5	627	**7600 001 152**	**7600 001 153**
632,5	637	**7603 233 821**	**7600 001 151**

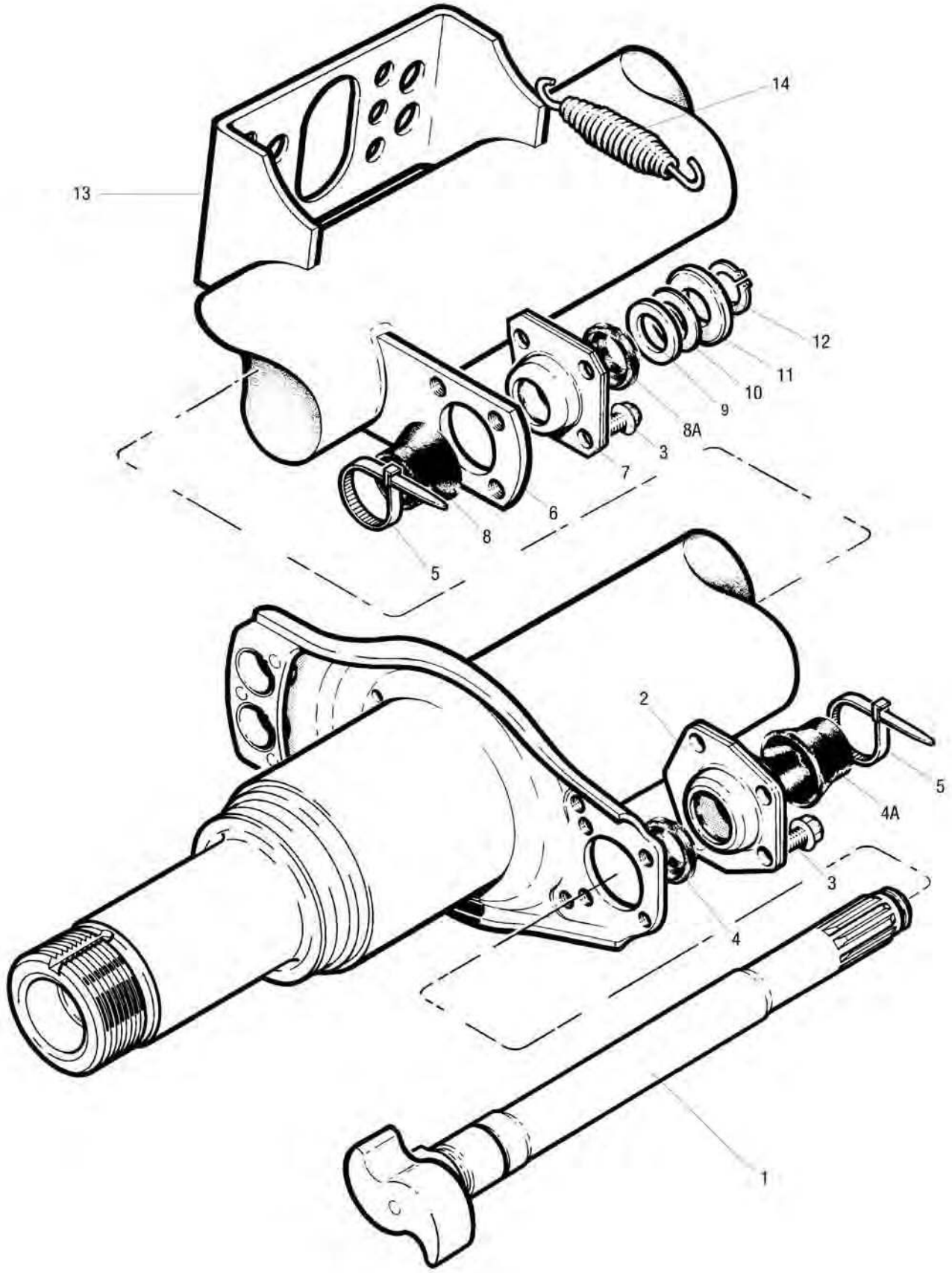
14
13
12
11
10
9
8A
3
7
6
8
5
2
5
4A
3
4
1

TA/TC Bremswelle/-lagerung bis 31.03.2001

Abbildung	Beschreibung	Abmessung mm	Bestellnummer
2	Lagerschale	420 x 180/220	**7600 000 675**
3	Sechskantschraube, nockenseitig		**7609 546 002**
4	Staubschutzkappe, innen, nockenseitig		**7600 003 006**
4a	Staubschutzkappe, außen, nockenseitig		**7600 003 007**
5	Kabelbinder		**7600 000 969**
6	Bremsnockenwellenhalterung für Nockenwelle (ab 9/99 gebaute Achsen)		**7600 000 752**
7	Lagerbuchse, keilnutseitig		**7600 000 402**
8	Staubschutzkappe, innen, keilnutseitig	60 x 36,5	**7600 000 796**
8a	Staubschutzkappe, außen, keilnutseitig	52 x 36,5	**7600 000 807**
9	Abstandscheibe	∅ 50,5 x ∅ 39,5 x 0,75	**7600 000 719**
10	Abstandscheibe	∅ 50,5 x ∅ 39,5 x 2	**7600 000 721**
11	Sicherungsblech		**7600 000 953**
12	Sicherungsring	∅ 30 x 1,5	**7600 001 005**
13	Halterung		**7600 000 781**
14	Rückzugfeder	25 x 148 x 2,8	**7600 000 860**
-	Bremsenfett, 25 g		**7699 226 786**
-	Schmierfett, 400 g		**7600 001 206**

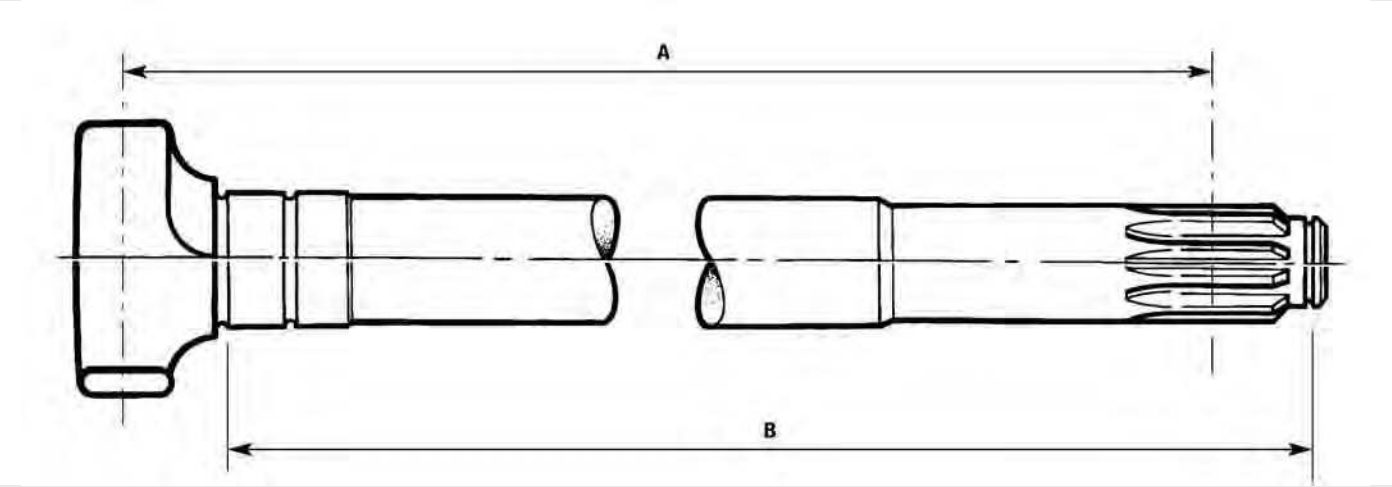

Bremsnockenwelle

Abmessung mm A	Abmessung mm B	Bestellnummer rechts	Bestellnummer links
229,9	232,4	**7621 223 154**	**7621 223 155**
253,5	258	**7603 233 305**	**7600 001 119**
412,2	416,7	**7600 001 039**	**7600 001 040**
476,18	480,2	**7600 001 037**	**7600 001 038**
521,48	525,5	**7600 000 970**	**7600 000 971**
544,5	549	**7621 222 700**	**7621 222 701**
564,48	568,5	**7621 222 386**	**7621 222 387**
583	587,5	**7600 000 977**	**7600 000 978**
605,98	610	**7600 001 047**	**7600 001 048**
622,98	627	**7600 001 041**	**7600 001 042**
632,98	637	**7600 001 045**	**7600 001 046**

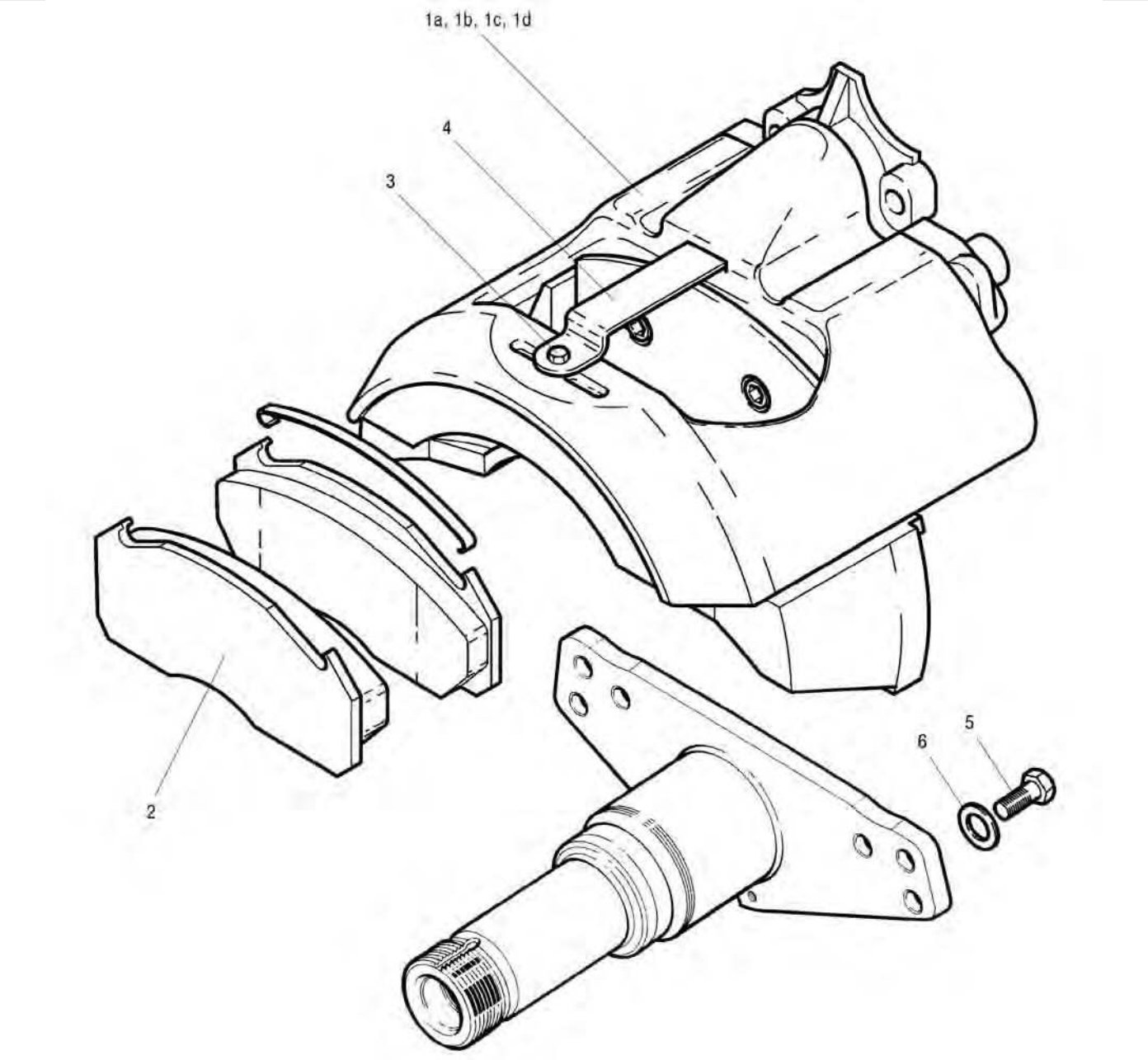

TA/TC D Duco Bremssattel

Abbildung	Beschreibung	Abmessung mm	Bestellnummer
1a	Bremssattel D Duco (Serviceaustausch), LRG536	Loch-∅ 20	**1509 010 951**
1b	Bremssattel D Duco (Serviceaustausch), LRG537	Loch-∅ 20	**1509 010 952**
1c	Bremssattel D Duco (Serviceaustausch), LRG578	Loch-∅ 18	**1509 005 411**
1d	Bremssattel D Duco (Serviceaustausch), LRG579	Loch-∅ 18	**7600 005 411**
2	Bremsbelag-Satz, Scheibenbremsbelag-Satz mit Zubehör und Haltefedern	249,2 x 111 x 29	**1509 015 355**
3	Festpunktbolzen-Satz		**7668 130 034**
4	Verschleißkontakt-Satz		**7600 001 264**
5	Befestigungsbolzen	M20 x 50	**7621 226 651**
5	Sechskantschraube	M18 x 50	**7602 122 743**
6	Unterlegscheibe		**7600 001 143**
	Reparatursatz für Staubmanschetten		**7600 001 299**
	Reparatursatz für Druckstück		**7600 001 238**
	Staubmanschette für Druckstößel		**7608 324 854**
	Staubmanschette für Bremssattel		**1509 015 538**
	Reparatursatz für Führungshülsen		**7600 001 134**
	Führungsstift-Satz für Bremssattel		**7600 111 600**

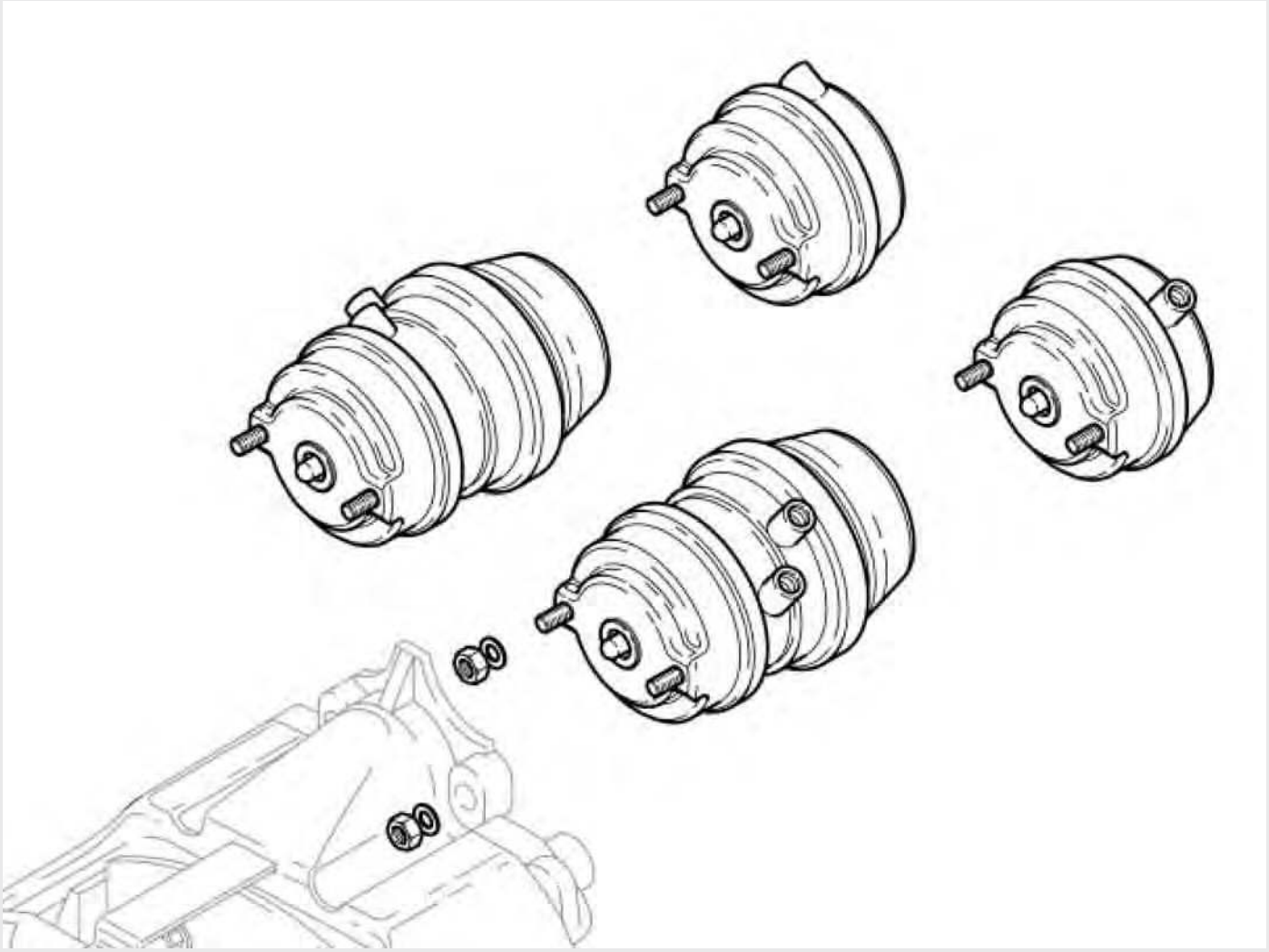

TA/TC D Duco Membranzylinder

Beschreibung	Typ	Bestellnummer Portausrichtung 45°	Bestellnummer Portausrichtung 135°
Membranbremszylinder	14	**7600 001 165**	**7600 001 166**
Membranbremszylinder	16	**7600 001 169**	**7600 001 170**
Membranbremszylinder	18	**7600 001 175**	**7600 001 176**
Membranbremszylinder	20	**7604 122 680**	**7600 001 177**
Membranbremszylinder	22	**7600 001 196**	**7600 001 197**
Membranbremszylinder	24	**7600 001 199**	**7600 001 200**
Membranbremszylinder	27	**7601 226 822**	**7600 001 180**
Kombibremszylinder	14/16	**7600 001 167**	**7600 001 168**
Kombibremszylinder	14/24	**7604 122 679**	**7604 122 677**
Kombibremszylinder	16/16	**7600 001 171**	**7600 001 172**
Kombibremszylinder	16/24	**7600 001 173**	**7600 001 174**
Kombibremszylinder	18/24	**7600 000 068**	**7600 000 072**
Kombibremszylinder	20/24	**7604 122 681**	**7604 122 682**
Kombibremszylinder	22/24	**2127 005 489**	**7601 227 562**
Kombibremszylinder	24/24	**7601 229 271**	**7601 229 272**
Kombibremszylinder	24/30	**7600 001 178**	**7600 001 179**
Kombibremszylinder	27/30	**7600 001 181**	**7604 122 683**
Kombibremszylinder	30/30	**7600 001 182**	**7600 001 183**

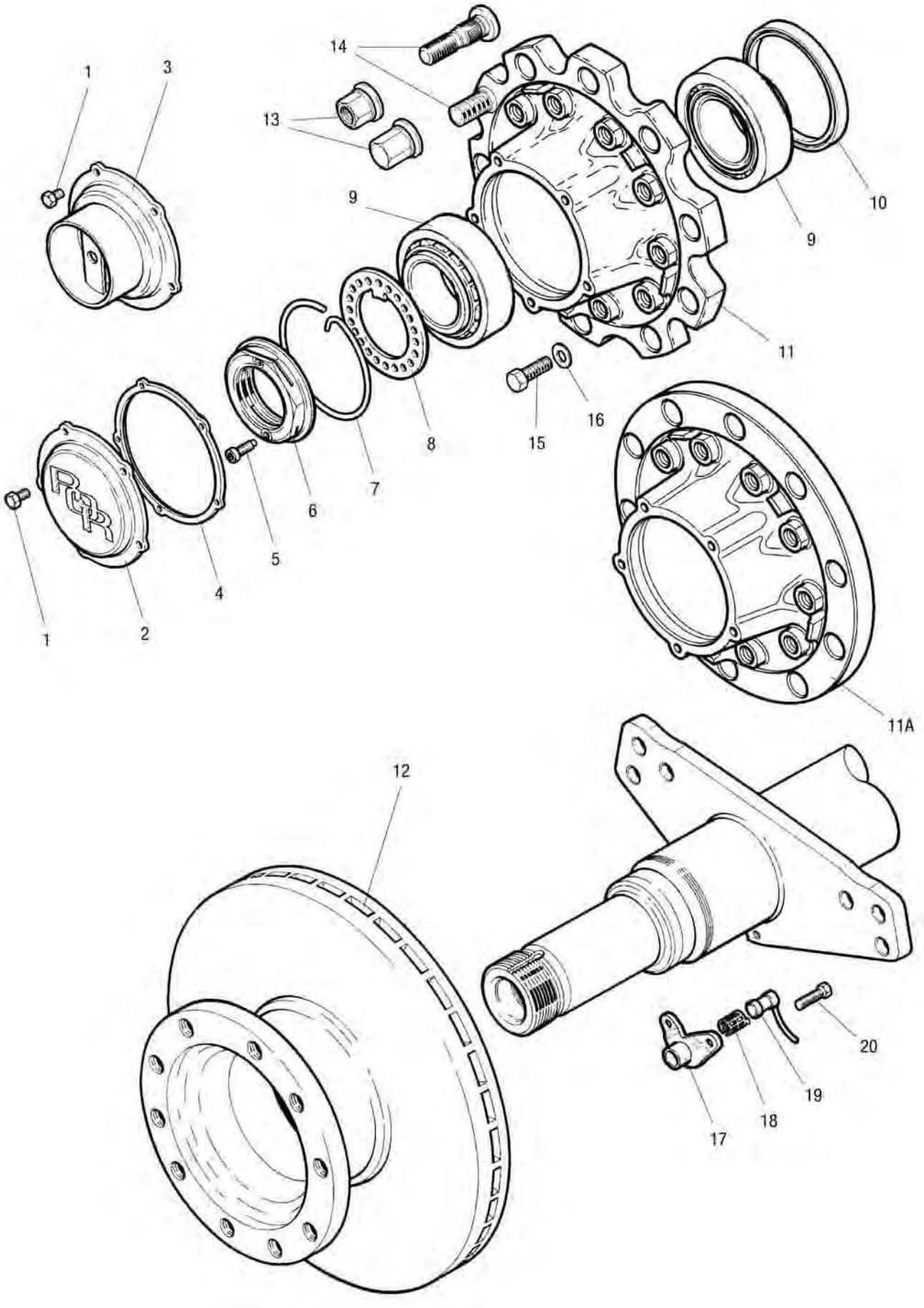
14
1
3
13
9
10
9
11
16
15
8
7
6
5
4
2
1
11A
12
20
19
18
17

TA/TC D Duco Nabe, Bremscheibe, ABS

Abbildung	Beschreibung	Abmessung mm	Bestellnummer
1	Sechskantschraube	M8 x 16	**7600 000 334**
2	Radnabenkappe		**7621 226 038**
3	Radnabenkappe für Hubodometer		**7621 226 118**
4	Flachdichtung		**7621 226 119**
5	Sicherungsschraube	M8 x 1,25 x 20	**7600 000 338**
6	Achsmutter		**7621 226 003**
7	Klammer		**7621 226 117**
8	Lochscheibe		**7621 226 090**
9	Radlager		**7600 000 399**
10	Öldichtung		**7600 000 474**
11	Radnabe, nur für Zwillingsrad		**7614 226 121**
11a	Radnabe, nur für Einzelrad		**7614 226 492**
12	Bremsscheibe	10 x 250	**7668 323 825**
13	Radmuttern-Satz für Trommel- und Scheibenbremse	M22 x 1,5/ Schlüsselweite 32	**7621 226 396**
14	Radbolzen-Satz für Stahl- und Aluminiumrad		**7621 226 340**
14	Radbolzen-Satz für Aluminiumeinzelrad		**7621 226 478**
14	Radbolzen-Satz		**7621 226 479**
15	Befestigungsschraube	M16 x 65	**7621 225 100**
16	Unterlegscheibe		**7621 224 978**
17	Sensorhalter		**7600 001 160**
18	Klemmhülse	18,8 x 32	**7600 000 877**
19	ABS-Sensor		**7600 000 615**
20	Befestigungsschraube für Sensorhalter		**7600 001 210**

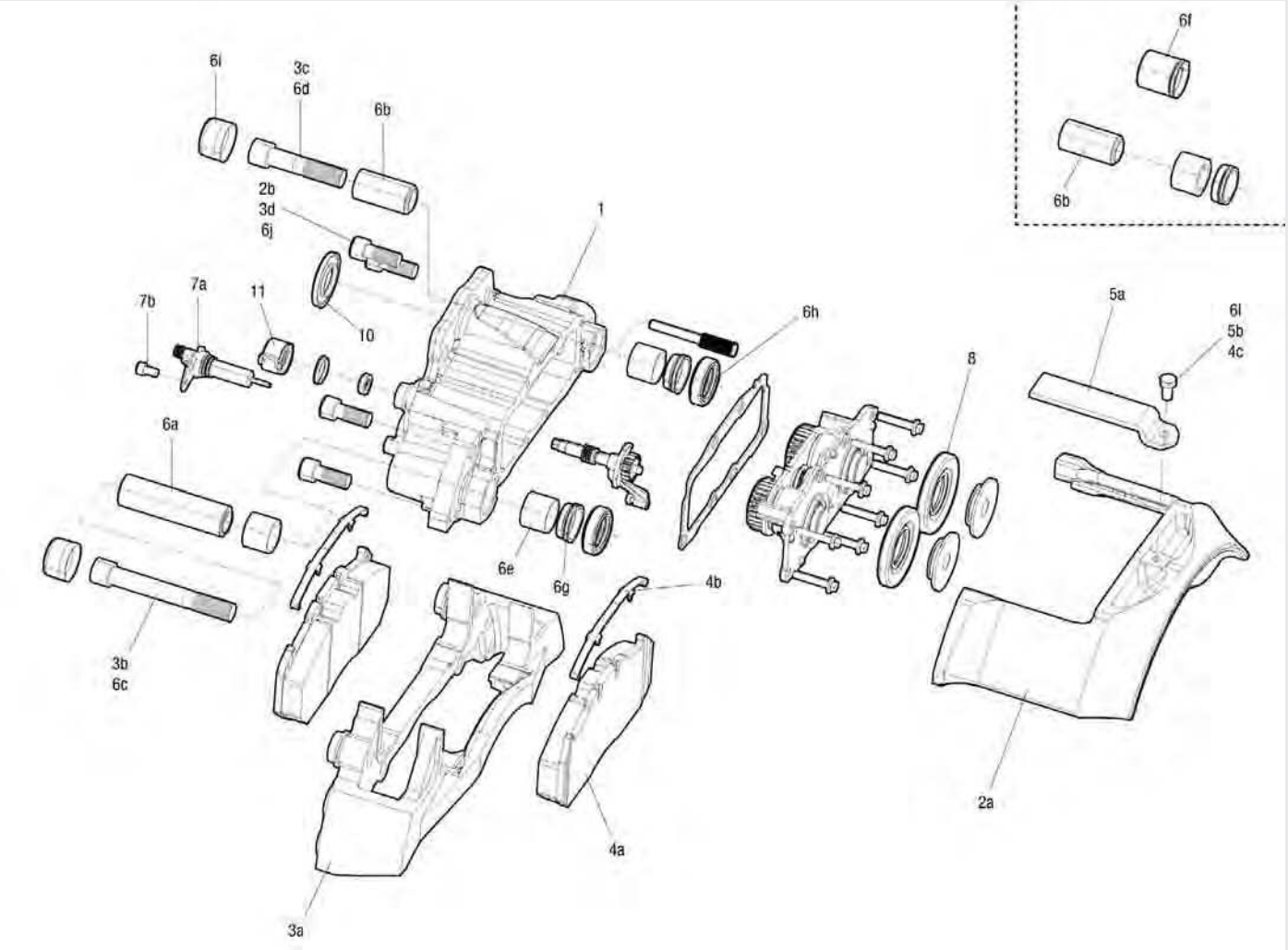

TA/TC ELSA2 Bremssattel

Abbildung	Beschreibung	Abmessung mm	Bestellnummer
1	Bremssattel, rechts, ohne Belag		**1509 015 566**
1	Bremssattel, links, ohne Belag		**1509 015 567**
3a-3d	Bremsträger		**1509 015 568**
4a-4c	Bremsbelag-Satz	249,5 x 118,3 x 28,2	**1509 010 832**
5a-5b	Bremsbelaghaltesatz		**1509 015 415**
6a-6j	Reparatursatz (mit Fett)		**1509 015 410**
8	Bremsendichtungssatz (mit Fett)		**1509 015 405**
10	Dichtring		**1509 015 539**
11	Staubmanschette		**1509 015 538**
	Sechskantschraube	M18 x 50	**7602 122 743**

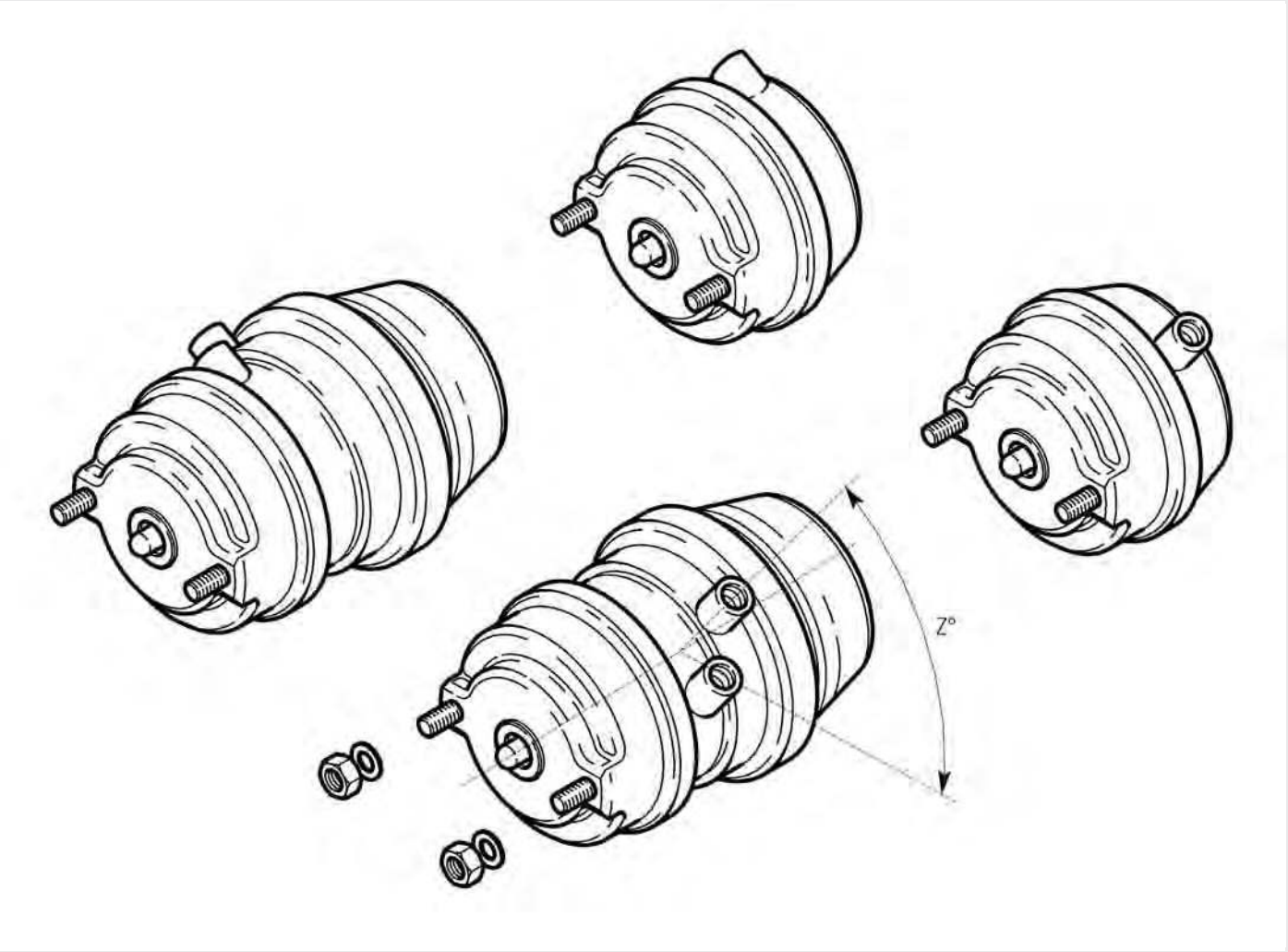

TA/TC ELSA2 Membranzylinder

Beschreibung	Typ	Bestellnummer Portausrichtung 45°	Bestellnummer Portausrichtung 135°
Membranbremszylinder	14	**7601 227 562**	**7601 227 563**
Membranbremszylinder	16	**7600 001 184**	**7600 001 185**
Membranbremszylinder	18	**7600 001 190**	**7600 001 191**
Membranbremszylinder	20	**7601 228 284**	**7601 228 285**
Membranbremszylinder	27	**7600 001 188**	**7600 001 189**
Kombibremszylinder	14/24	**2127 008 635**	**2127 008 636**
Kombibremszylinder	16/24	**7605 233 867**	**7601 227 569**
Kombibremszylinder	18/24	**7641 227 570**	**7604 123 182**
Kombibremszylinder	20/24	**7601 227 572**	**7601 227 573**
Kombibremszylinder	22/24	**7600 001 187**	**7960 001 396**
Kombibremszylinder	24/24	**7600 001 192**	**7600 001 193**
Kombibremszylinder	27/30	**7600 001 194**	**7600 001 195**

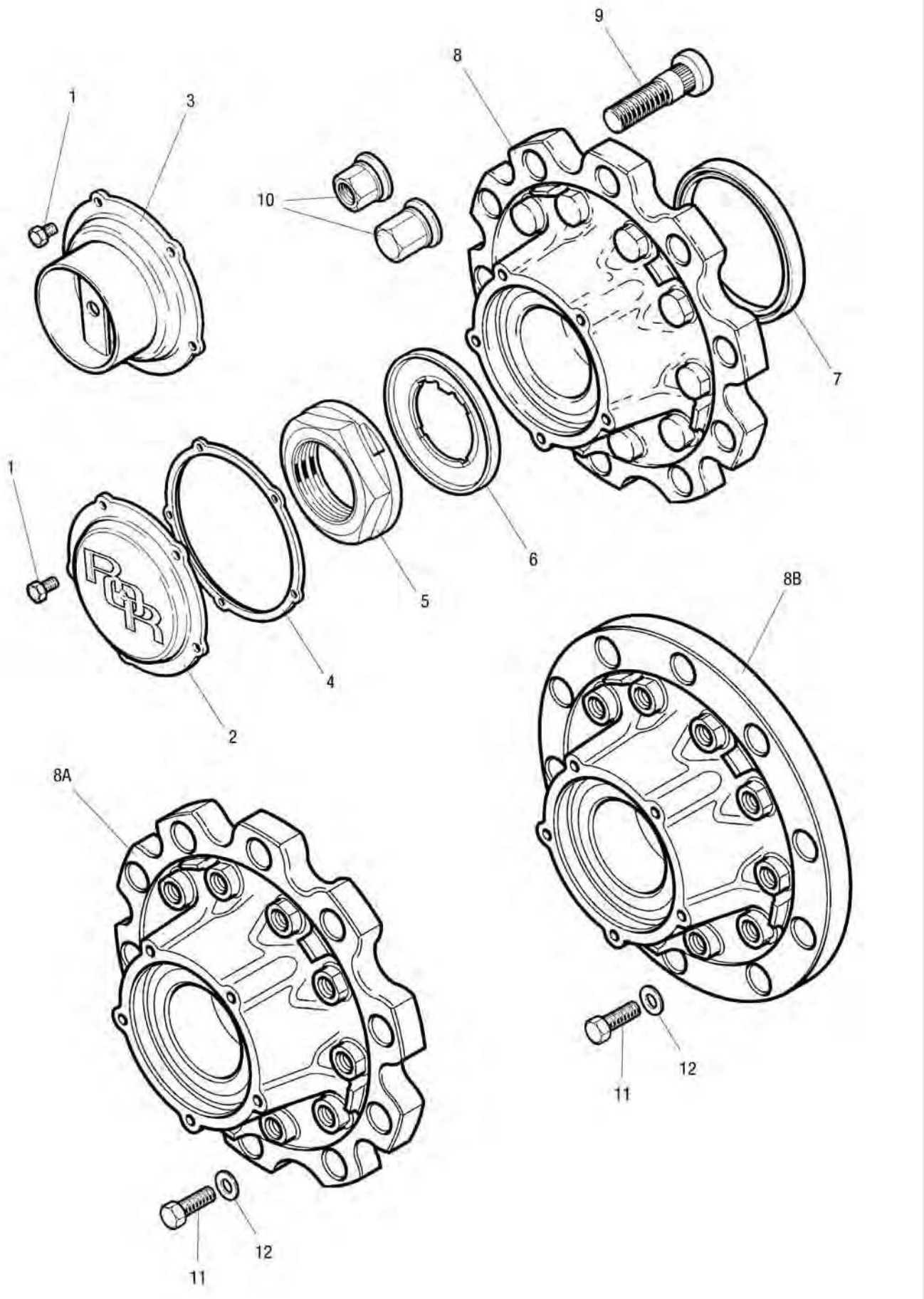
9
8
1
3
10
7
1
6
5
4
2
8B
8A
12
11
12
11

TC Nabe

Abbildung	Beschreibung	Abmessung mm	Bestellnummer
1	Sechskantschraube	M8 x 16	**7600 000 334**
2	Radnabenkappe		**7621 226 038**
3	Radnabenkappe		**7621 226 118**
4	Flachdichtung		**7621 226 119**
5	Achsmutter		**7621 226 032**
6	Verstemmscheibe		**7621 226 088**
7	Öldichtung		**7600 000 474**
8	Radnabe, Zwillings- und Einzelrad		**7614 226 122**
8a	Radnabe, nur Zwillingsrad		**7614 226 123**
8b	Radnabe, nur Einzelrad		**7614 226 493**
9	Radmuttern-Satz, Standard offen, für Stahl- und Aluminiumrad	M22 x 1,5	**7621 226 396**
10	Radbolzen-Satz		**7621 226 340**
10	Radbolzen-Satz		**7621 226 478**
10	Radbolzen-Satz		**7621 226 479**
11	Befestigungsschraube	M16 x 65	**7621 225 100**
12	Unterlegscheibe		**7621 224 978**

EUROPART Motoren-, Hydraulik- und Getriebeöle

Bei uns erhalten Sie qualitativ hochwertige Motoren-, Hydraulik- und Getriebeöle mit allen erforderlichen Freigaben zu marktgerechten Preisen.

Wir beraten Sie gerne!

Mehr Informationen unter: Tel. +49 2331 3564 1372



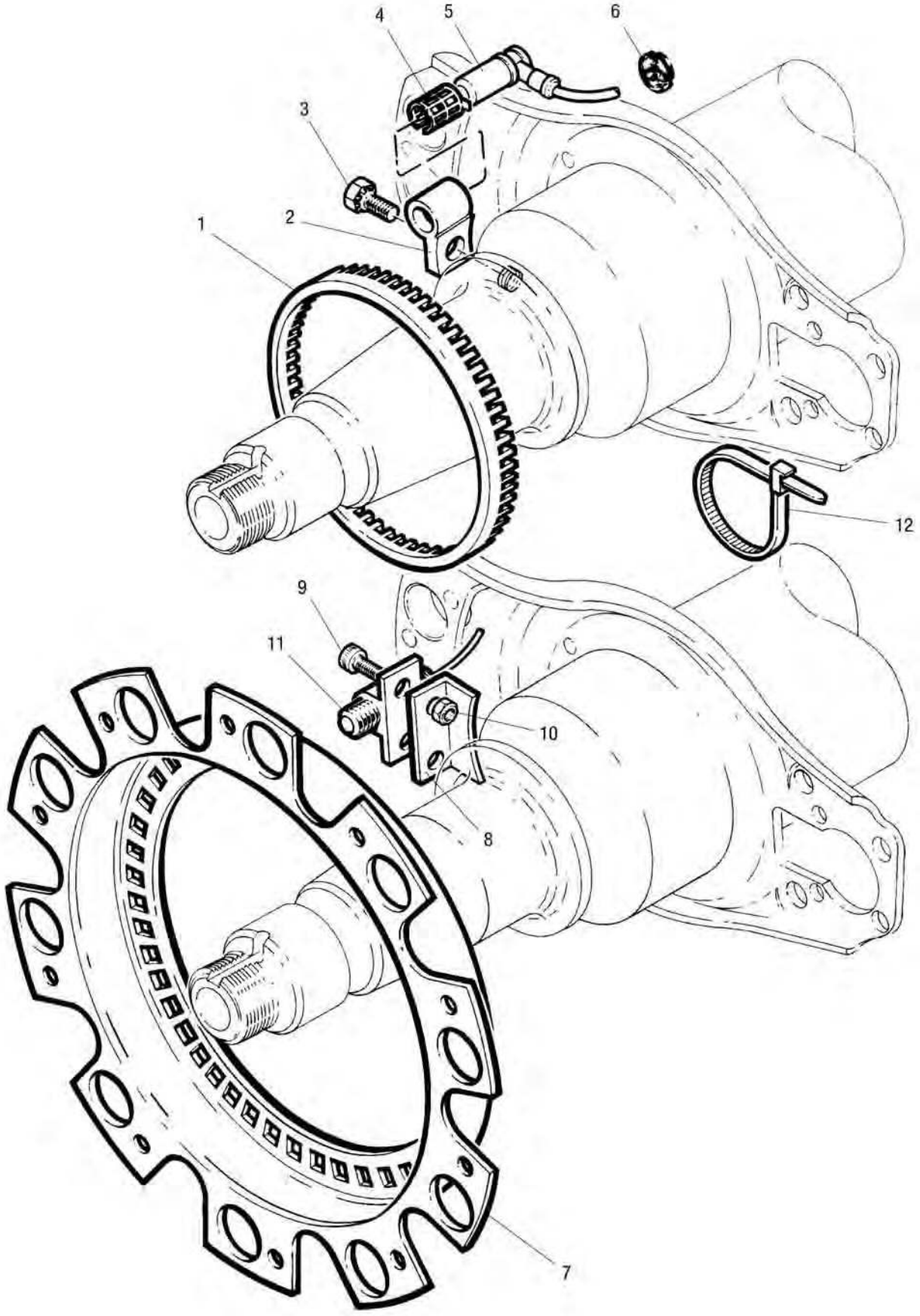
4
5
6
3
2
1
12
9
11
10
8
7

TE ABS

Abbildung	Beschreibung	Bestellnummer
1	Polrad für ABS, Zähnezahl 100	**7600 000 968**
2	Sensorhalter	**7600 000 986**
3	Befestigungsschraube für Bremsscheibe	**7600 001 009**
4	Klemmhülse für ABS-Drehzahlsensor	**7600 000 877**
5	ABS-Sensor	**7600 000 615**
6	Staubschutzkappe für Trommelbremse, ABS mit 60 Zähne	**7600 000 599**
6	Staubschutzkappe für Trommelbremse, ABS mit 100 Zähne	**7600 000 616**
7	Polrad, Zähnezahl 60	**7600 000 848**
8	Sensorhalter	**7600 001 117**
9	Befestigungsschraube für Sensorhalter	**7600 000 850**
10	Sechskantmutter für Sensorhalter	**7600 000 851**
11	ABS-Sensor	**7600 000 849**
12	Kabelbinder	**7600 000 969**

Schwere Lasten leicht gehoben

So wird's gemacht: Heben von Trailern und Nutzfahrzeugen

Mobil und schnell! Mit unserer modernen Hebetechnik meistern Sie den Trailer bei Reparaturen und Instandsetzung im Handumdrehen.

Mehr Informationen unter:
Tel. +49 2331 3564 4505



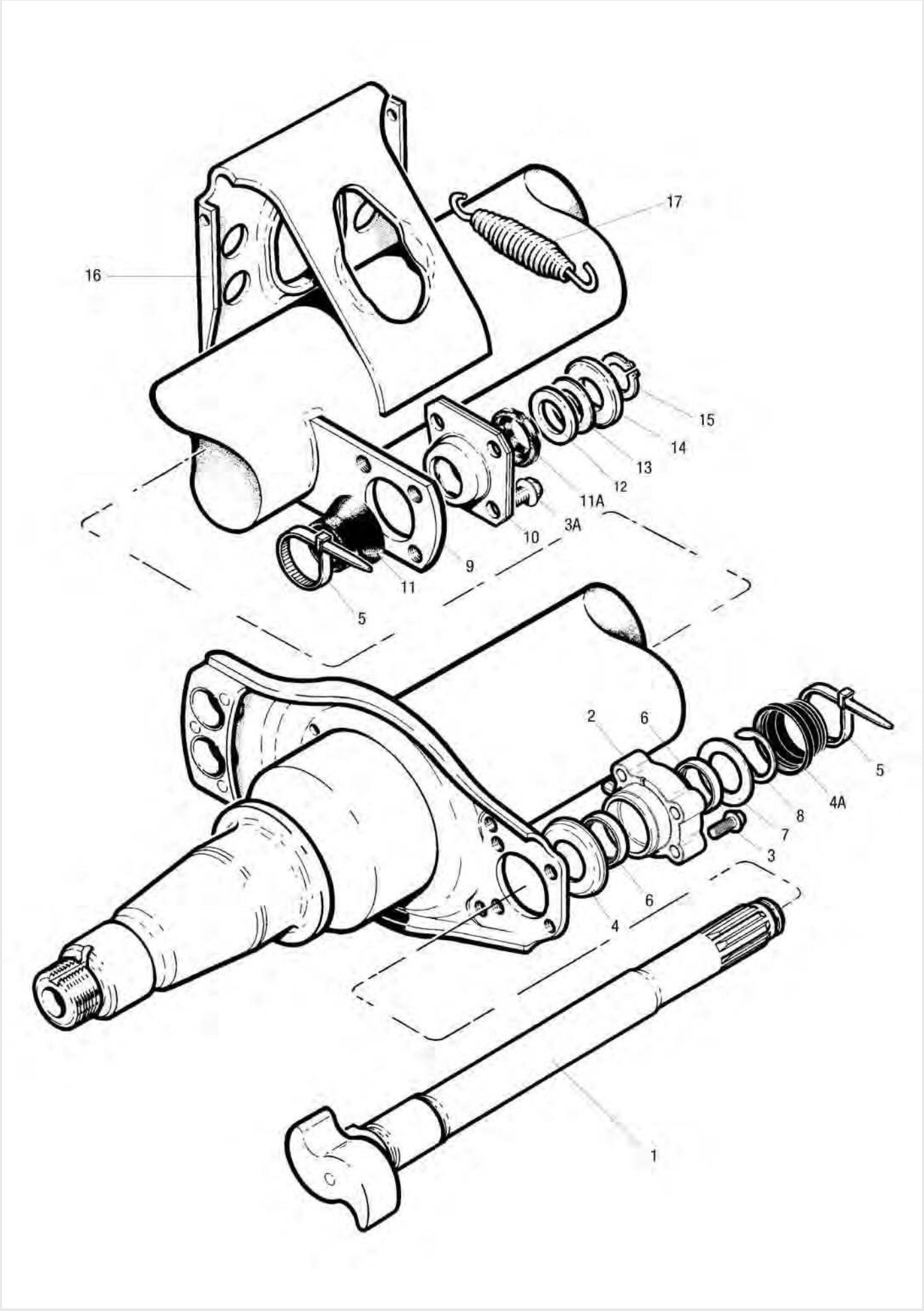
17
16
15
14
13
12
11A
3A
10
9
11
5
2
6
5
4A
8
7
3
6
4
1

TE Bremswelle ab 01.04.2001

Abbildung	Beschreibung	Abmessung mm	Bestellnummer
1	Bremsnockenwelle, rechts	(B) 525,5	**7621 227 109**
1	Bremsnockenwelle, links	(B) 525,5	**7621 227 110**
1	Bremsnockenwelle, rechts	(B) 587,5	**7621 227 107**
1	Bremsnockenwelle, links	(B) 587,5	**7621 227 108**
3	Sechskantschraube für Abdeckblech, nockenseitig		**7609 546 002**
5	Kabelbinder		**7600 000 969**
9	Bremsnockenwellenhalterung		**7600 000 752**
10	Lagerbuchse, keilnutseitig		**7600 000 402**
11	Staubschutzkappe für Trommelbremse, innen, keilnutseitig	60 x 36,5	**7600 000 796**
11A	Staubschutzkappe für Trommelbremse, außen, keilnutseitig	52 x 36,5	**7600 000 807**
12	Abstandscheibe	∅ 50,5 x ∅ 39,5 x 0,75	**7600 000 719**
13	Abstandscheibe	∅ 50,5 x ∅ 39,5 x 2	**7600 000 721**
14	Sicherungsblech für Bremswellenlagerung		**7600 000 953**
15	Sicherungsring	∅ 30 x 1,5	**7600 001 005**
16	Bremszylinderkonsole		**7600 000 965**
17	Rückzugfeder		**7600 000 860**
-	Bremsenfett, 25 g		**7699 226 786**
-	Schmierfett, 400 g		**7600 001 206**

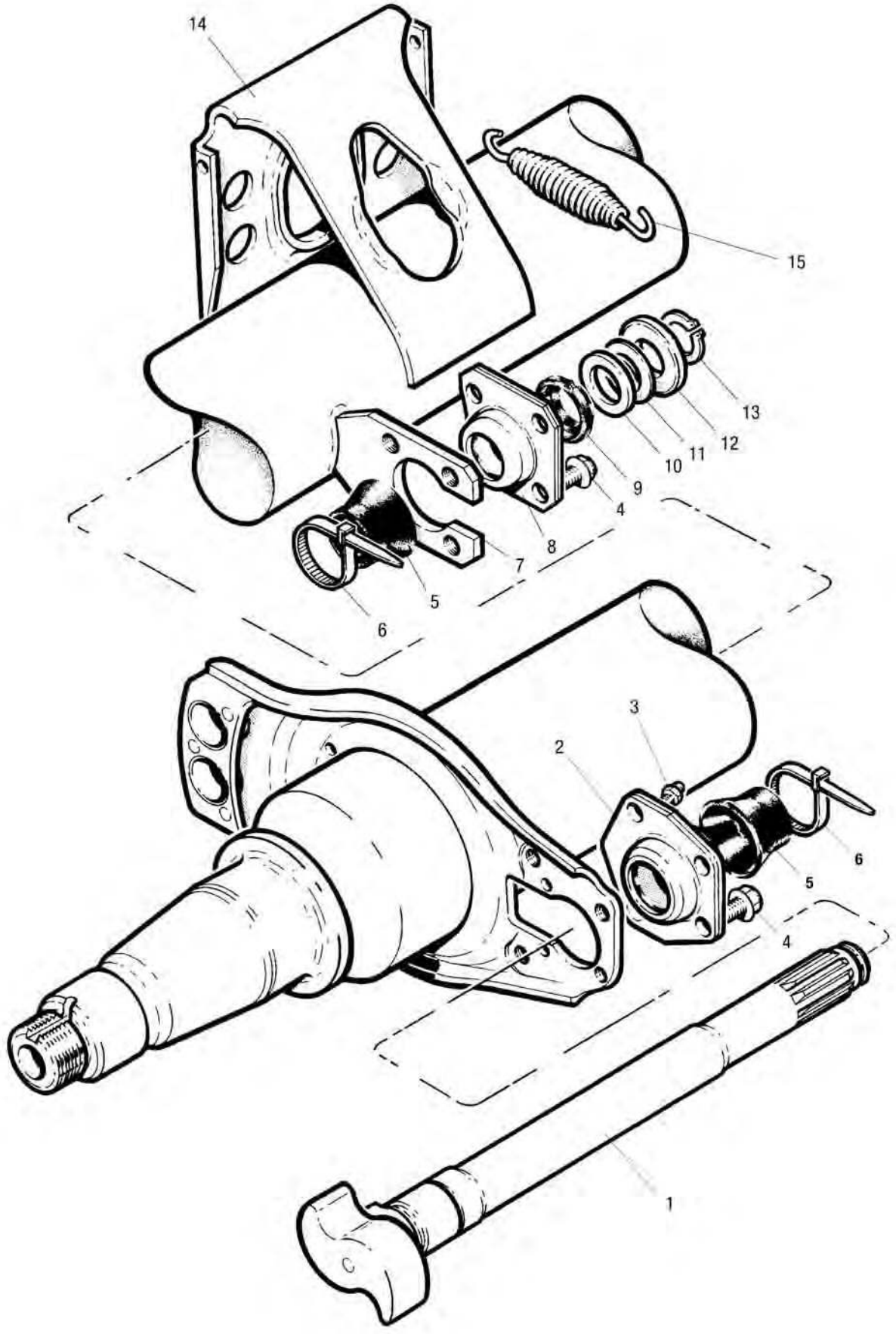
14
15
13
12
11
10
9
4
8
7
5
6
3
2
6
5
4
1

TE Bremswelle bis 31.03.2001

Abbildung	Beschreibung	Abmessung mm	Bestellnummer
1	Bremsnockenwelle, rechts	(B) 525,5	**7600 000 970**
1	Bremsnockenwelle, links	(B) 525,5	**7600 000 971**
1	Bremsnockenwelle, rechts	(B) 587,5	**7600 000 977**
1	Bremsnockenwelle, links	(B) 587,5	**7600 000 978**
2	Lagerschale für Bremswellenlagerung	420 x 180/220	**7600 000 675**
3	Schmiernippel		**7600 000 995**
3	Schmiernippel, 04/1997-		**7600 001 123**
4	Sechskantschraube für Abdeckblech, nockenseitig		**7609 546 002**
5	Staubschutzkappe für Trommelbremse, innen, keilnutseitig	60 x 36,5	**7600 000 796**
6	Kabelbinder		**7600 000 969**
7	Bremsnockenwellenhalterung		**7600 000 752**
8	Lagerbuchse, keilnutseitig		**7600 000 402**
9	Staubschutzkappe für Trommelbremse, außen, keilnutseitig	52 x 36,5	**7600 000 807**
10	Abstandscheibe	∅ 50,5 x ∅ 39,5 x 0,75	**7600 000 719**
11	Abstandscheibe	∅ 50,5 x ∅ 39,5 x 2	**7600 000 721**
12	Sicherungsblech für Bremswellenlagerung		**7600 000 953**
13	Sicherungsring	∅ 30 x 1,5	**7600 001 005**
14	Bremszylinderkonsole		**7600 000 965**
15	Rückzugfeder		**7600 000 860**
-	Bremsenfett, 25 g		**7699 226 786**
-	Schmierfett, 400 g		**7600 001 206**

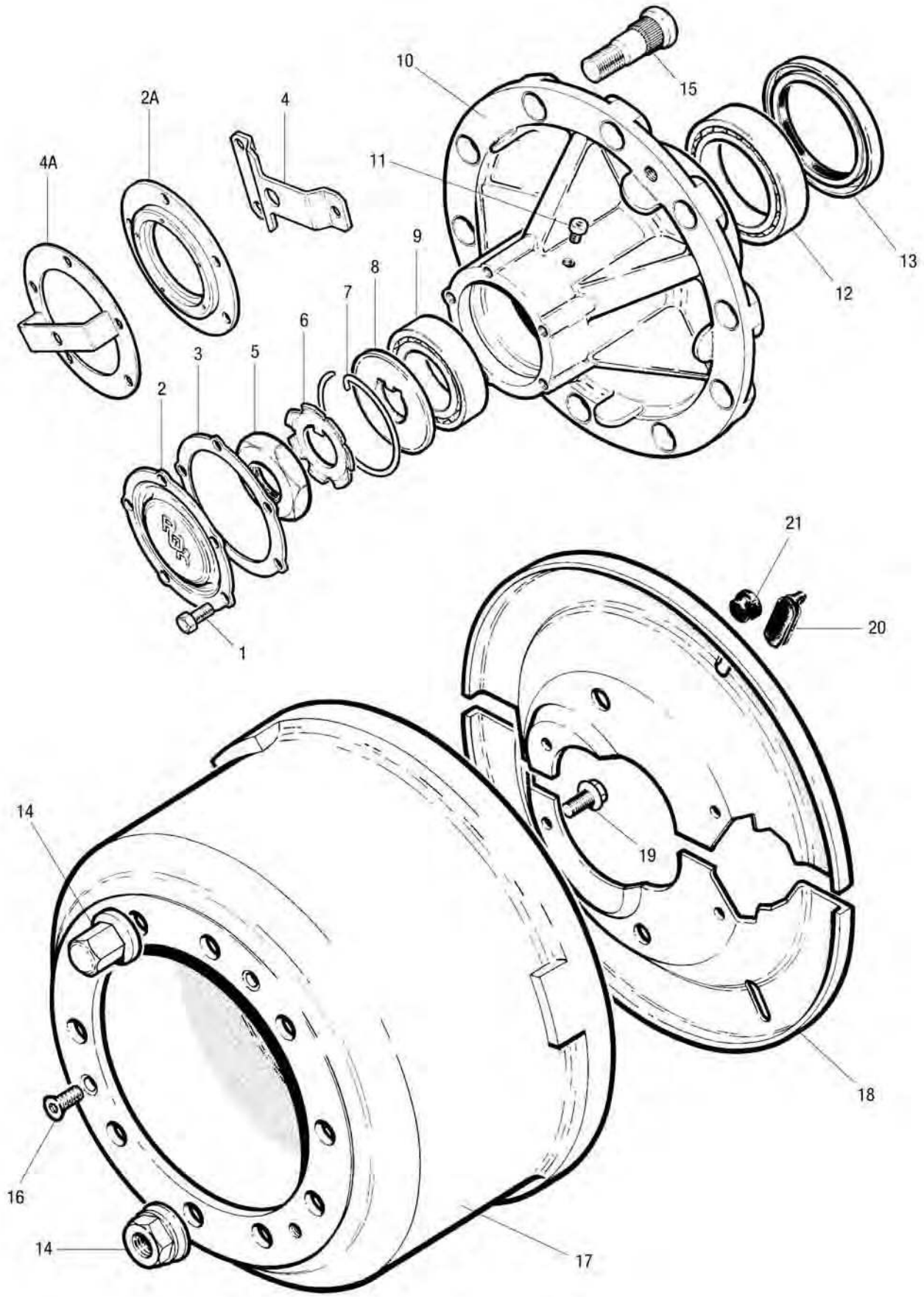
10
15
2A
4
4A
11
9
13
8
12
7
6
3
5
2
21
20
1
14
19
18
16
14
17

TE Nabe

Abbildung	Beschreibung	Abmessung mm	Bestellnummer
1	Sechskantschraube für Radnabenkappe	M8 x 16	**7600 000 477**
2	Staubkappe		**7600 000 960**
2	Staubkappe, Lochanzahl 5		**7600 000 967**
3	O-Ring passend für Staubkappe		**7600 000 614**
4	Hubodometerbefestigung für Fettschmierung		**7621 222 610**
5	Achsmutter	M36 x 2 x 12,3/ Schlüsselweite 55	**7600 000 961**
6	Sicherungsscheibe mit Nase	70 x 36,50 x 1,5	**7600 000 607**
7	Sicherungsring		**7621 223 127**
8	Befestigungsscheibe		**7600 000 959**
9	Radlager, außen		**7600 000 999**
10	Radnabe, 10 Bolzen		**7600 000 954**
12	Radlager, innen		**7600 000 998**
13	Wellendichtring für Radnabe		**7600 000 606**
14	Radmuttern-Satz, Standard offen, für Stahl- und Aluminiumrad	M22 x 1,5	**7621 226 396**
14	Radmutter, Ende geschlossen	Schlüsselweite 32	**7621 226 484**
15	Radbolzen	M22 x 1,5 x 80	**7600 000 956**
15	Radbolzen	M22 x 1,5 x 95	**7600 000 963**
16	Befestigungsschraube für Bremsscheibe		**7600 001 009**
17	Bremstrommel	419 x 238 x 192	**7600 000 600**
18	Staubschild-Satz		**7621 220 647**
19	Sechskantschraube für Abdeckblech, nockenseitig		**7609 546 002**
20	Verschlussstopfen für Schauloch		**7600 000 958**
21	Stopfen für Abdeckblech		**7600 000 025**

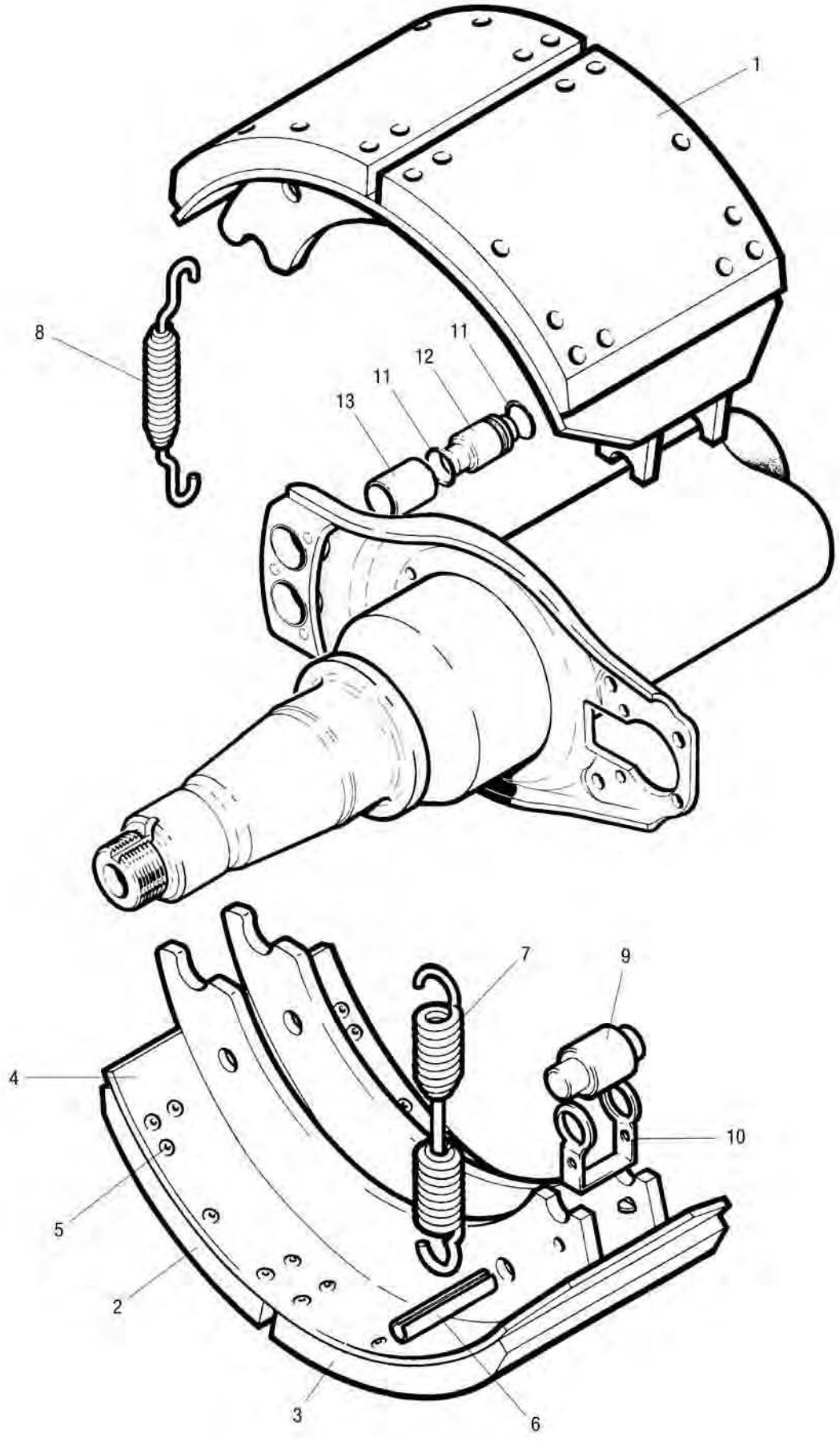
1
8
11
12
11
13
7
9
4
10
5
2
3
6

TE Trommelbremse

Abbildung	Beschreibung	Abmessung mm	Bestellnummer
1	Bremsbacke mit Belag	420 x 180	**7600 000 547**
2-3	Bremsbelag-Satz, ankerseitig	420 x 180	**7600 003 049**
4	Bremsbacke ohne Belag	420 x 180	**7600 000 666**
5	Bremsbelagniet, Messing		**7600 000 441**
6	Spannstift, DIN 1481	12,7 x 63	**7600 000 572**
7	Rückzugfeder	30 x 203 x 5	**7600 000 262**
8	Haltefeder für Bremsbacke		**7600 000 490**
9	Bremsnockenrolle	32 x 57	**7600 000 112**
10	Sicherungsbügel für Bremsbackenbolzen		**7600 000 491**
11	O-Ring für Bremsbackenbolzen		**7600 000 957**
12	Bremsbackenbolzen		**7600 000 507**

RoadPROTECTOR

Die Mobilitätsgarantie für Europa



Ihre Vorteile beim Abschluss des RoadPROTECTORS

- ☐ **Schutz wird ab 1 km Entfernung vom Firmenstandort wirksam**
- ☐ **Betreuung im Pannenfall in Ihrer Heimatsprache**
- ☐ **Die 00800 8085 8085 bietet Hilfe in 39 Ländern Europas**
- ☐ **Ihre Notfallberater sind rund um die Uhr an 365 Tagen im Jahr für Sie da**
- ☐ **Teilekosten bis 150,– € zur Mobilmachung mit abgedeckt (ausgenommen Reifen) – pro Fall**
- ☐ **Abschleppkosten bis 1.500,– € pro Jahr/Einsatz/Fahrzeug inklusive**
- ☐ **Fahrtkosten und Arbeitszeit auf der Straße wird voll übernommen (Flottmachung gemäß Bedingungen des Mitgliederprogramms)**
- ☐ **Ersatzfahrzeug für maximal 3 Tage (wenn nicht innerhalb von 8 Stunden repariert werden kann)**

Mehr Details und Antragsformulare erhalten Sie unter www.europart.de oder in Ihrer EUROPART Niederlassung – **der direkte Draht: 0180 2255330**

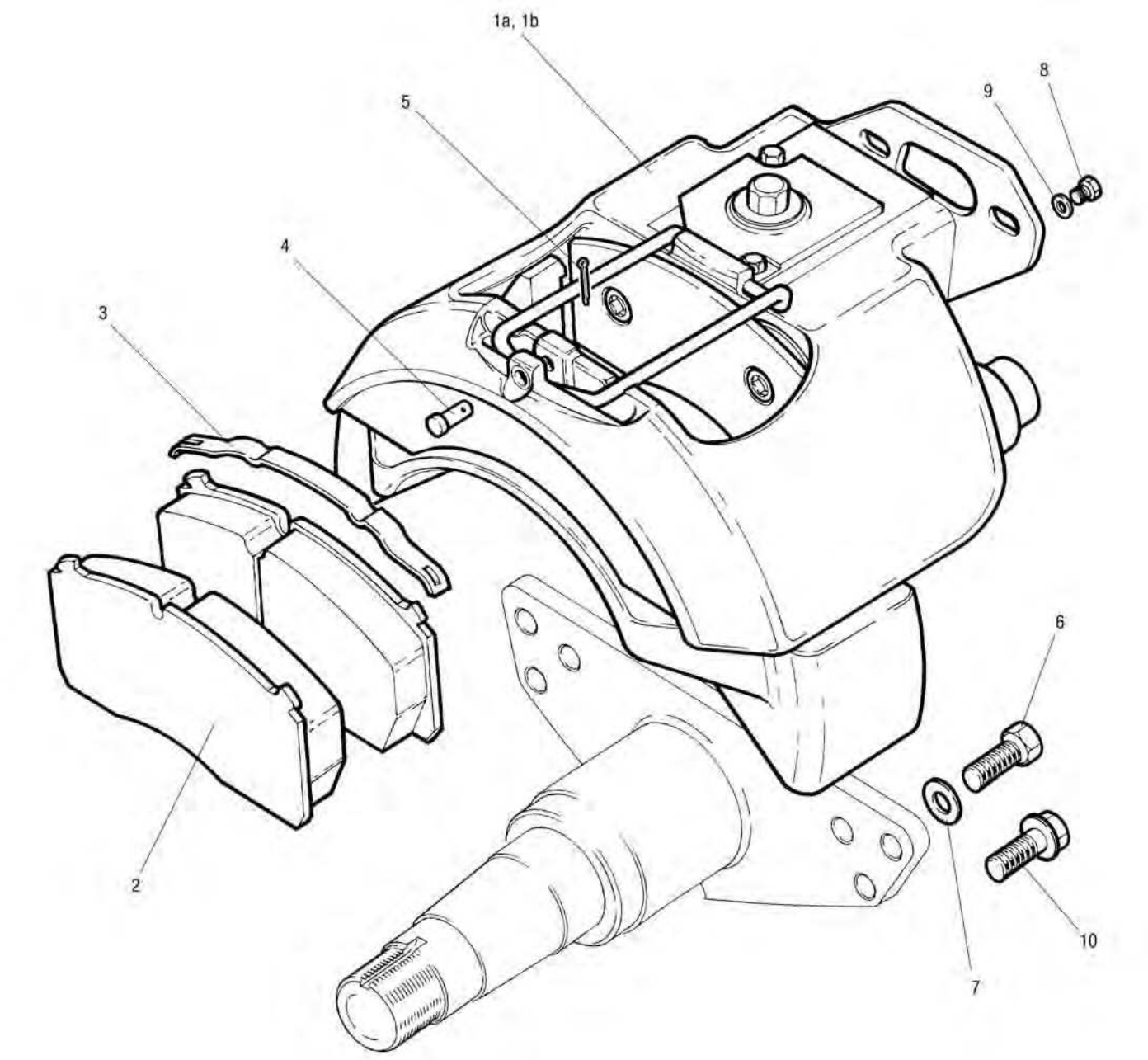

TM DX195 Bremssattel

Abbildung	Beschreibung	Abmessung mm	Bestellnummer
1a	Bremssattel, links		**7600 000 064**
1b	Bremssattel, rechts		**7600 000 065**
2	Bremsbelag-Satz		**7600 000 050**
6	Befestigungsschraube	M16 x 45	**7621 224 908**
7	Unterlegscheibe		**7621 224 978**
10	Sechskantschraube 07/2001- (Abbildung 6, 7)	M16 x 45	**7621 227 146**
	Bremsbelaghaltebügel		**1509 015 578**

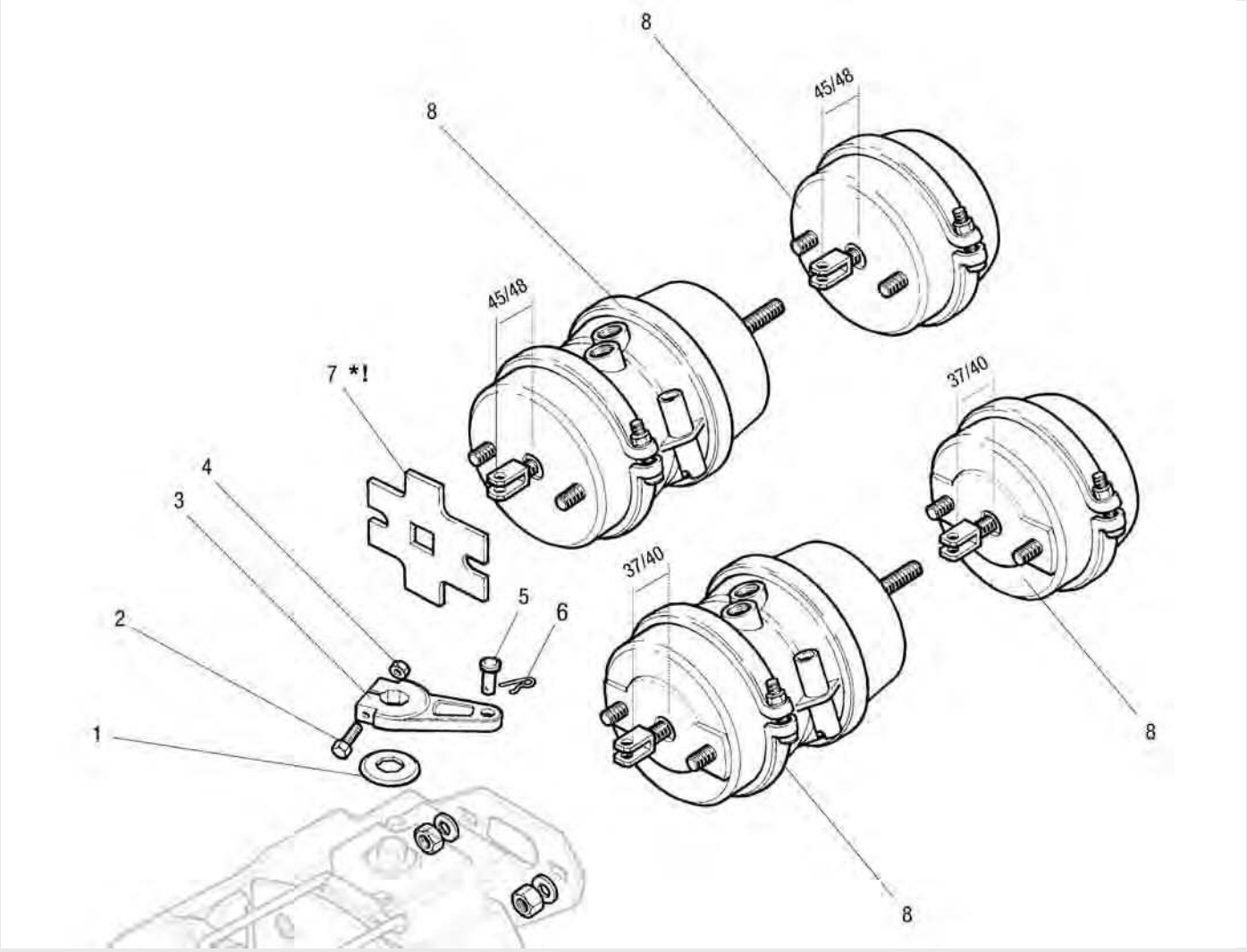

TM DX195 Membranzylinder

Abbildung	Beschreibung	Abmessung mm	Bestellnummer
1	Schutzkappe		**7621 225 226**
2	Klemmschraube für Bremszylinderhebel	M8 x 60	**7600 001 249**
3	Bremshebel für Bremssattel	Hebellänge 80	**7600 000 074**
3	Bremshebel für Bremssattel	Hebellänge 90	**7600 000 075**
4	Sechskantmutter	M8	**7600 001 269**
5	Splintbolzen		**7621 224 985**
6	Sicherungsklammer für Bremshebel		**7621 224 996**

Abbildung	Beschreibung	Bestellnummer Einbaulänge 45/48 mm	Bestellnummer Einbaulänge 37/40 mm
7*	Distanzscheibe für Bremswellenlagerung	**7621 224 995**	**-**
8	Membranbremszylinder Typ 24/24	**7600 000 073**	**7600 000 073**
8	Membranbremszylinder Typ 22/24	**7600 000 066**	**7600 000 066**
8	Membranbremszylinder Typ 20/24	**7600 000 067**	**7600 000 067**
8	Kombibremszylinder Typ 18/24	**7600 000 068**	**7600 000 068**
8	Membranbremszylinder Typ 24	**7600 000 069**	**7600 000 069**
8	Membranbremszylinder Typ 22	**7600 000 070**	**7600 000 070**
8	Membranbremszylinder Typ 20	**7600 000 071**	**7600 000 071**
8	Kombibremszylinder Typ 18	**7600 000 072**	**7600 001 163**

***Die Distanzscheibe MUSS UNBEDINGT benutzt werden bei Bremszylindern in gelöstem Zustand mit Druckstangen-einbaulänge 45/58 mm (gemessen zwischen der Auflagefläche der Kammer und der Mitte des Lastösenbolzens). Bei neueren Bremszylindern mit einer Druckstangenlänge von 37/40 mm und geformtem Gehäusevorderteil darf die Distanzscheibe NIEMALS montiert werden.**

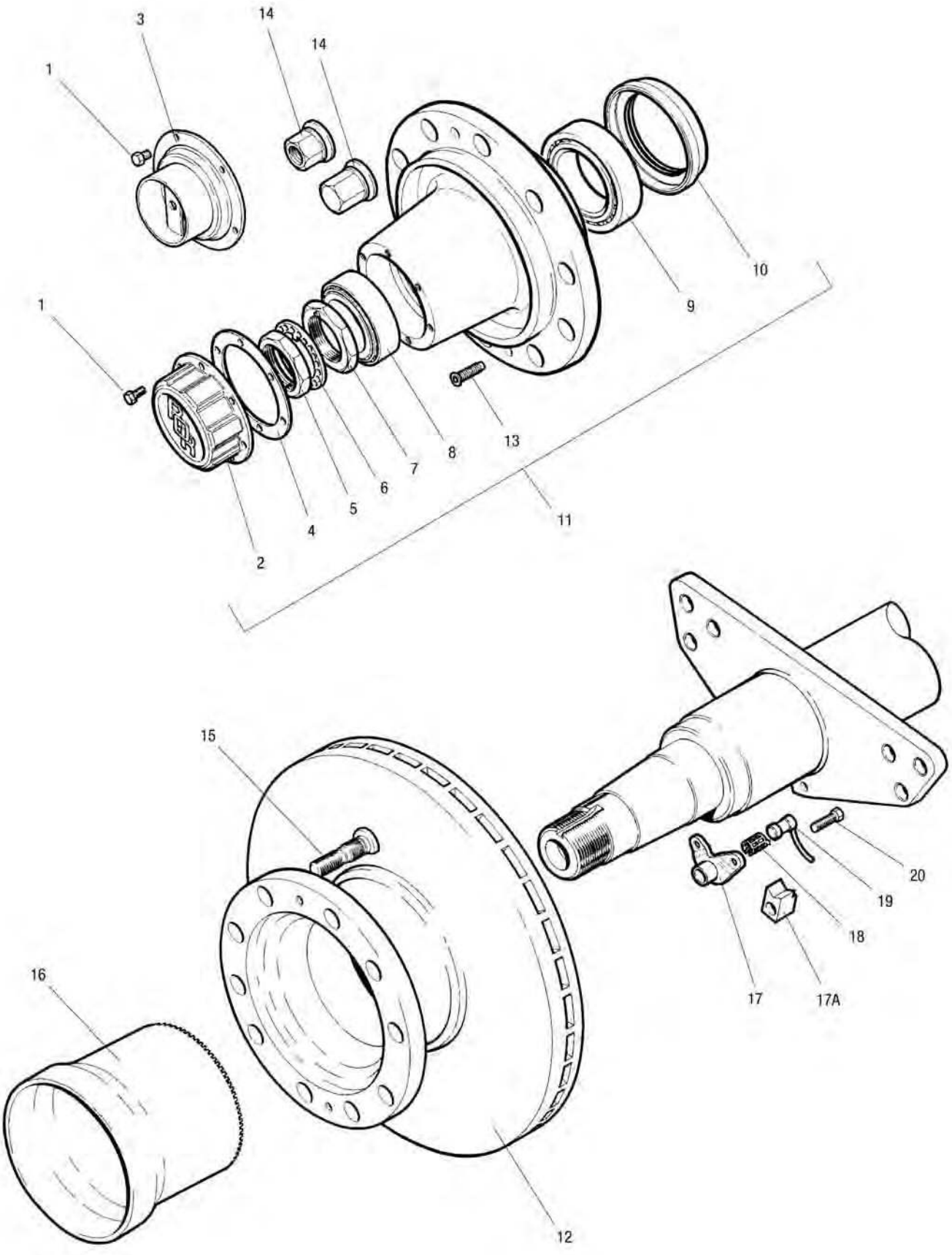
3
14
14
1
10
9
1
13
8
7
6
5
4
11
2
15
20
19
18
16
17
17A
12

TM DX195 Nabe, Bremsscheibe, ABS

Abbildung	Beschreibung	Abmessung mm	Bestellnummer
1	Sechskantschraube	M8 x 16	**7600 000 477**
2	Nabenabdeckung, 6-Loch		**7600 000 300**
3	Nabenabdeckung		**7603 231 373**
4	Flachdichtung		**7600 000 420**
5	Achsmutter	M65 x 1,5 x 10	**7600 000 241**
6	Lochscheibe	98 x 66 x 5,5	**7600 000 542**
7	Einstellmutter		**7600 000 475**
8	Radlager	120 x 65 x 41	**7600 000 400**
9	Radlager, innen		**7600 000 399**
10	Öldichtung		**7600 000 474**
11	Radnabe		**7614 224 262**
12	Bremsscheibe	378 x 225 x 45 x 8	**7600 002 010**
13	Befestigungsschraube		**7600 001 009**
14	Radmuttern-Satz, Standard offen, für Stahl- und Aluminiumrad	Schlüsselweite 32	**7621 226 396**
14	Radmutter, Ende geschlossen	Schlüsselweite 32	**7621 226 484**
15	Radbolzen, Stahlrad		**7603 233 556**
15	Radbolzen, Aluminium/Stahl-Doppelrad		**7601 224 957**
16	Polrad		**7621 224 458**
17	Sensorhalter 06/2000-		**7621 226 429**
17a	Sensorhalter, eckig		**7600 001 058**
18	Klemmhülse	18,8 x 32	**7600 000 877**
19	ABS-Sensor		**7600 000 615**
20	Befestigungsschraube		**7600 001 210**

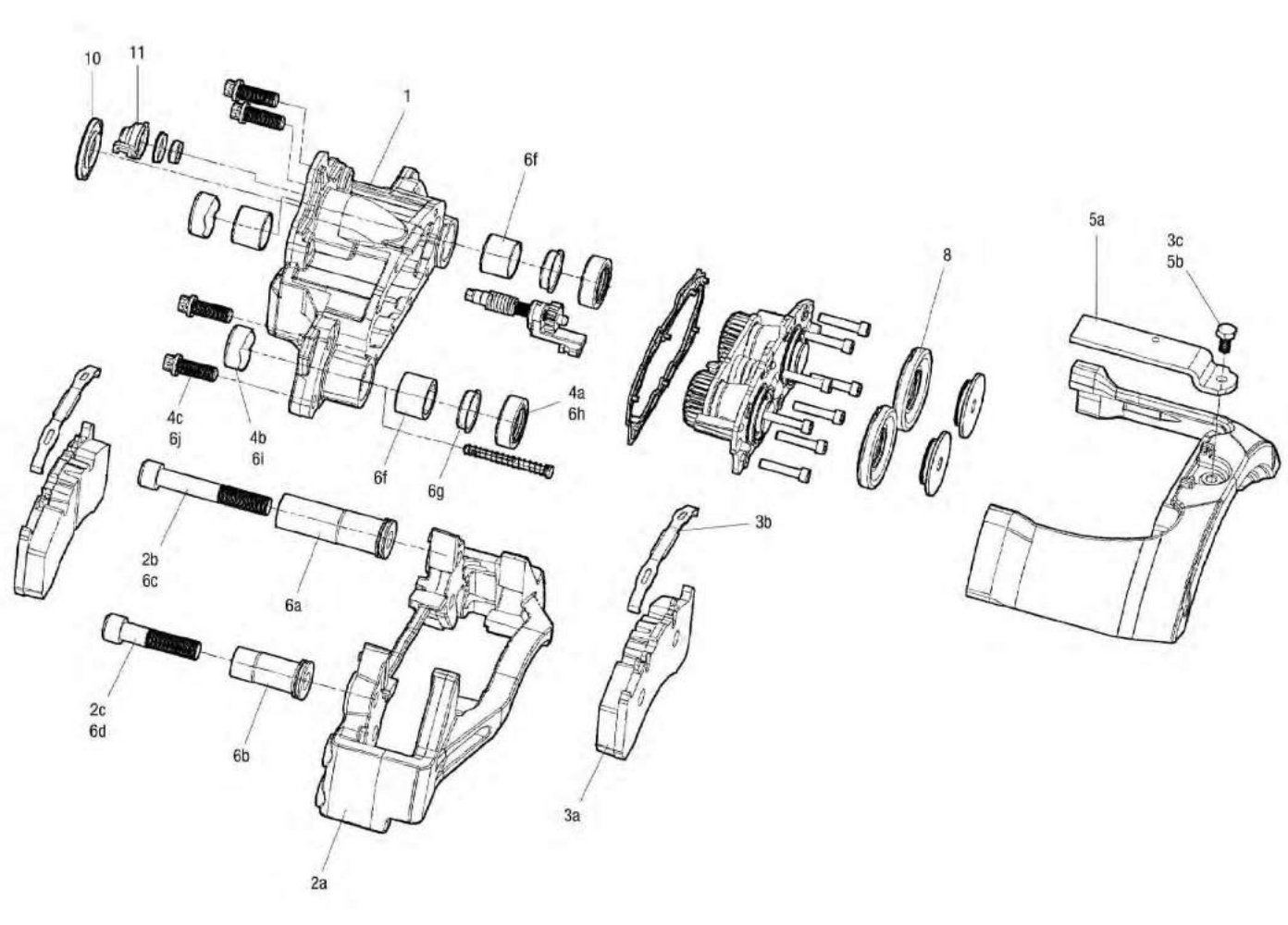

TM ELSA195 Bremssattel

Abbildung	Beschreibung	Abmessung mm	Bestellnummer
1	Bremssattel, rechts, ohne Belag		**1509 015 495**
1	Bremssattel, links, ohne Belag		**1509 015 500**
2a-2c	Bremsträger		**1509 015 510**
3a-3c	Scheibenbremsbelag-Satz	100,1 x 29,2	**1509 015 505**
4a-4c	Dichtungssatz (mit Fett) für Bremssattelführung		**1509 015 515**
5a-5b	Bremsbelaghaltesatz		**1509 015 415**
6a-6j	Reparatursatz (mit Fett)		**1509 015 520**
8	Bremsendichtungssatz (mit Fett)		**1509 015 405**
9	Verschleißkontakt-Satz		**7600 001 264**
10	Dichtring		**1509 015 539**
11	Staubmanschette		**1509 015 538**
12	Sechskantschraube für Bremssattelbefestigung	M18 x 50	**7602 122 743**

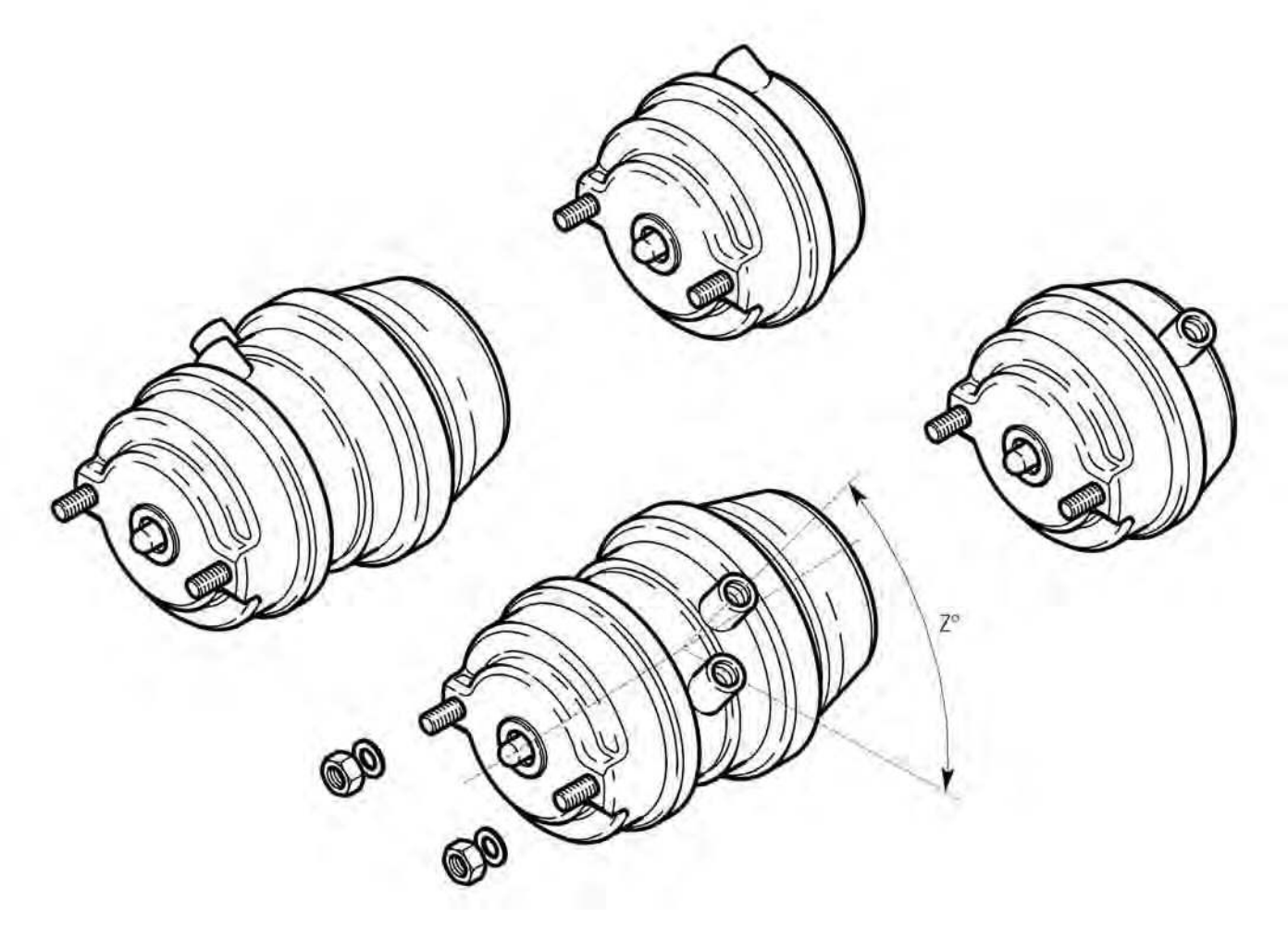

TM ELSA195 Membranzylinder

Beschreibung	Typ	Bestellnummer Portausrichtung 45°	Bestellnummer Portausrichtung 135°
Membranbremszylinder	14	**7600 001 165**	**7600 001 166**
Membranbremszylinder	16	**7600 001 169**	**7600 001 170**
Membranbremszylinder	18	**7600 001 175**	**7600 001 176**
Membranbremszylinder	20	**7604 122 680**	**7600 001 177**
Membranbremszylinder	22	**7600 001 196**	**7600 001 197**
Membranbremszylinder	24	**7600 001 199**	**7600 001 200**
Membranbremszylinder	27	**7601 226 822**	**7600 001 180**
Kombibremszylinder	14/16	**7600 001 167**	**7600 001 168**
Kombibremszylinder	14/24	**7604 122 679**	**7604 122 677**
Kombibremszylinder	16/16	**7600 001 171**	**7600 001 172**
Kombibremszylinder	16/24	**7600 001 173**	**7600 001 174**
Kombibremszylinder	18/24	**7600 000 068**	**7600 000 072**
Kombibremszylinder	20/24	**7604 122 681**	**7604 122 682**
Kombibremszylinder	22/24	**2127 005 489**	**7601 227 562**
Kombibremszylinder	24/24	**7601 229 271**	**7601 229 272**
Kombibremszylinder	24/30	**7600 001 178**	**7600 001 179**
Kombibremszylinder	27/30	**7600 001 181**	**7604 122 683**
Kombibremszylinder	30/30	**7600 001 182**	**7600 001 183**

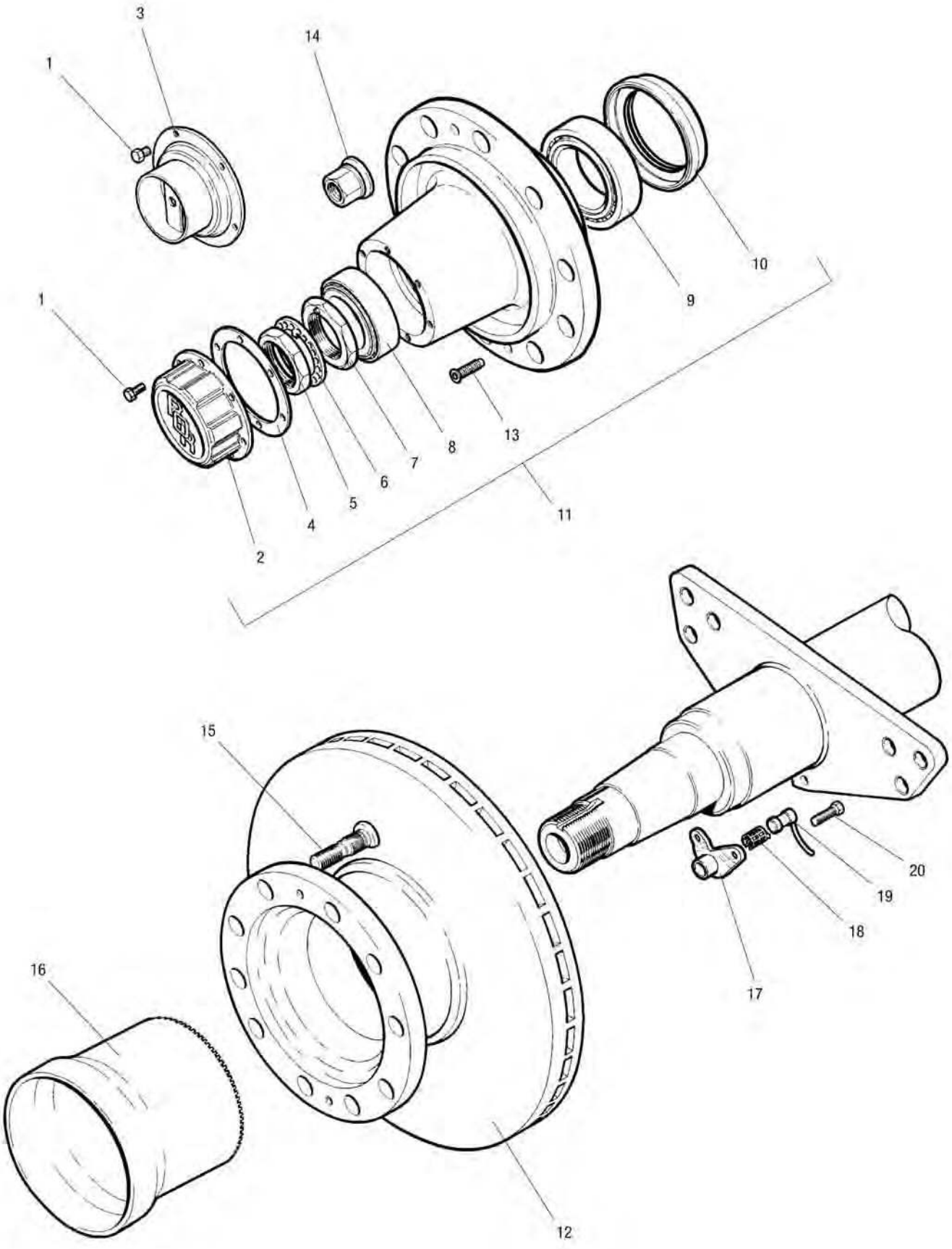
1
3
14
1
10
9
13
8
7
6
5
4
2
11
15
20
19
18
17
16
12

TM ELSA195 Nabe, Bremsscheibe, ABS

Abbildung	Beschreibung	Abmessung mm	Bestellnummer
1	Sechskantschraube	M8 x 16	**7600 000 334**
2	Nabenabdeckung, 6-Loch		**7600 000 300**
3	Nabenabdeckung		**7603 231 373**
4	Flachdichtung		**7600 000 420**
5	Achsmutter	M65 x 1,5 x 10	**7600 000 241**
6	Lochscheibe	98 x 66 x 5,5	**7600 000 542**
7	Einstellmutter		**7600 000 475**
8	Radlager, außen	120 x 65 x 41	**7600 000 400**
9	Radlager, innen		**7600 000 399**
10	Öldichtung		**7600 000 474**
11	Radnabe		**7614 224 262**
12	Bremsscheibe	378 x 225 x 45 x 8	**7600 002 010**
13	Befestigungsschraube		**7600 001 009**
14	Radmuttern-Satz		**7621 226 396**
15	Radbolzen		**7601 224 957**
16	Polrad		**7621 224 458**
17	Sensorhalter		**7600 001 162**
18	Klemmhülse	18,8 x 32	**7600 000 877**
19	ABS-Sensor		**7600 000 615**
20	Befestigungsschraube		**7600 001 210**

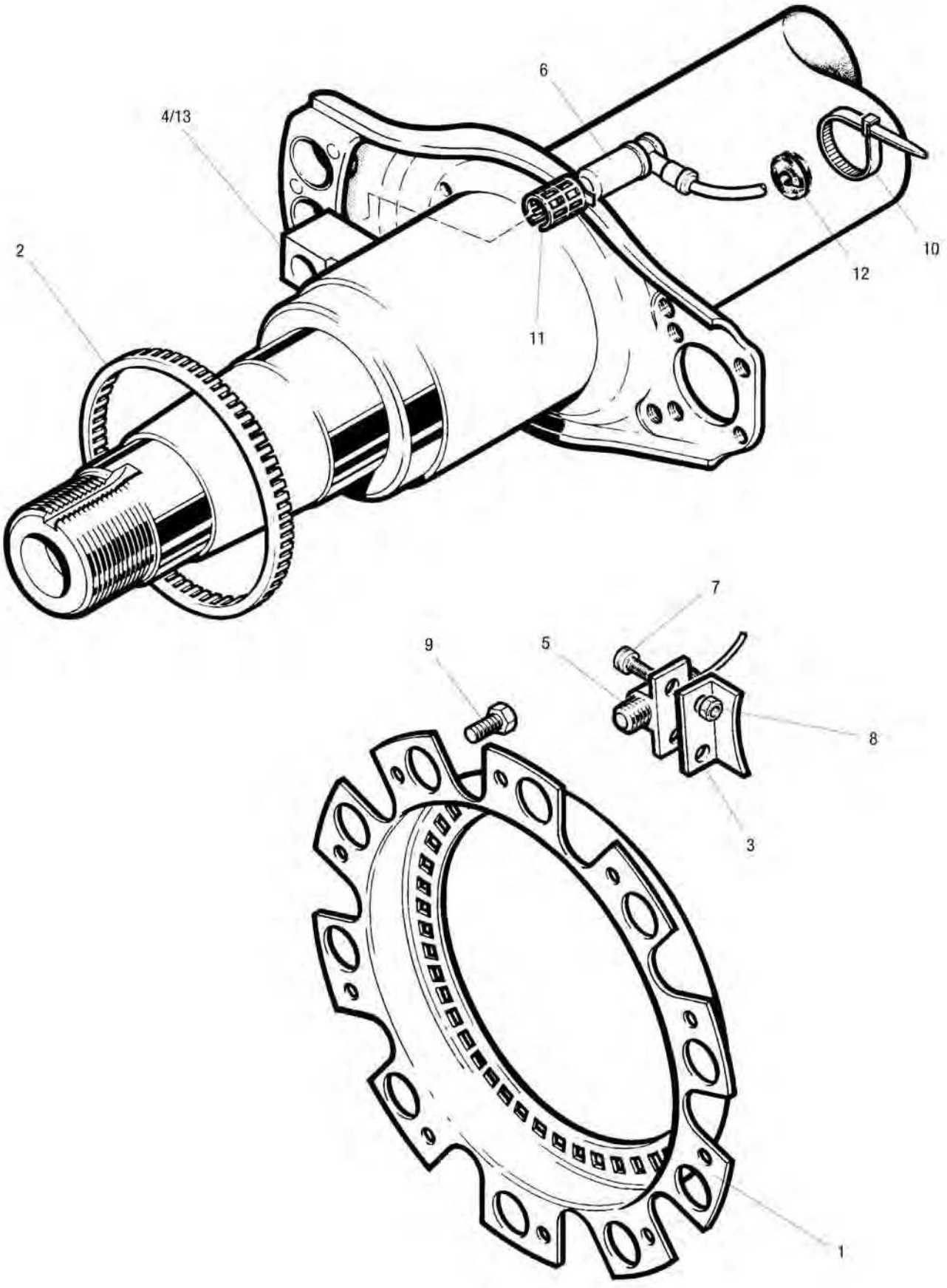
6
4/13
2
10
12
11
7
9
5
8
3
1

TM ABS

Abbildung	Beschreibung	Bestellnummer AC 310 x 190 mm	Bestellnummer B 310 x 190 mm	Bestellnummer Q 420 x 180 mm	Bestellnummer Z 420 x 180 mm
1	Polrad	-	-	7600 000 848	7600 000 848
2	Polrad	7600 001 056	7600 001 056	7600 001 049	7600 001 049
3	Sensorhalter	7600 001 111	7600 001 111	7600 000 598	7600 000 598
4	Sensorhalter	7600 001 058	7600 001 058	7600 001 058	7600 001 058
5	ABS-Sensor	7600 000 849	7600 000 849	7600 000 849	7600 000 849
6	ABS-Sensor	7600 000 615	7600 000 615	7600 000 615	7600 000 615
7	Befestigungsschraube	7600 000 850	7600 000 850	7600 000 850	7600 000 850
8	Sechskantmutter	7600 000 851	7600 000 851	7600 000 851	7600 000 851
10	Kabelbinder	7600 000 969	7600 000 969	7600 000 969	7600 000 969
11	Klemmhülse	7600 000 877	7600 000 877	7600 000 877	7600 000 877
12	Staubschutzkappe	7600 000 599	7600 000 599	7600 000 599	7600 000 599
13	Sensorhalter	7601 223 090	7601 223 090	7601 223 090	7601 223 090

Schweißen in Perfektion

Modernste Schweißtechnik für den Karosseriebau



Mit Migatronic hat EUROPART den perfekten Partner für diese Herausforderungen. Lassen Sie sich doch unverbindlich beraten! Wir besuchen Sie auch gerne mit unserem Schweißmobil!

Mehr Informationen unter: Tel. +49 2331 3564 4505

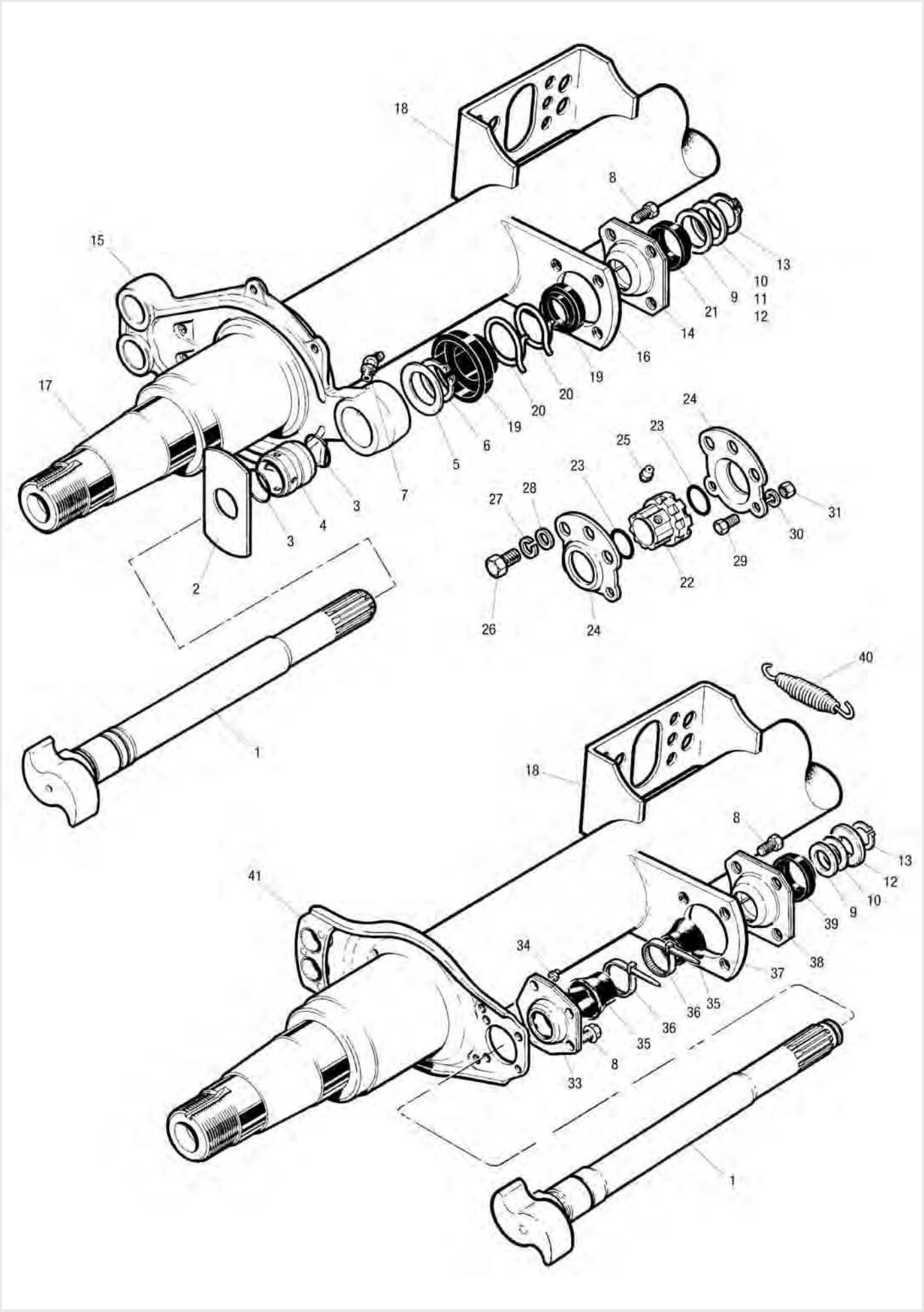
18
8
15
13
10
9
11
12
21
14
16
17
19
20
20
19
24
23
25
6
5
23
7
27
28
3
4
3
31
30
29
2
22
26
24
40
1
18
8
13
12
41
10
9
39
34
38
37
36
35
36
35
8
33
1

TM Bremswelle/-lagerung bis 31.03.2001

Abbildung	Beschreibung	Abmessung mm	Bestellnummer
			AC
			310 x 190 mm
2	Distanzplatte		**7600 000 785**
3	O-Ring -03/2001	∅ 38 x 2,5	**7600 000 566**
4	Lagerbuchse		**7600 000 535**
5	Distanzscheibe -05/1974	∅ 60 x ∅ 42 x 1,3	**7600 000 786**
6	Sicherungsring 05/1974-31.03.2001	∅ 42	**7600 001 000**
7	Schmiernippel		**7600 000 994**
8	Sechskantschraube, nockenseitig		**7609 546 002**
9	Distanzscheibe -05/1974	∅ 60 x ∅ 38,2 x 1,75	**7600 000 017**
10	Abstandscheibe	∅ 50,5 x ∅ 39,5 x 2	**7600 000 721**
11	Abstandscheibe	∅ 50,5 x ∅ 39,5 x 0,75	**7600 000 719**
12	Sicherungsblech		**7600 000 953**
13	Sicherungsring	∅ 30 x 1,5	**7600 001 005**
13	Sicherungsring 05/1974-31.03.2001	∅ 37 x 1,7	**7600 000 471**
14	Lagerbuchse, keilnutseitig		**7600 000 402**
16/37	Bremsnockenwellenhalterung		**7600 001 105**
18	Halterung für Bremszylinder		**7600 001 107**
19	Staubschutzkappe, innen, keilnutseitig	60 x 36,5	**7600 000 796**
20	Kabelbinder		**7600 000 969**
21	Staubschutzkappe, außen, keilnutseitig	52 x 36,5	**7600 000 807**
22	Kunststoffbuchse 05/1974-		**7600 000 019**
23	O-Ring -03/2001	∅ 38 x 3,5	**7600 000 020**
24	Gehäuse -03/2001		**7600 000 018**
25	Schmiernippel		**7600 000 994**
33	auf Anfrage		
34	auf Anfrage		
34	auf Anfrage		
35	auf Anfrage		
36	auf Anfrage		
38	auf Anfrage		
39	auf Anfrage		
40	auf Anfrage		
42	Gestängesteller		**7600 000 573**

TM Bremswelle/-lagerung bis 31.03.2001

Abbildung	Beschreibung	Abmessung mm	Bestellnummer
			B
			350 x 200 mm
2	Distanzplatte		**7600 000 785**
3	O-Ring -03/2001	∅ 38 x 2,5	**7600 000 566**
4	Lagerbuchse		**7600 000 535**
5	Distanzscheibe -05/1974	∅ 60 x ∅ 42 x 1,3	**7600 000 786**
6	Sicherungsring 05/1974-31.03.2001	∅ 42	**7600 001 000**
7	Schmiernippel		**7600 001 204**
8	Sechskantschraube, nockenseitig		**7609 546 002**
9	Distanzscheibe -05/1974	∅ 60 x ∅ 38,2 x 1,75	**7600 000 017**
10	Abstandscheibe	∅ 50,5 x ∅ 39,5 x 2	**7600 000 721**
11	Abstandscheibe	∅ 50,5 x ∅ 39,5 x 0,75	**7600 000 719**
12	Sicherungsblech		**7600 000 953**
13	Sicherungsring	∅ 30 x 1,5	**7600 001 005**
13	Sicherungsring 05/1974-31.03.2001	∅ 37 x 1,7	**7600 000 471**
14	Lagerbuchse, keilnutseitig		**7600 000 402**
16/37	Bremsnockenwellenhalterung		**7600 001 112**
18	Halterung für Bremszylinder		**7600 000 781**
19	Staubschutzkappe, innen, keilnutseitig	60 x 36,5	**7600 000 796**
20	Kabelbinder		**7600 000 969**
21	Staubschutzkappe, außen, keilnutseitig	52 x 36,5	**7600 000 807**
22	Kunststoffbuchse 05/1974-		**7600 000 019**
23	auf Anfrage		
24	auf Anfrage		
25	auf Anfrage		
33	auf Anfrage		
34	auf Anfrage		
34	auf Anfrage		
35	auf Anfrage		
36	auf Anfrage		
38	auf Anfrage		
39	auf Anfrage		
40	auf Anfrage		
42	Gestängesteller		**7600 000 573**

TM Bremswelle/-lagerung bis 31.03.2001

Abbildung	Beschreibung	Abmessung mm	Bestellnummer
			Q
			420 x 180 mm
2	Distanzplatte		7600 000 785
3	O-Ring -03/2001	∅ 38 x 2,5	7600 000 566
4	Lagerbuchse		7600 000 535
5	Distanzscheibe -05/1974	∅ 60 x ∅ 42 x 1,3	7600 000 786
6	Sicherungsring 05/1974-31.03.2001	∅ 42	7600 001 000
7	Schmiernippel		7600 001 204
8	Sechskantschraube, nockenseitig		7609 546 002
9	Distanzscheibe -05/1974	∅ 60 x ∅ 38,2 x 1,75	7600 000 017
10	Abstandscheibe	∅ 50,5 x ∅ 39,5 x 2	7600 000 721
11	Abstandscheibe	∅ 50,5 x ∅ 39,5 x 0,75	7600 000 719
12	Sicherungsblech		7600 000 953
13	Sicherungsring	∅ 30 x 1,5	7600 001 005
13	Sicherungsring 05/1974-31.03.2001	∅ 37 x 1,7	7600 000 471
14	Lagerbuchse, keilnutseitig		7600 000 402
16/37	Bremsnockenwellenhalterung		7600 000 752
18	Halterung für Bremszylinder		7600 000 781
19	Staubschutzkappe, innen, keilnutseitig	60 x 36,5	7600 000 796
20	Kabelbinder		7600 000 969
21	Staubschutzkappe, außen, keilnutseitig	52 x 36,5	7600 000 807
22	auf Anfrage		
23	O-Ring -03/2001	∅ 38 x 3,5	7600 000 020
24	Gehäuse -03/2001		7600 000 018
25	Schmiernippel		7600 000 994
33	Lagerschale		7600 000 675
34	Schmiernippel		7600 000 995
34	Schmiernippel, 04/1997-		7600 001 123
35	Staubschutzkappe, innen, keilnutseitig	60 x 36,5	7600 000 796
36	Kabelbinder		7600 000 969
38	Lagerbuchse, keilnutseitig		7600 000 402
39	Staubschutzkappe, außen, keilnutseitig	52 x 36,5	7600 000 807
40	Rückzugfeder		7600 000 860
42	Gestängesteller		7600 000 573

TM Bremswelle/-lagerung bis 31.03.2001

Abbildung	Beschreibung	Abmessung mm	Bestellnummer
			Z
			420 x 220 mm
2	Distanzplatte		7600 000 785
3	O-Ring -03/2001	∅ 38 x 2,5	7600 000 566
4	Lagerbuchse		7600 000 535
5	Distanzscheibe -05/1974	∅ 60 x ∅ 42 x 1,3	7600 000 786
6	Sicherungsring 05/1974-31.03.2001	∅ 42	7600 001 000
7	Schmiernippel		7600 001 204
8	Sechskantschraube, nockenseitig		7609 546 002
9	Distanzscheibe -05/1974	∅ 60 x ∅ 38,2 x 1,75	7600 000 017
10	Abstandscheibe	∅ 50,5 x ∅ 39,5 x 2	7600 000 721
11	Abstandscheibe	∅ 50,5 x ∅ 39,5 x 0,75	7600 000 719
12	Sicherungsblech		7600 000 953
13	Sicherungsring	∅ 30 x 1,5	7600 001 005
13	Sicherungsring 05/1974-31.03.2001	∅ 37 x 1,7	7600 000 471
14	Lagerbuchse, keilnutseitig		7600 000 402
16/37	Bremsnockenwellenhalterung		7600 000 752
18	Halterung für Bremszylinder		7600 000 781
19	Staubschutzkappe, innen, keilnutseitig	60 x 36,5	7600 000 796
20	Kabelbinder		7600 000 969
21	Staubschutzkappe, außen, keilnutseitig	52 x 36,5	7600 000 807
22	Kunststoffbuchse 05/1974-		7600 000 019
23	O-Ring -03/2001	∅ 38 x 3,5	7600 000 020
24	Gehäuse -03/2001		7600 000 018
25	Schmiernippel		7600 000 994
33	Lagerschale		7600 000 675
34	Schmiernippel		7600 000 995
34	Schmiernippel, 04/1997-		7600 001 123
35	Staubschutzkappe, innen, keilnutseitig	60 x 36,5	7600 000 796
36	Kabelbinder		7600 000 969
38	Lagerbuchse, keilnutseitig		7600 000 402
39	Staubschutzkappe, außen, keilnutseitig	52 x 36,5	7600 000 807
40	Rückzugfeder		7600 000 860
42	Gestängesteller		7600 000 573

Abbildung	Beschreibung	Abmessung mm	Bestellnummer
			33000
			420 x 220 mm
2	Distanzplatte		7600 000 785
3	O-Ring -03/2001	∅ 38 x 2,5	7600 000 566
4	Lagerbuchse		7600 000 535
5	Distanzscheibe -05/1974	∅ 60 x ∅ 42 x 1,3	7600 000 786
6	Sicherungsring 05/1974-31.03.2001	∅ 42	7600 001 000
7	Schmiernippel		7600 001 204
8	Sechskantschraube, nockenseitig		7609 546 002
9	Distanzscheibe -05/1974	∅ 60 x ∅ 38,2 x 1,75	7600 000 017
10	Abstandscheibe	∅ 50,5 x ∅ 39,5 x 2	7600 000 721
11	Abstandscheibe	∅ 50,5 x ∅ 39,5 x 0,75	7600 000 719
12	Sicherungsblech		7600 000 953
13	Sicherungsring	∅ 30 x 1,5	7600 001 005
13	Sicherungsring 05/1974-31.03.2001	∅ 37 x 1,7	7600 000 471
14	Lagerbuchse, keilnutseitig		7600 000 402
19	Staubschutzkappe, innen, keilnutseitig	60 x 36,5	7600 000 796
20	Kabelbinder		7600 000 969
21	Staubschutzkappe, außen, keilnutseitig	52 x 36,5	7600 000 807
42	Gestängesteller		7600 000 573

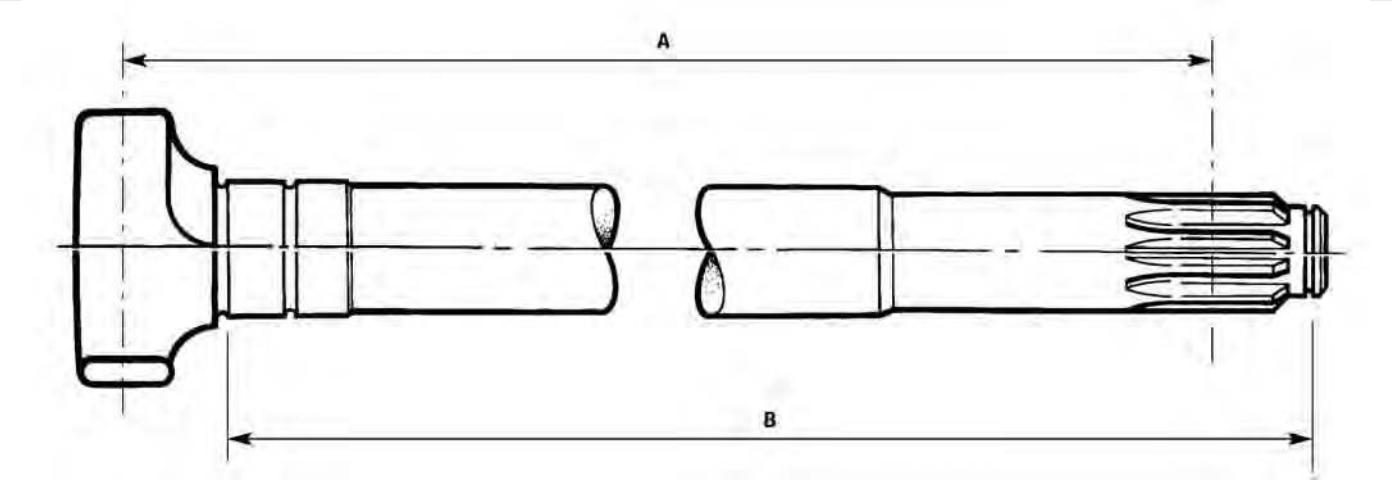

Bremsnockenwelle

Abmessung mm A	Abmessung mm B	Bestellnummer links	Bestellnummer rechts
229,9	232,4	**7600 001 138**	**7600 001 139**
253,5	258	**7600 001 136**	**7600 001 137**
412,2	416,7	**7600 001 132**	**7600 001 133**
475,7	480,2	**7600 001 130**	**7600 001 131**
521	525,5	**7600 000 353**	**7600 000 352**
544,5	549	**7621 224 853**	**7621 224 854**
564	568,5	**7600 001 134**	**7600 001 135**
583	587,5	**7600 000 351**	**7600 000 350**
605,5	610	**7600 001 128**	**7600 001 129**
622,5	627	**7600 001 126**	**7600 001 127**
632,5	637	**7600 001 124**	**7600 001 125**
658,8	663,3	**7600 001 140**	**7600 001 141**

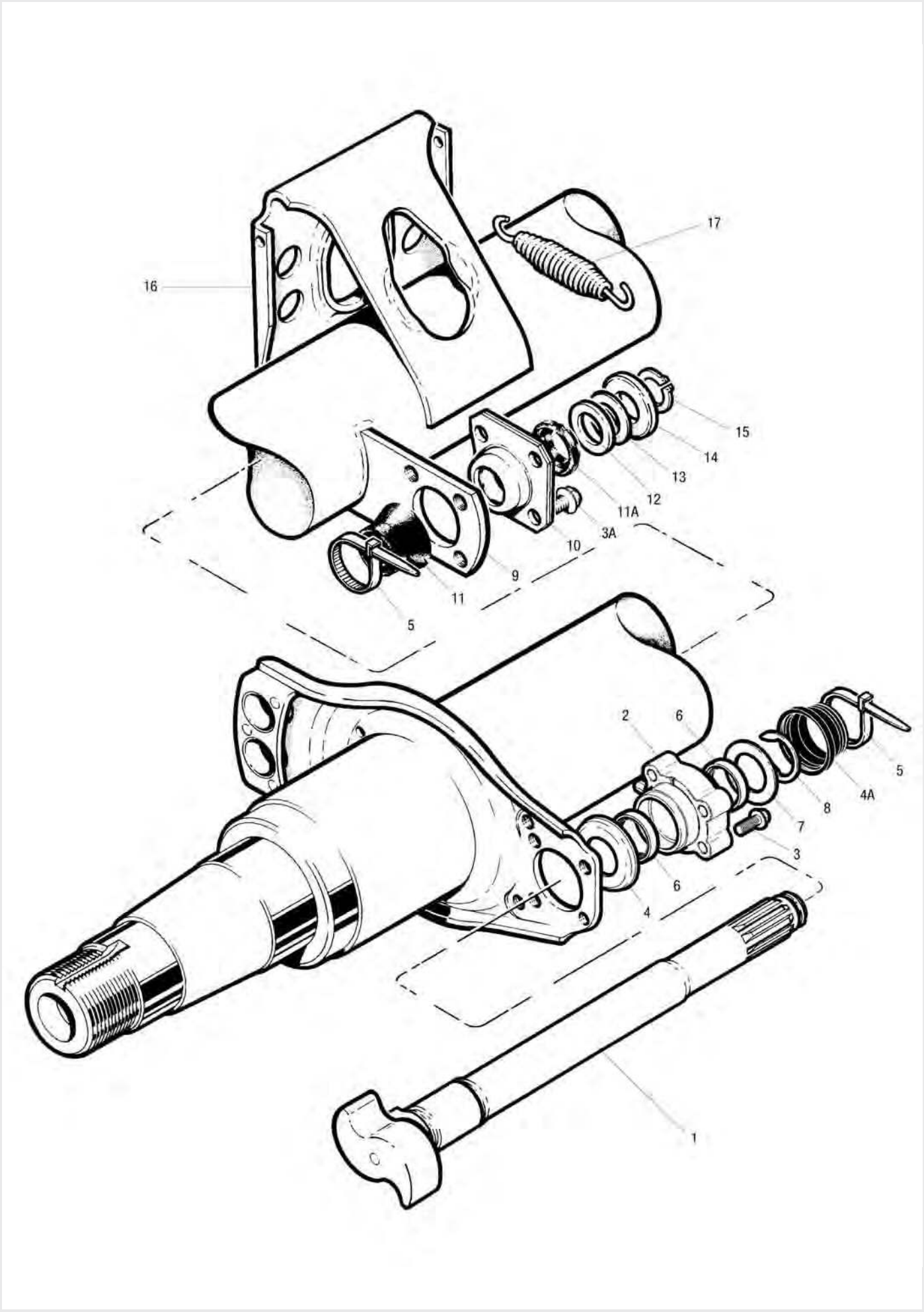
17
16
15
14
13
12
11A
3A
10
9
11
5
2
6
5
4A
8
7
3
6
4
1

TM Bremswelle/-lagerung ab 01.04.2001

Abbildung	Beschreibung	Abmessung mm	Bestellnummer
3	Sechskantschraube, nockenseitig		**7609 546 002**
5	Kabelbinder		**7600 000 969**
9	Bremsnockenwellenhalterung		**7600 000 752**
10	Lagerbuchse, keilnutseitig		**7600 000 402**
11	Staubschutzkappe, innen, keilnutseitig	60 x 36,5	**7600 000 796**
11A	Staubschutzkappe, außen, keilnutseitig	52 x 36,5	**7600 000 807**
12	Abstandscheibe	∅ 50,5 x ∅ 39,5 x 0,75	**7600 000 719**
13	Abstandscheibe	∅ 50,5 x ∅ 39,5 x 2	**7600 000 721**
14	Sicherungsblech		**7600 000 953**
15	Sicherungsring	∅ 30 x 1,5	**7600 001 005**
16	Halterung		**7600 000 781**
17	Rückzugfeder	25 x 148 x 2,8	**7600 000 860**
18	Bremsenfett, 25 g		**7699 226 786**
18	Schmierfett, 400 g		**7600 001 206**

Spezialisten im Einsatz

Immer das passende Spezialwerkzeug für Ihren Trailer

Mit dem richtigen Werkzeug können Sie schnell und präzise jede knifflige Reparatur oder Montage ausführen. EUROPART stellt Ihnen das passende Spezialwerkzeug für die Profi-Montage zur Seite!



Mehr Informationen unter: Tel. +49 2331 3564 1373

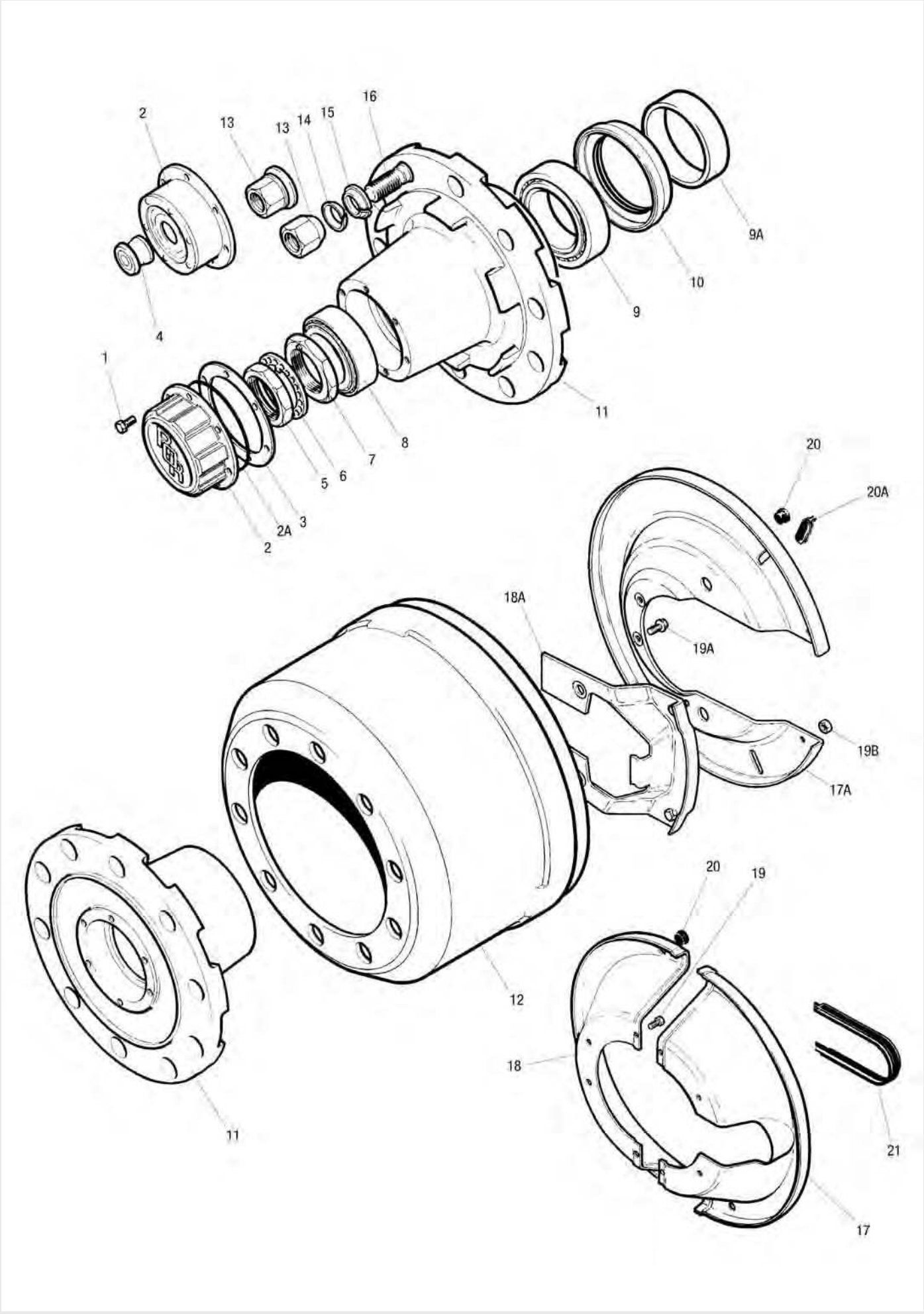
2
13
13
14
15
16
9A
10
9
4
1
11
8
7
5
6
2A
3
2
20
20A
18A
19A
19B
17A
20
19
12
18
11
21
17

TM Nabe, Trommel

Abbildung	Beschreibung	Abmessung mm	Bestellnummer
			AC
			310 x 190 mm
1	Sechskantschraube		7600 000 477
2	Nabenabdeckung für Fettschmierung		7600 000 300
2	Nabenabdeckung für Ölschmierung		7600 000 476
2	Nabenabdeckung für Fettschmierung (Hubodometer)		7603 231 373
2	Nabenabdeckung für Ölschmierung (Hubodometer)		7600 001 109
3	Flachdichtung für Fettschmierung		7670 000 533
3	Flachdichtung für Ölschmierung		7600 000 420
4	Stopfen		7670 000 531
5	Achsmutter		7600 000 241
6	Lochscheibe		7600 000 542
7	Einstellmutter		7600 000 475
8	Radlager, außen		7600 000 400
9	Radlager, innen		7600 000 399
10	Öldichtung		7600 000 474
11	Radnabe, Lochanzahl 8		7601 020 750
11	Radnabe, Lochanzahl 8, Bolzen, mittenzentriert		7600 003 024
11	Radnabe, Lochanzahl 10, Bolzen, mittenzentriert		7600 000 123
12	Bremstrommel, Lochanzahl 8		7600 001 256
12	Bremstrommel, Lochanzahl 10		7600 000 434
13	Radmutter, rechts, BSF		7600 000 736
13	Radmutter, links, BSF		7600 000 737
13	Radmuttern-Satz, Standard offen, für Stahl- und Aluminiumrad	M22 x 1,5	7621 226 396
13	Radmutter, bolzenzentriert	M22 x 1,5	7600 000 092
14	Zentrierring, außen, bolzenzentriert		7600 000 093
15	Zentrierring, innen, BSF		7600 000 780
15	Zentrierring, innen, bolzenzentriert		7600 000 209
16	Radbolzen, rechts, BSF		7600 001 101
16	Radbolzen, links, BSF		7600 001 102
16	Radbolzen, Stahl-Zwillingsrad und Aluminium-Einzelrad	M22 x 1,5	7600 000 418
16	Radbolzen, rechts, Einzelrad, BSF		7600 001 103
16	Radbolzen, links, Einzelrad, BSF		7600 001 104
16	Radbolzen, Stahl-Einzelrad	M22 x 1,5	7600 000 119
16	Radbolzen-Satz, Aluminium- und Zwillingsrad	M22 x 1,5	7600 003 025
17/18	Staubschutz		7600 000 493
19	Sechskantschraube		7600 064 511
20	Stopfen		7600 000 025

BSF = British Standard Feingewinde

TM Nabe, Trommel

Abbildung	Beschreibung	Abmessung mm	Bestellnummer
			AC
			310 x 190 mm
1	Sechskantschraube		7600 000 477
2	Nabenabdeckung für Fettschmierung		7600 000 300
2	Nabenabdeckung für Ölschmierung		7600 000 476
2	Nabenabdeckung für Fettschmierung (Hubodometer)		7603 231 373
2	Nabenabdeckung für Ölschmierung (Hubodometer)		7600 001 109
3	Flachdichtung für Fettschmierung		7670 000 533
3	Flachdichtung für Ölschmierung		7600 000 420
4	Stopfen		7670 000 531
5	Achsmutter		7600 000 241
6	Lochscheibe		7600 000 542
7	Einstellmutter		7600 000 475
8	Radlager, außen		7600 000 400
9	Radlager, innen		7600 000 399
10	Öldichtung		7600 000 474
11	Radnabe, Lochanzahl 8		7601 020 750
11	Radnabe, Lochanzahl 8, Bolzen, mittenzentriert		7600 003 024
11	Radnabe, Lochanzahl 10, Bolzen, mittenzentriert		7600 000 123
12	Bremstrommel, Lochanzahl 8		7600 003 020
12	Bremstrommel, Lochanzahl 10		7600 000 576
13	Radmuttern-Satz, Standard offen, für Stahl- und Aluminiumrad	M22 x 1,5	7621 226 396
16	Radbolzen, Stahl-Zwillingsrad und Aluminium-Einzelrad	M22 x 1,5	7600 000 418
16	Radbolzen, Stahl-Einzelrad	M22 x 1,5	7600 000 119
16	Radbolzen-Satz, Aluminium- und Zwillingsrad	M22 x 1,5	7600 003 025
17/18	Abdeckblech-Satz		7621 209 756
19	Sechskantschraube		7600 064 511
20	Stopfen		7600 000 025
21	Staubmanschette		7600 001 115

TM Nabe, Trommel

Abbildung	Beschreibung	Abmessung mm	Bestellnummer
			Q
			420 x 180 mm
1/19	Sechskantschraube		7600 000 477
2	Nabenabdeckung für Fettschmierung		7600 000 300
2	Nabenabdeckung für Ölschmierung		7600 000 476
2	Nabenabdeckung für Fettschmierung (Hubodometer)		7603 231 373
2	Nabenabdeckung für Ölschmierung (Hubodometer)		7600 001 109
2	Radnabenkappe für Aluminiumradnabe		7603 233 422
2A	O-Ring für Aluminiumradnabe		7603 233 423
3	Flachdichtung für Fettschmierung		7670 000 533
3	Flachdichtung für Ölschmierung		7600 000 420
4	Stopfen		7670 000 531
5	Achsmutter		7600 000 241
6	Lochscheibe		7600 000 542
7	Einstellmutter		7600 000 475
8	Radlager, außen		7600 000 400
9	Radlager, innen		7600 000 399
10	Öldichtung		7600 000 474
11	Radnabe, Lochanzahl 8, Bolzen, mittenzentriert		7600 003 024
11	Radnabe, Lochanzahl 10, Bolzen, mittenzentriert		7600 000 321
11	Radnabe, Lochanzahl 10, Bolzen, mittenzentriert (abgesetzte)		7600 210 885
11	Radnabe für Aluminiumzwillingsrad, Lochanzahl 10, Bolzen, mittenzentriert		7600 001 259
12	Bremstrommel, Lochanzahl 10		7600 000 118
12	Bremstrommel (QE-Achse), Lochanzahl 10		7600 000 600
13	Radmutter, rechts, BSF		7600 000 736
13	Radmutter, links, BSF		7600 000 737
13	Radmuttern-Satz, Standard offen, für Stahl- und Aluminiumrad	M22 x 1,5	7621 226 396
13	Radmutter, bolzenzentriert	M22 x 1,5	7600 000 092
14	Zentrierring, außen, bolzenzentriert		7600 000 093
15	Zentrierring, innen, BSF		7600 000 780
15	Zentrierring, innen, bolzenzentriert		7600 000 209
16	Radbolzen, rechts, BSF		7600 000 479
16	Radbolzen, links, BSF		7600 000 478
16	Radbolzen, Stahl-Zwillingsrad und Aluminium-Einzelrad	M22 x 1,5	7600 000 418
16	Radbolzen, rechts, Einzelrad, BSF		7600 001 103
16	Radbolzen, links, Einzelrad, BSF		7600 001 104
16	Radbolzen, Stahl-Einzelrad	M22 x 1,5	7600 000 119
16	Radbolzen-Satz, Aluminium- und Zwillingsrad	M22 x 1,5	7600 003 025
16	Radbolzen-Satz, Aluminiumradnabe und Zwillingsrad	M22 x 1,5	7600 001 120
17	Staubschild-Satz, gegossener Bremsträger		7600 000 002
17	Staubschild-Satz 07/1991-, gepresster Bremsträger		7621 220 647
17A	Staubschild 08/1997-, groß		7600 001 150
18A	Staubschild 08/1997-, klein		7600 001 145
18A	Staubschild 04/2001-, klein		7615 225 842
19A	Sechskantschraube 06/1991-		7609 546 002
19B	Sechskantmutter 08/1997-		7600 000 343
20	Stopfen		7600 000 025
20A	Verschlussstopfen 06/1991-		7600 000 958
21	Dichtung		7600 001 016

BSF = British Standard Feingewinde

TM Nabe, Trommel

Abbildung	Beschreibung	Abmessung mm	Bestellnummer
			Z
			420 x 220 mm
1/19	Sechskantschraube		7600 000 477
2	Nabenabdeckung für Fettschmierung		7600 000 300
2	Nabenabdeckung für Ölschmierung		7600 000 476
2	Nabenabdeckung für Fettschmierung (Hubodometer)		7603 231 373
2	Nabenabdeckung für Ölschmierung (Hubodometer)		7600 001 109
2	Radnabenkappe für Aluminiumradnabe		7603 233 422
2A	O-Ring für Aluminiumradnabe		7603 233 423
3	Flachdichtung für Fettschmierung		7670 000 533
3	Flachdichtung für Ölschmierung		7600 000 420
4	Stopfen		7670 000 531
5	Achsmutter		7600 000 241
6	Lochscheibe		7600 000 542
7	Einstellmutter		7600 000 475
8	Radlager, außen		7600 000 400
9	Radlager, innen		7600 000 399
10	Öldichtung		7600 000 474
11	Radnabe, Lochanzahl 10, Bolzen, mittenzentriert		7600 000 321
11	Radnabe für Aluminiumzwillingsrad, Lochanzahl 10, Bolzen, mittenzentriert		7600 001 259
12	Bremstrommel, Lochanzahl 10		7600 000 421
13	Radmutter, rechts, BSF		7600 000 736
13	Radmutter, links, BSF		7600 000 737
13	Radmuttern-Satz, Standard offen, für Stahl- und Aluminiumrad	M22 x 1,5	7621 226 396
13	Radmutter, bolzenzentriert	M22 x 1,5	7600 000 092
14	Zentrierring, außen, bolzenzentriert		7600 000 093
15	Zentrierring, innen, BSF		7600 000 780
15	Zentrierring, innen, bolzenzentriert		7600 000 209
16	Radbolzen, rechts, BSF		7600 000 479
16	Radbolzen, links, BSF		7600 000 478
16	Radbolzen, Stahl-Zwillingsrad und Aluminium-Einzelrad	M22 x 1,5	7600 000 418
16	Radbolzen, rechts, Einzelrad, BSF		7600 001 103
16	Radbolzen, links, Einzelrad, BSF		7600 001 104
16	Radbolzen, Stahl-Einzelrad	M22 x 1,5	7600 000 119
16	Radbolzen-Satz, Aluminium- und Zwillingsrad	M22 x 1,5	7600 003 025
16	Radbolzen-Satz, Aluminiumradnabe und Zwillingsrad	M22 x 1,5	7600 001 120
17/18	Staubschild-Satz, gegossener Bremsträger		7600 000 292
17/18	Staubschild-Satz		7600 001 032
19A	Sechskantschraube 06/1991-		7609 546 002
20	Stopfen		7600 000 025
20A	Verschlussstopfen 06/1991-		7600 000 958
21	Dichtung		7600 001 016

BSF = British Standard Feingewinde

TM Nabe, Trommel

Abbildung	Beschreibung	Abmessung mm	Bestellnummer
			33000
			420 x 220 mm
1/19	Sechskantschraube		**7600 000 477**
2	Nabenabdeckung für Fettschmierung		**7602 120 558**
3	Flachdichtung für Fettschmierung		**7602 101 489**
5	Achsmutter		**7602 101 499**
6	Lochscheibe		**7621 014 992**
7	Einstellmutter		**7602 101 498**
8	Radlager, außen		**7600 015 216**
9	Radlager, innen		**7600 015 217**
9A	Distanzring		**7603 231 484**
10	Wellendichtring		**7699 042 026**
11	Radnabe, Lochanzahl 10		**7602 120 102**
11	Radnabe, Lochanzahl 10, Bolzen, mittenzentriert		**7602 120 574**
12	Bremstrommel, Lochanzahl 10		**7600 000 421**
13	Radmutter, rechts, BSF		**7600 000 736**
13	Radmutter, links, BSF		**7600 000 737**
13	Radmuttern-Satz, Standard offen, für Stahl- und Aluminiumrad	M22 x 1,5	**7621 226 396**
13	Radmutter, bolzenzentriert	M22 x 1,5	**7600 000 092**
14	Zentrierring, außen, bolzenzentriert		**7600 000 093**
15	Zentrierring, innen, BSF		**7600 000 780**
15	Zentrierring, innen, bolzenzentriert		**7600 000 209**
16	Radbolzen, rechts, BSF		**7600 000 479**
16	Radbolzen, links, BSF		**7600 000 478**
16	Radbolzen, Stahl-Zwillingsrad und Aluminium-Einzelrad	M22 x 1,5	**7600 000 418**
17/18	Staubschild-Satz, gegossener Bremsträger		**7600 000 292**
20	Stopfen		**7600 000 025**
21	Dichtung		**7600 001 016**

BSF = British Standard Feingewinde

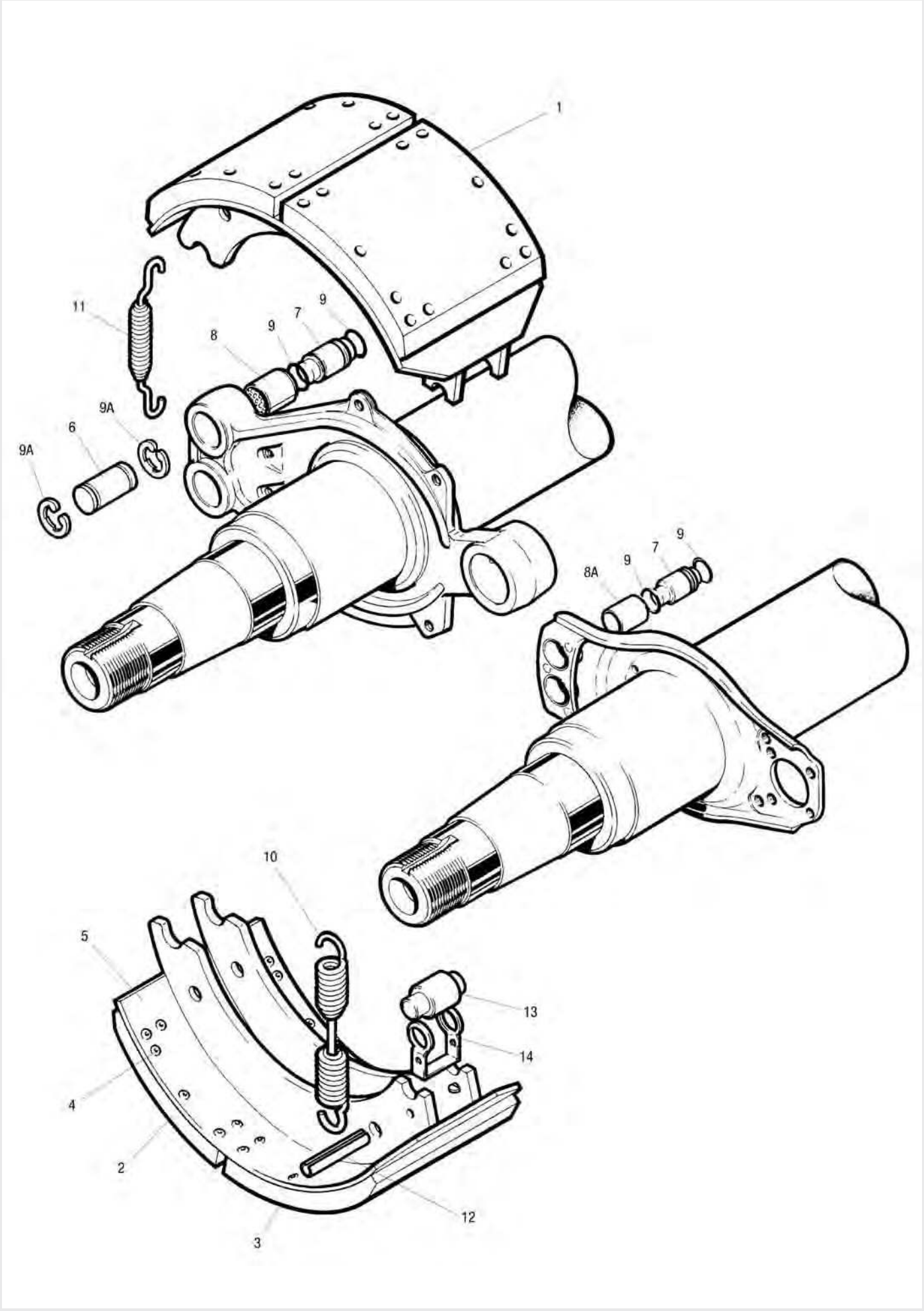
1
11
8
9
7
9
9A
6
9A
8A
9
7
9
10
5
13
14
4
2
12
3

TM Trommelbremse

Abbildung	Beschreibung	Abmessung mm	Bestellnummer
			AC
			310 x 190 mm
1/5	Bremsbacke Serie III, mit Belag		**7600 000 013**
2/3	Bremsbelag-Satz, (4+4) mit Nieten		**7600 003 045**
4	Bremsbelagniet		**7600 000 441**
5	Bremsbacke Serie III, ohne Belag		**7600 000 548**
6	Bremsbackenrolle Serie II		**7600 000 333**
7	Bremsbackenbolzen		**7600 000 507**
8	Lagerbuchse		**7600 000 186**
9	O-Ring		**7600 000 957**
9/A	Sicherungsring		**7600 000 411**
10	Rückzugfeder		**7600 000 024**
11	Haltefeder Serie III		**7600 000 490**
12	Spannstift	12,7 x 63	**7600 000 572**
13	Bremsnockenrolle	∅ 32	**7600 000 112**
14	Sicherungsbügel		**7600 000 491**

Abbildung	Beschreibung	Abmessung mm	Bestellnummer
			B
			350 x 200 mm
1	Bremsbacke Serie III, mit Belag		**7600 000 574**
2/3	Bremsbelag-Satz, (4+4) mit Nieten		**7600 003 046**
4	Bremsbelagniet		**7600 000 441**
5	Bremsbacke Serie III, ohne Belag		**7600 000 670**
7	Bremsbackenbolzen		**7600 000 507**
8	Lagerbuchse		**7600 000 186**
9	O-Ring		**7600 000 957**
10	Rückzugfeder		**7600 000 262**
11	Haltefeder		**7600 000 490**
12	Spannstift	12,7 x 63	**7600 000 572**
13	Bremsnockenrolle	∅ 32	**7600 000 112**
14	Sicherungsbügel		**7600 000 491**

Abbildung	Beschreibung	Abmessung mm	Bestellnummer
			Q
			420 x 180 mm
1	Bremsbacken Serie II, mit Belag		**7600 001 254**
2	Bremsbacke		**7600 000 547**
2/3	Bremsbelag-Satz, (4+4) mit Nieten		**7600 003 049**
4	Bremsbelagniet		**7600 000 441**
5	Bremsbacke Serie III, ohne Belag		**7600 000 666**
6	Bremsbackenrolle Serie II		**7600 000 333**
7	Bremsbackenbolzen		**7600 000 507**
8	Lagerbuchse		**7600 000 186**
8A	Lagerbuchse		**7600 000 966**
9	O-Ring		**7600 000 957**
9/A	Sicherungsring		**7600 000 411**
10	Rückzugfeder		**7600 000 262**
11	Haltefeder		**7600 000 490**
12	Spannstift	12,7 x 63	**7600 000 572**
13	Bremsnockenrolle	∅ 32	**7600 000 112**
14	Sicherungsbügel		**7600 000 491**

TM Trommelbremse

Abbildung	Beschreibung	Abmessung mm	Bestellnummer
			Z
			420 x 220 mm
1	Bremsbacke Serie II, mit Belag		**7600 001 221**
1	Bremsbacken-Satz		**7600 000 549**
2/3	Bremsbelag-Satz, (4+4) mit Nieten		**7600 003 051**
4	Bremsbelagniet		**7600 000 441**
5	Bremsbacke Serie III, ohne Belag		**7600 000 550**
5	Bremsbacke		**7600 001 252**
6	Bremsbackenrolle Serie II		**7600 000 333**
7	Bremsbackenbolzen		**7600 000 507**
8	Lagerbuchse		**7600 000 186**
8A	Lagerbuchse		**7600 000 966**
9	O-Ring		**7600 000 957**
9/A	Sicherungsring		**7600 000 411**
10	Rückzugfeder		**7600 000 262**
11	Haltefeder		**7600 000 490**
12	Spannstift	12,7 x 63	**7600 000 572**
13	Bremsnockenrolle	∅ 32	**7600 000 112**
14	Sicherungsbügel		**7600 000 491**

Abbildung	Beschreibung	Abmessung mm	Bestellnummer
			33000
			420 x 220 mm
1	Bremsbacke Serie II, mit Belag		**7600 001 221**
1	Bremsbacken-Satz		**7600 000 549**
2/3	Bremsbelag-Satz, (4+4) mit Nieten		**7600 003 051**
4	Bremsbelagniet		**7600 000 441**
5	Bremsbacke Serie III, ohne Belag		**7600 000 550**
5	Bremsbacke		**7600 001 252**
6	Bremsbackenrolle Serie II		**7600 000 333**
7	Bremsbackenbolzen		**7600 000 507**
8	Lagerbuchse		**7600 000 186**
9	O-Ring		**7600 000 957**
9/A	Sicherungsring		**7600 000 411**
10	Rückzugfeder		**7600 000 262**
11	Haltefeder		**7600 000 490**
12	Spannstift		**7600 000 572**
13	Bremsnockenrolle	12,7 x 63	**7600 000 112**
14	Sicherungsbügel	∅ 32	**7600 000 491**

Rahmen krumm?

Kein Problem – wir richten das für Sie!

Schwere Defekte und Schäden an seinen Nutz- und Spezialfahrzeugen kann niemand gebrauchen! Diese kosten nicht nur wertvolle Zeit, sondern auch Geld und Nerven.

Gut, dass es EUROPART gibt: Wir machen Sie wieder einsatzbereit – schnell und kostengünstig!

Denn das EUROPART Werkstatt-Team der Niederlassung Köln hilft Ihnen dabei, Verdruss und Ärger bei beschädigten Fahrzeugrahmen klein zu halten. Und optimale Stand- und Reparaturzeiten schonen zusätzlich Ihr Budget.

Egal, um was für eine Deformierung es sich handelt:

Wir bieten Ihnen eine qualitativ hochwertige Rahmenrichtbank für:

- **LKW's**
- **Anhänger**
- **Auflieger**

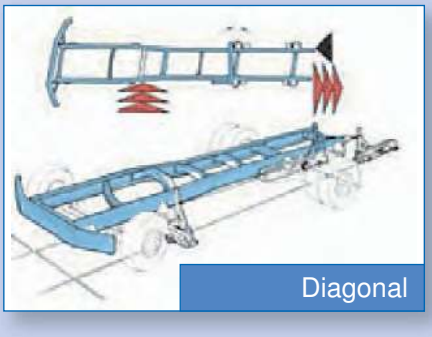
Diagonal

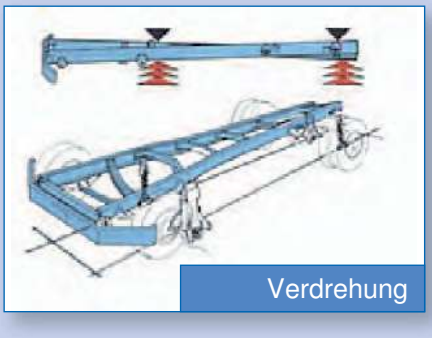
Verdrehung

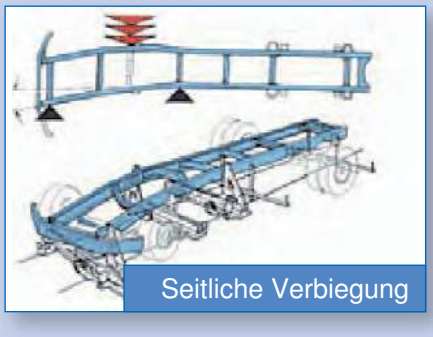
Seitliche Verbiegung


Senkrechte Verbiegung

Für Ihre Rückfragen stehen Ihnen gerne unser Werkstattleiter Manfred Eßer oder unser Niederlassungsleiter Marcus Walter zur Verfügung.

EUROPART Trading GmbH
Hugo-Eckener-Str. 28
50829 Köln

Tel. +49 221 949717 0
Fax +49 221 949717 81

www.europart.de

Öffnungszeiten

Mo. - Fr.	07.30 - 17.30 Uhr
Sa.	07.30 - 14.00 Uhr

EUROPART ...more than parts

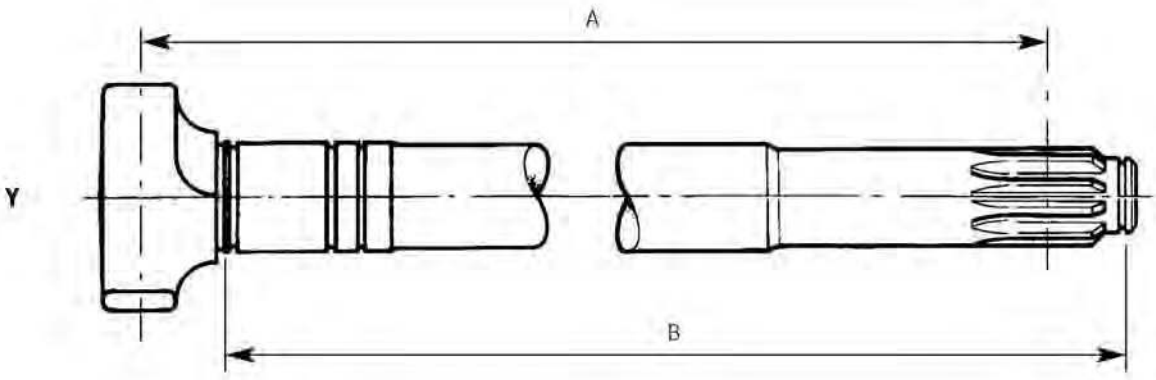
A
Y
B

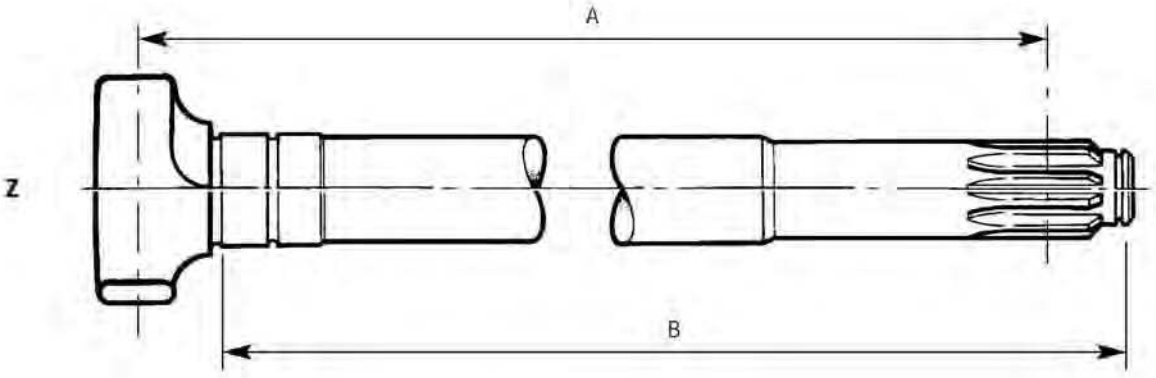
A
Z
B

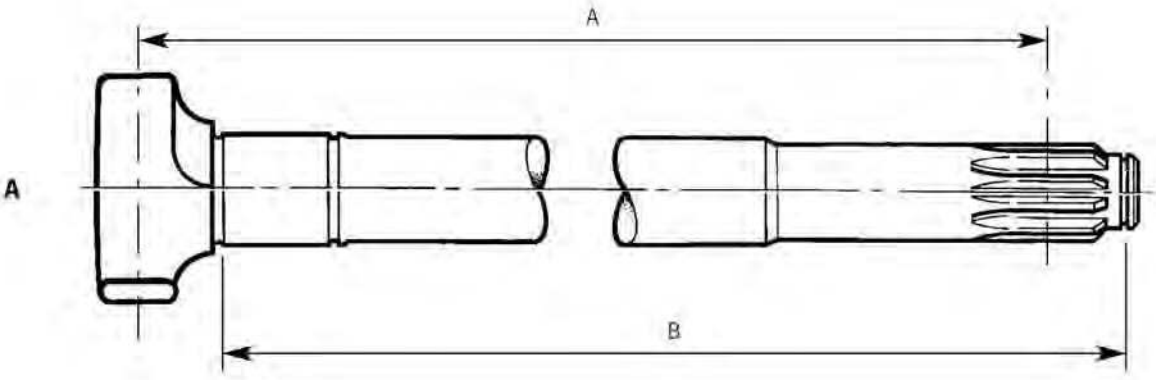
A
A
B

Bremswellenübersicht

Bremsengröße	Abmessung mm	Abmessung mm	Bestellnummer	Bestellnummer
	A	B	Typ Y rechts	Typ Y links
420	188,98	193	**7600 001 090**	**7600 001 091**
420	209,48	213,5	**7603 232 041**	**7604 232 041**
420	253,98	258	**7603 232 037**	**7603 232 030**
420	412,68	416,7	**7603 232 038**	**7604 232 037**
420	476,18	480,2	**7600 000 937**	**7600 000 938**
420	521,48	525,5	**7600 000 003**	**7600 000 004**
420	544,5	549	**7621 222 700**	**7621 222 701**
420	564,48	568,5	**7603 232 040**	**7604 232 039**
420	583,48	587,5	**7600 003 002**	**7600 003 003**
420	605,98	610	**7601 219 309**	**7601 219 310**
420	622,98	627	**7600 000 939**	**7600 000 940**
420	632,98	637	**7600 003 009**	**7600 003 010**
350	188,98	193	**7601 219 315**	**7603 232 042**
350	412,68	416,7	**7605 232 042**	**7603 232 053**
350	521,48	525,5	**7600 000 941**	**7600 000 942**
350	570,98	575	**7600 002 150**	**7600 002 160**
350	605,98	610	**7600 003 016**	**7600 003 017**
350	687,98	692	**7604 232 043**	**7603 232 044**
310	169,98	174	**7600 003 018**	**7600 003 019**
310	188,98	193	**7603 232 084**	**7603 232 085**
310	412,68	416,7	**7600 000 950**	**7600 000 951**
310	521,48	525,5	**7600 000 945**	**7600 000 946**
310	570,98	575	**7600 000 500**	**7600 000 501**
310	605,98	610	**7600 000 947**	**7600 000 948**
310	632,98	637	**7601 219 345**	**7601 219 346**
310	687,98	692	**7603 232 045**	**7604 232 045**

Bremsengröße	Abmessung mm	Abmessung mm	Bestellnummer	Bestellnummer
	A	B	Typ Z rechts	Typ Z links
420	229,9	232,4	**7621 223 154**	**7621 223 155**
420	253,5	258	**7603 233 305**	**7600 001 119**
420	412,2	416,7	**7600 001 039**	**7600 001 040**
420	476,18	480,2	**7600 001 037**	**7600 001 038**
420	521,48	525,5	**7600 000 970**	**7600 000 971**
420	564,48	568,5	**7621 222 386**	**7621 222 387**
420	583,48	587,5	**7600 000 977**	**7600 000 978**
420	605,98	610	**7600 001 047**	**7600 001 048**
420	622,98	627	**7600 001 041**	**7600 001 042**
420	632,98	637	**7600 001 045**	**7600 001 046**

Bremsengröße	Abmessung mm	Abmessung mm	Bestellnummer	Bestellnummer
	A	B	Typ A rechts	Typ A links
420	229,9	232,4	**7600 001 158**	**7600 001 159**
420	412,2	416,7	**7600 001 156**	**7600 001 157**
420	521	525,5	**7621 227 109**	**7621 227 110**
420	583	587,5	**7621 227 107**	**7621 227 108**
420	605,5	610	**7600 001 154**	**7600 001 155**
420	622,5	627	**7600 001 152**	**7600 001 153**
420	632,5	637	**7603 233 821**	**7600 001 151**

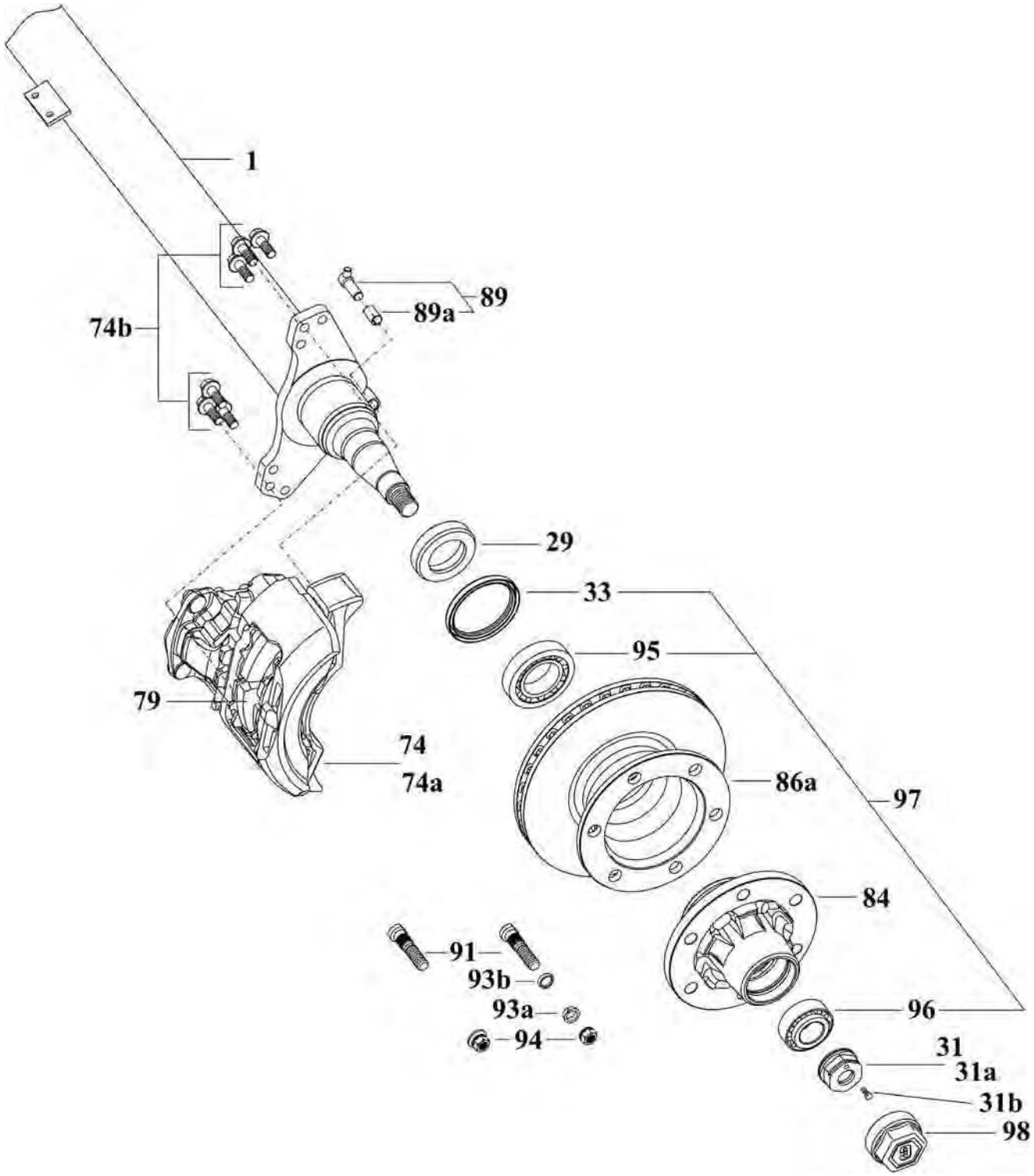
1
74b
89
89a
29
33
95
79
74
74a
86a
97
84
91
93b
93a
94
96
31
31a
31b
98

DH7 05506 3334 Starre Achse 5,5 t Scheibenbremse ∅ 335 - SO/ZO

Abbildung	Beschreibung	Abmessung mm	Bestellnummer
1	auf Anfrage		
29	Stoßring	∅ 63 x 100/Höhe 24	**5209 228 044**
31	Achsmutter, rechts	M30 x 2/ Schlüsselweite 55	**5203 000 087**
31a	Achsmutter, links	M30 x 2/ Schlüsselweite 55	**5203 000 088**
31b	Sechskantschraube	M6 x 16	**5203 000 015**
33	Wellendichtring	∅ 100 x 120/Stärke 12	**5202 002 104**
74	auf Anfrage		
74a	auf Anfrage		
74b	auf Anfrage		
79	auf Anfrage		
84	Radnabe, komplett montiert	160,8/6 x 20/ Lochkreis-∅ 205	**5209 328 080**
86a	Bremsscheibe, innenbelüftet, mit ABS-Polrad	∅ 335/6 x 21/ Lochkreis-∅ 205	**5209 267 038**
86a	Bremsscheibe, innenbelüftet	∅ 335/6 x 21/ Lochkreis-∅ 205	**5209 267 037**
89	auf Anfrage		
89a	Klemmhülse für ABS		**0687 605 104**
91	Radbolzen	M18 x 1,5/Länge 79	**5209 226 052**
	für Mittenzentrierung Typ S, Z		
94	Radmutter	M18 x 1,5/ Schlüsselweite 27	**5207 204 022**
	für Bolzenzentrierung Typ SF, ZF		
94	Radmutter	M18 x 1,5/ Schlüsselweite 24	**5202 214 003**
	Einfachbereifung SF, Zwillingsbereifung ZF		
93a	Federring, DIN 74361, Form C	∅ 18,5	**5202 804 103**
	Zwillingsbereifung ZF		
93b	Zentrierring	∅ 18	**5202 804 113**
95	Kegelrollenlager 322 12	∅ 60 x 110/ Höhe 29,75	**5201 050 048**
96	auf Anfrage		
97	Reparatursatz Radlager, komplett für 1 Nabe, mit Dichtung		**5209 317 111**
98	Radnabenkappe	M84 x 2/ Schlüsselweite 70	**5209 237 043**

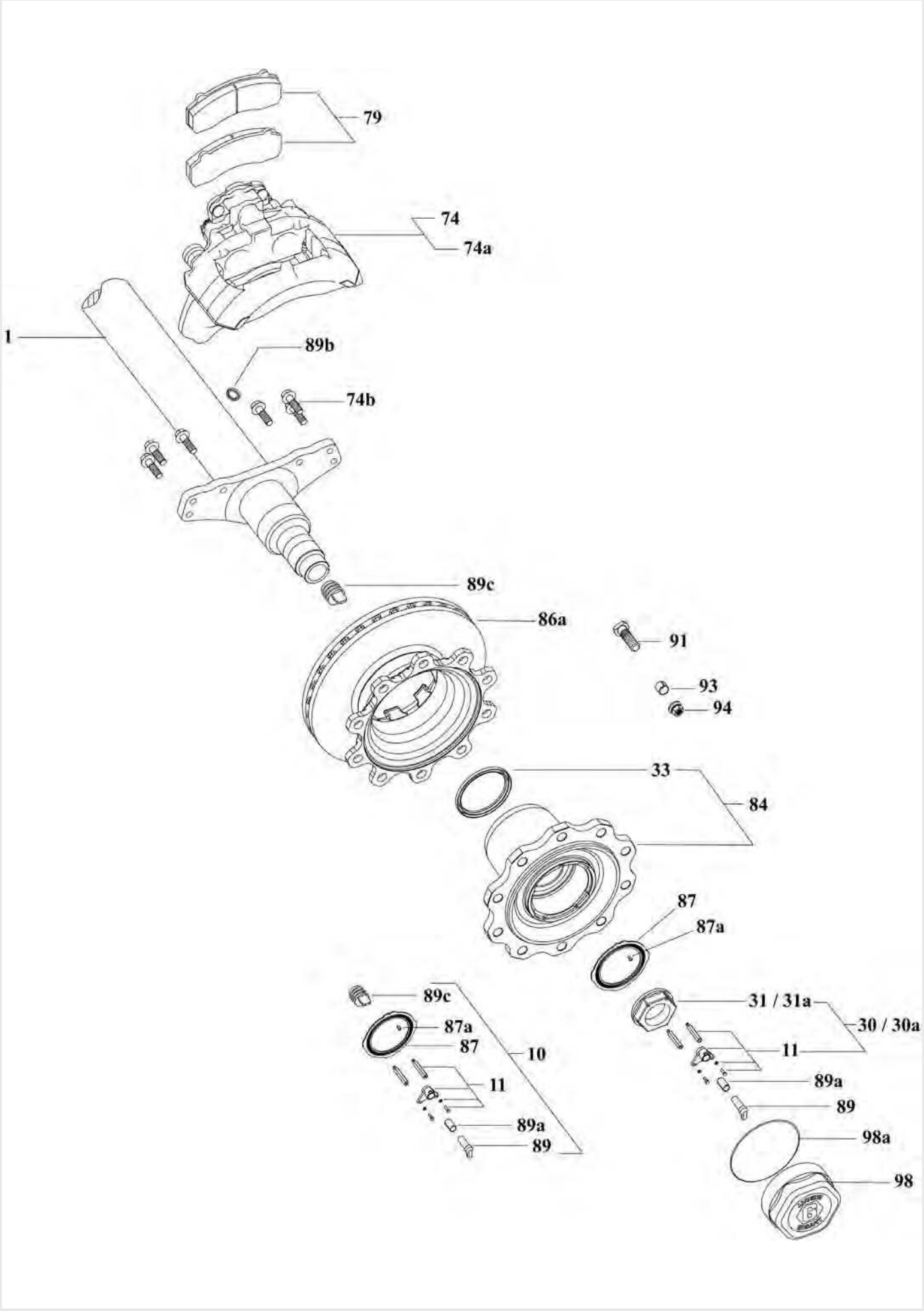
79
74
74a
1
89b
74b
89c
86a
91
93
94
33
84
87
87a
89c
87a
87
10
11
89a
89
31 / 31a
30 / 30a
11
89a
89
98a
98

DOKH1 09010 4345 Starre Achse 9 t Scheibenbremse ∅ 430 - SO/SAO

Abbildung	Beschreibung	Abmessung mm	Bestellnummer
1	auf Anfrage		
10	auf Anfrage		
11	auf Anfrage		
30	auf Anfrage		
30a	auf Anfrage		
	ab 12/2004 und für Achsen ohne ABS		
31	Achsmutter, rechts	M68 x 1,5/ Schlüsselweite 95	**5209 400 472**
31a	Achsmutter, links	M68 x 1,5/ Schlüsselweite 95	**5209 400 473**
	bis 05/2004 (ab 05/2004 in Abb. 84 enthalten)		
33	Wellendichtring	∅ 125 x 150/Stärke 12	**5202 002 116**
	Scheibenbremse Knorr 4345K		
74	auf Anfrage		
74a	auf Anfrage		
79	Scheibenbremsbelag-Satz	248 x 108 x 30	**5209 317 202**
	Scheibenbremse Haldex 4345H		
74	Bremssattel DB22 Modul X, ohne Belag, Lochanzahl 6		**5209 285 107**
79	auf Anfrage		
	Scheibenbremse Wabco 4345W		
74	Bremssattel PAN22-1, ohne Belag, links		**5203 000 056**
74a	Bremssattel PAN22-1, ohne Belag, rechts		**5203 000 057**
79	Scheibenbremsbelag-Satz PAN 22-1	247,3 x 107,75 x 30	**5203 000 059**
	für KTL-beschichtete Achsen		
74b	Schrauben-Satz für Bremssattelbefestigung, für eine Bremse		**5209 317 794**
84	Radnabe, mit Lager und Dichtungen	10 x 23/ Lochkreis-∅ 335	**5203 000 044**
86a	Bremsscheibe 4345	∅ 430/10 x 23/ Lochkreis-∅ 335	**5201 037 814**
87	Polrad für ABS, Zähnezahl 100		**5209 264 047**
87a	Befestigungsschraube für Polrad, ULS	M5 x 10	**5201 605 010**
89	auf Anfrage		
89a	Klemmhülse für ABS		**0687 605 104**
89b	Verschlussstopfen	∅ 22 x 4,4/Höhe 23	**5209 237 017**
89c	Verschlussstopfen		**5209 404 038**
91	auf Anfrage		
	für Mittenzentrierung Typ S, SM		
94	Radmutter	M22 x 1,5/ Schlüsselweite 32	**5208 606 072**
94	Radmutter	M22 x 1,5/ Schlüsselweite 33	**5203 000 034**
93	Zentrierhülse	∅ 21,5 x 24,5/Höhe 6	**5200 088 405**
	für Bolzenzentrierung Typ SF		
94	Radmutter	M22 x 1,5/ Schlüsselweite 32	**5208 804 510**
93	Federring	∅ 22,5	**5208 804 515**
98	Radnabenkappe	M170 x 2/ Schlüsselweite 160	**5209 237 085**
98a	O-Ring	∅ 160/Stärke 3	**5202 500 160**

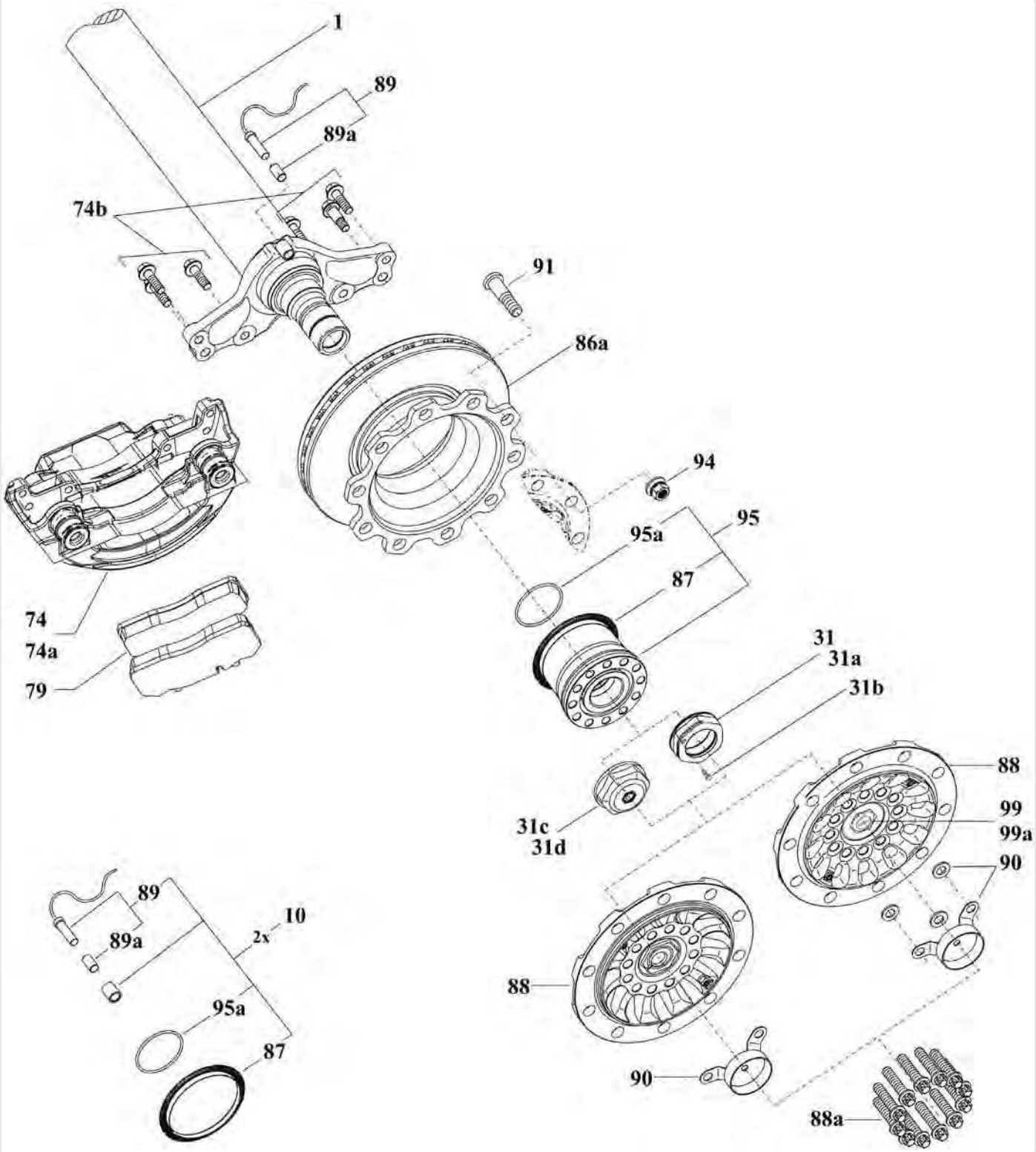
1
89
89a
74b
91
86a
94
95
95a
87
74
74a
79
31
31a
31b
31c
31d
88
99
99a
90
88
90
88a
89
89a
10
2x
95a
87

DOKH2 09010 3745/4345 Starre Achse 9 t Scheibenbremse ∅ 377/430 - SO/SAO

Abbildung	Beschreibung	Abmessung mm	Bestellnummer
1	auf Anfrage		
10	ABS-Kit, ABS-Sensor, Runddichtring (92 x 4) und Polrad (90 Zähne)		**5203 000 092**
31	auf Anfrage		
31a	auf Anfrage		
31b	Sechskantschraube, DIN 933	M6 x 16	**5203 000 015**
31c	auf Anfrage		
31d	auf Anfrage		
74b	Schrauben-Satz, für eine Bremse		**5209 317 794**
	Scheibenbremse Haldex 3745H		
74	Bremssattel DB19 Modul X, ohne Belag		**5203 000 053**
79	Scheibenbremsbelag-Satz DB19 Modul X	210,7 x 92,5 x 30	**5203 000 058**
	Scheibenbremse Haldex 4345H		
74	Bremssattel DB 22 Modul X LT, ohne Belag		**5200 085 256**
79	Scheibenbremsbelag-Satz DB 22 Modul X LT		**5209 291 072**
	Scheibenbremse Wabco 3745W		
74	Bremssattel PAN 19-1+, ohne Belag, links		**5203 000 054**
74a	Bremssattel PAN 19-1+, ohne Belag, rechts		**5203 000 055**
79	Scheibenbremsbelag-Satz PAN 19-1/19-1+		**5209 291 056**
	Scheibenbremse Wabco 4345W		
74	Bremssattel PAN22-1, ohne Belag, links		**5203 000 056**
74a	Bremssattel PAN22-1, ohne Belag, rechts		**5203 000 057**
79	Scheibenbremsbelag-Satz PAN 22-1	247,3 x 107,75 x 30	**5203 000 059**
86a	Bremsscheibe 3745	∅ 377	**5203 000 040**
86a	Bremsscheibe 4345	∅ 430	**5209 267 086**
87	Polrad für ABS, Zähnezahl 90		**5209 264 057**
88	Radnabenflansch, 22,5"		**5209 281 032**
88a	Schrauben-Satz TORX® E 24	M18 x 1,5/Länge 80	**5209 317 791**
89	ABS-Sensor (inkl. Abb. 89a)	Länge 400	**5202 001 580**
89a	Klemmhülse für ABS		**0687 605 104**
90	auf Anfrage		
91	Radbolzen	M22 x 1,5/Länge 95	**5209 713 579**
94	Radmutter	M22 x 1,5/ Schlüsselweite 32	**5208 606 072**
94	Radmutter	M22 x 1,5/ Schlüsselweite 33	**5203 000 034**
95	Radlager Hub-Unit (inkl. Abb. 87 und 95a)		**5209 400 546**
95a	O-Ring		**5202 501 029**
99	Firmenschild GIGANT		**5209 400 543**
99a	Firmenschild GIGANT SMB		**5203 000 089**
	Trennmittel, 100 g		**2004 290 082**

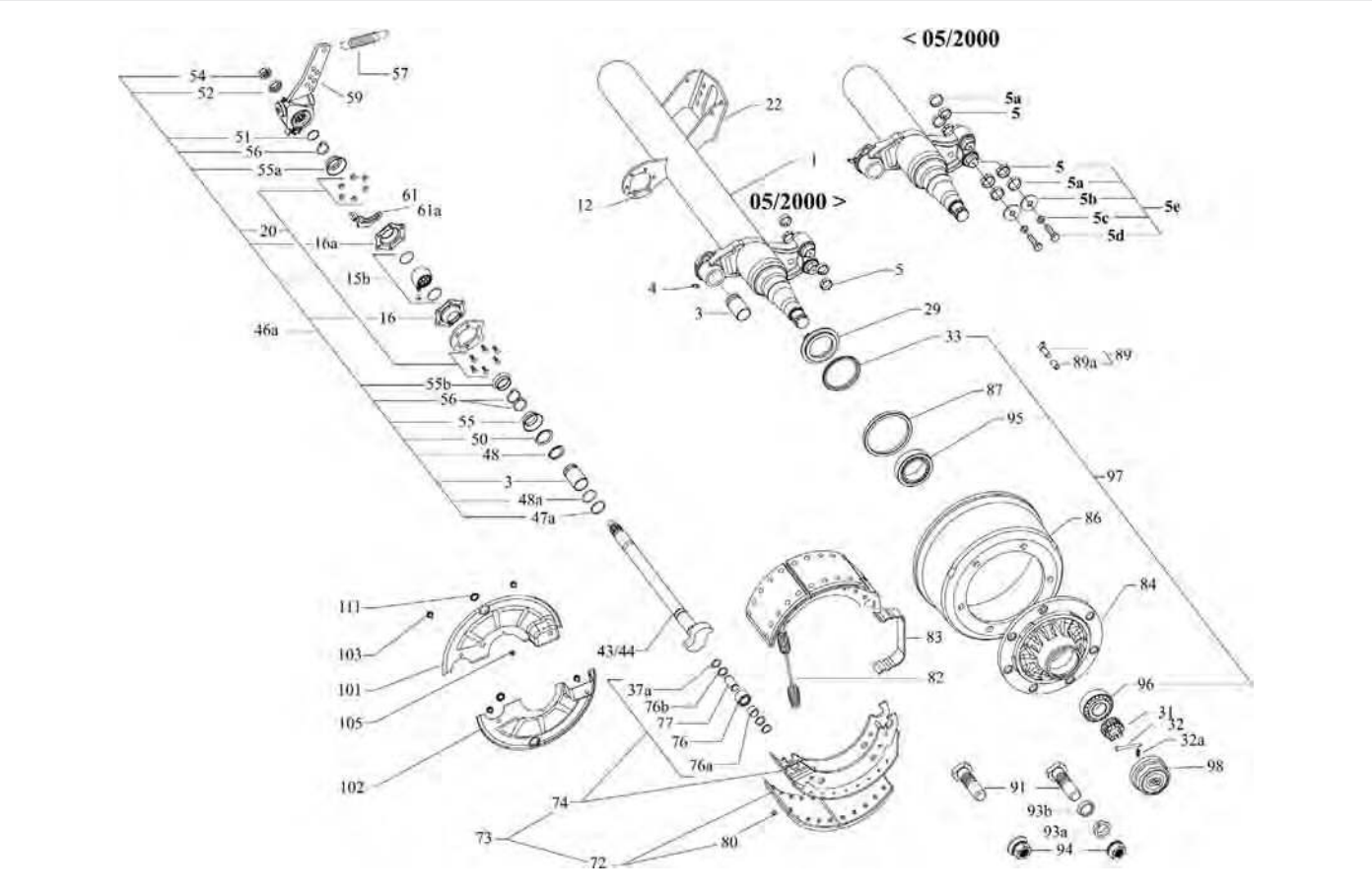

GH4 05506 3010 Starre Achse 5,5 t Trommelbremse 300 x 100 - SO/ZO

Abbildung	Beschreibung	Abmessung	Bestellnummer
1	auf Anfrage		
3	Buchse	∅ 42 x 46/Länge 72,6	**5209 404 037**
4	Schmiernippel, DIN 71412 H2, 45°	M10	**5202 411 008**
5	Festpunktring	∅ 31,5 x 35,5/Breite 9,7	**5209 215 011**
5a	Zwischenring	∅ 33 x 38/Stärke 8	**5203 000 042**
5b	Unterlegscheibe	∅ 11 x 36/Stärke 2	**5203 000 031**
5c	Unterlegscheibe	∅ 10	**5208 804 470**
5d	Befestigungsschraube	M10 x 20	**5208 804 465**
5e	Reparatursatz für Bremsbackenbolzen mit Festpunktfeder		**5209 317 226**
12	Nockenwellenträger	∅ 101,6	**5203 000 079**
15b	Reparatursatz Bremsnockenlager		**5209 404 023**
16	Lagerhalter, mit Bohrung und Schmierung		**6143 301 328**
16a	Lagerhalter		**6143 301 327**
20	Befestigungsschrauben-Satz für Bremsnockenwellenlagerung	M8 x 20/25	**5203 000 063**
22	Zylinderträger	∅ 101,6	**5203 000 078**
29	Stoßring	∅ 63 x 100/Schlüsselweite 24	**5209 228 044**
31	Achsmutter	M30 x 2/Schlüsselweite 46	**5209 400 224**
32	Sicherungsbolzen	∅ 6/51 x 48	**5209 294 008**
32a	Federsplint	∅ 2/Länge 6	**5209 400 476**
33	Wellendichtring	∅ 100 x 120/Stärke 12	**5202 002 104**
43/44	auf Anfrage		
46a	auf Anfrage		
47a	Kunststoffbuchse	∅ 42 x 46/Stärke 4	**5203 000 075**
48	Sicherungsring	∅ 42	**6136 787 121**
48a	O-Ring	∅ 40/Stärke 2,5	**6136 780 341**
50	Dichtring	∅ 42 x 57/Stärke 2	**5203 000 076**
51	Sicherungsring	∅ 35	**5203 000 085**

Fortsetzung nächste Seite ...

... Fortsetzung von voriger Seite

Abbildung	Beschreibung	Abmessung mm	Bestellnummer
52	Unterlegscheibe für automatischen Gestängesteller	∅ 22,5 x 42/Stärke 11	**5203 000 074**
52	Unterlegscheibe für manuellen Gestängesteller	∅ 22,5 x 42/Stärke 6	**5203 000 077**
54	Sicherungsmutter, DIN 980	M22 x 1,5	**5200 012 202**
55	Staubmanschette für Bremsnockenwelle	∅ 41/Höhe 25	**6142 317 412**
55a	Wellendichtring für Bremsnockenwelle	∅ 40/Höhe 26	**6031 204 310**
55b	Wellendichtring für Bremsnockenwelle	∅ 41/Höhe 20	**6031 204 312**
56	Sicherungsklammer für Bremsnockenlagerung		**5200 000 021**
57	Zugfeder für Gestängesteller	∅ 3,5 x 28,5/Länge 150	**5207 203 067**
59	Gestängesteller, manuell, gerade	Lochmaß 120/150/180/ 220/250	**5209 319 019**
59	Gestängesteller, automatisch, gerade	Lochmaß 105/120/135/150/ 165/180/250	**5209 319 300**
61	Festpunktlasche für automatischen Gestängesteller		**5209 404 042**
61a	Festpunktlasche für automatischen Gestängesteller		**5209 404 043**
72	Bremsbelag-Satz 3010 +0, Normalmaß	300 x 100	**5209 317 168**
72	Bremsbelag-Satz 3010 +1, 1. Übermaß	300 x 100	**5209 317 169**
73	Bremsbacken-Satz 3010, inkl. Abb. 72, 82 und 83	300 x 100	**5209 317 839**
74	Bremsbacken-Satz 3010, ohne Belag	300 x 100	**5209 322 039**
	ab 04/2004		
76	Bremsnockenrolle	∅ 26 x 45/Länge 33,5	**5209 290 004**
77	Bolzen für Bremsnockenrolle	∅ 26/Länge 61	**5209 226 076**
	vor 04/2004		
76	Bremsnockenrollen-Satz, inkl. Abb. 76, 76b und 78	∅ 29 x 45/Länge 33,5	**5200 088 431**
76a	Lagerbuchse	∅ 26 x 29/Länge 25	**5209 228 024**
76b	Unterlegscheibe	∅ 26 x 34/Stärke 4	**5209 369 020**
77	Bolzen	∅ 26/Länge 61	**6141 958 635**
37a	Sicherungsring	∅ 26	**9902 102 026**
80	Bremsbelagniet	∅ 8/Länge 15	**5202 950 001**
82	Bremsbackenfeder	∅ 20 x 3,6/Länge 180	**5209 361 014**
	vor 05/2000		
83	Festpunktfeder		**5209 361 021**
84	Radnabe, komplett montiert	160,8/6 x 20/Lochkreis-∅ 205	**5209 328 080**
86	Bremstrommel 3010	300 x 100/Höhe 144	**5209 380 041**
87	Polrad für ABS, Zähnezahl 80	∅ 126 x 142/Höhe 15	**5209 264 020**
89	auf Anfrage		
89a	Klemmhülse		**0687 605 104**
91	Radbolzen	M18 x 1,5/Länge 79	**5209 226 052**
	für Mittenzentrierung Typ S, Z		
94	Radmutter	M18 x 1,5/Schlüsselweite 27	**5207 204 022**
	für Bolzenzentrierung Typ SF, ZF		
94	Radmutter	M18 x 1,5/Schlüsselweite 24	**5202 214 003**
	Einfachbereifung SF, Zwillingsbereifung ZF		
93a	Federring	∅ 18,5	**6025 615 189**
	Zwillingsbereifung ZF		
93a	Federring	∅ 18,5	**6025 615 189**
93b	Zentrierring	∅ 18	**5202 804 113**
95	Kegelrollenlager 322 12		**5201 050 048**
96	auf Anfrage		
97	Reparatursatz Radlager, komplett für 1 Nabe, inkl. Abb. 33, 84, 86, 87, 95 und 96		**5209 317 111**
98	Radnabenkappe	M84 x 2/Schlüsselweite 70	**5209 237 043**
101	Abdeckblech, oben		**5209 384 220**
102	Abdeckblech, unten		**5209 384 219**
103	Befestigungsschraube	M10 x 16	**5203 000 021**
105	Kabeltülle		**5208 710 177**
111	Verschlussstopfen	∅ 25,4	**5200 000 017**

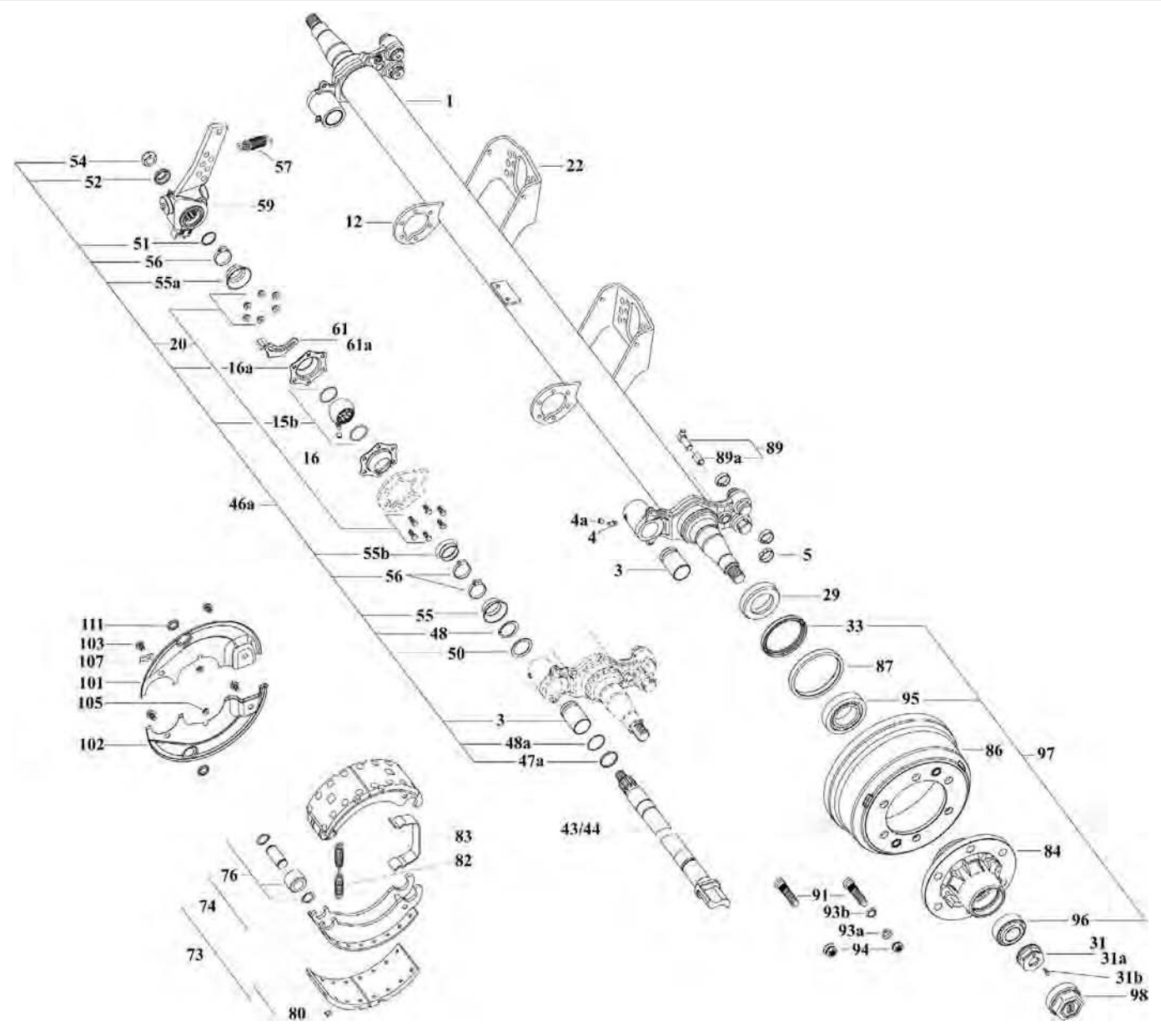

GH7 05506 3010 Starre Achse 5,5 t Trommelbremse 300 x 100 - SO

Abbildung	Beschreibung	Abmessung mm	Bestellnummer
1	auf Anfrage		
3	Buchse	∅ 42 x 46/Länge 72,6	**5209 404 037**
4	Schmiernippel, DIN 71412 H2, 45°	M10	**5202 411 008**
4a	Schutzkappe		**5203 000 037**
5	Festpunktring	∅ 31,5 x 35,5/Breite 9,7	**5209 215 011**
12	Nockenwellenträger	∅ 101,6	**5203 000 079**
15b	Reparatursatz Bremsnockenlager	∅ 42 x 62/Länge 38	**5209 404 023**
16	Lagerhalter, mit Bohrung und Schmierung		**6143 301 328**
16a	Lagerhalter		**6143 301 327**
20	Befestigungsschrauben-Satz für Bremsnockenwellenlagerung	M8 x 20/25	**5203 000 063**
22	Zylinderträger	∅ 101,6	**5203 000 078**
29	Stoßring	∅ 63 x 100/Höhe 24	**5209 228 044**
31	Achsmutter, rechts	M30 x 2/Schlüsselweite 55	**5203 000 087**
31a	Achsmutter, links	M30 x 2/Schlüsselweite 55	**5203 000 088**
31b	Sechskantschraube, DIN 933	M6 x 16	**5203 000 015**
33	Wellendichtring	∅ 100 x 120/Stärke 12	**5202 002 104**

Fortsetzung nächste Seite ...

... Fortsetzung von voriger Seite

Abbildung	Beschreibung	Abmessung mm	Bestellnummer
43/44	auf Anfrage		
46a	auf Anfrage		
47a	Kunststoffbuchse	∅ 42 x 46/Stärke 4	**5203 000 075**
48	Sicherungsring	∅ 42	**6136 787 121**
48a	O-Ring	∅ 40/Stärke 2,5	**6136 780 341**
50	Dichtring	∅ 42 x 57/Stärke 2	**5203 000 076**
51	Sicherungsring	∅ 35	**5203 000 085**
52	Unterlegscheibe für automatischen Gestängesteller	∅ 22,5 x 42/Stärke 11	**5203 000 074**
54	Sicherungsmutter, DIN 980	M22 x 1,5	**5200 012 202**
55	Staubmanschette für Bremsnockenwelle	∅ 41/Höhe 25	**6142 317 412**
55a	Wellendichtring für Bremsnockenwelle	∅ 40/Höhe 26	**6031 204 310**
55b	Wellendichtring für Bremsnockenwelle	∅ 41/Höhe 20	**6031 204 312**
56	Sicherungsklammer		**5200 000 021**
57	Zugfeder für Gestängesteller	∅ 28,5 x 3,5/Länge 150	**5207 203 067**
59	Gestängesteller, automatisch, gerade	Lochmaß 105/120/135/150/ 165/180/250	**5209 319 300**
61	Festpunktlasche für automatischen Gestängesteller, rechts		**5209 404 042**
61a	Festpunktlasche für automatischen Gestängesteller, links		**5209 404 043**
72	Bremsbelag-Satz 3010 +0, Normalmaß	300 x 100	**5209 317 168**
72	Bremsbelag-Satz 3010 +1, 1. Übermaß	300 x 100	**5209 317 169**
73	Bremsbacken-Satz 3010 (inkl. Abb. 72, 82 und 83)	300 x 100	**5209 317 839**
74	Bremsbacken-Satz 3010, ohne Belag	300 x 100	**5209 322 039**
76	Nockenrollen-Satz, mit Bolzen und Rolle		**5203 000 064**
80	Bremsbelagniet	∅ 8/Länge 15	**5202 950 001**
82	Bremsbackenfeder	∅ 20 x 3,6/Länge 180	**5209 361 014**
83	Festpunktfeder		**5209 361 021**
84	Radnabe, komplett montiert	160,8/6 x 20/Lochkreis-∅ 205	**5209 328 080**
86	Bremstrommel 3010	300 x 100/Höhe 144	**5209 380 041**
87	Polrad für ABS, Zähnezahl 80	∅ 126 x 142/Höhe 15	**5209 264 020**
89	auf Anfrage		
89a	Klemmhülse für ABS		**0687 605 104**
91	Radbolzen	M18 x 1,5/Länge 79	**5209 226 052**
	für Mittenzentrierung Typ S, Z		
94	Radmutter	M18 x 1,5/Schlüsselweite 27	**5207 204 022**
	für Bolzenzentrierung Typ SF, ZF		
94	Radmutter	M18 x 1,5/Schlüsselweite 24	**5202 214 003**
	Einfachbereifung SF, Zwillingsbereifung ZF		
93a	Federring	∅ 18,5	**6025 615 189**
	Zwillingsbereifung ZF		
93b	Zentrierring	∅ 18	**5202 804 113**
95	Kegelrollenlager 322 12	∅ 60 x 110/Höhe 29,75	**5201 050 048**
96	auf Anfrage		
97	Reparatursatz Radlager, komplett für 1 Nabe, mit Dichtung		**5209 317 111**
98	Radnabenkappe	M84 x 2/Schlüsselweite 70	**5209 237 043**
101	Abdeckblech, oben		**5209 384 220**
102	Abdeckblech, unten		**5209 384 219**
103	Befestigungsschraube	M10 x 16	**5203 000 021**
105	Kabeltülle		**5208 710 177**
107	Klemmband		**5209 110 002**
111	Verschlussstopfen	∅ 25,4	**5200 000 017**

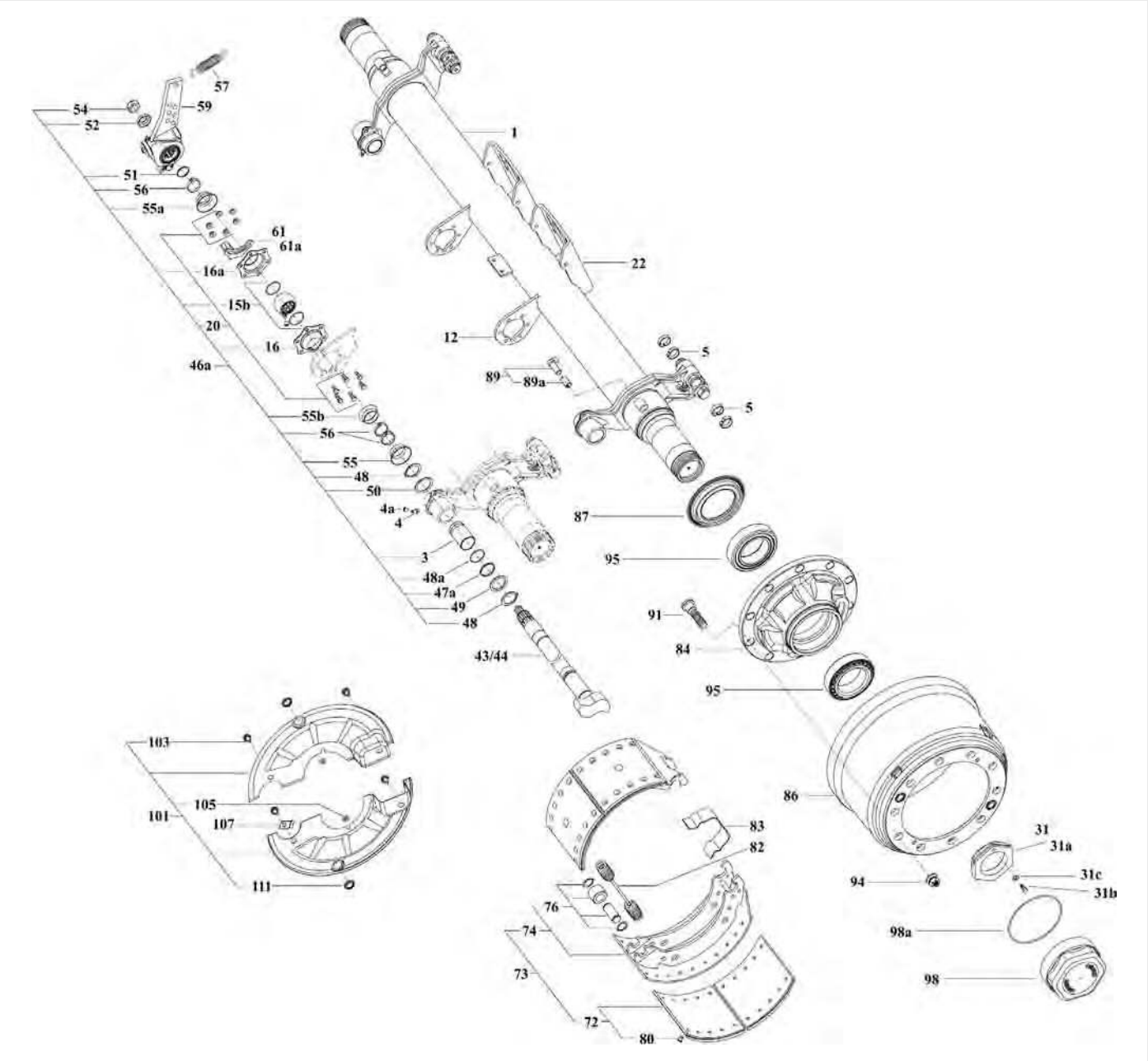

GH7 12010 4220 Starre Achse 12 t Trommelbremse 420 x 200 - SO/SAO/ZO

Abbildung	Beschreibung	Abmessung mm	Bestellnummer
1	auf Anfrage		
3	Buchse	∅ 42 x 46/Länge 72,6	**5209 404 037**
4	Schmiernippel, DIN 71412 H2, 45°	M10	**5202 411 008**
4a	Schutzkappe für Schmiernippel		**5203 000 037**
5	Festpunktring für Bremsbacke	∅ 31,5 x 35,5/Breite 9,7	**5209 215 011**
12	auf Anfrage		
15b	Reparatursatz Bremsnockenlager		**5209 404 023**
16	Lagerhalter mit Bohrung und Schmierung		**6143 301 328**
16a	Lagerhalter		**6143 301 327**
20	Befestigungsschrauben-Satz für Bremsnockenwellenlagerung	M8 x 20/25	**5203 000 063**
22	auf Anfrage		
31	auf Anfrage		
31a	auf Anfrage		
31b	Sechskantschraube	M8 x 20	**5203 000 016**
31c	Unterlegscheibe	∅ 8 x 14/Stärke 1,8	**5202 803 008**

Fortsetzung nächste Seite ...

... Fortsetzung von voriger Seite

Abbildung	Beschreibung	Abmessung mm	Bestellnummer
43/44	auf Anfrage		
46a	auf Anfrage		
47a	Kunststoffbuchse	∅ 42 x 46/Stärke 4	**5203 000 075**
48	Sicherungsring, DIN 471	∅ 42	**6136 787 121**
48a	O-Ring	∅ 40/Stärke 2,5	**6136 780 341**
49	auf Anfrage		
50	Dichtring	∅ 42 x 57/Stärke 2	**5203 000 076**
51	Sicherungsring, DIN 471	∅ 35	**5203 000 085**
52	Unterlegscheibe für automatischen Gestängesteller	∅ 22,5 x 42/Stärke 11	**5203 000 074**
52	Unterlegscheibe für manuellen Gestängesteller	∅ 22,5 x 42/Stärke 6	**5203 000 077**
54	Sicherungsmutter, DIN 980	M22 x 1,5	**5200 012 202**
55	Staubmanschette für Bremsnockenwelle	∅ 41/Höhe 25	**6142 317 412**
55a	Wellendichtring für Bremsnockenwelle	∅ 40/Höhe 26	**6031 204 310**
55b	Wellendichtring für Bremsnockenwelle	∅ 41/Höhe 20	**6031 204 312**
56	Sicherungsklammer		**5200 000 021**
57	Zugfeder für Gestängesteller	∅ 3,5 x 28,5/Länge 150	**5207 203 067**
59	Gestängesteller, manuell	Lochmaß 120/150/180/ 220/250	**5209 319 019**
59	Gestängesteller, automatisch	Lochmaß 105/120/135/ 150/165/180/250	**5209 319 300**
61	Festpunktlasche für automatischen Gestängesteller, rechts		**5209 404 042**
61a	Festpunktlasche für automatischen Gestängesteller, links		**5209 404 043**
72	auf Anfrage		
73	auf Anfrage		
74	auf Anfrage		
76	Nockenrollen-Satz mit Bolzen und Rolle		**5203 000 064**
80	Bremsbelagniet	∅ 8/Länge 15	**5202 950 001**
82	Bremsbackenfeder	∅ 34/Länge 268	**5209 361 005**
83	Festpunktfeder		**5209 361 008**
84	auf Anfrage		
86	Bremstrommel 4220	420 x 200/Höhe 271	**5209 380 016**
87	auf Anfrage		
89	auf Anfrage		
89a	Klemmhülse für ABS		**0687 605 104**
91	Radbolzen	M22 x 1,5/Länge 95	**5209 713 579**
94	Radmutter für Mittenzentrierung Typ S, SM	M22 x 1,5/ Schlüsselweite 32	**5208 606 072**
94	Radmutter für Mittenzentrierung Typ S, SM	M22 x 1,5/ Schlüsselweite 33	**5203 000 034**
95	Kegelrollenlager	∅ 90 x 147/Höhe 32,5	**9180 031 680**
98	Radnabenkappe	M170 x 2/ Schlüsselweite 160	**5209 237 085**
98a	O-Ring	∅ 160/Stärke 3	**5202 500 160**
101	auf Anfrage		
103	Befestigungsschraube	M10/Länge 16	**5203 000 021**
105	Kabeltülle		**5208 710 177**
107	Klemmband		**5209 110 002**
111	Verschlussstopfen	∅ 25,4	**5200 000 017**

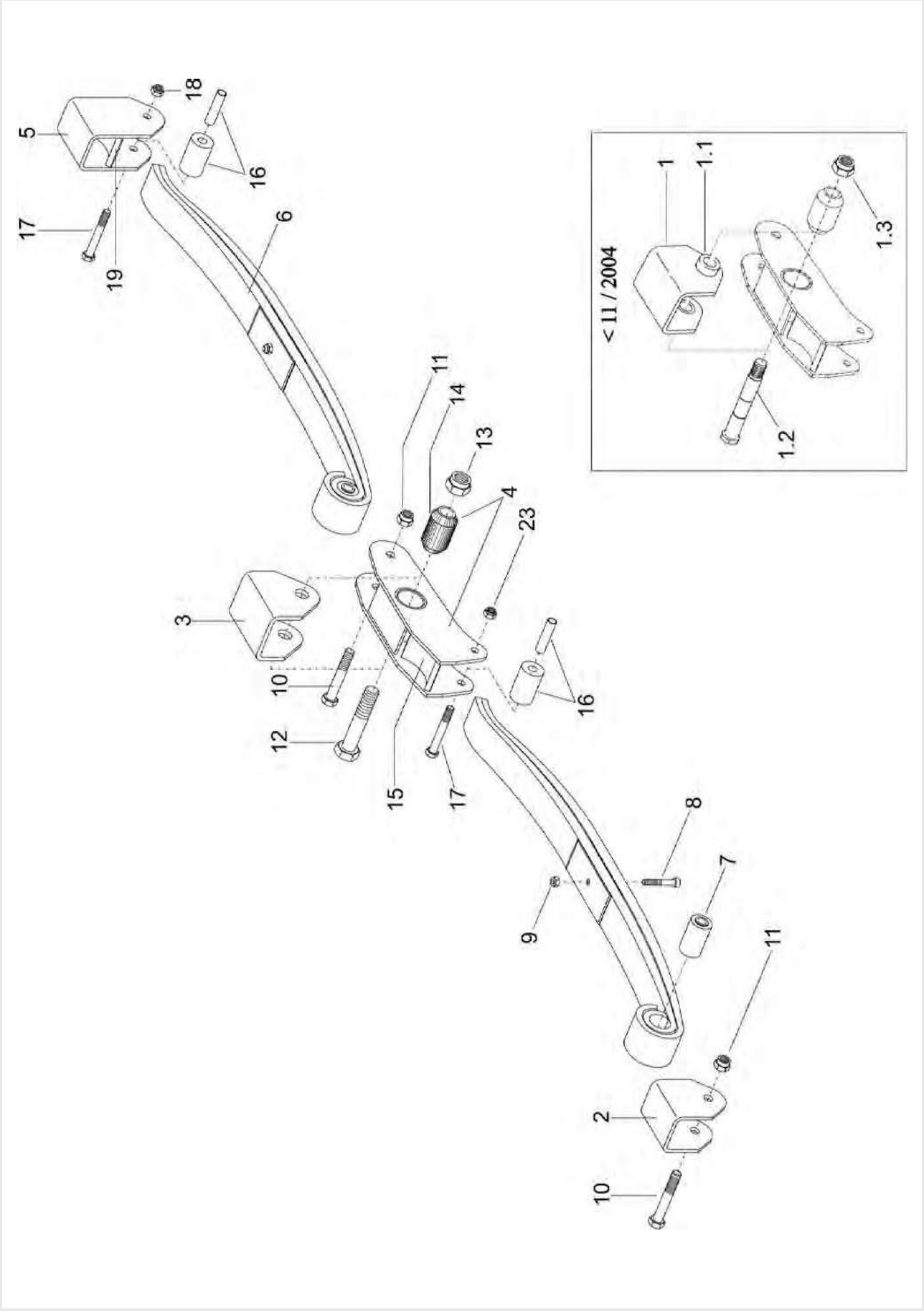
< 11 / 2004
1
1.1
1.2
1.3
5
18
16
17
19
6
11
14
13
4
23
3
10
12
15
17
16
8
7
9
11
2
10

GK-Aggregat FB 80

Abbildung	Beschreibung	Abmessung mm	Bestellnummer
	Hauptaufhängung GK 80-W komplett		**5200 161 165**
	vor 11/2004		
1	auf Anfrage		
1.1	Buchse für Hauptaufhängung ohne Nut		**5200 049 030**
1.2	Federbolzen	Länge 162/M27 x 1,5/ Schlüsselweite 32	**5200 320 162**
1.3	Sicherungsmutter, DIN 980	M27 x 1,5	**5200 012 702**
2	auf Anfrage		
3	auf Anfrage		
4	auf Anfrage		
5	auf Anfrage		
6	auf Anfrage		
7	Silentlager für Achsstrebe		**5200 196 012**
8	auf Anfrage		
9	Sicherungsmutter, DIN 985	M12	**5200 105 001**
10	auf Anfrage		
11	Sicherungsmutter, DIN 980	M20	**5200 105 002**
12	auf Anfrage		
13	auf Anfrage		
14	Silentlager für Wiegenlagerung		**5200 196 002**
15	auf Anfrage		
16	Gummirolle, Distanzrohr mit Schraube und Mutter		**5200 198 032**
17	auf Anfrage		
19	auf Anfrage		
23	Sicherungsmutter, DIN 980	M16 x 120	**5200 011 602**

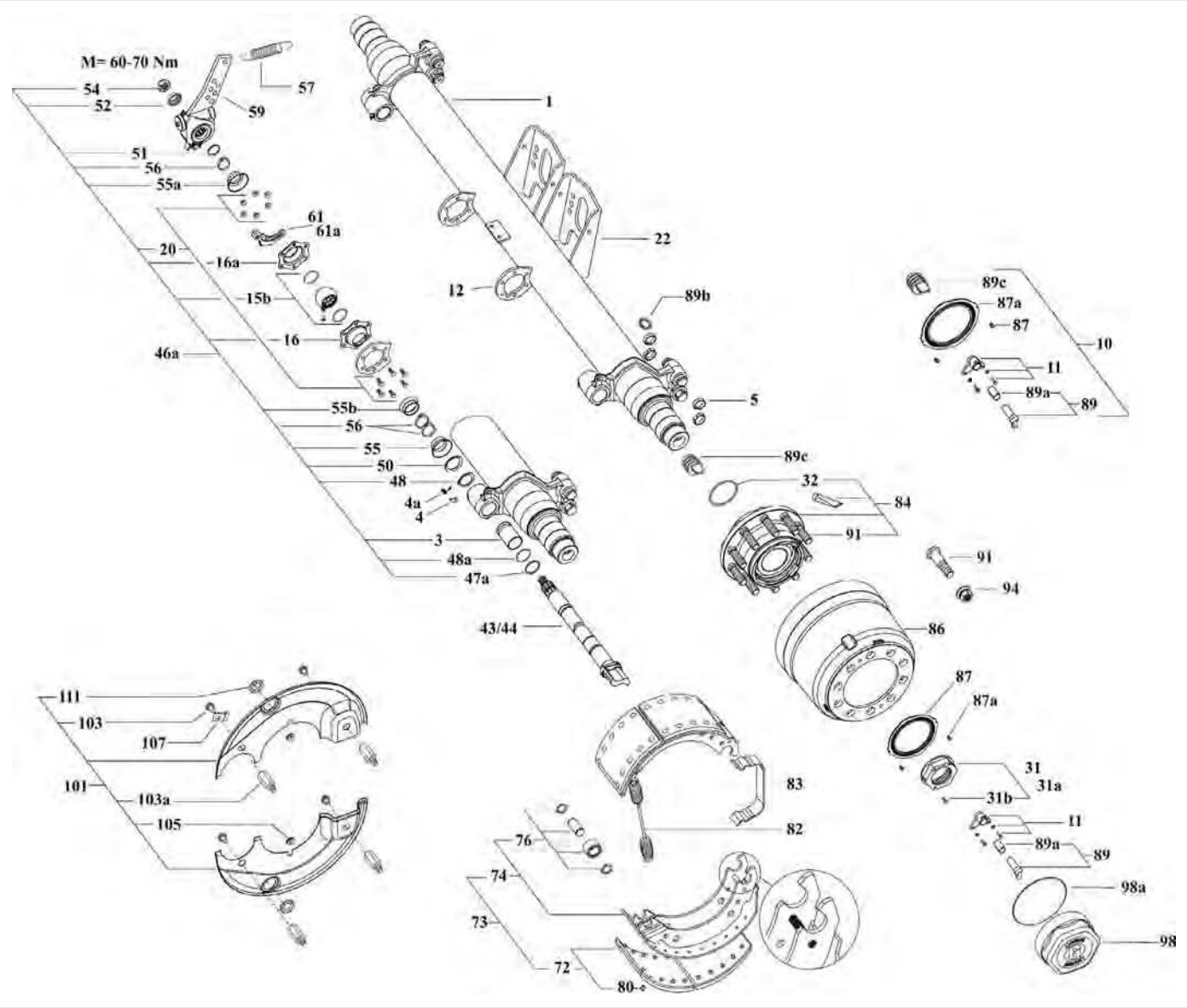

GKH2 10510 3020 Starre Achse 10,5 t Trommelbremse 300 x 200 - ZO

Abbildung	Beschreibung	Abmessung mm	Bestellnummer
1	auf Anfrage		
3	Buchse	∅ 42 x 46/Breite 72,6	**6142 235 541**
4	Schmiernippel, DIN 71412 H2, 45°	M10	**5202 411 008**
4a	Schutzkappe		**5203 000 037**
5	Festpunktring	∅ 31,5 x 35,5/Breite 9,7	**5209 215 011**
10	ABS-Kit 80D-K82 (inkl. Abb. 11, 87, 87a, 89, 89c)		**5203 000 067**
11	Sensorhalter-Kit für ABS-Stabsensor, mit Schrauben und Scheiben		**5209 317 752**
12	Nockenwellenträger		**5203 000 081**
15b	Reparatursatz für Bremsnockenwelle, inkl. Kugelbuchse mit Dichtung		**6142 242 514**
16	Lagerhalter, mit Bohrung und Schmierung		**6143 301 328**
20	Befestigungsschrauben-Satz für Bremsnockenwellenlagerung	M8 x 20/25	**5203 000 063**
22	Zylinderträger		**5203 000 080**
31	Achsmutter mit Schraube, rechts	M68 x 1,5/Schlüsselweite 95	**5209 400 535**
31a	Achsmutter mit Schraube, links	M68 x 1,5/Schlüsselweite 95	**5203 000 069**
31b	Sechskantschraube, DIN 933	M6 x 16	**5203 000 015**
32	Runddichtring	∅ 84/Stärke 4	**5203 000 027**

Fortsetzung nächste Seite ...

... Fortsetzung von voriger Seite

Abbildung	Beschreibung	Abmessung mm	Bestellnummer
43/44	auf Anfrage		
46a	auf Anfrage		
47a	Kunststoffbuchse	∅ 42 x 46/Stärke 4	**5203 000 075**
48	Sicherungsring	∅ 42	**6136 787 121**
48a	O-Ring	∅ 40/Stärke 2,5	**6136 780 341**
50	auf Anfrage		
51	auf Anfrage		
52	Unterlegscheibe für automatischen Gestängesteller	∅ 22,5 x 42/Stärke 11	**5203 000 074**
54	Sicherungsmutter, DIN 980	M22 x 1,5	**5200 000 018**
55	Staubmanschette für Bremsnockenwelle	∅ 41/Höhe 25	**6142 317 412**
55a	Wellendichtring für Bremsnockenwelle	∅ 40/Höhe 26	**6031 204 310**
55b	Wellendichtring für Bremsnockenwelle	∅ 41/Höhe 20	**6031 204 312**
56	Sicherungsklammer		**5200 000 021**
57	Zugfeder für Gestängesteller	∅ 28,5 x 3,5/Länge 150	**5207 203 067**
59	Gestängesteller, automatisch, gerade	Lochmaß 105/120/135/ 150/165/180/250	**5209 319 300**
61	Festpunktlasche für automatischen Gestängesteller, rechts		**5209 404 042**
61a	Festpunktlasche für automatischen Gestängesteller, links		**5209 404 043**
72	Bremsbelag-Satz 3020 +0, Normalmaß	300 x 200	**5209 317 084**
72	Bremsbelag-Satz 3020 +1, 1. Übermaß	300 x 200	**5209 317 085**
73	Bremsbacken-Satz 3020 (inkl. Abb. 72, 74, 82, 83)	300 x 200	**5209 317 840**
74	Bremsbacken-Satz 3020, ohne Belag	300 x 200	**5209 322 049**
76	Nockenrollen-Satz, mit Bolzen und Rolle		**5203 000 064**
80	Bremsbelagniet	∅ 8/Länge 15	**5202 950 001**
82	Bremsbackenfeder	∅ 28 x 5/Länge 177	**5209 361 022**
83	Festpunktfeder		**5209 361 021**
84	Radnabe komplett, mit Radbolzen (Abb. 91) und Runddichtringe (Abb. 32 und 98a)		**5203 000 068**
86	Bremstrommel 3020	300 x 200/Höhe 260	**5201 049 114**
87	Polrad ABS, für Trommelbremse, Zähnezahl 80		**5209 264 049**
87a	Befestigungsschraube, ULS	M5 x 10	**5201 605 010**
89	auf Anfrage		
89a	Klemmhülse für ABS		**0687 605 104**
89b	Verschlussstopfen	∅ 22 x 4,4/Höhe 23	**5209 237 017**
89c	auf Anfrage		
94	Radmutter	M22 x 1,5/Schlüsselweite 32	**5208 606 072**
94	Radmutter	M22 x 1,5/Schlüsselweite 33	**5203 000 034**
98	Radnabenkappe	M170 x 2/Schlüsselweite 160	**5209 237 085**
98a	O-Ring	∅ 160/Stärke 3	**5202 500 160**
101	Abdeckblech-Satz passend für GK 3020, für eine Seite		**5203 000 066**
103	Befestigungsschraube	M10 x 16	**5203 000 021**
103a	Zwischenstück	Länge 36/M10	**5209 271 046**
105	Kabeltülle		**5208 710 177**
107	Klemmband		**5209 110 002**
111	Verschlussstopfen	∅ 25,4	**5200 000 017**

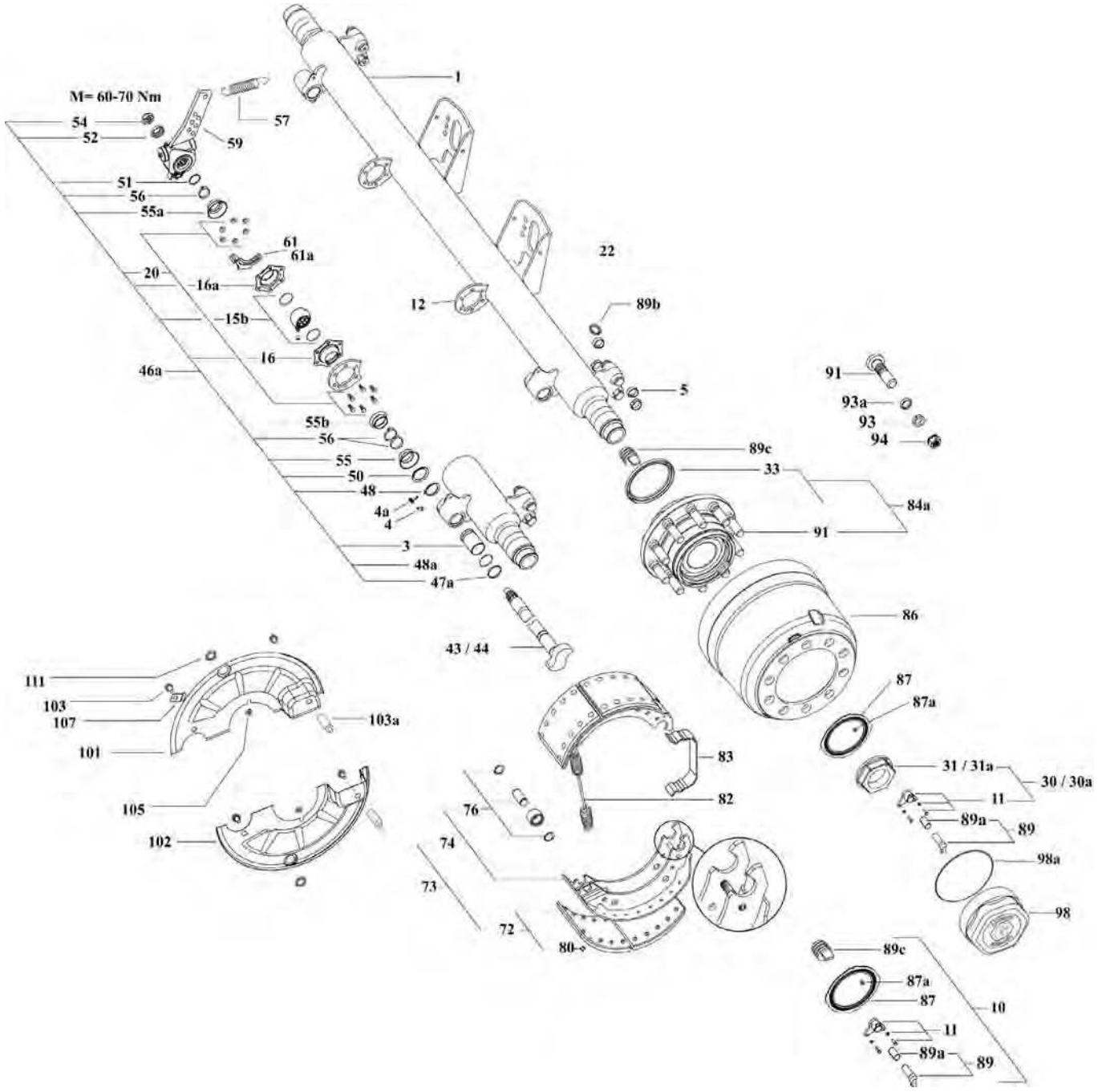
M= 60-70 Nm
54
52
57
59
51
56
55a
61
61a
20
16a
15b
16
46a
55b
56
55
50
48
4a
4
3
48a
47a
43 / 44
1
22
12
89b
5
91
93a
93
94
89c
33
84a
91
86
87
87a
31 / 31a
30 / 30a
11
89a
89
98a
98
89c
87a
87
10
11
89a
89
111
103
107
101
103a
105
102
83
82
76
74
73
72
80

GKH1 12010 3020 Starre Achse 10,5 t Trommelbremse 300 x 200 - ZO

Abbildung	Beschreibung	Abmessung mm	Bestellnummer
1	auf Anfrage		
3	Buchse	∅ 42 x 46/Breite 72,6	**6142 235 541**
4	Schmiernippel, DIN 71412 H2, 45°	M8	**5202 411 002**
4a	Schutzkappe		**5203 000 037**
5	Festpunktring	∅ 31,5 x 35,5/Breite 9,7	**5209 215 011**
10	ABS-Kit (inkl. Abb. 11, 87, 87a, 89, 89c)		**5203 000 067**
11	Sensorhalter-Kit für ABS-Stabsensor, mit Schrauben und Scheiben		**5209 317 752**
12	Nockenwellenträger		**5203 000 081**
15b	Reparatursatz für Bremsnockenwelle, inkl. Kugelbuchse mit Dichtung		**6142 242 514**
16	Lagerhalter mit Bohrung und Schmierung		**6143 301 328**
20	Befestigungsschrauben-Satz für Bremsnockenwellenlagerung	M8 x 20/25	**5203 000 063**
22	Zylinderträger		**5203 000 080**
	bis 12/2004 mit ABS		
30	Achsmutter-Kit mit Sensorhalter, rechts	M68 x 1,5/Schlüsselweite 95	**5209 317 754**
30a	Achsmutter-Kit mit Sensorhalter, links	M68 x 1,5/Schlüsselweite 95	**5209 317 755**
	ab 12/2004 und für Achsen ohne ABS		
31	Achsmutter, rechts	M68 x 1,5/Schlüsselweite 95	**5209 400 472**
31a	Achsmutter, links	M68 x 1,5/Schlüsselweite 95	**5209 400 473**
	bis 12/2003 (ab 12/2003 in Abb. 84a enthalten)		
33	Wellendichtring	∅ 125 x 150/Stärke 12	**5202 002 116**
43/44	auf Anfrage		
46a	auf Anfrage		
47a	Kunststoffbuchse	∅ 42 x 46/Stärke 4	**5203 000 075**
48	Sicherungsring	∅ 42	**6136 787 121**
48a	O-Ring	∅ 40/Stärke 2,5	**6136 780 341**
50	auf Anfrage		
51	auf Anfrage		
52	Unterlegscheibe für automatischen Gestängesteller	∅ 22,5 x 42/Stärke 11	**5203 000 074**
52	Unterlegscheibe für manuellen Gestängesteller	∅ 22,5 x 42/Stärke 6	**5203 000 077**
54	Sicherungsmutter, DIN 980	M22 x 1,5	**5200 000 018**
55	Staubmanschette für Bremsnockenwelle	∅ 41/Höhe 25	**6142 317 412**
55a	Wellendichtring für Bremsnockenwelle	∅ 40/Höhe 26	**6031 204 310**
55b	Wellendichtring für Bremsnockenwelle	∅ 41/Höhe 20	**6031 204 312**
56	Sicherungsklammer		**5200 000 021**
57	Zugfeder für Gestängesteller	∅ 28,5 x 3,5/Länge 150	**5207 203 067**
59	Gestängesteller, manuell, gerade	Lochmaß 120/150/180/ 220/250	**5209 319 019**
59	Gestängesteller, automatisch, gerade	Lochmaß 105/120/135/150/ 165/180/250	**5209 319 300**
61	Festpunktlasche für automatischen Gestängesteller, rechts		**5209 404 042**
61a	Festpunktlasche für automatischen Gestängesteller, links		**5209 404 043**
72	Bremsbelag-Satz 3020 +0, Normalmaß	300 x 200	**5209 317 084**
72	Bremsbelag-Satz 3020 +1, 1. Übermaß	300 x 200	**5209 317 085**
73	Bremsbacken-Satz 3020 (inkl. Abb. 72, 74, 82, 83)	300 x 200	**5209 317 840**
74	Bremsbacken-Satz 3020, ohne Belag	300 x 200	**5209 322 049**

Fortsetzung nächste Seite ...

... Fortsetzung von voriger Seite

Abbildung	Beschreibung	Abmessung mm	Bestellnummer
76	Nockenrollen-Satz mit Bolzen und Rolle		**5203 000 064**
80	Bremsbelagniet	∅ 8/Länge 15	**5202 950 001**
82	Bremsbackenfeder	∅ 28 x 5/Länge 177	**5209 361 022**
83	Festpunktfeder		**5209 361 021**
84a	auf Anfrage		
86	Bremstrommel 3020	300 x 200/Höhe 260	**5201 049 114**
87	Polrad ABS, für Trommelbremse, Zähnezahl 80		**5209 264 049**
87a	Befestigungsschraube ULS	M5 x 10	**5201 605 010**
89	auf Anfrage		
89a	Klemmhülse für ABS		**0687 605 104**
89b	Verschlussstopfen	∅ 22 x 4,4/Höhe 23	**5209 237 017**
89c	auf Anfrage		
91	Radbolzen	M22 x 1,5/Länge 100	**5208 804 505**
	für Mittenzentrierung Typ S, SM		
94	Radmutter	M22 x 1,5/Schlüsselweite 32	**5208 606 072**
94	Radmutter	M22 x 1,5/Schlüsselweite 33	**5203 000 034**
93	Federring	∅ 21,5 x 24,5/Höhe 18	**5209 268 001**
	für Bolzenzentrierung Typ SF		
94	Radmutter	M22 x 1,5/Schlüsselweite 32	**5208 804 510**
93	Federring	∅ 22,5	**5208 804 515**
93a	Zentrierring	∅ 22,5	**5208 804 520**
98	Radnabenkappe	M170 x 2/Schlüsselweite 160	**5209 237 085**
98a	O-Ring	∅ 160/Stärke 3	**5202 500 160**
101	Abdeckblech, oben		**5209 384 403**
102	Abdeckblech, unten		**5209 384 404**
103	Befestigungsschraube	M10 x 16	**5203 000 021**
103a	Zwischenstück	Länge 36/M10	**5209 271 046**
105	Kabeltülle		**5208 710 177**
107	Klemmband		**5209 110 002**
111	Verschlussstopfen	∅ 25,4	**5200 000 017**

Schweißen in Perfektion

Modernste Schweißtechnik für den Karosseriebau



Die Anforderungen an Schweißanlagen im Karosseriebau haben sich in den letzten Jahren stark verändert.

Heute finden sich hochfeste Stähle und Aluminium in den verschiedensten Kombinationen in modernen Fahrzeugen wieder. Die Sicherheitskonzepte der Automobilhersteller für das Crash-Verhalten der Fahrzeuge stellen hohe Anforderungen an die Schweißverbindungen.

Mit Migatronic hat EUROPART den perfekten Partner für diese Herausforderungen. Lassen Sie sich doch unverbindlich beraten! Wir besuchen Sie auch gerne mit unserem Schweißmobil!

EUROPART Trading GmbH
Andreas Schöttler
Martinstraße 13
58135 Hagen
Telefon +49 2331 3564 4505
E-Mail: a.schoettler@europart.net

www.europart.de

MIGATRONIC

EUROPART ...more than parts

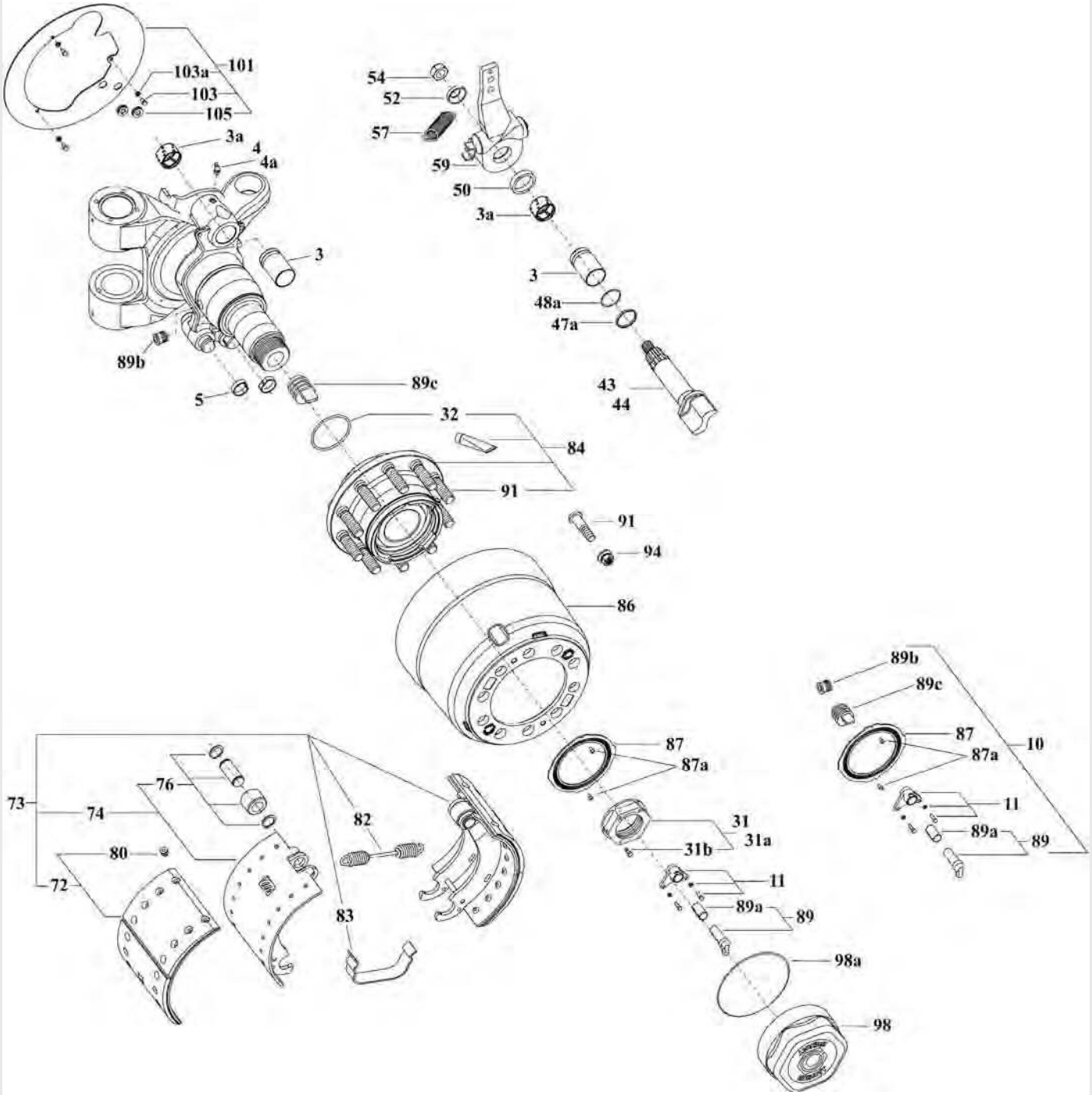
101
103a
103
105
3a
4
4a
3
89b
5
89c
32
84
91
91
94
86
87
87a
31
31a
31b
11
89a
89
98a
98
54
52
57
59
50
3a
3
48a
47a
43
44
89b
89c
87
87a
10
11
89a
89
73
74
76
80
72
82
83

GNKH2 12010 3020 Nachlauflenkachse 12 t Trommelbremse 300 x 200 - ZO

Abbildung	Beschreibung	Abmessung mm	Bestellnummer
1	auf Anfrage		
3	Buchse	∅ 42 x 46/Breite 72,6	**6142 235 541**
3a	auf Anfrage		
4	Schmiernippel, DIN 71412 H2, 45°	M10	**5202 411 008**
4a	Schutzkappe		**5203 000 037**
5c	Festpunktring	∅ 31,5 x 35,5/Breite 9,7	**5209 215 011**
5c	Unterlegscheibe	∅ 10	**5208 804 470**
10	ABS-Kit (inkl. Abb. 11, 87, 87a, 89, 89c)		**5203 000 067**
11	Sensorhalter-Kit für ABS-Stabsensor, mit Schrauben und Scheiben		**5209 317 752**
31	Achsmutter mit Schraube, rechts	M68 x 1,5/Schlüsselweite 95	**5209 400 535**
31a	Achsmutter mit Schraube, links	M68 x 1,5/Schlüsselweite 95	**5203 000 069**
31b	Sechskantschraube, DIN 933	M6 x 16	**5203 000 015**
32	Runddichtring	∅ 84/Stärke 4	**5203 000 027**
43/44	auf Anfrage		
47a	Kunststoffbuchse	∅ 42 x 46/Stärke 4	**5203 000 075**
48a	O-Ring	∅ 40/Stärke 2,5	**6136 780 341**
50	auf Anfrage		
52	Unterlegscheibe für automatischen Gestängesteller	∅ 22,5 x 42/Stärke 11	**5203 000 074**
54	Sicherungsmutter, DIN 980	M22 x 1,5	**5200 012 202**
57	Zugfeder für Gestängesteller	∅ 25,8 x 2,8/Länge 148	**5203 000 073**
59	auf Anfrage		
72	Bremsbelag-Satz 3020 +0, Normalmaß	300 x 200	**5209 317 084**
72	Bremsbelag-Satz 3020 +1, 1. Übermaß	300 x 200	**5209 317 085**
73	Bremsbacken-Satz 3020 (inkl. Abb. 72, 74, 82, 83)	300 x 200	**5209 317 840**
74	Bremsbacken-Satz 3020, ohne Belag	300 x 200	**5209 322 049**
76	Nockenrollen-Satz mit Bolzen und Rolle		**5203 000 064**
80	Bremsbelagniet	∅ 8/Länge 15	**5202 950 001**
82	Bremsbackenfeder	∅ 28 x 5/Länge 177	**5209 361 022**
83	Festpunktfeder		**5209 361 021**
84	Radnabe komplett, mit Radbolzen (Abb. 91) und Runddichtringe (Abb. 32 und 98a)		**5203 000 068**
86	Bremstrommel 3020	300 x 200/Höhe 260	**5201 049 114**
87	Polrad ABS, für Trommelbremse, Zähnezahl 80		**5209 264 049**
87a	Befestigungsschraube ULS	M5 x 10	**5201 605 010**
89	auf Anfrage		
89a	Klemmhülse für ABS		**0687 605 104**
89b	Verschlussstopfen	∅ 22 x 4,4/Höhe 23	**5209 237 017**
89c	auf Anfrage		
91	Radbolzen	M22 x 1,5/Länge 95	**5209 713 579**
94	Radmutter	M22 x 1,5/Schlüsselweite 32	**5208 606 072**
94	Radmutter	M22 x 1,5/Schlüsselweite 33	**5203 000 034**
98	Radnabenkappe	M170 x 2/Schlüsselweite 160	**5209 237 085**
98a	O-Ring	∅ 160/Stärke 3	**5202 500 160**
101	auf Anfrage		
103	auf Anfrage		
103a	Unterlegscheibe, DIN 125	∅ 6	**5203 000 033**
105	Kabeltülle		**5203 000 070**

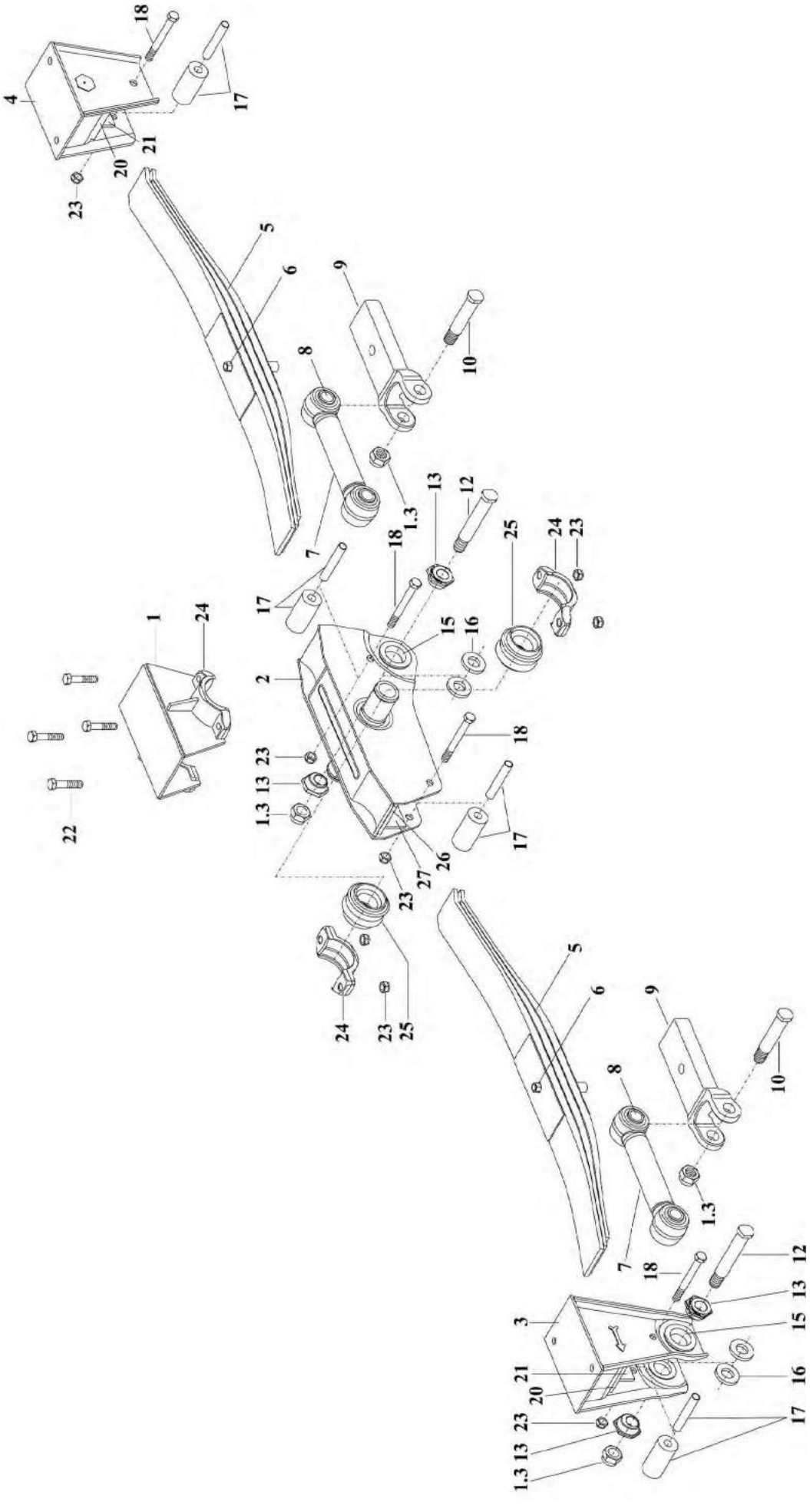
18
4
17
21
20
23
5
6
9
8
10
13
12
1.3
7
18
25
24
23
17
15
16
1
24
2
18
23
13
1.3
22
17
26
27
23
24
23
25
5
6
9
8
10
1.3
7
18
12
13
3
15
21
16
20
23
17
1.3
13

LK 16-1310 Federaggregat

Abbildung	Beschreibung	Abmessung mm	Bestellnummer
1	Hauptaufhängung LK 1310		**5200 120 020**
1.3	Sicherungsmutter, DIN 980	M27 x 1,5	**5200 012 702**
2	Ausgleichwiege LK 1310		**5200 460 020**
3	auf Anfrage		
4	auf Anfrage		
5	auf Anfrage		
6	auf Anfrage		
7	Achsstrebe mit Silentbuchse	Länge 303 mm	**5200 520 303**
8	Silentblock LK 16/22		**5200 199 041**
9	Lenkerplatte für 100-mm-Feder		**5200 481 001**
10	Lenkerbolzen	Länge 118/M27 x 1,5/ Schlüsselweite 32	**5200 320 118**
12	auf Anfrage		
13	Exzenterbuchse für Luftfederbock		**5201 490 170**
15	Buchse, konisch		**5200 489 035**
16	Zwischenscheibe	Stärke 8	**5200 479 018**
17	Distanzrohr-Kit für Gleitschuhe, mit Gummirolle FB 100, Schraube und Mutter		**5200 089 317**
18	Befestigungsschraube, DIN 931	M16 x 150	**5200 011 615**
20	Gleitplatte	155 x 100/Stärke 8	**5200 130 034**
21	Halteblech	65 x 65/Stärke 7	**5200 360 012**
22	Befestigungsschraube, DIN 931	M16 x 750	**5200 011 675**
23	Sicherungsmutter, DIN 980	M16 x 120	**5200 011 602**
24	Lagerschale für Ausgleichwiege		**5200 140 000**
25	Gummilagerbuchse für Ausgleichwiege		**5200 199 012**
26	Gleitplatte	120 x 100/Stärke 8	**5200 130 033**
27	Halteblech	65 x 65/Stärke 8	**5200 360 115**

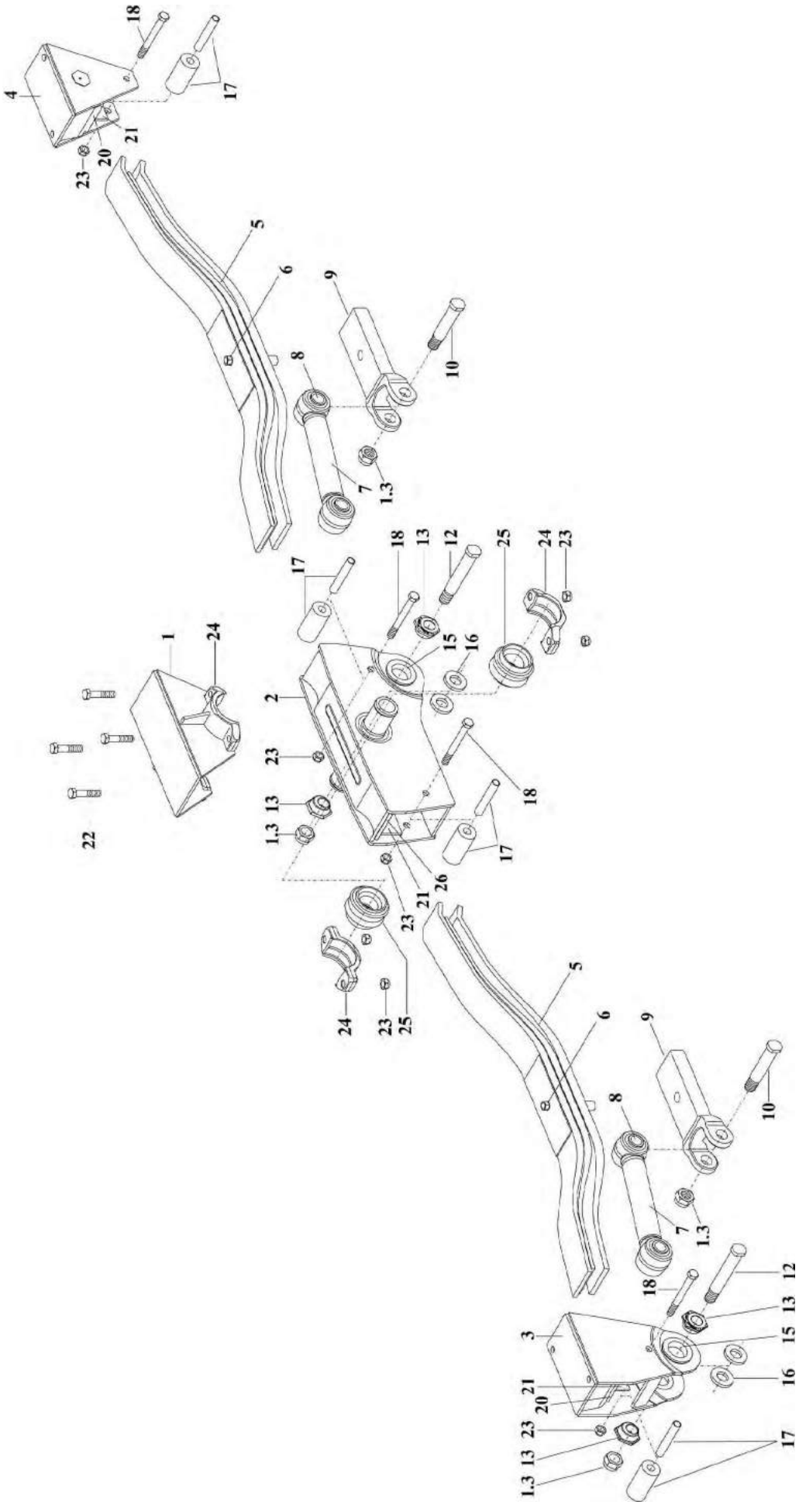
18
4
17
21
20
23
5
6
9
8
10
7
1.3
18
13
12
25
24
23
17
15
16
1
24
2
23
13
1.3
22
18
17
21
26
23
24
23
25
5
6
9
8
10
7
1.3
18
12
13
3
15
16
21
20
23
13
1.3
17

LK 16-1400 Federaggregat

Abbildung	Beschreibung	Abmessung mm	Bestellnummer
	Hauptaufhängung LK 1400, komplett		**5200 161 070**
1	auf Anfrage		
1.3	Sicherungsmutter, DIN 980	M27 x 1,5	**5200 012 702**
2	Ausgleichwiege LK 1400		**5200 460 001**
3	auf Anfrage		
4	auf Anfrage		
5	auf Anfrage		
6	auf Anfrage		
7	Achsstrebe LK 1400, mit Silentbuchse	Länge 353 mm	**5200 520 353**
8	Silentblock LK 16/22		**5200 199 041**
9	Lenkerplatte für 100-mm-Feder		**5200 481 001**
10	Lenkerbolzen	Länge 118/M27 x 1,5/ Schlüsselweite 32	**5200 320 118**
12	auf Anfrage		
13	Exzenterbuchse für Luftfederbock		**5201 490 170**
15	Buchse, konisch		**5200 489 035**
16	Zwischenscheibe	Stärke 8	**5200 479 018**
17	Distanzrohr-Kit, mit Gummirolle FB 100, Schraube und Mutter		**5200 089 317**
18	Befestigungsschraube, DIN 931	M16 x 150	**5200 011 615**
20	Gleitplatte	155 x 100/Stärke 8	**5200 130 034**
21	Halteblech	65 x 65/Stärke 7	**5200 360 012**
22	Befestigungsschraube, DIN 931	M16 x 750	**5200 011 675**
23	Sicherungsmutter, DIN 980	M16 x 120	**5200 011 602**
24	Lagerschale für Ausgleichwiege		**5200 140 000**
25	Gummilagerbuchse für Ausgleichwiege		**5200 199 012**
26	Gleitplatte	120 x 100/Stärke 8	**5200 130 033**

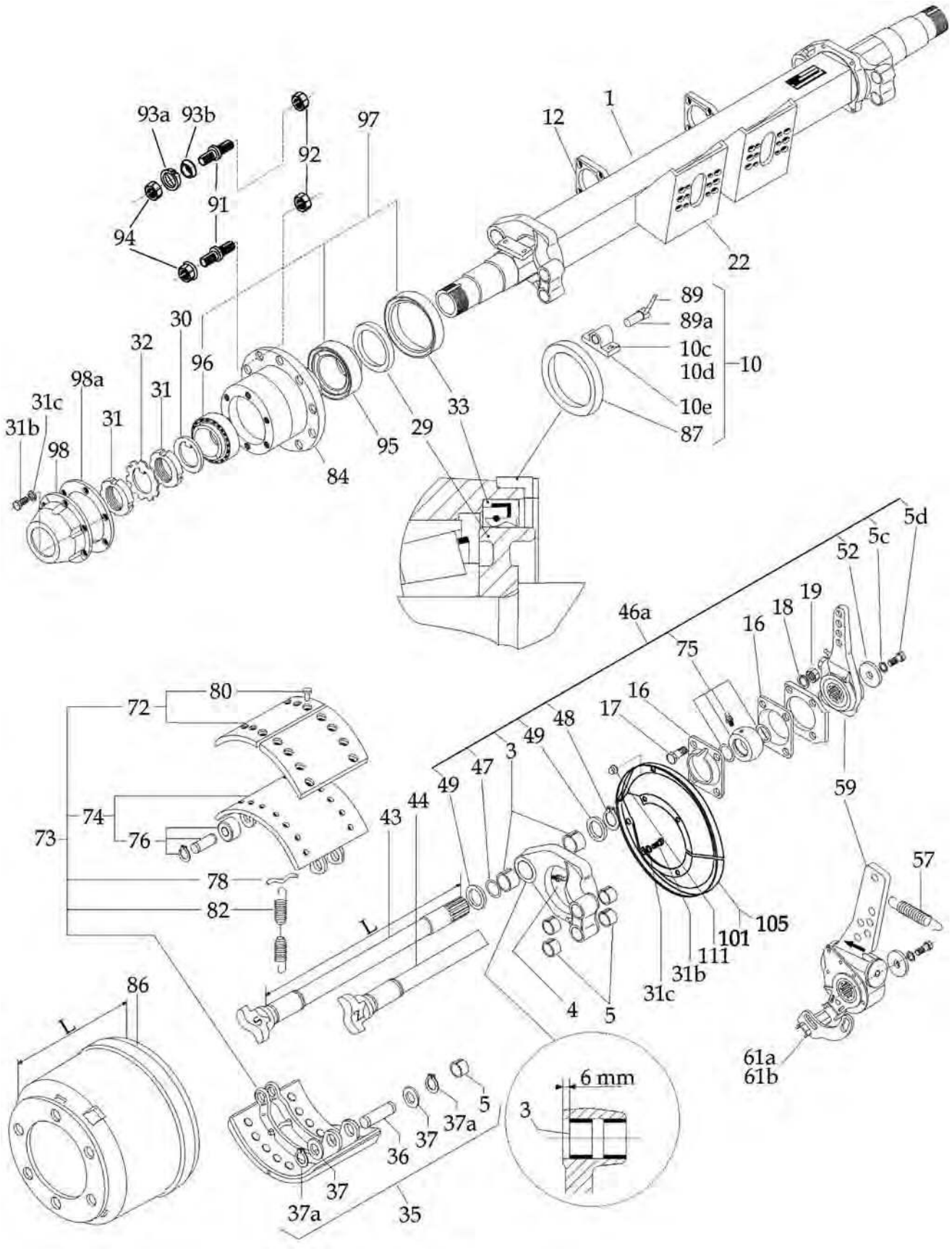
93a
93b
92
97
12
1
91
94
22
89
89a
10c
10d
10
10e
87
30
32
96
98a
31c
31
31b
98
33
29
95
84
5d
5c
52
19
18
16
46a
75
16
17
48
49
3
47
49
44
43
59
57
80
72
74
76
73
78
82
L
105
101
111
31b
31c
4
5
86
L
6 mm
3
5
37a
37
36
37
37a
35
61a
61b

SV2 06706 3015 Starre Achse 6,7 t Trommelbremse 305 x 150 - SO/ZO

Abbildung	Beschreibung	Abmessung mm	Bestellnummer
1	auf Anfrage		
3	Lagerbuchse	∅ 37 x 40/Länge 25	**5208 804 400**
4	Schmiernippel, DIN 71412 H2, 45°	M8	**5202 411 002**
5	Lagerbuchse	∅ 27 x 30/Länge 20	**9902 001 001**
5c	Unterlegscheibe	∅ 10	**5208 804 470**
5d	Befestigungsschraube	M10 x 20	**5208 804 465**
10	auf Anfrage		
10c	Befestigungsschraube	M5 x 12	**5201 305 012**
10d	Unterlegscheibe	∅ 5	**5202 804 027**
10e	Sensorhalter, 2-Loch		**5208 902 031**
12	Nockenwellenträger, passend für Vierkantrohrachse mit 80 mm Breite		**5203 000 036**
12	Nockenwellenträger, passend für Vierkantrohrachse mit 90 mm Breite		**5203 000 035**
16	Lagerhalter		**5208 406 053**
17	Befestigungsschraube, DIN 931	M12 x 35	**5208 804 410**
18	Unterlegscheibe	∅ 12	**5208 804 415**
19	Sechskantmutter	M12	**5208 804 420**
22	Grundplatte für Bremszylinderhalterung		**5203 000 090**
29	Stoßring	∅ 70 x 120/Stärke 20	**5208 610 225**
30	Unterlegscheibe	∅ 60 x 80/Stärke 3	**5206 503 024**
31	Achsmutter	M60 x 2	**5206 405 028**
31b	Befestigungsschraube	M8 x 16	**5201 308 016**
31c	Unterlegscheibe	∅ 8 x 14/Stärke 1,8	**5202 803 008**
32	Sicherungsscheibe	∅ 60,8/Stärke 1,5	**5202 304 060**
33	Wellendichtring	∅ 120 x 140/Stärke 13	**5202 002 106**
35	Reparatursatz für Festpunkt, 15"		**5208 910 060**
36	Bremsbackenbolzen		**9908 709 045**
37	Unterlegscheibe	∅ 27,5 x 40/Stärke 2	**9906 707 005**
37a	Sicherungsring, DIN 471	∅ 26	**9902 102 026**
43	Bremsnockenwelle S	497	**5202 600 497**
43	Bremsnockenwelle S	594	**5202 600 594**
43	Bremsnockenwelle S	657	**7980 000 386**
44	Bremsnockenwelle Z	497	**5202 601 497**
44	Bremsnockenwelle Z	594	**5202 601 594**
44	Bremsnockenwelle Z	657	**7980 000 387**
46a	Reparatursatz für Bremsnockenlagerung, 15"/20"		**5208 804 435**
47	O-Ring	∅ 34,59/Stärke 2,62	**5202 501 024**
48	Sicherungsring, DIN 471	∅ 37	**5208 804 440**
49	Unterlegscheibe	∅ 39 x 58/Stärke 1,5	**5208 804 450**
52	Unterlegscheibe	∅ 11 x 38/Stärke 4	**5208 804 460**
57	Zugfeder für Gestängesteller	∅ 28,5 x 3,5/ Länge 150	**5207 203 067**
59	Gestängesteller, manuell, gerade	120/150/175/200	**5208 711 482**
59	Gestängesteller, automatisch, 130° gekröpft	105/127/140/153/178/ 250	**3400 079 149**
61a	Anschlagwinkel, links, 130°		**5209 344 022**
61b	Anschlagwinkel, rechts, 130°		**5209 344 023**

Fortsetzung nächste Seite ...

... Fortsetzung von voriger Seite

Abbildung	Beschreibung	Abmessung mm	Bestellnummer
72	Bremsbelag-Satz 3015 +1, 1. Übermaß	305 x 150	**5209 012 402**
72	Bremsbelag-Satz 3015 +0, Normalmaß	305 x 150	**5209 012 302**
73	Bremsbacken-Satz 3015, mit Belag (Abb. 72, 74, 78, 82)	300 x 150	**5209 317 845**
74	Bremsbacken-Satz 3015, ohne Belag	305 x 150	**5209 101 137**
75	Reparatursatz für Kugelbuchse, mit Dichtung und Schmiernippel	∅ 42	**5208 804 445**
76	Nockenrollen-Satz, mit Bolzen und Rolle		**5208 910 070**
78	Federtraverse		**5208 804 405**
80	Bremsbelagniet	∅ 8/Länge 15	**5202 950 001**
82	Bremsbackenfeder	∅ 28 x 5/Länge 177	**5209 361 022**
84	Radnabe Typ 857	6 x 18/ Lochkreis-∅ 205	**5208 804 388**
86	Bremstrommel 3015	305 x 105/Höhe 206	**5206 801 073**
87	Polrad für ABS, Zähnezahl 80		**5208 706 038**
89	auf Anfrage		
89a	Klemmhülse für ABS		**0687 605 104**
91	Radbolzen, lang	M18 x 1,5/Länge 96	**5209 226 016**
91	Radbolzen, kurz	M18 x 1,5/Länge 86	**5209 226 035**
92	Sicherungsmutter	M20 x 1,5/ Schlüsselweite 32	**5202 208 018**
	für Mittenzentrierung Typ S, Z		
94	Radmutter	M18 x 1,5/ Schlüsselweite 27	**5207 204 022**
	für Bolzenzentrierung Typ SF, ZF		
94	Radmutter	M18 x 1,5/ Schlüsselweite 24	**5202 214 003**
	Einfachbereifung SF, Zwillingsbereifung ZF		
93a	Federring, DIN 74361, Form C	∅ 18,5	**5202 804 103**
	Zwillingsbereifung ZF		
93b	Zentrierring	∅ 18	**5202 804 113**
95	Kegelrollenlager 322 14, außen	∅ 70 x 125/ Höhe 33,25	**5203 000 094**
96	Kegelrollenlager, 322 12	∅ 60 x 110/ Höhe 29,75	**8001 322 122**
97	Reparatursatz Radlager, komplett für 1 Nabe, mit Dichtung		**5209 317 112**
98	Radnabenkappe, 5-Loch		**5208 804 007**
98a	Flachdichtung für Bolzenzentrierung		**5208 804 008**
101	Abdeckblech 3012/3015		**5207 005 026**
105	Kabeltülle		**5208 710 177**
111	Verschlussstopfen	∅ 16	**5208 411 080**

Revolution beim Niederzurren

Neu bei EUROPART:
Do*Tension* ist der Zurrgurt für das Niederzurren

TIPP

Speziell für das Niederzurren hat Dolezych einen neuen Zurrgurt entwickelt.

Mit **Do*Tension*** erreichen Sie bis zu 390 daN mehr Vorspannkraft, das entspricht einer Steigerung von 130% im Vergleich zu einem Standardzurrgurt. Durch die höhere Vorspannkraft des **Do*Tensions*** müssen weniger Zurrgurte eingesetzt werden! Das spart Zeit und Geld für die korrekte Ladungssicherung.

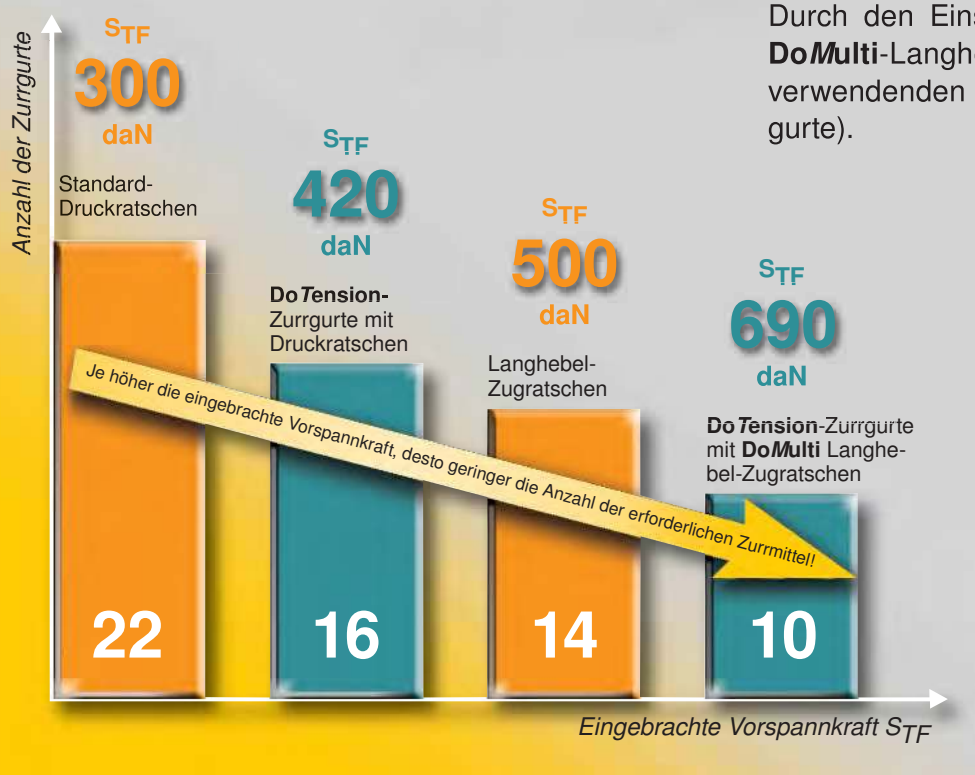

Berechnungsbeispiel Ladungssicherung ohne/mit Do*Multi*/Do*Tension*

Um ein Ladegut von 6 t Ladegewicht durch Niederzurren zu sichern, bnötigten Sie bei einem Reibwert von $\mu = 0{,}3$ und einen Zurrwinkel $\alpha = 90°$ bei Verwendung einer Standard-Druckratsche 22 Zurrgurte.

Durch den Einsatz des **Do*Tension***-Zurrgurtes mit **Do*Multi***-Langhebelzugratsche wird die Zahl der zu verwendenden Zurrgurte mehr als halbiert (10 Zurrgurte).

EUROPART ... more than parts

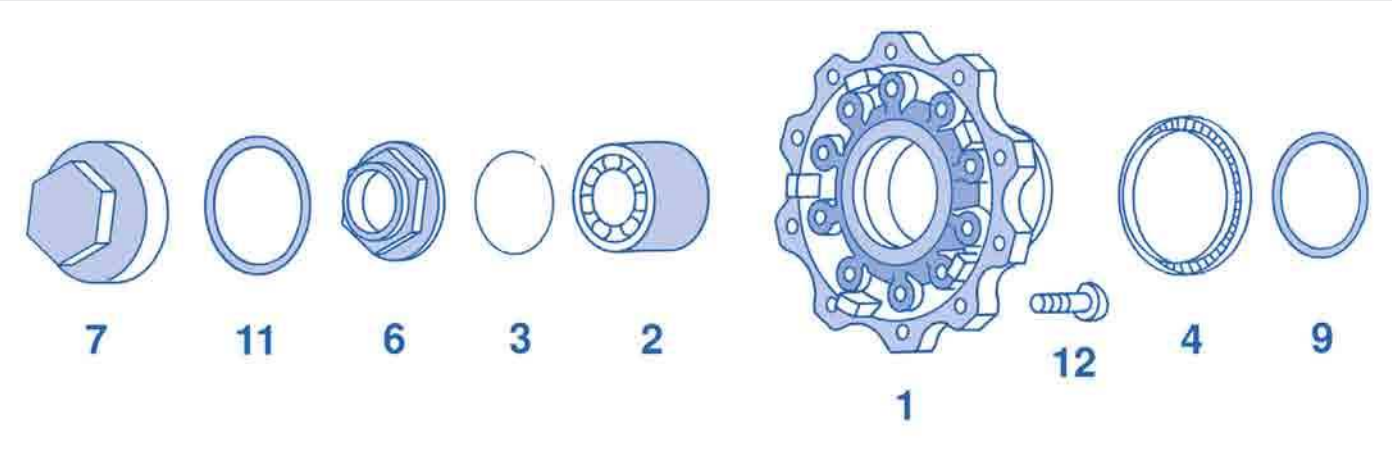

Radlagerung - Typ TE5/8 und TE4/8 (9 t/Einpresstiefe 120)

Abbildung	Beschreibung	Abmessung mm	Bestellnummer
1	Radnabe (inkl. Abb. 2, 3, 9)		**9463 500 535**
4	Polrad, Zähnezahl 90		**9463 340 515**
5	Achsmutter, mit Linksgewinde (linke Fahrzeugseite)	M80 x 1,5	**9469 900 150**
6	Achsmutter, mit Rechtsgewinde (rechte Fahrzeugseite)	M80 x 1,5	**9469 900 050**
7	Radnabenkappe		**9466 356 002**
9	Wellendichtring, Achsnummer ab H240 235		**9469 970 045**
11	Dichtring, NBR (Perbunan)		**9469 978 848**
12	Radbolzen	M22 x 1,5 x 80	**2213 003 100**
	Radmutter	M22 x 1,5	**1303 221 551**

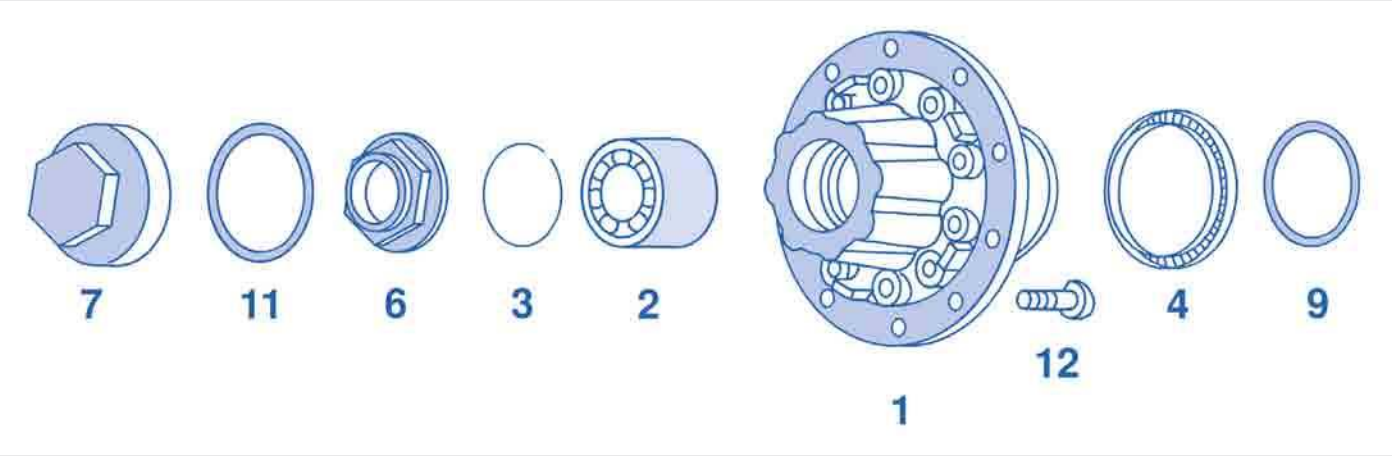

Radlagerung - Typ TZ5/8 und TZ4/8 (9 t/Einpresstiefe 0)

Abbildung	Beschreibung	Abmessung mm	Bestellnummer
1	Radnabe (inkl. Abb. 2, 3, 9, 11)		**9463 500 935**
4	Polrad, Zähnezahl 90		**9463 340 515**
5	Achsmutter, mit Linksgewinde (linke Fahrzeugseite)	M80 x 1,5	**9469 900 150**
6	Achsmutter, mit Rechtsgewinde (rechte Fahrzeugseite)	M80 x 1,5	**9469 900 050**
7	Radnabenkappe		**9466 356 002**
9	Wellendichtring, Achsnummer ab H240 235		**9469 970 045**
11	Dichtring, NBR (Perbunan)		**9469 978 848**
12	Radbolzen	M22 x 1,5 x 80	**2213 003 100**
	Radmutter	M22 x 1,5	**1303 221 551**

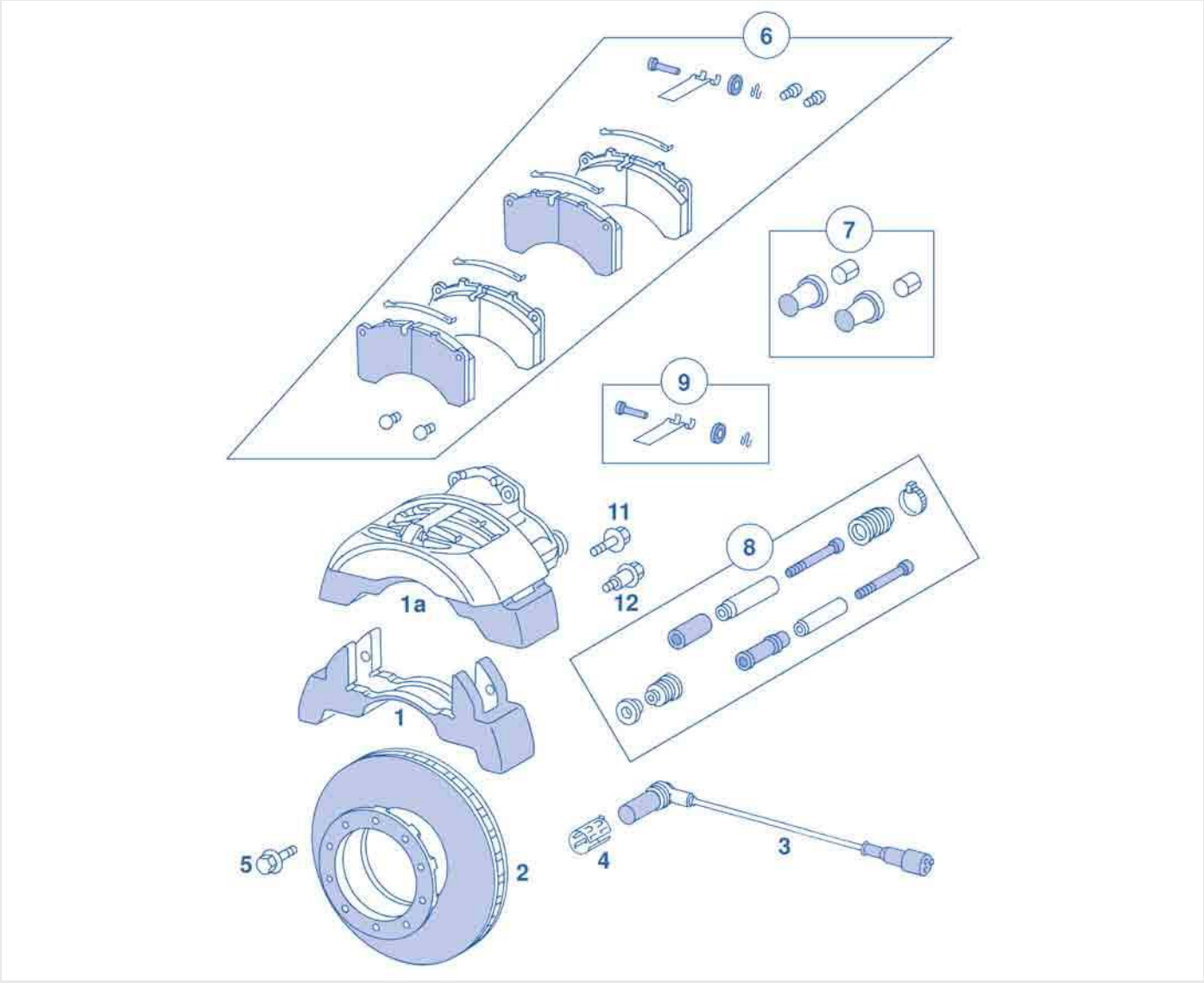

DCA - Bremssattel Typ SN7/22,5"

Abbildung	Beschreibung	Abmessung mm	Bestellnummer
1	Bremsträger		**9464 212 506**
1a	Zuspanneinheit, links		**9464 202 583**
1a	Zuspanneinheit, rechts		**9464 202 683**
2	Bremsscheibe		**9464 230 013**
3	ABS-Sensor		**9463 542 311**
4	Klemmhülse		**0687 605 104**
5	Sechskantschraube TE5	M14 x 1,5 x 75	**9469 905 904**
6	Scheibenbremsbelag-Satz (für 1 Achse)		**3419 180 220**
7	Druckstück, mit Faltenbalg		**9464 202 382**
8	Führungsdichtsatz		**9464 203 482**
9	Bremsbelaghaltesatz		**3400 001 290**
11	Sechskantschraube	M16 x 1,5 x 60	**9460 005 536**
12	Klemmschraube		**9460 066 216**
	Verschleißkontakt-Satz		**3400 093 700**

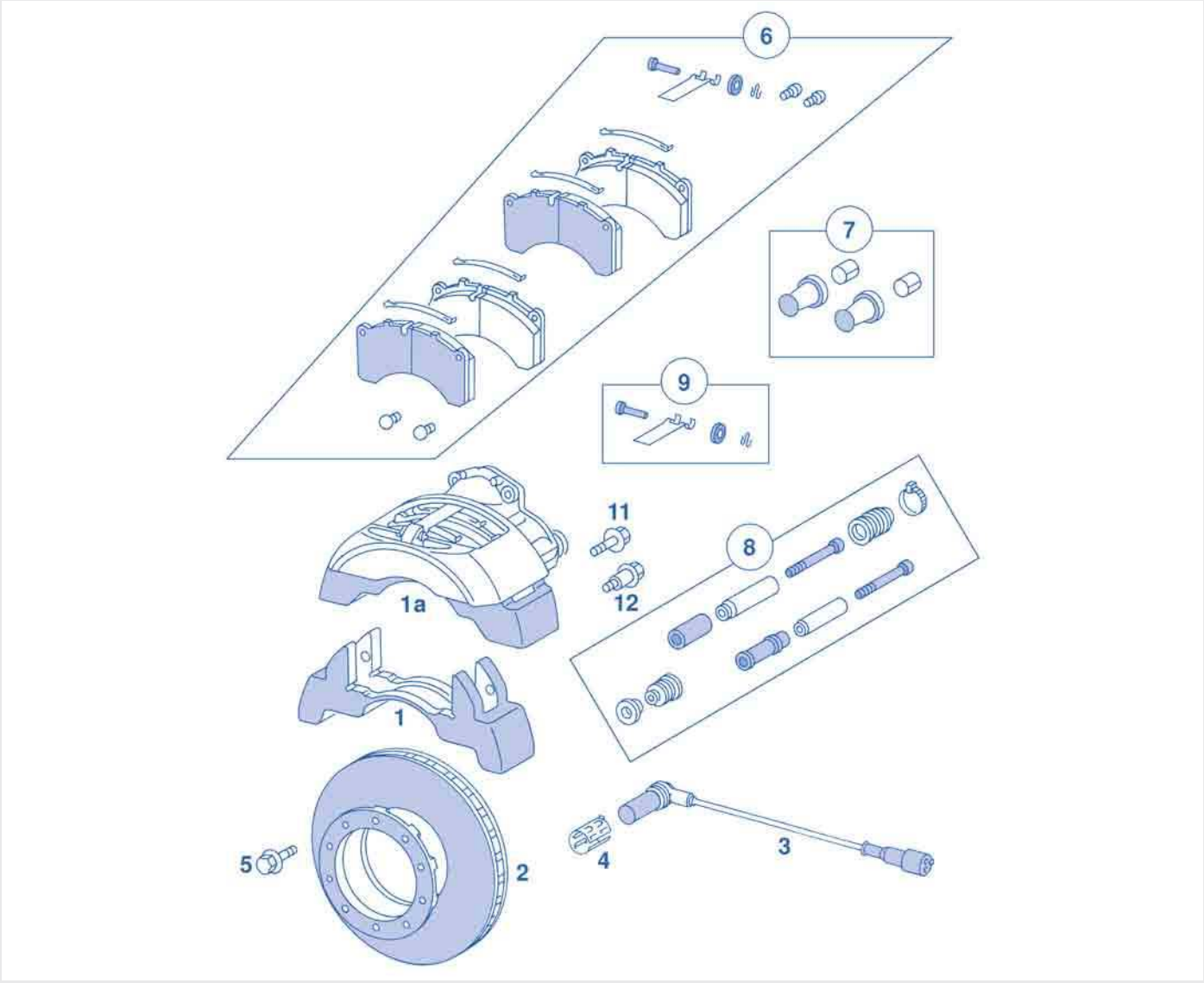

DCA - Bremssattel Typ SN6/19,5"

Abbildung	Beschreibung	Abmessung mm	Bestellnummer
1	Bremsträger		**9464 212 006**
1a	Zuspanneinheit, links		**3400 047 087**
1a	Zuspanneinheit, rechts		**3400 047 086**
2	Bremsscheibe		**9466 754 210**
3	ABS-Sensor		**9463 542 311**
4	Klemmhülse		**0687 605 104**
5	Sechskantschraube TE 4	M14 x 1,5 x 70	**9465 014 009**
6	Scheibenbremsbelag-Satz (für 1 Achse)		**2129 095 002**
7	Druckstück, mit Faltenbalg		**9464 202 382**
8	Führungsdichtsatz		**9464 204 682**
9	Bremsbelaghaltesatz		**9464 202 582**
11	Sechskantschraube	M16 x 1,5 x 60	**9460 005 536**
12	Klemmschraube		**9460 066 216**
	Verschleißkontakt-Satz		**3400 093 700**

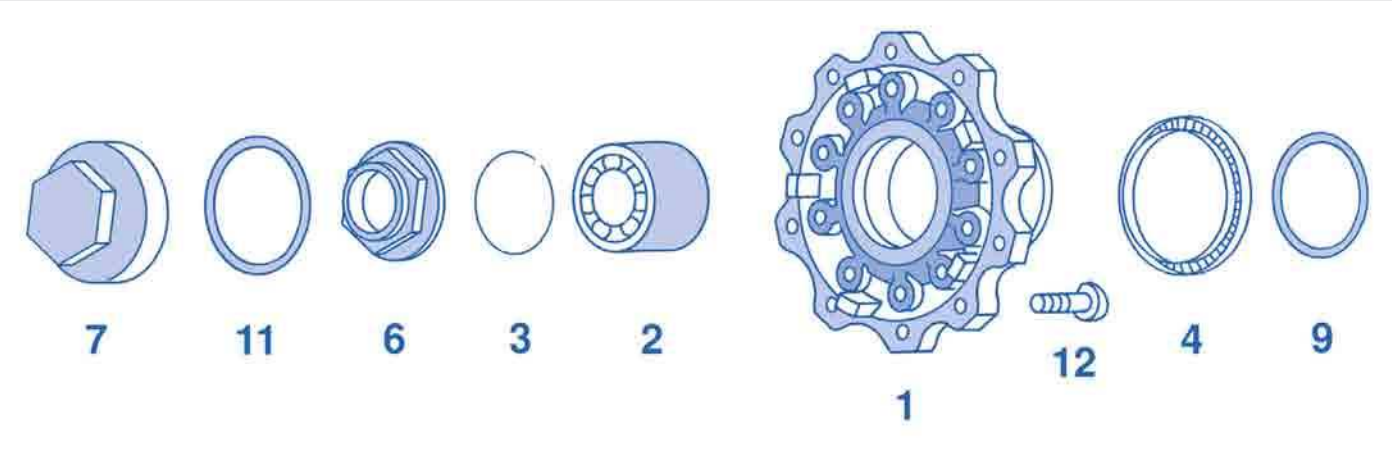

Radlagerung - Typ TE5/2, TE4/2 (9 t/Einpresstiefe 120), TL5/1 und TL4/1

Abbildung	Beschreibung	Abmessung mm	Bestellnummer
1	Radnabe (inkl. Abb. 2, 3, 9)		**9463 500 535**
4	Polrad, Zähnezahl 90		**9463 340 515**
5	Achsmutter, mit Linksgewinde (linke Fahrzeugseite)	M80 x 1,5	**9469 900 150**
6	Achsmutter, mit Rechtsgewinde (rechte Fahrzeugseite)	M80 x 1,5	**9469 900 050**
7	Radnabenkappe		**9466 356 002**
9	Wellendichtring, Achsnummer ab H240 235		**9469 970 045**
11	Dichtring, NBR (Perbunan)		**9469 978 848**
12	Radbolzen	M22 x 1,5 x 80	**2213 003 100**
	Radmutter	M22 x 1,5	**1303 221 551**

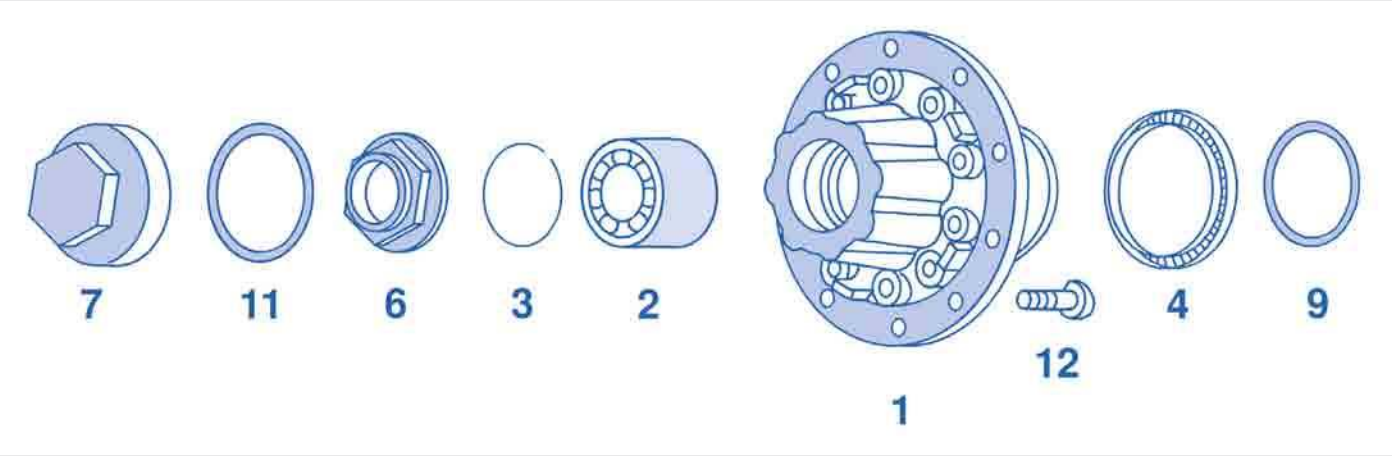

Radlagerung - Typ TZ5/4 und TZ4/2 (9 t/Einpresstiefe 0)

Abbildung	Beschreibung	Abmessung mm	Bestellnummer
1	Radnabe (inkl. Abb. 2, 3, 9, 11)		**9463 500 935**
4	Polrad, Zähnezahl 90		**9463 340 515**
5	Achsmutter, mit Linksgewinde (linke Fahrzeugseite)	M80 x 1,5	**9469 900 150**
6	Achsmutter, mit Rechtsgewinde (rechte Fahrzeugseite)	M80 x 1,5	**9469 900 050**
7	Radnabenkappe		**9466 356 002**
9	Wellendichtring, Achsnummer ab H240 235		**9469 970 045**
11	Dichtring, NBR (Perbunan)		**9469 978 848**
12	Radbolzen	M22 x 1,5 x 80	**2213 003 100**
	Radmutter	M22 x 1,5	**1303 221 551**

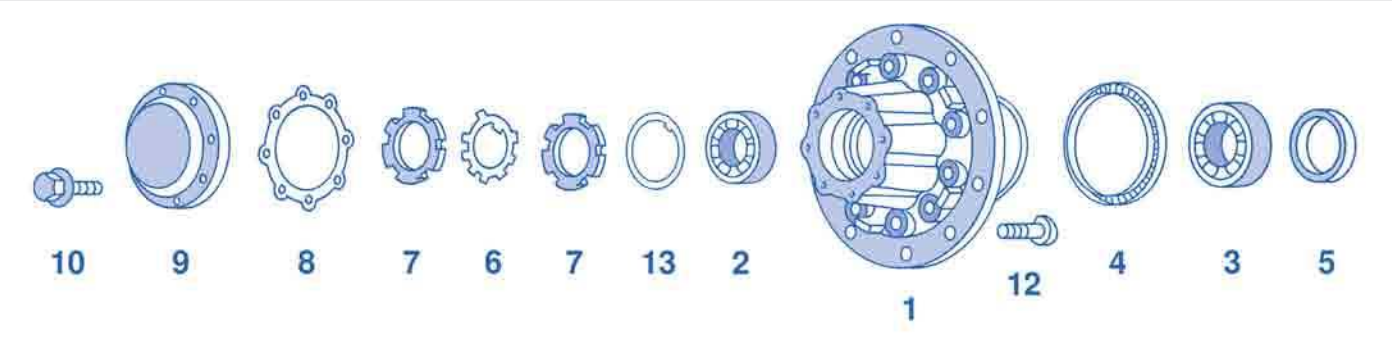

Radlagerung - Typ TZ5/2 und TZ3/2 Zwillingsbereifung (10,5 t/Einpresstiefe 0)

Abbildung	Beschreibung	Abmessung mm	Bestellnummer
1	Radnabe TZ5/2		**9463 561 301**
1	Radnabe TZ3/2		**9463 560 301**
2	Kegelrollenlager	∅ 130	**8001 232 600**
3	Kegelrollenlager	∅ 150	**8001 330 200**
4	Polrad TZ5/2, Zähnezahl 100		**9460 156 969**
4	Polrad TZ3/2, Zähnezahl 80		**9464 633 401**
5	Wellendichtring TZ5/2	∅ 150	**8002 534 595**
5	Wellendichtring TZ3/2	∅ 150	**9460 245 939**
6	Sicherungsblech		**9467 635 600**
7	Nutmutter		**9463 560 026**
8	Dichtung	∅ 175	**8022 504 487**
9	Radnabenkappe		**9460 117 287**
10	Sechskantschraube	M8 x 16	**6170 440 295**
12	Radbolzen	M22 x 1,5 x 80	**2213 003 100**
12	Radbolzen	M22 x 1,5 x 110	**2213 002 700**
13	Abstandscheibe		**9463 560 252**
	Druckring	∅ 120 x 100 x 21	**9460 066 232**
	Radmutter	M22 x 1,5	**1303 221 551**

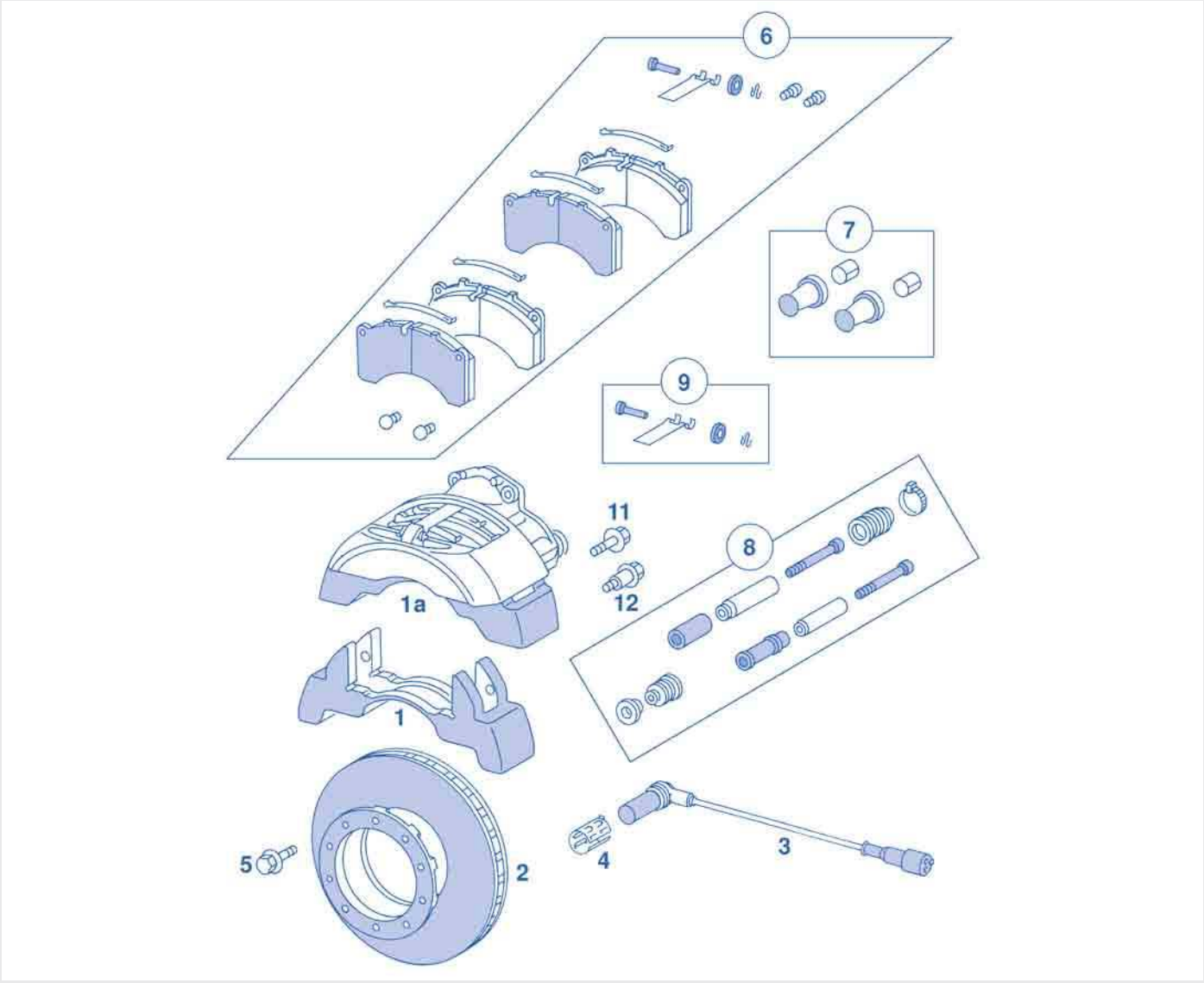

DLS - Bremssattel Typ SN7/22,5"

Abbildung	Beschreibung	Abmessung mm	Bestellnummer
1	Bremsträger		**9464 212 506**
1a	Zuspanneinheit, links		**9464 202 583**
1a	Zuspanneinheit, rechts		**9464 202 683**
2	Bremsscheibe		**9464 230 013**
3	ABS-Sensor		**9463 542 311**
4	Klemmhülse		**0687 605 104**
5	Sechskantschraube TE5	M14 x 1,5 x 75	**9469 905 904**
6	Scheibenbremsbelag-Satz (für 1 Achse)		**2190 873 005**
7	Druckstück, mit Faltenbalg		**9464 202 382**
8	Führungsdichtsatz		**9464 203 482**
9	Bremsbelaghaltesatz		**3400 001 290**
11	Sechskantschraube	M16 x 1,5 x 60	**9460 005 536**
12	Klemmschraube		**9460 066 216**
	Verschleißkontakt-Satz		**3400 093 700**

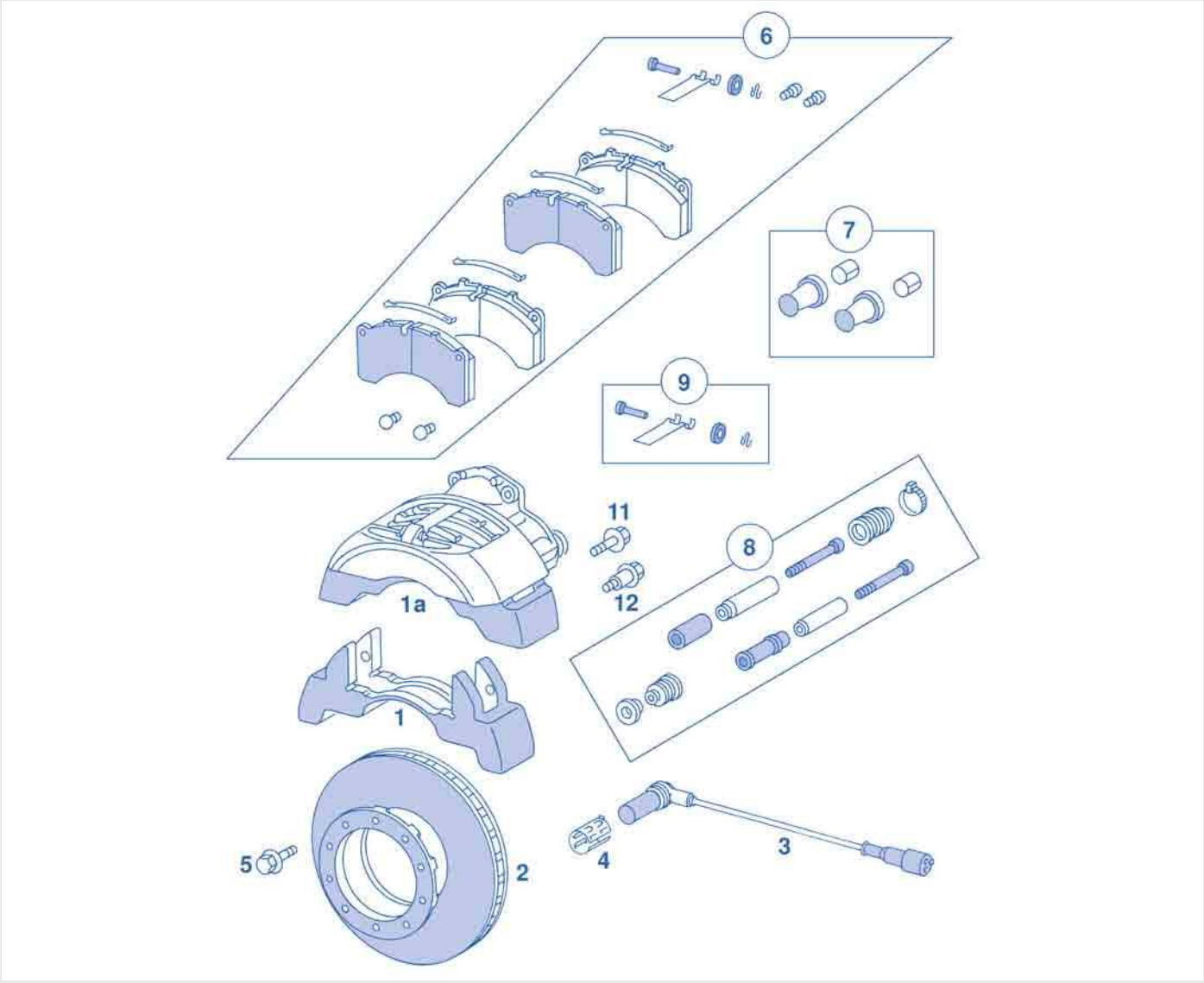

DLS - Bremssattel Typ SN6/19,5"

Abbildung	Beschreibung	Abmessung mm	Bestellnummer
1	Bremsträger		**9464 212 006**
1a	Zuspanneinheit, links		**3400 047 087**
1a	Zuspanneinheit, rechts		**3400 047 086**
2	Bremsscheibe TE4/TL4	M14 x 10 x 1,5	**9466 754 210**
2	Bremsscheibe TE5/TZ3	M14 x 8 x 1,5	**3410 306 770**
3	ABS-Sensor		**9463 542 311**
4	Klemmhülse		**0687 605 104**
5	Sechskantschraube TE4	M14 x 1,5 x 70	**9460 005 292**
5	TORX®-Sechskantschraube TZ3	M14 x 1,5 x 55	**1593 101 528**
6	Scheibenbremsbelag-Satz (für 1 Achse)		**2129 095 002**
7	Druckstück, mit Faltenbalg		**9464 202 382**
8	Führungsdichtsatz		**9464 204 682**
9	Bremsbelaghaltesatz		**9464 202 582**
11	Sechskantschraube	M16 x 1,5 x 60	**9460 005 536**
12	Klemmschraube		**9460 066 216**
	Verschleißkontakt-Satz		**3400 093 700**

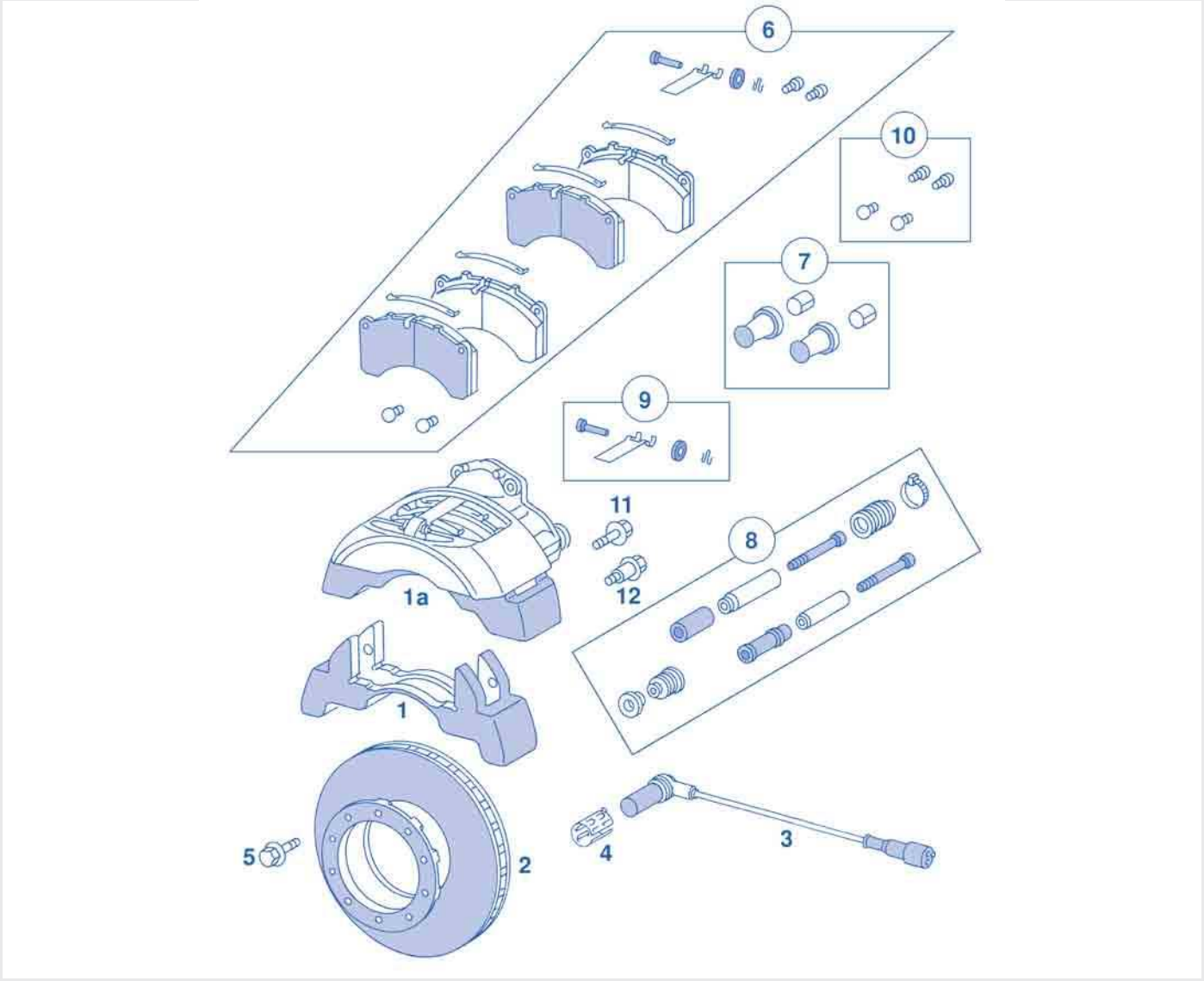

DLS - Bremssattel Typ SN7/22,5"

Abbildung	Beschreibung	Abmessung mm	Bestellnummer
1	Bremsträger		**9464 213 906**
1a	Zuspanneinheit, links		**9464 209 183**
1a	Zuspanneinheit, rechts		**9464 209 283**
2	Bremsscheibe		**9464 230 013**
3	ABS-Sensor		**9463 542 311**
4	Klemmhülse		**0687 605 104**
5	Sechskantschraube TE5	M14 x 1,5 x 75	**9469 905 904**
6	Scheibenbremsbelag-Satz (für 1 Achse)		**2129 158 502**
7	Druckstück, mit Faltenbalg		**9464 204 982**
8	Führungsdichtsatz		**9464 205 082**
9	Bremsbelaghaltesatz		**9464 202 582**
10	Nachstellerkappen-Satz		**9464 213 248**
11	Sechskantschraube	M16 x 1,5 x 60	**9460 005 536**
12	Klemmschraube		**9460 066 216**
	Verschleißkontakt-Satz		**3400 093 700**

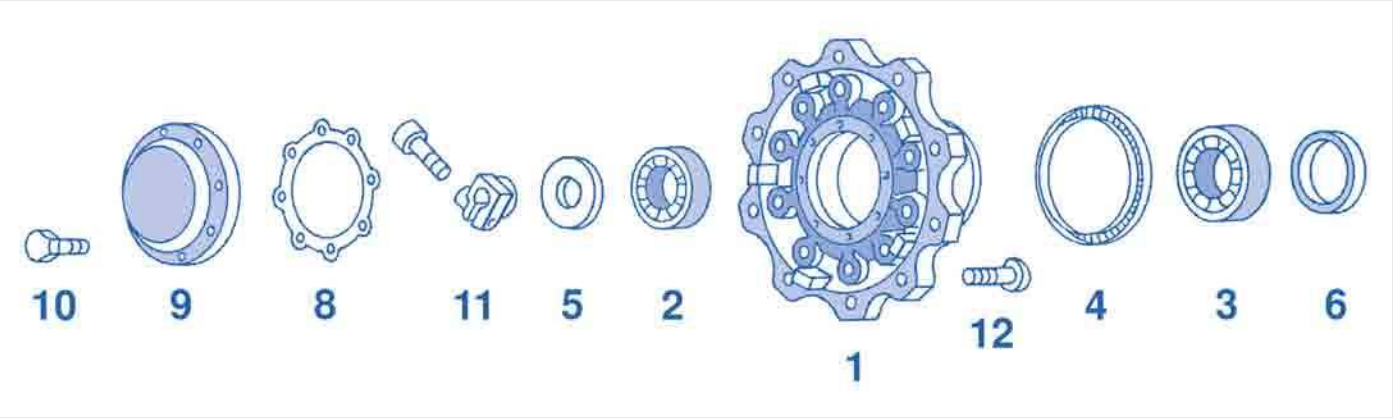

Radlagerung - Typ NR 5 mit Einzelbereifung (9 t/Einpresstiefe 120)

Abbildung	Beschreibung	Abmessung mm	Bestellnummer
1	Radnabe		**9460 066 200**
2	Kegelrollenlager	∅ 120	**8001 323 112**
3	Kegelrollenlager	∅ 150	**8001 332 172**
4	Polrad, Zähnezahl 100		**9460 066 202**
5	Druckscheibe		**9460 066 208**
6	Wellendichtring		**9469 974 847**
8	Achsmutter, komplett		**9460 066 214**
8	Dichtung	∅ 175	**8022 504 487**
9	Radnabenkappe		**9460 117 287**
10	Sechskantschraube	M8 x 16	**6170 440 295**
12	Radbolzen	M22 x 1,5 x 80	**2213 003 100**
12	Radbolzen	M22 x 1,5 x 68	**2213 000 105**
	Druckring	∅ 120 x 85 x 18	**9460 066 206**
	Radmutter	M22 x 1,5	**1303 221 551**
	Radmutter, Dacromet beschichtet	M22 x 1,5	**1303 221 552**

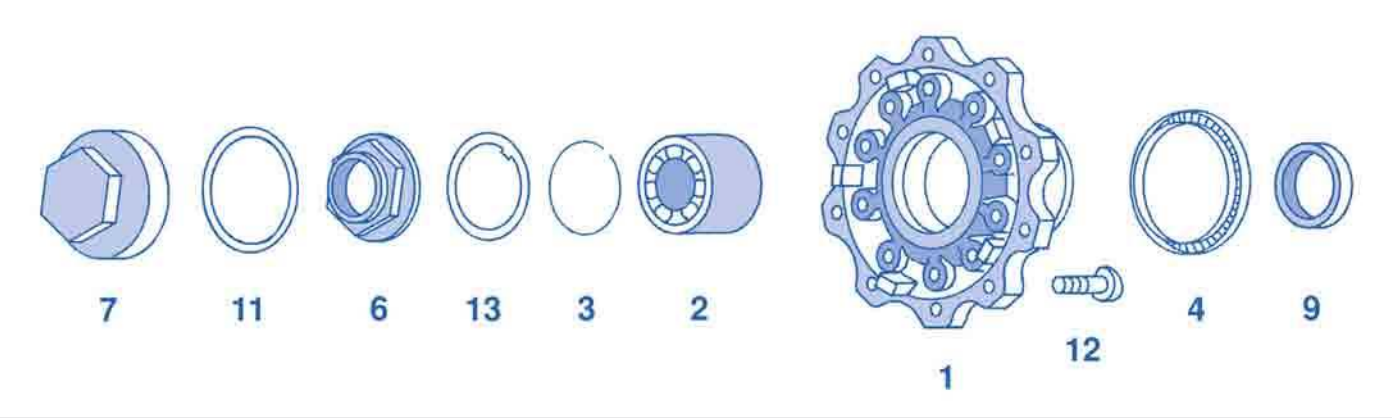

Radlagerung - Typ TE4 und TE5 mit Einzelbereifung (9 t/Einpresstiefe 120)

Abbildung	Beschreibung	Abmessung mm	Bestellnummer
1	Radnabe (inkl. Abb. 2, 3, 9)		**9463 500 535**
3	Sicherungsring		**9469 940 035**
4	Polrad TE4/TL4, Zähnezahl 90		**9463 340 515**
4	Polrad TE5/TL5, Zähnezahl 100		**3563 831 138**
6	Achsmutter, mit Rechtsgewinde (rechte Fahrzeugseite)	M80 x 1,5	**9469 900 050**
7	Radnabenkappe		**9466 356 002**
9	Wellendichtring		**9469 970 045**
11	Dichtring, NBR (Perbunan)		**9469 978 848**
12	Radbolzen	M22 x 1,5 x 80	**2213 003 100**
12	Radbolzen	M22 x 1,5 x 68	**2213 000 105**
13	Abstandscheibe, mit Rechts-/Rechtsgewinde, bis 22.07.2004		**9463 560 252**

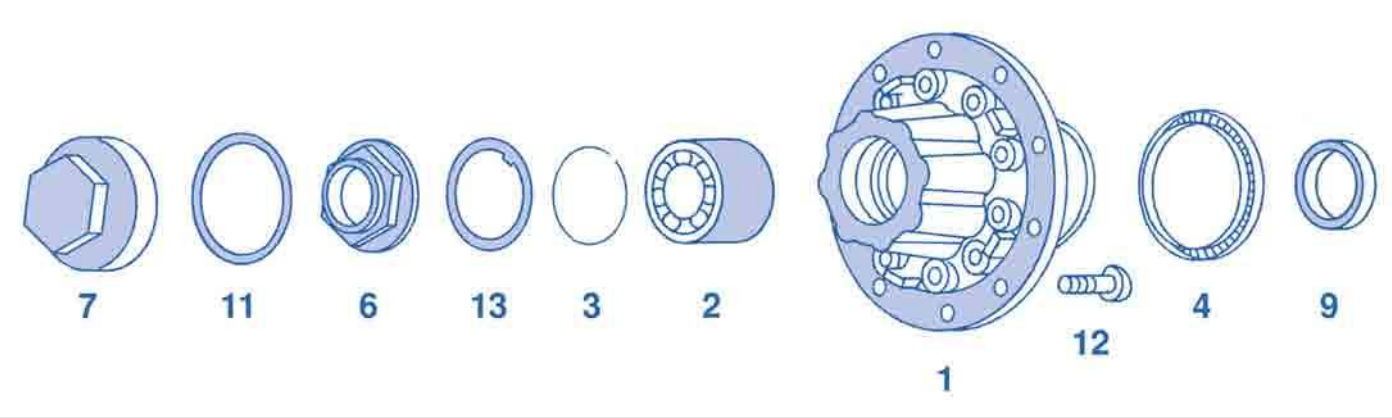

Radlagerung - Typ TZ5 mit Einzelbereifung (9 t/Einpresstiefe 0) und Kompaktlager

Abbildung	Beschreibung	Abmessung mm	Bestellnummer
1	Radnabe (inkl. Abb. 2, 3, 9, 11)		**9463 500 935**
3	Sicherungsring		**9469 940 035**
4	Polrad, Zähnezahl 90		**9463 340 515**
6	Achsmutter, mit Rechtsgewinde (rechte Fahrzeugseite), Achsnummer bis H 218 994	M80 x 1,5	**9469 900 050**
7	Radnabenkappe		**9466 356 002**
9	Wellendichtring		**9469 970 045**
11	Dichtring, NBR (Perbunan)		**9469 978 848**
12	Radbolzen	M22 x 1,5 x 80	**2213 003 100**
13	Abstandscheibe, mit Rechts-/Rechtsgewinde, bis 22.07.2004, Achsnummer bis H 218 994		**9463 560 252**

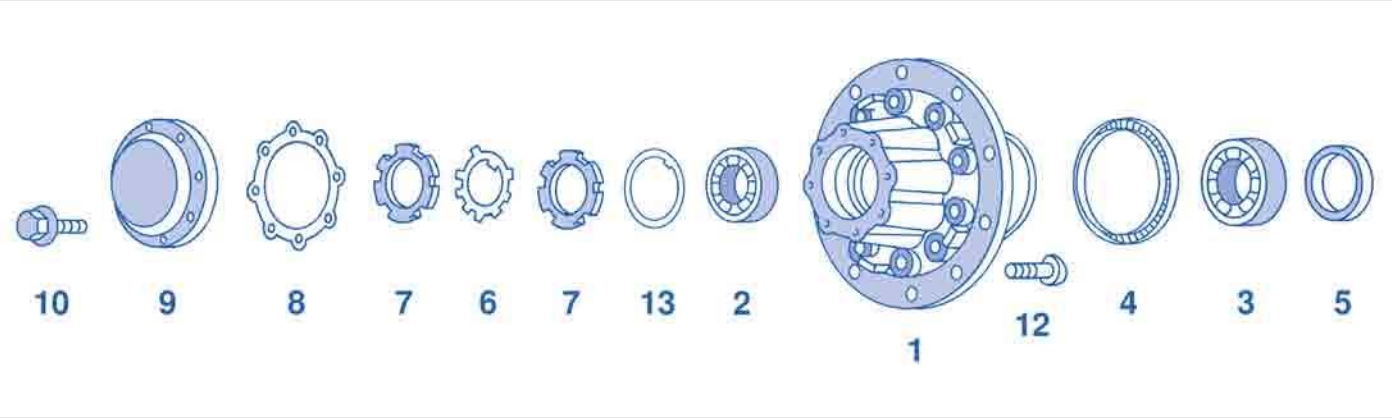

Radlagerung - Typ TZ5/TZ3 und Typ TE5/TE3, Zwillings-/Einzelbereifung

Abbildung	Beschreibung	Abmessung mm	Bestellnummer
1	Radnabe TZ5/2, für 10-Loch-Radanschluss		**9463 561 301**
1	Radnabe TZ3/2, für 8-Loch-Radanschluss		**9463 560 301**
2	Kegelrollenlager	∅ 130	**8001 232 600**
3	Kegelrollenlager	∅ 150	**8001 330 200**
4	Polrad TZ5/2, Zähnezahl 100		**9460 156 969**
4	Polrad TZ3/2, Zähnezahl 80		**9464 633 401**
5	Wellendichtring, für 10-Loch-Radanschluss	∅ 150	**8002 534 595**
5	Wellendichtring, für 8-Loch-Radanschluss	∅ 150	**9460 245 939**
6	Sicherungsblech		**9467 635 600**
7	Nutmutter		**9463 560 026**
8	Dichtung	∅ 175	**8022 504 487**
9	Radnabenkappe		**9460 117 287**
10	Sechskantschraube	M8 x 16	**6170 440 295**
12	Radbolzen	M22 x 1,5 x 80	**2213 003 100**
12	Radbolzen	M22 x 1,5 x 110	**2213 002 700**
13	Abstandscheibe, mit Rechts-/Rechtsgewinde, bis 22.07.2004, Achsnummer bis H 218 994		**9463 560 252**
	Druckring	∅ 120 x 100 x 21	**9460 066 232**
	Radmutter	M22 x 1,5	**1303 221 551**

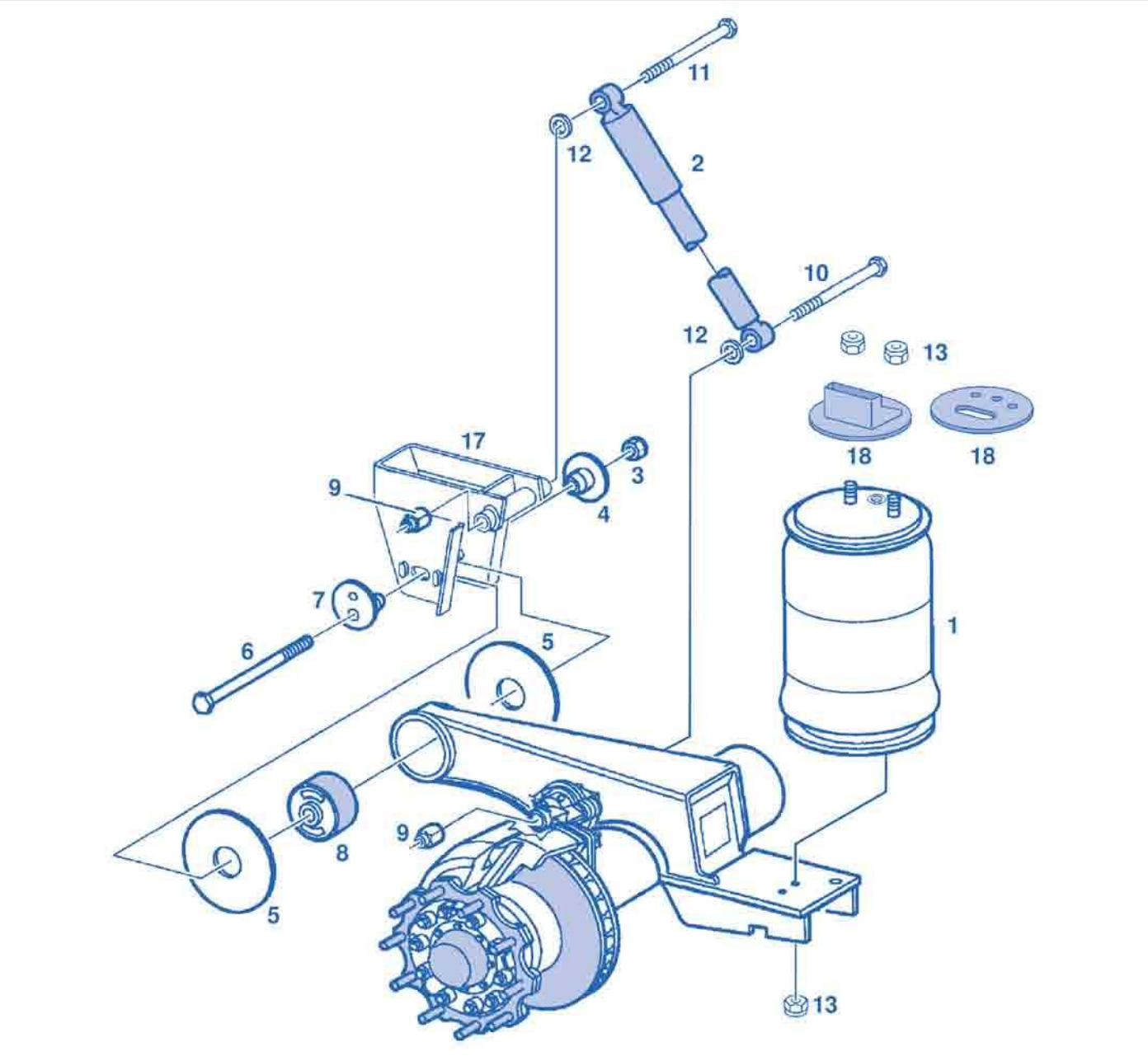

NR 5 - Luftfedersystem HDB

Abbildung	Beschreibung	Abmessung mm	Bestellnummer
1	Luftfederbalg		**9463 281 201**
2	Stoßdämpfer, Auge/Auge		**9463 260 100**
3	Radmutter	M22 x 1,5	**1303 221 551**
4	Exzenterscheibe, innen		**4051 000 001**
5	Kunststoffscheibe, Achsnummer bis H155 656		**9463 280 076**
5	Kunststoffscheibe, Achsnummer ab H155 657		**9466 328 067**
6	Sechskantschraube	M22 x 1,5 x 185	**9469 901 301**
7	Exzenterscheibe, außen		**4051 000 000**
8	Silentbuchse, 3D-Buchse Federaggregat		**9463 900 150**
9	Sechskantmutter	M20 x 1,5	**9460 005 901**
10	Sechskantschraube, unten	M20 x 1,5 x 130	**9465 020 020**
11	Sechskantschraube, oben	M20 x 1,5 x 220	**9460 023 580**
12	Unterlegscheibe	∅ 20 x 50	**9469 900 740**
13	Sechskantmutter	M12	**9469 900 251**

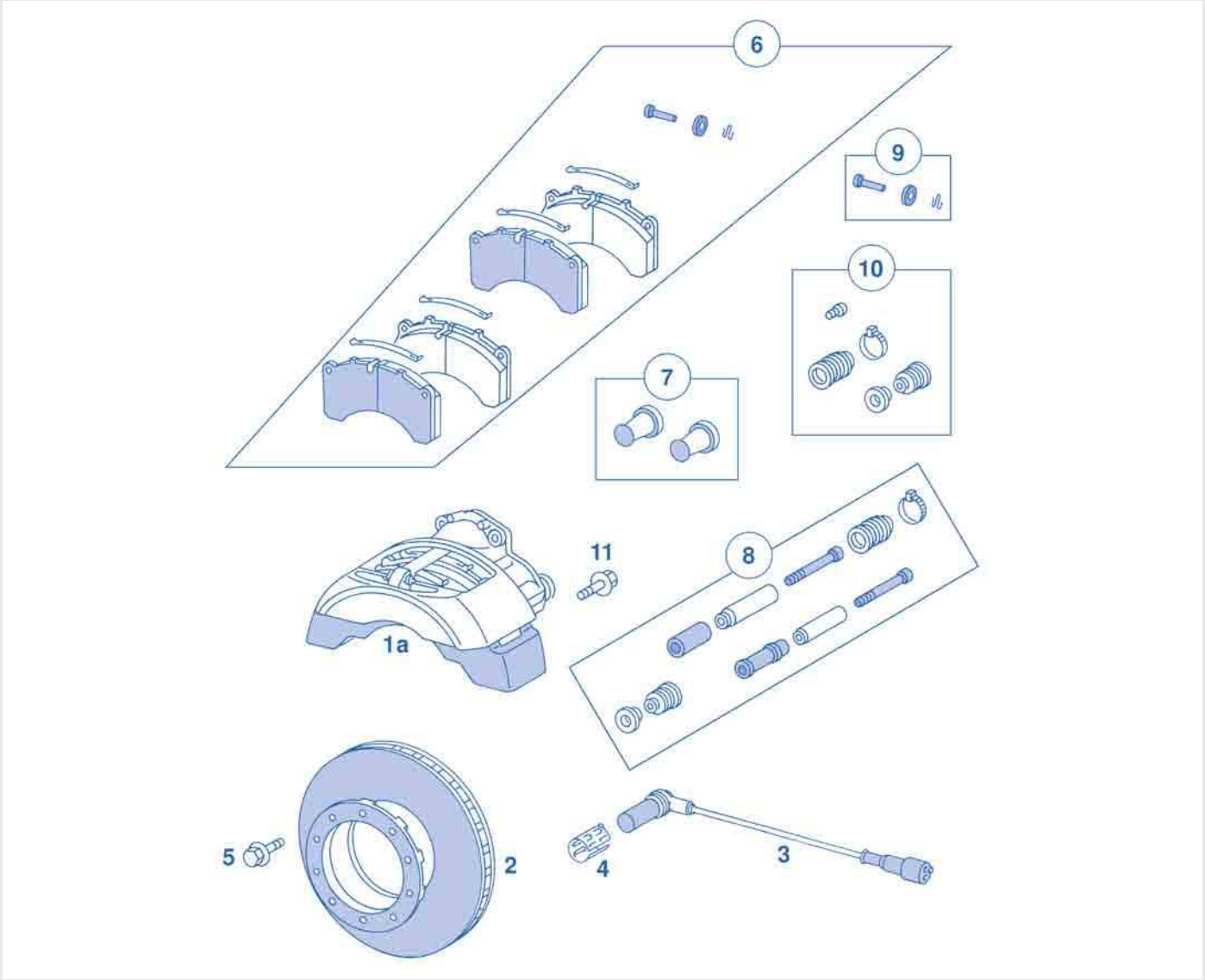

NR 5 - Bremssattel Typ SB6/SN6/19,5"

Abbildung	Beschreibung	Abmessung mm	Bestellnummer
1a	Zuspanneinheit, links		**3400 047 087**
1a	Zuspanneinheit, rechts		**3400 047 086**
2	Bremsscheibe, Lochanzahl 10	M14 x 10 x 1,5	**9466 754 210**
2	Bremsscheibe, Lochanzahl 8	M14 x 8 x 1,5	**3410 306 770**
3	ABS-Sensor		**9463 542 311**
4	Klemmhülse		**0687 605 104**
5	Sechskantschraube TE 4, Lochanzahl 10	M14 x 1,5 x 70	**9465 014 009**
5	TORX®-Sechskantschraube TZ3, Lochanzahl 8	M14 x 1,5 x 55	**1593 101 528**
6	Scheibenbremsbelag-Satz (für 1 Achse)		**2129 094 300**
7	Druckstück, für Zuspanneinheit		**3400 110 013**
8	Führungsdichtsatz		**9464 203 482**
9	Bremsbelaghaltesatz		**9464 202 582**
10	Führungs- und Dichtungssatz		**3432 809 062**
11	Sechskantschraube	M16 x 1,5 x 60	**9461 050 160**
	Passschraube (nur bei 10-Loch-Radanschluss)		**1593 101 526**
	Sensorhalter für BVA/ABS		**9463 281 940**
	Verschleißkontakt-Satz		**3400 093 700**

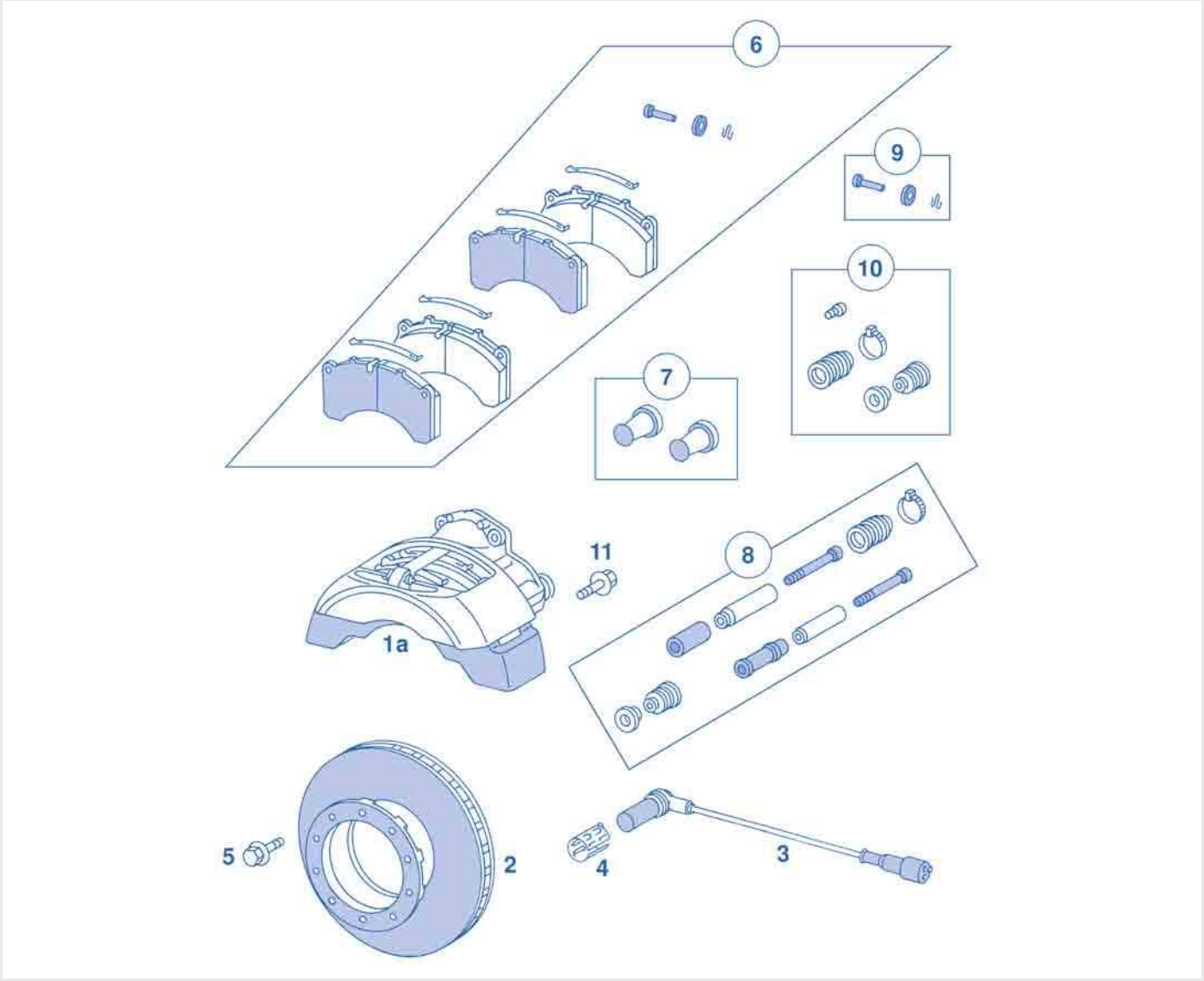

NR 5 - Bremssattel Typ SB7/SN7/22,5"

Abbildung	Beschreibung	Abmessung mm	Bestellnummer
1a	Zuspanneinheit, links		**9464 202 583**
1a	Zuspanneinheit, rechts		**9464 202 683**
2	Bremsscheibe		**3403 460 000**
3	ABS-Sensor		**9463 542 311**
4	Klemmhülse		**0687 605 104**
5	Sechskantschraube TE5	M14 x 1,5 x 75	**9469 905 904**
6	Scheibenbremsbelag-Satz (mit Zubehör)		**2120 290 610**
7	Druckstück		**3400 110 013**
8	Führungsdichtsatz		**9464 203 482**
9	Bremsbelaghaltesatz		**9464 202 582**
10	Führungs- und Dichtungssatz		**3432 809 062**
11	Sechskantschraube	M16 x 1,5 x 60	**9461 050 160**
	Klemmschraube		**9460 066 216**
	Sensorhalter für BVA/ABS		**9463 281 940**
	Verschleißkontakt-Satz		**3400 093 700**

De-Minimis:
Wir machen das für Sie!

Informieren Sie sich!



De-Minimis Hotline: 02331 3564 4244

Setzten Sie bei De-Minimis auf EUROPART.
Denn: Wir machen das für Sie!

Fragen Sie einfach Ihren Verkaufsberater in Ihrer Niederlassung.
Wir haben die Produkte und kennen die Förderdetails.

EUROPART
... more than parts



Hubodometer

zur Wegstreckenkontrolle, Montage direkt auf der Achskappe oder stoßgeschützter Einbau in Spezial-Achskappe

Anwendungsbereich

für alle Arten von Nutzfahrzeugen

Reifengröße	Umfang mm	Bestellnummer
7.50-20, 255.70-22,5, 285.60-22,5, 455.40-22,5, 305.60-22,5, 315.60-22,5, 435.50-19,5	2860	**3001 003 868**
11.00-20, 14.80-20, 365.80-20, 12.00-22,5, 315.80-22,5, 365.70-22,5, 365.80-22,5	3310	**3001 328 000**
385.65-22,5/15.00-22,5/18.00-19,5	3260	**3001 502 250**

Zubehör

Radnabenkappe

Bestellnummer
3002 020 000



Luftfederbalg

Form konisch

Anwendungsbereich

für BPW-Achsaggregat

Abbildung ähnlich

Höhe mm	Außen-Ø mm	Gewicht kg	Ausführung	Bestellnummer
423	248	4,7	ohne Kolben, mit Deckel	**6054 294 091**
523	248	5	ohne Kolben, mit Deckel	**6054 294 003**
420	300	6,5	mit Deckel	**6054 294 101**
520	300	6,8	ohne Kolben, mit Deckel	**6054 294 001**



Luftfederbalg

Bestellnummer	Vergleichsnummer
7770 410 087	Schmitz FAG041-0087



Fangseil

Länge mm	Bestellnummer	Vergleichsnummer
730	**6164 382 526**	BPW 05.327.14.150
940	**6164 382 515**	BPW 05.327.14.040
1010	**6164 382 516**	BPW 05.327.14.050
1060	**6164 382 517**	BPW 05.327.14.060
1160	**6164 382 513**	BPW 05.327.14.020
1120	**6164 382 514**	BPW 05.327.14.030
1220	**6164 382 512**	BPW 05.327.14.010
1270	**6164 382 510**	BPW 05.327.14.090
1330	**6164 382 519**	BPW 05.327.14.080
1380	**6164 382 525**	BPW 05.327.14.140
1415	**6164 382 521**	BPW 05.327.14.100
1455	**6164 382 518**	BPW 05.327.14.070
1500	**6164 382 522**	BPW 05.327.14.110
1550	**6164 382 523**	BPW 05.327.14.120

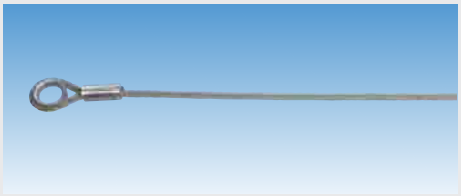

Fangseil

Länge 1300 mm

Bestellnummer	Vergleichsnummer
7778 171 340	Schmitz 817134



Staubmanschette

für Bremsnockenwelle

Höhe 25 mm
Durchmesser 41 mm

Bestellnummer	Vergleichsnummer
6142 317 412	BPW 03.120.63.01.0

Abbildung ähnlich

Unser Netzwerk –
170 Standorte in 29 Ländern

EUROPART – international
der Partner der Werkstatt

www.europart.net

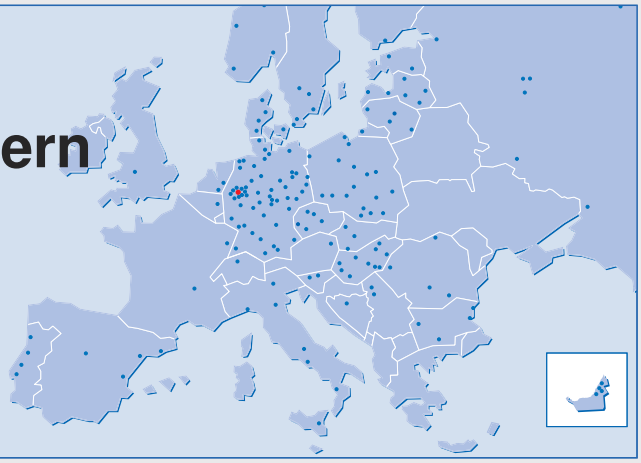



Achsplatte

Bestellnummer	Vergleichsnummer
7770 107 710	Schmitz 010771



Bridenplatte

Bestellnummer	Vergleichsnummer
7770 164 960	Schmitz 1015044

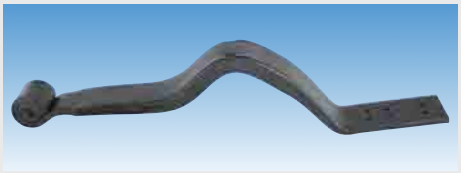

Lenkerfeder

Bestellnummer	Vergleichsnummer
7770 165 010	Schmitz 016501



Achslift

Einbauseite links/rechts

Bestellnummer	Vergleichsnummer
7771 006 352	Schmitz 1006352



Abbildung ähnlich

Stoßdämpfer

Ausführung	Zweirohr-System
Einbauort	Hinterachse
Länge	295-420 mm
Befestigung	Auge/Auge

10 Tonnen statische Nutzlast

Bestellnummer
9200 186 760



Stoßdämpfer

Bestellnummer	Vergleichsnummer
7771 008 054	Schmitz 1093977



Stoßdämpfer

Ausführung	Zweirohr-System, Öldruck
Befestigung	Auge/Auge

Bestellnummer	Vergleichsnummer
7770 170 900	Schmitz 017090



Radmutterschutzkappe

Bestellnummer	Vergleichsnummer
7770 163 430	Schmitz 016343



Feststellbremse

Ausführung	mit umlegbarer Kurbel und Seilöse (15 mm Durchmesser)
Länge	740 mm
Gewinde	25 x 5 mm
Radius	200 mm
Farbe	schwarz
Gewicht	2,97 kg

Bestellnummer
9081 312 690

Zubehör

Standbremshebel

mit Feder und Stift

Bestellnummer
9081 312 700



Feststellbremse

Ausführung	mit umlegbarer Kurbel und Seilrolle (60 mm Durchmesser)
Länge	405/510 mm
Gewinde	25 x 5 mm
Radius	200 mm
Farbe	schwarz
Gewicht	3,34 kg

Bestellnummer
9081 313 400

Zubehör

Standbremshebel

mit Feder und Stift

Bestellnummer
9081 312 700

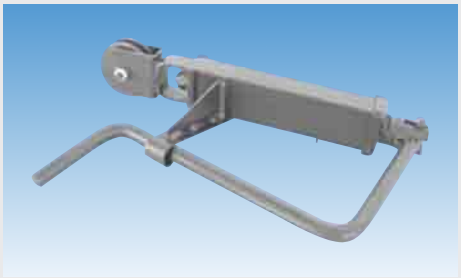

Feststellbremse

Ausführung	mit schwenkbarer Kurbel, Seilrolle (80 mm Durchmesser), eingängigem Trapezgewinde (26 x 5 mm), geschmiedeter Spindelmutter C 45
Länge	440 mm
Hub	200 mm
Steigung	5 mm
Kurbelradius	300 mm
Gewicht	5,05 kg

Bestellnummer
9081 315 510

EUROPART Motoren-, Hydraulik- und Getriebeöle

Ob vollsynthetische, teilsynthetische oder Universal-Mehrbereichs-getriebeöle für Schaltgetriebe, hypoidverzahnte Achsen oder Automatik-Getriebe: Bei uns erhalten Sie qualitativ hochwertige Motoren-, Hydraulik- und Getriebeöle mit allen erforderlichen Freigaben zu marktgerechten Preisen.

Wir beraten Sie gerne!



Mehr Informationen unter:

EUROPART Trading GmbH
Frank Valpertz
Martinstraße 13
58135 Hagen
Telefon +49 2331 3564 1372
E-Mail: f.valpertz@europart.net

www.europart.de

EUROPART ... more than parts

Chassis

2

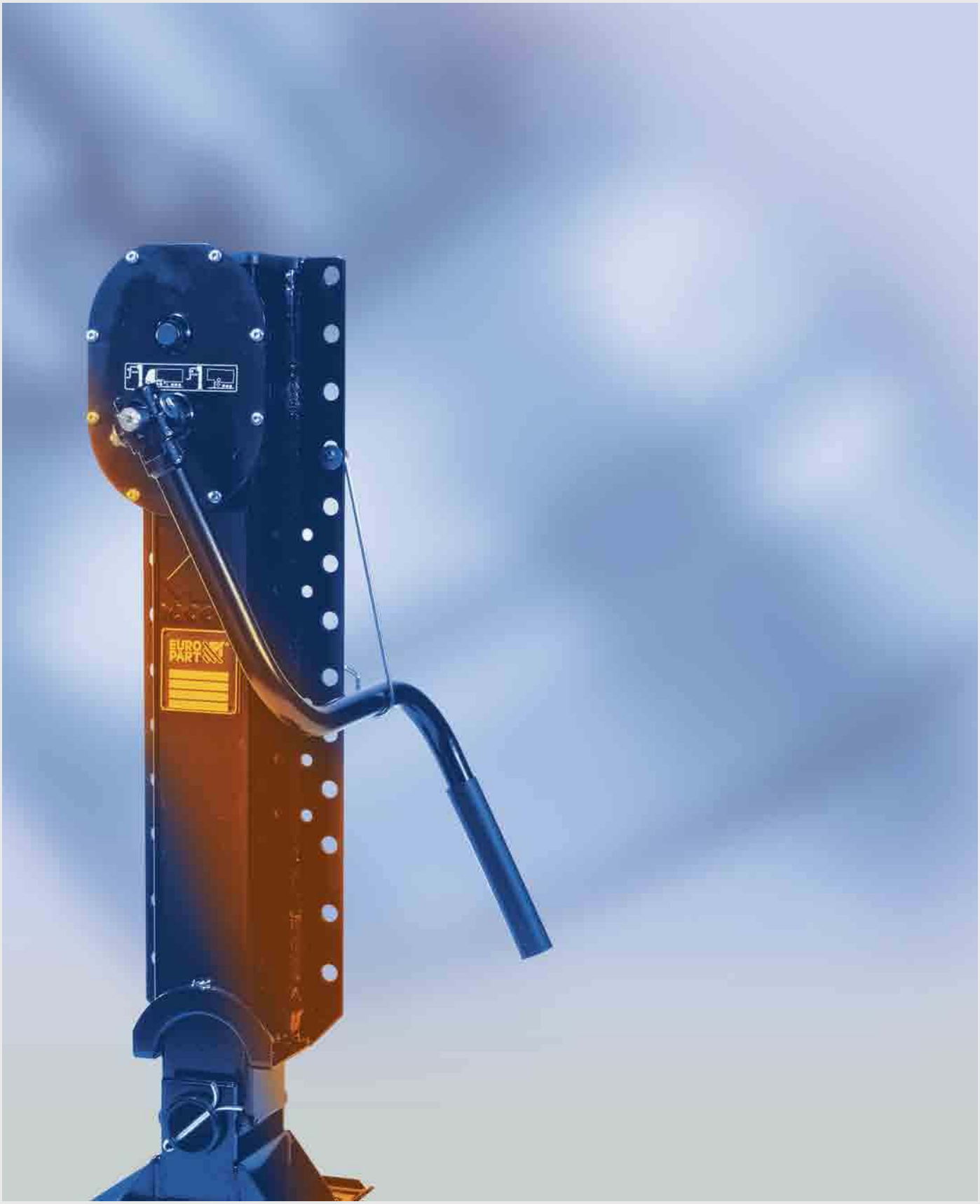

Chassisbefestigung 216
Hemmschuhe/-halter 217-219
Stützwinden 220-233
Reserveradhalter 234-236
Unterfahrschutz 237-243



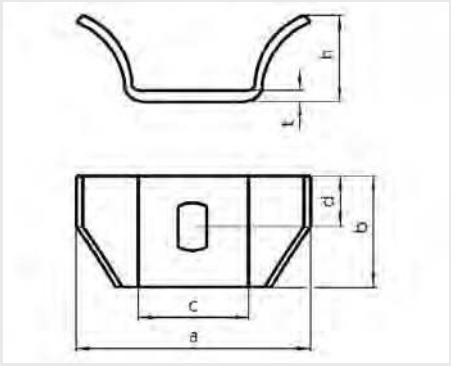

Anschweißbock

Oberfläche roh

Anwendungsbereich
zur Hilfsrahmenbefestigung

Größe	a mm	b mm	c mm	d mm	h mm	t mm	Lochmaß mm	Bestellnummer
1	106	50	50	27	40	5	21,5 x 13	**9081 411 020**
2	155	60	70	29	69	6	25 x 17	**9081 411 030**
3	155	60	70	29	73	8	25 x 17	**9081 412 000**



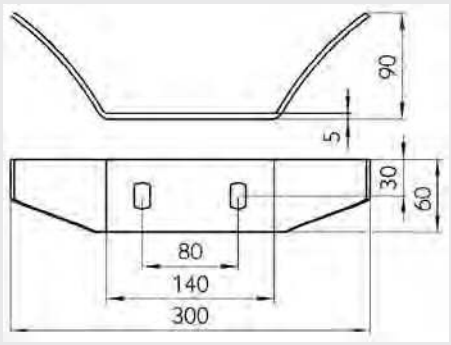

Anschweißbock

mit 2 Langloch-Bohrungen

Breite 300 mm
Höhe 90 mm
Lochmaß 30 x 15 mm
Oberfläche roh

Bestellnummer
9081 413 140



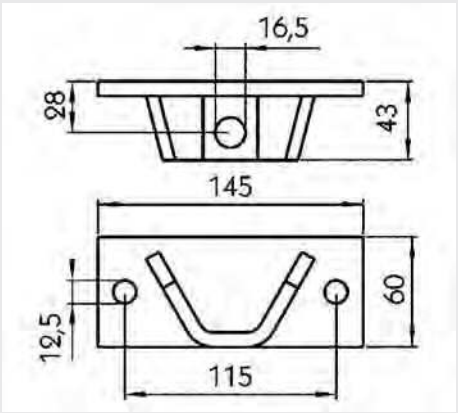

Befestigungskonsole

mit 2 Bohrungen

Typ 650 L
Länge 145 mm
Breite 60 mm
Höhe 43 mm
Oberfläche verzinkt

Anwendungsbereich
zur Hilfsrahmenbefestigung

Bestellnummer
9081 413 910



Hemmschuh

mit integriertem Griff

Norm DIN 76051
Form G

Ausführung	Länge mm	Breite mm	Höhe mm	Oberfläche	Bestellnummer
G 36, mit Loch	320	120	150	grundiert	**9081 413 980**
G 36, mit Loch	320	120	150	verzinkt	**9081 414 010**
G 46, ohne Loch	380	160	190	grundiert	**9081 413 990**
G 46, ohne Loch	380	160	190	verzinkt	**9081 414 020**
G 53, ohne Loch	470	200	230	grundiert	**9081 414 000**
G 53, ohne Loch	470	200	230	verzinkt	**9081 414 031**

Zubehör

Hemmschuhhalter

Ausführung	lichte Weite mm	Oberfläche	Bestellnummer
G 36	125	grundiert	**9081 414 040**
G 36	125	verzinkt	**9081 414 070**
G 46	165	grundiert	**9081 414 050**
G 46	165	verzinkt	**9081 414 080**
G 53	205	grundiert	**9081 414 060**
G 53	205	verzinkt	**9081 414 090**

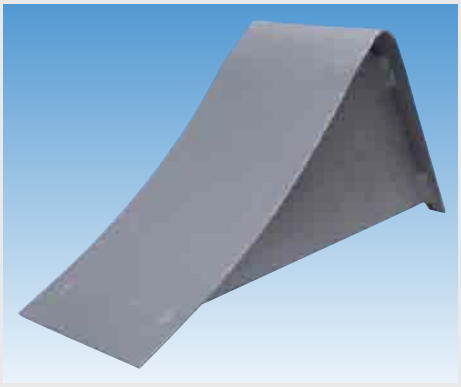

Hemmschuh

mit vorstehendem Bügelgriff

Norm ähnlich DIN 76051
Form D

Ausführung	Länge mm	Breite mm	Höhe mm	Gesamtgewicht, zul. kg	Bestellnummer
D 250	250	110	140	2500-6000	**9081 411 070**
D 280	280	150	170	6000-9000	**9081 411 080**
D 340	340	170	200	9000-15000	**9081 411 090**
D 400	400	190	230	über 15000	**9081 411 100**

Zubehör

Hemmschuhhalter

Oberfläche grundiert

Ausführung	passend für	lichte Weite mm	Bestellnummer
H 250	Hemmschuh D 250	115	**9081 411 110**
H 280	Hemmschuh D 280	155	**9081 411 120**
H 340	Hemmschuh D 340	175	**9081 411 130**
H 400	Hemmschuh D 400	195	**9081 411 140**

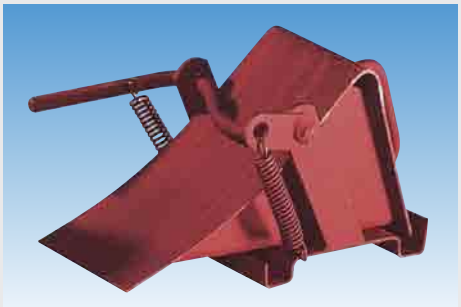

Hemmschuh

mit vorstehendem Bügelgriff

Norm DIN 76051
Form D
Oberfläche grundiert

Ausführung	Länge mm	Breite mm	Höhe mm	Bestellnummer
Gr. 360	320	120	150	**9081 414 100**
Gr. 460	380	160	190	**9081 414 110**
Gr. 530	470	200	230	**9081 414 120**

Zubehör

Hemmschuhhalter

Oberfläche grundiert

Ausführung	passend für	lichte Weite mm	Bestellnummer
H 360	Hemmschuh Gr. 360	125	**9081 414 130**
H 460	Hemmschuh Gr. 460	165	**9081 414 140**
H 530	Hemmschuh Gr. 530	205	**9081 414 150**

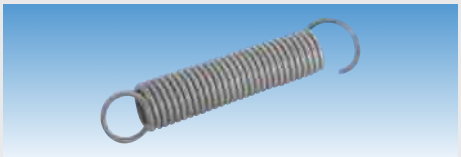

Zugfeder

für Hemmschuhhalter H 340/H 400/H 530

Bestellnummer
9081 414 820

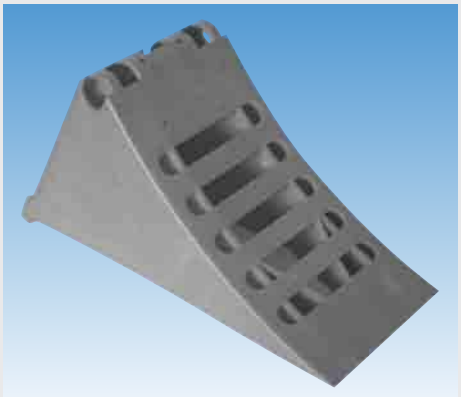

Hemmschuh

Ausführung G 46
Norm DIN 76051
Form G
Länge 385 mm
Breite 160 mm
Höhe 198 mm
Farbe gelb
Material Kunststoff

Bestellnummer
9080 141 701

Zubehör

Hemmschuhhalter

geeignet für max. 2 Kunststoff-Hemmschuhe

Bestellnummer
9081 417 170

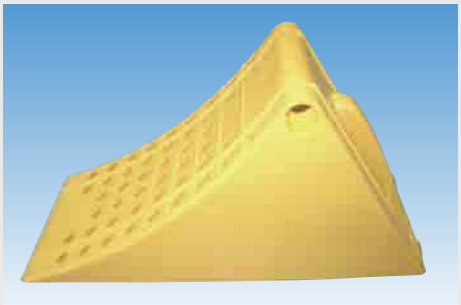

Hemmschuh

Ausführung G 53
Norm DIN 76051
Form G
Länge 475 mm
Breite 200 mm
Höhe 227 mm
Farbe gelb
Material Kunststoff

Bestellnummer
9370 653 000

Zubehör

Hemmschuhhalter

geeignet für max. 2 Kunststoff-Hemmschuhe

Bestellnummer
9081 417 170



Hemmschuh

Ausführung	G 46
Norm	ähnlich DIN 76051
Form	G
Länge	350 mm
Breite	160 mm
Höhe	190 mm
Farbe	schwarz
Material	Gummi

	Bestellnummer
	9081 414 730

Zubehör

Hemmschuhhalter

lichte Weite 165 mm

Oberfläche	Bestellnummer
grundiert	**9081 414 050**
verzinkt	**9081 414 080**

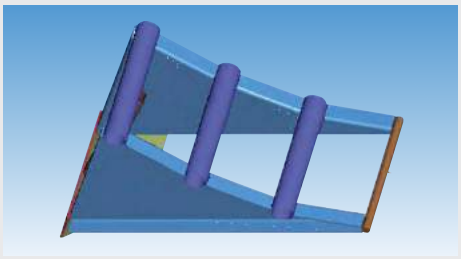

Hemmschuh

mit integriertem Griff

Ausführung	G 53
Norm	DIN 76051
Form	G
Länge	471 mm
Breite	196 mm
Höhe	226 mm
Material	Stahlblech
Oberfläche	feuerverzinkt

	Bestellnummer
	9372 753 500

Zubehör

Hemmschuhhalter

lichte Weite	205 mm
Oberfläche	verzinkt

	Bestellnummer
	9081 415 600

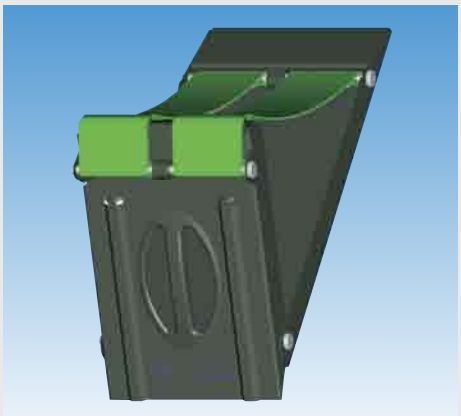

Hemmschuh

mit integriertem Griff

Ausführung	G 53, klappbar
Norm	DIN 76051
Form	G
Länge	470 mm
Breite	200 mm
Höhe	230 mm
Farbe	schwarz
Material	Stahlblech
Oberfläche	pulverbeschichtet

Lieferumfang

mit 2 grün eingefärbten Polyestergurten

	Bestellnummer
	9080 753 705

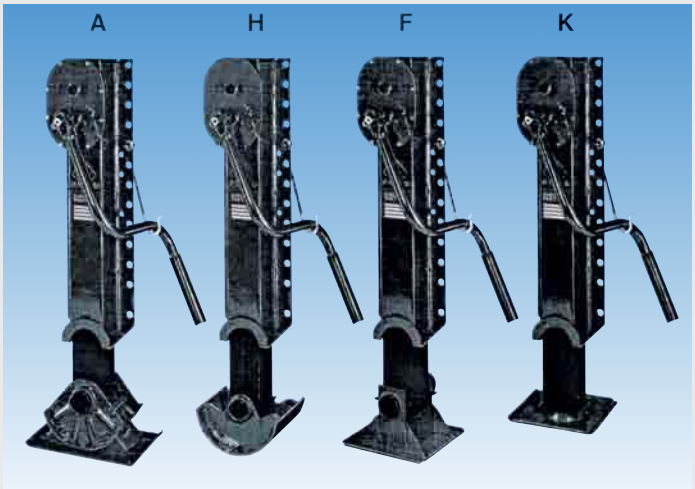

EUROPART

Stützwinde

Hublast	24 t
Stützlast	50 t
Lastgang	1 mm
Schnellgang	20 mm

Fußform	Typ	Ausführung	Bauhöhe mm	Hub mm	Bestellnummer
A	S2000Plus/LA930	mit Getriebe	930	510	**3033 200 401**
A	S2000Plus/LA930	ohne Getriebe	930	510	**3033 200 402**
A	S2000Plus/LA880	mit Getriebe	880	460	**3033 200 421**
A	S2000Plus/LA880	ohne Getriebe	880	460	**3033 200 422**
H	S2000Plus/LH930	mit Getriebe	930	510	**3032 200 101**
H	S2000Plus/LH930	ohne Getriebe	930	510	**3032 200 103**
H	S2000Plus/LH880	mit Getriebe	880	460	**3032 200 121**
H	S2000Plus/LH880	ohne Getriebe	880	460	**3032 200 122**
F	S2000Plus/LF910	mit Getriebe	910	510	**3033 200 301**
F	S2000Plus/LF910	ohne Getriebe	910	510	**3033 200 302**
K	S2000Plus/LK900	mit Getriebe	900	550	**3032 200 191**
K	S2000Plus/LK900	ohne Getriebe	900	550	**3032 200 192**
K	S2000Plus/LK850	mit Getriebe	850	550	**3032 200 201**
K	S2000Plus/LK850	ohne Getriebe	850	550	**3032 200 203**
K	S2000Plus/LK650	mit Getriebe	650	340	**3032 200 181**
K	S2000Plus/LK650	ohne Getriebe	650	340	**3032 200 182**

A = Ausgleichsfuß, H = Halbrolle, F = Flexstützfuß, K = Kugelfuß

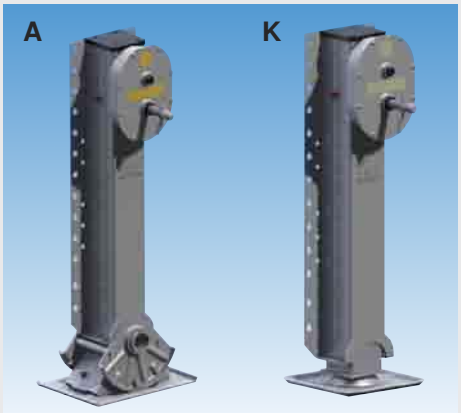

Stützwinde

Hublast	24 t
Stützlast	50 t
Lastgang	1 mm
Schnellgang	20 mm

Fußform	Typ	Ausführung	Bauhöhe mm	Hub mm	Bestellnummer
A	S2000Plus/LA830	mit Getriebe	830	400	**9622 110 510**
A	S2000Plus/LA830	ohne Getriebe	830	400	**9622 110 690**
A	S2000Plus/LA780	mit Getriebe	780	360	**9622 110 720**
A	S2000Plus/LA780	ohne Getriebe	780	360	**9622 110 730**
K	S2000Plus/LK800	mit Getriebe	800	460	**9622 114 320**
K	S2000Plus/LK800	ohne Getriebe	800	460	**9622 114 330**
K	S2000Plus/LK750	mit Getriebe	750	410	**9622 114 340**
K	S2000Plus/LK750	ohne Getriebe	750	410	**9622 114 350**

A = Ausgleichsfuß, K=Kugelfuß

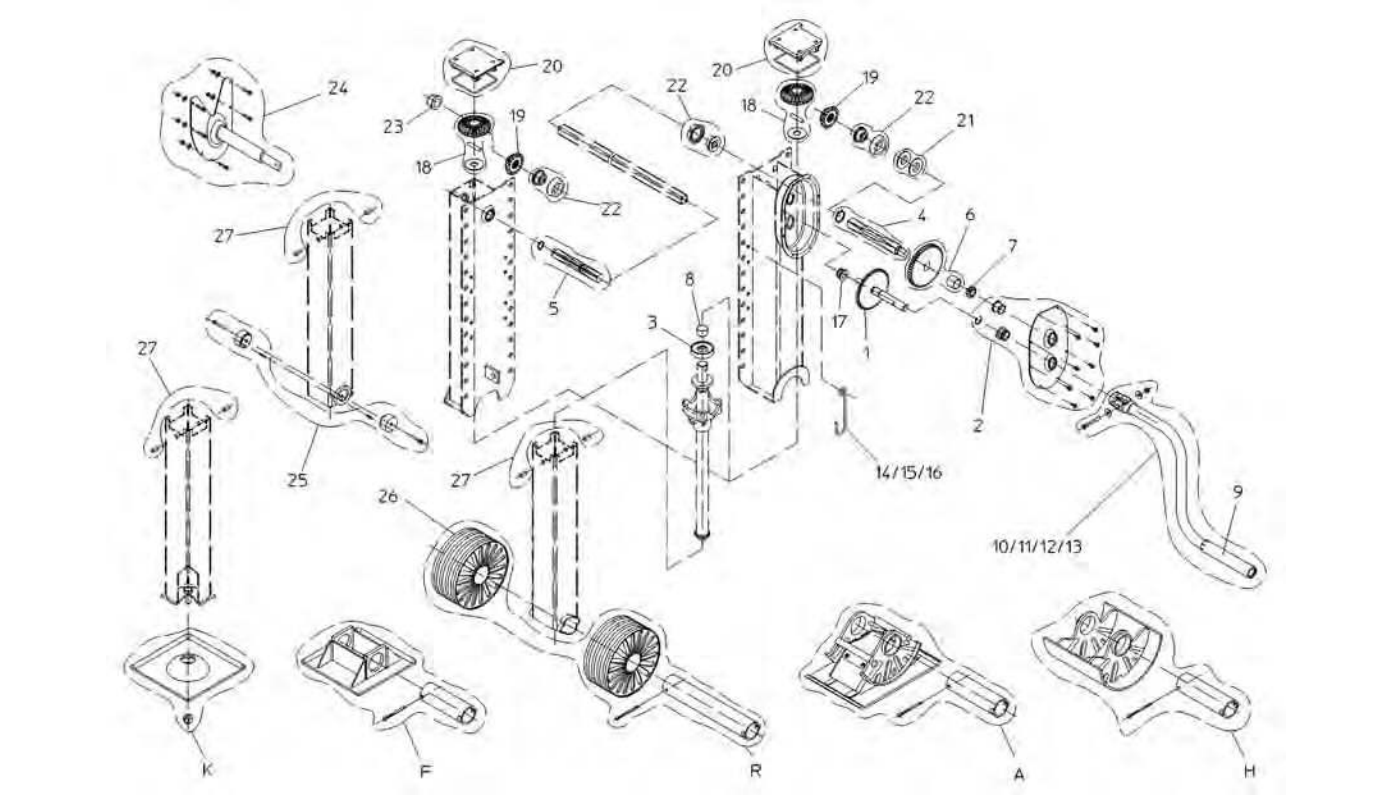

Ersatzteile Haacon S2000-Plus

Abbildung	Beschreibung	Länge mm	Bestellnummer
1	Kurbeltrieb		**9621 244 540**
2	Gehäusedeckel		**9622 096 010**
3	Drucklager		**9620 000 017**
4	Antriebswelle, mit Getriebe		**9622 096 020**
5	Antriebswelle, ohne Getriebe		**9622 096 030**
6	Zahnrad, groß		**9622 096 040**
7	Zahnrad, klein		**9621 244 550**
8	Spindellager		**9621 003 350**
9	Kurbelhülse		**9620 100 525**
10	Kurbel	285	**9620 000 012**
11	Kurbel	350	**9622 061 360**
12	Kurbel	445	**9620 201 538**
13	Kurbel	535	**9620 000 008**
14	Kurbelhalter passend für Kurbellänge 285 mm		**9622 010 030**
15	Kurbelhalter passend für Kurbellänge 350 mm		**9621 182 070**
16	Kurbelhalter passend für Kurbellänge 535 mm		**9620 000 137**
17	Buchse		**9620 100 320**
18	Kegelrad, groß		**9622 096 090**
19	Kegelrad, klein		**9621 229 040**
20	Schutzkappe		**9622 096 100**
21	Distanzscheibe, 2-teilig		**9622 096 110**
22	Spindellager, komplett		**9622 096 120**
23	Spindellager		**9621 003 240**
24	auf Anfrage		
25	Halter		**9622 096 150**
26	Laufrolle		**9620 000 007**
27	Bolzen		**9622 096 160**
K	Stützfuß		**9620 000 015**
F	Stützfuß		**9622 096 140**
R	Stützfuß		**9620 202 195**
A	Stützfuß		**9622 027 830**
H	Stützfuß		**9620 113 420**
	Verbindungswelle	1470	**9622 042 250**



Stützwinde

für Megatrailer

Hublast	24 t
Stützlast	50 t
Lastgang	1 mm
Schnellgang	20 mm
Fußform	A

Typ	Ausführung	Bauhöhe mm	Hub mm	Bestellnummer
S2000Plus/MA730	mit Getriebe	730	350	**9622 110 760**
S2000Plus/MA730	ohne Getriebe	730	350	**9622 110 770**
S2000Plus/MA780	mit Getriebe	780	400	**9620 211 074**
S2000Plus/MA780	ohne Getriebe	780	400	**9620 211 075**

A = Ausgleichsfuß



Stützwinde

für Zentralachsanhänger

Typ	S/VK mG 850
Ausführung	mit Schaltgetriebe
Belastung, zul.	12000 kg
Hub	550 mm
Bauhöhe	850 mm

Bestellnummer
9622 114 440



Stützwinde

speziell für die Heckabstützung von Silofahrzeugen

Typ	S/VK mG 750
Ausführung	mit Getriebe
Bauhöhe	750 mm
Hub	410 mm
Lastgang	1 mm
Schnellgang	20 mm

Kugelfuß allseitig 15° neigbar
zulässige Last/Stück 12 t (dynamisch), 25 t (statische Prüflast)

Bestellnummer
9622 116 310

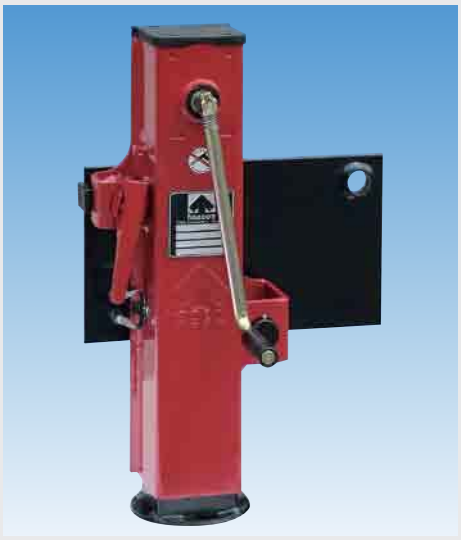

Stützwinde

für Zentralachsanhänger

Typ	S/DS615
Ausführung	schwenkbar
Belastung, zul.	2000 kg
Hub	300 mm
Bauhöhe	600 mm

Bestellnummer
9620 000 147



Stützwinde

zur Höhenanpassung der Zugdeichsel

Typ	8712.2
Ausführung	mit Kurbelsicherung
Belastung, zul.	2000 kg
Hub	200 mm
Bauhöhe	515 mm

Bestellnummer
9622 056 420

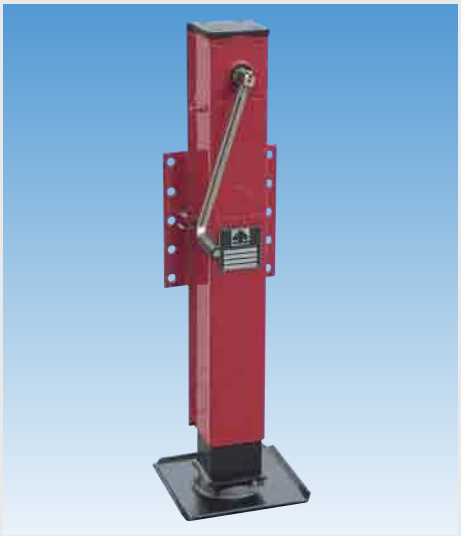

Stützwinde

für Zentralachsanhänger

Typ	S/DK900
Ausführung	mit Gegenplatte
Belastung, zul.	2000 kg
Hub	510 mm
Bauhöhe	900 mm

Bestellnummer
9620 000 080



Stützwinde

für Zentralachsanhänger

Typ	S/DK870
Ausführung	mit Gegenplatte
Belastung, zul.	10000 kg
Hub	510 mm
Bauhöhe	870 mm

Bestellnummer
9620 000 013



Stützwinde

geprüft nach BGV D8

lässt sich aufgrund des geringen Eigengewichts und des angebauten, gummibereiften Fahrwerks ohne Mühe zum jeweiligen Einsatzort rollen, die große, stabile Fußplatte garantiert Sicherheit

Typ	1094.8
Kopflast	8 t
Klauenlast	7 t
Hub	480 mm
Bauhöhe	1200 mm

Anwendungsbereich

zum Anheben und Abstützen von LKW, Aufbauten, Containern etc.

Bestellnummer
9620 000 004

Zubehör

Gummiauflage

rutschfest

Bestellnummer
9620 000 010



Stützwinden-Satz

Modul B

Ausführung	ohne Fuß und Zubehör
Befestigung	Doppelplatte

Typ	Montagehöhe mm	Hub mm	Bestellnummer
B0103000000	900	560	**3013 103 000**
B0203000000	850	520	**3013 203 000**
B0303000000	800	470	**3013 303 000**
B0403000000	750	430	**3013 400 285**
B0503000000	700	400	**3013 503 000**
B0603000000	650	350	**3013 603 000**



Stützwinde

Modul B

Ausführung ohne Fuß und Kurbel
Befestigung Doppelplatte

Typ	Einbauseite	Montagehöhe mm	Hub mm	Bestellnummer
B01030000	rechts	900	560	**3013 103 001**
B01030000	links	900	560	**3013 103 002**
B02030000	links	850	520	**3013 203 002**
B02030000	rechts	850	520	**3013 203 001**
B03030000	links	800	470	**3013 303 002**
B03030000	rechts	800	470	**3013 303 001**
B04030000	links	750	430	**3013 400 287**
B04030000	rechts	750	430	**3013 400 286**
B05030000	links	700	400	**3013 503 002**
B05030000	rechts	700	400	**3013 503 001**
B06030000	links	650	350	**3013 603 002**
B06030000	rechts	650	350	**3013 603 001**

Zubehör

Beschreibung	Fußform	Bestellnummer
Stützfuß*	01, S-Form	**3001 002 600**
Stützfuß*	02, A-Form	**3001 002 601**
Stützfuß*	03, R-Form	**3001 002 602**
Stützfuß*	04, T-Form	**3001 002 603**
Stützfuß	05, L-Form	**3001 002 604**
Stützfuß	06, TC-Form	**3001 002 598**
Reparatursatz für Stützwinden-Fuß	-	**3001 043 301**
Zahnrad	-	**3001 001 600**

***Bei Ersatzbedarf für Stützwinden/Modul-Baureihe, die vor April 2010 gefertigt wurden, bitte 1 x Reparatursatz (Bolzen und Buchse) 3001 043 301 mitbestellen.**

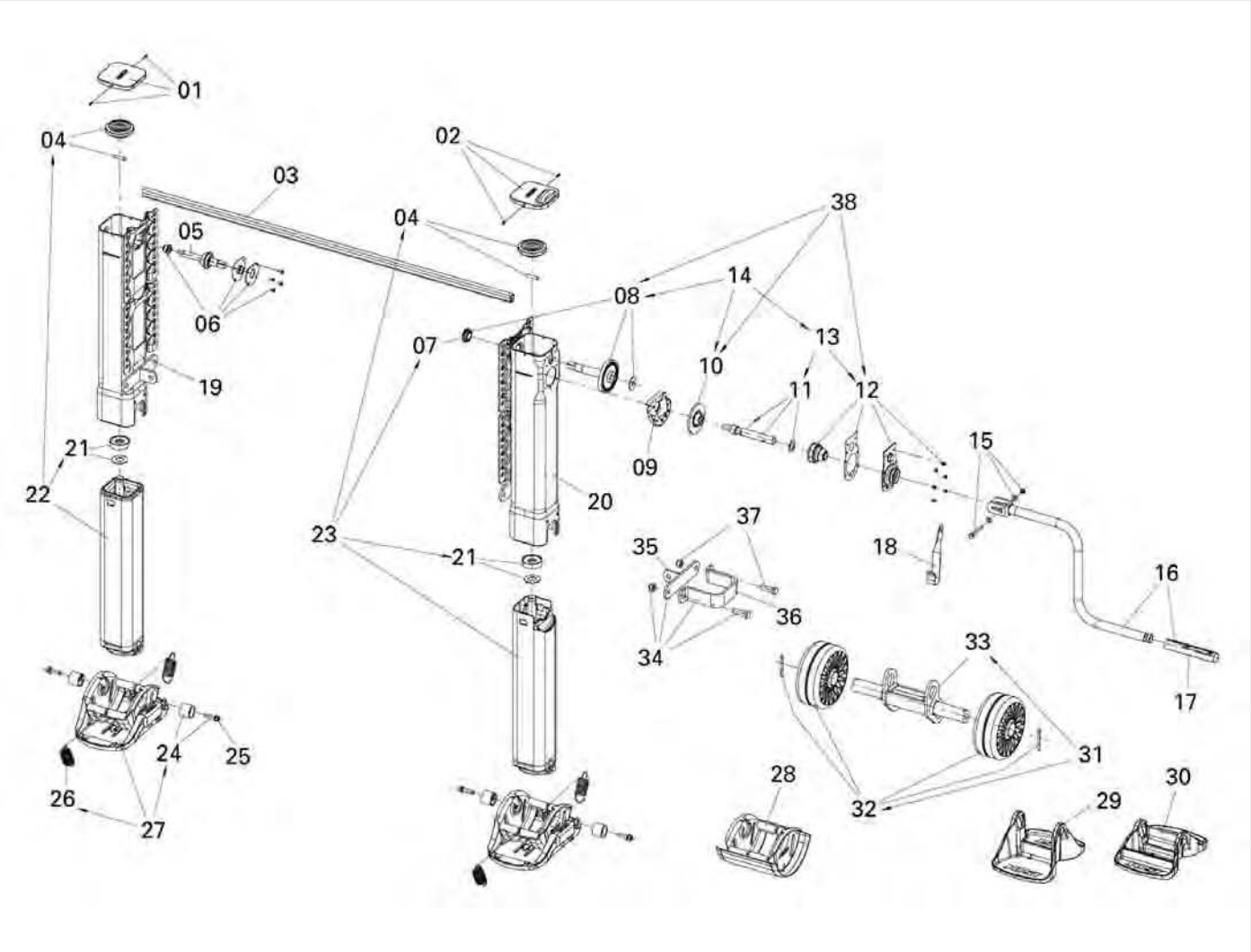
01
04
02
03
04
38
05
14
08
06
13
07
10
19
11
12
21
15
09
22
20
37
23
35
18
21
16
36
34
33
17
24
25
31
28
30
26
32
29
27

Ersatzteile Jost Modul B

Abbildung	Beschreibung	Länge mm	Bestellnummer
1	Deckel mit Schrauben, links		**3001 046 100**
2	Deckel mit Schrauben, rechts		**3001 046 300**
3	Verbindungswelle	1340	**3001 002 801**
3	Verbindungswelle	1450	**3001 002 802**
3	Verbindungswelle	1470	**3001 002 803**
3	Verbindungswelle	1500	**3001 002 804**
4	Kegelrad mit Bolzen		**3001 008 473**
5	Antriebswelle für Kegelrad		**3001 001 500**
6	Modullagerung		**3000 146 200**
7	Lager		**3001 008 120**
8	Antriebswelle mit Lagerung		**3001 100 553**
9	Fettwanne		**3001 002 000**
10	Zahnrad		**3001 100 540**
11	Kurbelwelle		**3001 046 500**
12	Lagerhalter		**3001 058 800**
13	Kurbelwelle		**3001 100 552**
14	Getriebe		**3001 100 556**
15	auf Anfrage		
16	Stützwindenkurbel	350	**3001 002 605**
16	Stützwindenkurbel	415	**3001 002 606**
16	Stützwindenkurbel	450	**3001 002 607**
16	Stützwindenkurbel	480	**3001 002 608**
17	Kurbelhülse		**3001 042 700**
18	Kurbelhalterung passend für 350 mm Kurbel		**3001 040 200**
18	Kurbelhalterung passend für 415-480 mm Kurbel		**3001 040 201**
19	auf Anfrage		
20	auf Anfrage		
21	Axiallager mit Scheibe		**3001 100 555**
22	auf Anfrage		
23	auf Anfrage		
24	Befestigungssatz für Stützfuß		**3001 043 300**
25	Befestigungsschraube für Stützfuß		**3001 046 700**
26	Feder		**3001 012 900**
27	Stützfuß 01, S-Form		**3001 002 600**
28	Stützfuß 02, A-Form		**3001 002 601**
29	Stützfuß 04, T-Form		**3001 002 603**
30	Stützfuß 06, TC-Form		**3001 002 598**
31	Stützfuß 03, R-Form		**3001 002 602**
32	Stützfuß mit Rollen und Splinte		**7772 712 070**
33	Halter für Rollen		**7772 712 080**
34	auf Anfrage		
35	Verstrebungswinkel, lose		**3001 002 811**
36	Klemmvorrichtung für Anschraubwinkel		**3001 002 812**
37	Verschraubung		**3001 008 307**
38	Getriebe-Kit		**3001 059 200**

Sicherheit und Effizienz

Sattelkupplung mit Sensoric
und Fernbedienung



Anhängekupplung





Kugellenkkränze



LubeTronic



Innovationen für den modernen Fuhrpark

Sensoric-Lösungen automatisieren manuelle Arbeitsgänge bei Sattelkupplungen und machen so den Arbeitsalltag sicherer und komfortabler. **Flashtronic** überprüft den Verschlusszustand mit einem Sensor. Eine blinkende Leuchtdiode am Zuggriff zeigt an, dass der Verschluss geschlossen und gesichert.

Bei der **Sensorkupplung** wird der Verschlusszustand und die korrekte Aufsattelhöhe optisch und akustisch im Fahrerhaus angezeigt.

Das **Sensor-Kupplungs-System SKS** bietet zusätzlich auch eine Fernbedienung. Beim Absattelvorgang muss die Sattelkupplung nicht mehr von Hand geöffnet werden – das wird ganz bequem vom Fahrerhaus aus per Fernbedienung pneumatisch erledigt.

LubeTronic-Lösungen sorgen für die sichere Schmierung von Sattel- und Anhängekupplungen sowie von Hubeinrichtungen

LubeTronic *5Point* ist eine in die Sattelkupplung integrierte Schmieranlage für Sattelkupplungen ohne Gleitscheiben. Die konstant abgegebene Menge Fett sorgt für zuverlässige Schmierung der Sattelkupplungsplatte und des Verschlusshakens.

Wartungsarme Sattelkupplungen müssen dank der Gleitscheiben nicht auf der Kupplungsplatte sondern nur noch am Verschlusshaken geschmiert werden. Durch den Einsatz von **LubeTronic *1Point*** in Kombination mit einem speziell beschichteten Verschlusshaken ist auch dieser Arbeitsgang nicht mehr nötig.

JOST R REGENSBURGER ZUGGABEL TRIDEC





MODUL



Königszapfen



Zuggabel

Containertechnik



Achsaufhängung





Vertrauen Sie dem Marktführer!

JOST ist der weltweit führende Hersteller von fahrzeugverbindenden Systemen, Modulen und Komponenten für Truck und Trailer.

Mit marktgerechten Produkten, einem umfassenden Programm, weltweiter Präsenz und überzeugenden Innovationen leisten wir einen wichtigen Beitrag für mehr Erfolg im Fuhrpark.

Verlassen Sie sich darauf:

- Vielseitiges Programm für jede Anwendung
- Innovative Produkte entwickelt in enger Abstimmung mit dem Markt
- Qualität, auf die Sie sich verlassen können

JOST-Werke
Siemensstraße 2, D-63263 Neu-Isenburg
Tel. +49 (0) 61 02 2 95-0
Fax +49 (0) 61 02 2 95-2 98
E-Mail: jost-sales@jost-werke.de
www.jost-world.com

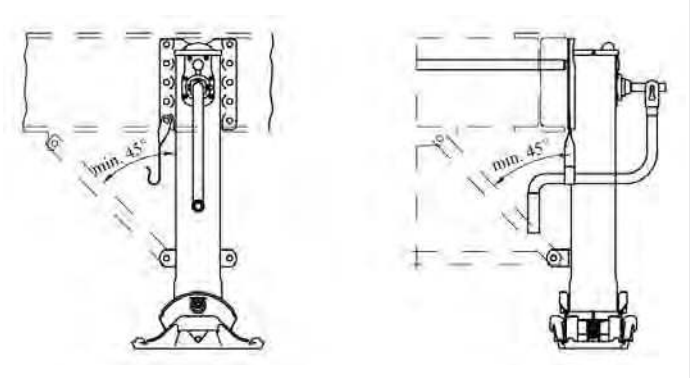

Befestigungsplatte

für Wechselsysteme

Anwendungsbereich

für Tandem-Anhänger

Bestellnummer
3001 002 816

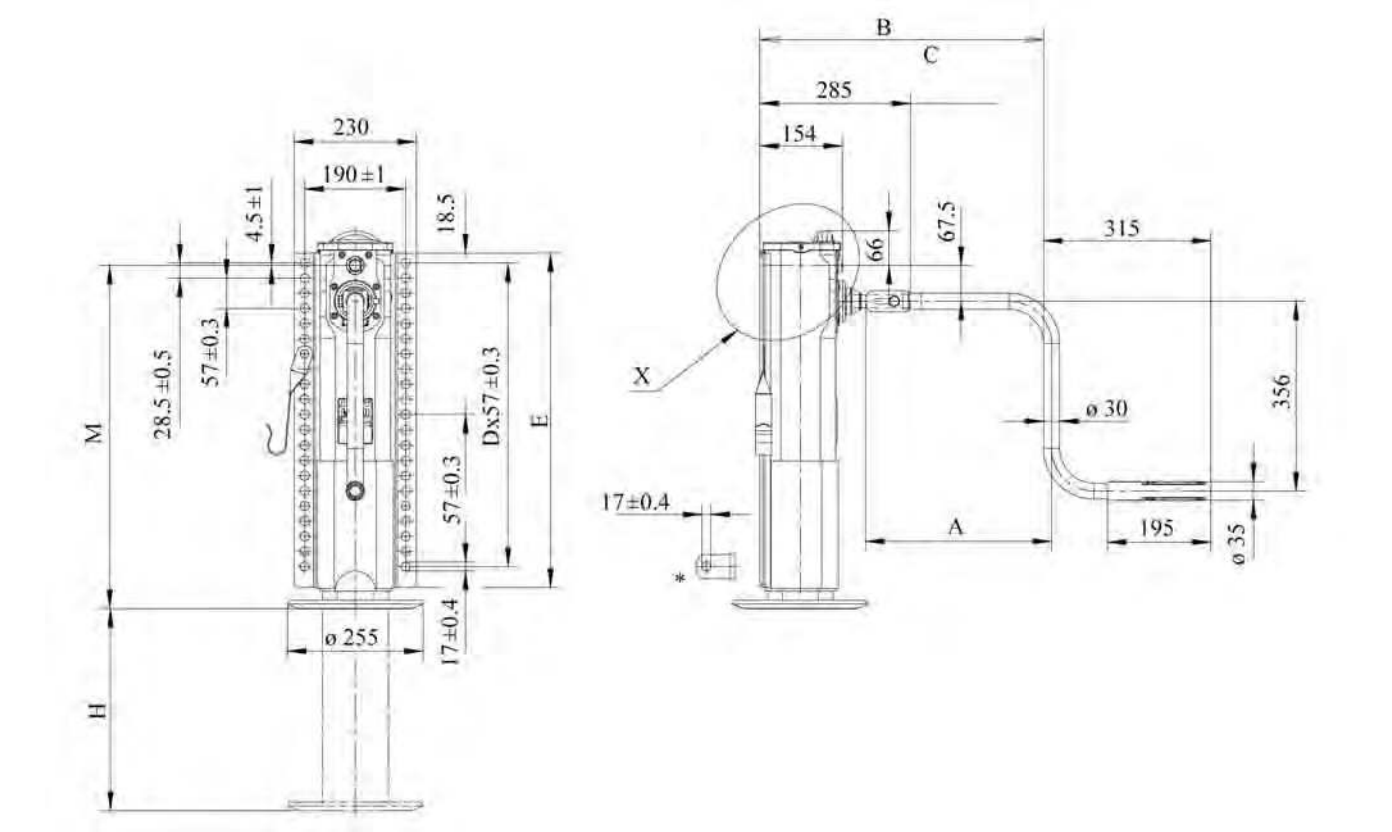

Stützwinde

Modul CS

Lastgang	0,9 mm
Schnellgang	15 mm
Fußform	T, starr
Befestigung	durchgehende Anschraubplatte
Ausführung	ohne Kurbel

Anwendungsbereich

zur Heckabstützung von Siloaufliegern

Typ	Montagehöhe mm	Hub mm	Bestellnummer
CS 1094700R	550	280	**3013 010 947**
CS 1064700R	650	380	**3013 106 470**

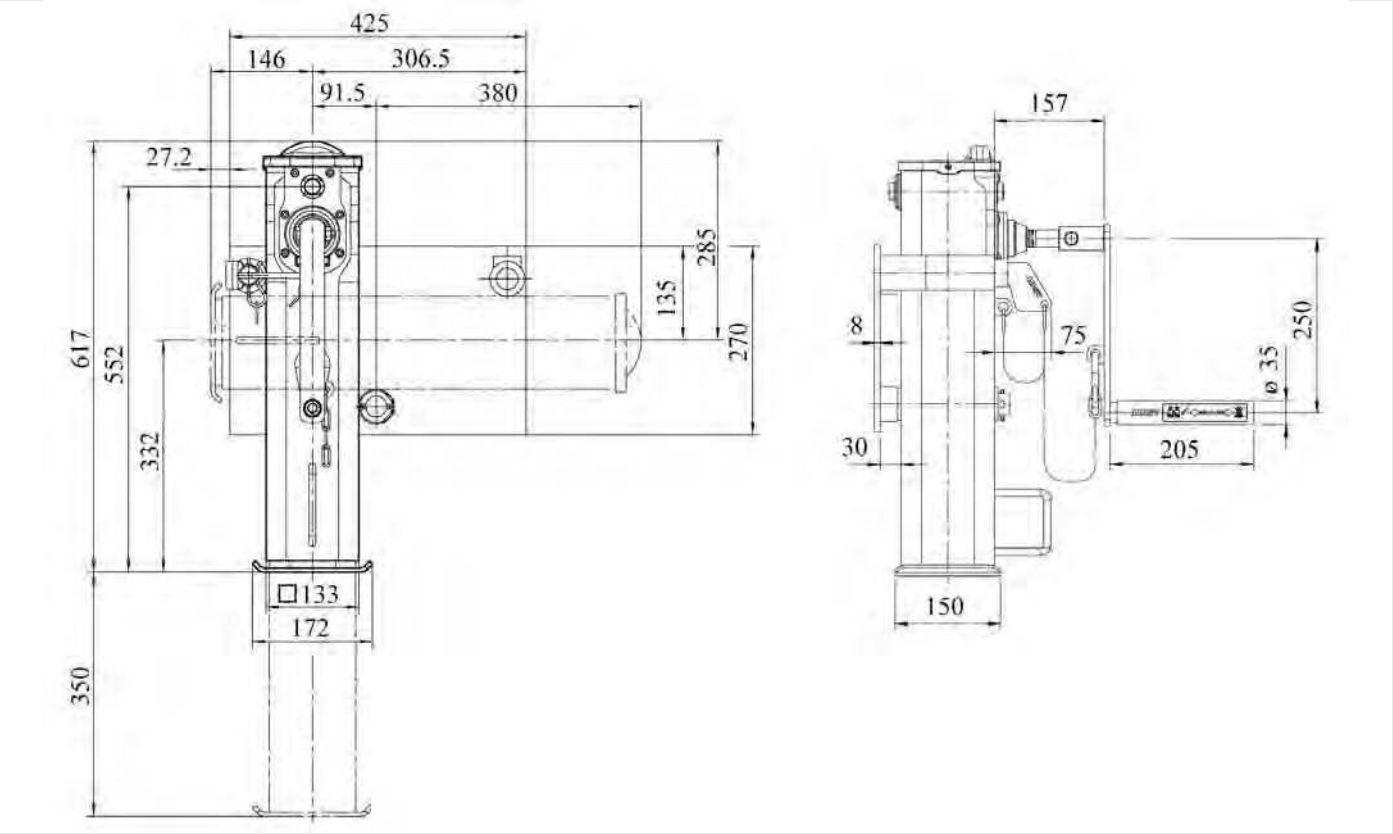

Stützwinde

Modul CD

Einzelwinde mit Getriebe, Drehgelenk und starrem Teller

Typ	CD 1090700R
Montagehöhe	550 mm
Hub	350 mm
Lastgang	0,9 mm
Schnellgang	15 mm
Fußform	T, starr
Befestigung	Anschraubplatte Drehlager
Ausführung	ohne Kurbel

Anwendungsbereich

für Zentralachsanhänger

Bestellnummer
3013 090 700

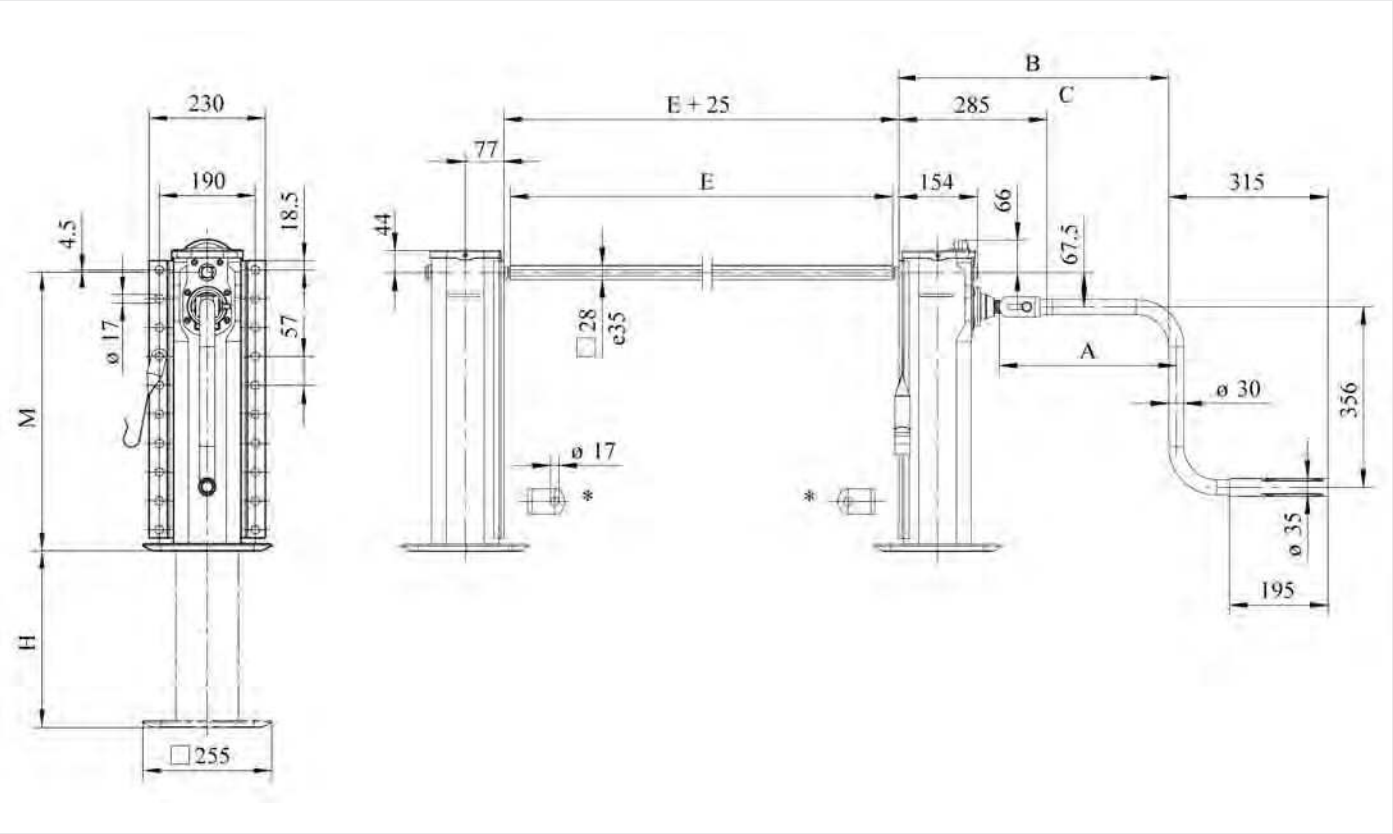

Stützwinden-Satz

Modul CC

Typ	CC109470000
Montagehöhe	550 mm
Hub	350 mm
Hublast	24 t
Stützlast	50 t
Lastgang	0,9 mm
Schnellgang	15 mm
Fußform	T, starr
Befestigung	durchgehende Anschraubplatte
Ausführung	ohne Kurbel und Verbindungswelle

Bestellnummer

3013 109 470

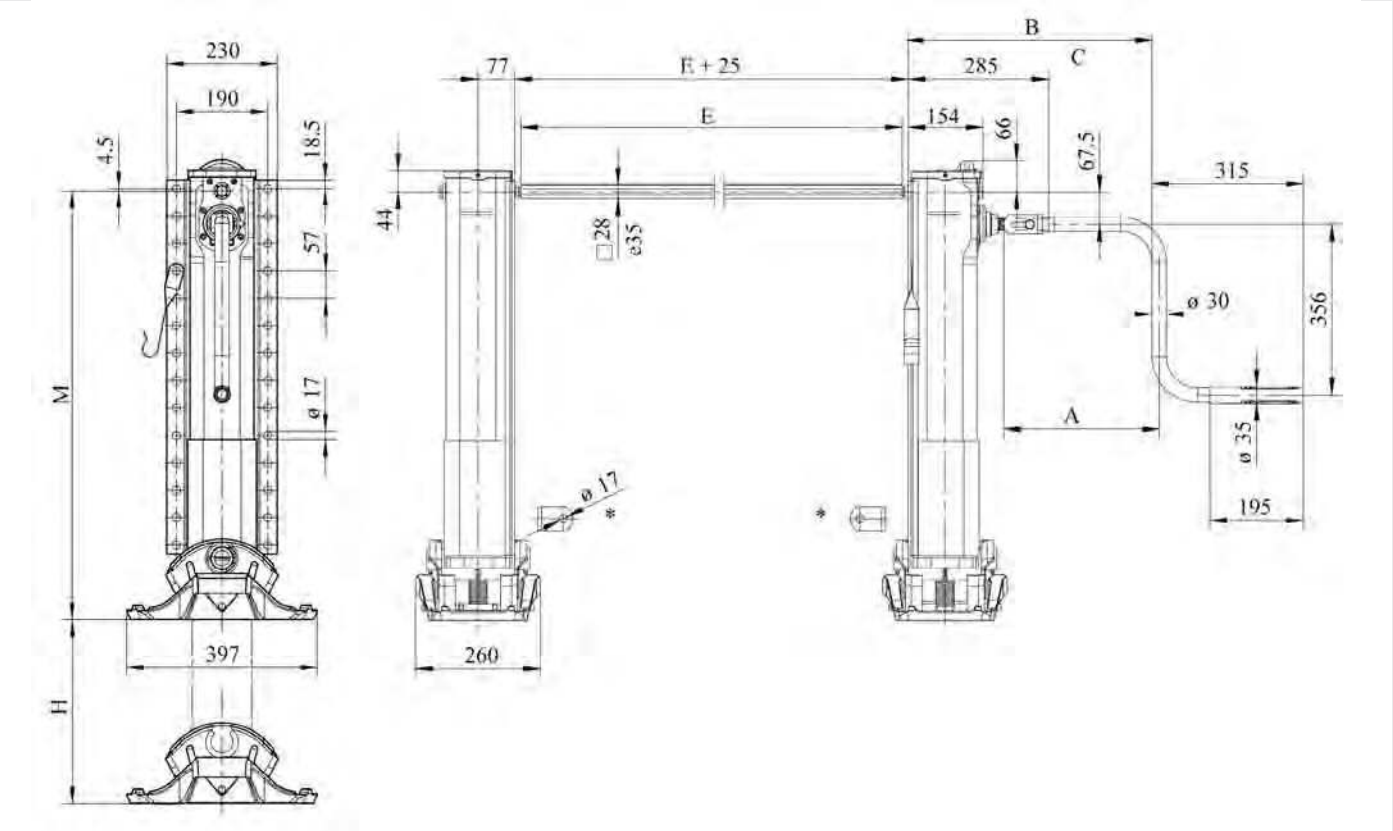

Stützwinden-Satz

Modul CH, Heavy Duty

Typ	CH125440000
Montagehöhe	890 mm
Hub	520 mm
Hublast	24 t
Stützlast	66 t
Lastgang	0,9 mm
Schnellgang	15 mm
Fußform	T
Befestigung	durchgehende Anschraubplatte
Ausführung	ohne Kurbel und Verbindungswelle

Bestellnummer

3013 012 544

Weitere Baureihen und Abmessungen halten wir für Sie bereit. Sprechen Sie uns an!

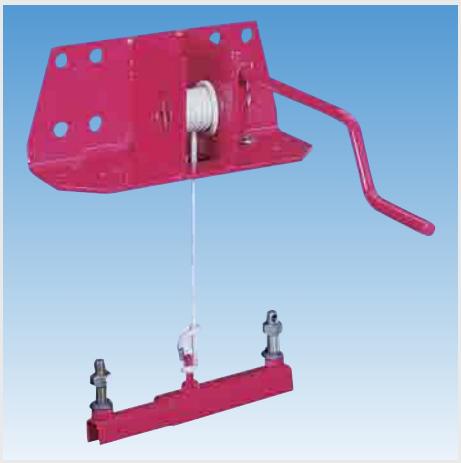

Reserveradhalter

mit integrierter Schneckenradseilwinde

passend für Räder mit 10-Loch-Felgen mit Einpresstiefe und 335 mm Lochkreis-durchmesser

Oberfläche pulverlackbeschichtet

Lieferumfang

mit Seil

komplett montiert

Ausführung	Bestellnummer
Set mit verstellbarem Spannarm	**9624 000 014**
Set mit starrem Spannarm	**9622 057 800**

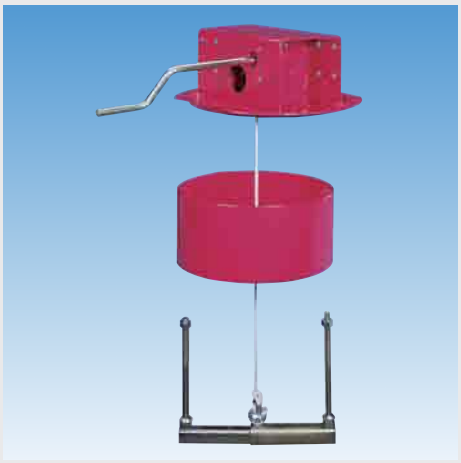

Reserveradhalter

mit integrierter Schneckenradseilwinde

für Außenrahmen-, Innenrahmen- und Über-Kopf-Montage, starre oder verstellbare Spannarme

Oberfläche pulverlackbeschichtet

Anwendungsbereich

geeignet für alle Arten von Felgen

Lieferumfang

ohne Seil und Spannarm

	Bestellnummer
	9620 000 036

Zubehör

Beschreibung	Bestellnummer
Spannarm, starr, passend für 10-Loch-Felge mit Einpresstiefe	**9620 000 038**
Spannarm, verstellbar, passend für Felgen mit Einpresstiefe	**9620 000 037**
Spannarm, verstellbar, passend für Felgen mit Einpresstiefe, für Zwischenring 170 mm	**9620 000 056**
Zwischenring, passend für Räder mit 10-Loch-Felgen	**9620 000 057**



Reserveradwinde

robuste, leichtgängige Winde zum Handhaben von LKW-Ersatzrädern durch eine Person, vielseitig montierbar, selbsthemmendes, spritzwassergeschütztes Schneckenradgetriebe, für den Betrieb mit Stahl- oder Kunststoffseil

Ausführung	Bestellnummer
mit festem Kurbelgriff	**9620 000 044**
mit klappbarem Kurbelgriff	**9620 000 043**
mit abnehmbarer Kurbel	**9620 200 229**



Reserveradhalter

alle Teile feuerverzinkt, Lager und U-Böcke roh

Lieferumfang

Montagesatz mit Felgensicherung

Rad-Ø	a mm	b mm	c mm	d mm	Bestellnummer
700-750	660	330	560	42,4 x 3,2	**9081 611 500**
765-850	705	330	675	42,4 x 3,2	**9081 611 510**
855-930	730	330	760	42,4 x 3,2	**9081 611 520**
940-1020	860	430	790	48,3 x 3,6	**9081 611 530**
1020-1090	900	430	845	48,3 x 3,6	**9081 611 540**
1020-1090	900	590	845	48,3 x 3,6	**9081 611 550**
1080-1150	900	430	920	48,3 x 3,6	**9081 611 560**
1080-1150	900	590	920	48,3 x 3,6	**9081 611 570**

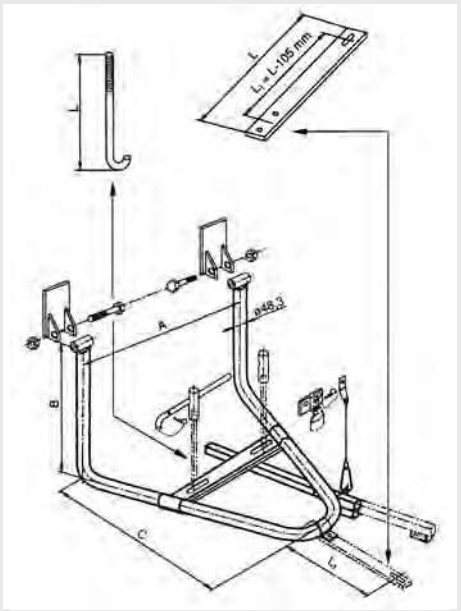

Zubehör

Beschreibung	Länge mm	Bestellnummer
Hakenschraube, feuerverzinkt	340	**9081 611 610**
Hakenschraube, feuerverzinkt	415	**9081 611 620**
Lasche, feuerverzinkt	515	**9081 611 630**
Lasche, feuerverzinkt	640	**9081 611 640**
Querstab		**9081 051 612**
Rohrmutter, verzinkt, M14 x 1,5	95	**9081 612 610**
Rohrmutter, verzinkt, M14 x 1,5	225	**9081 612 290**



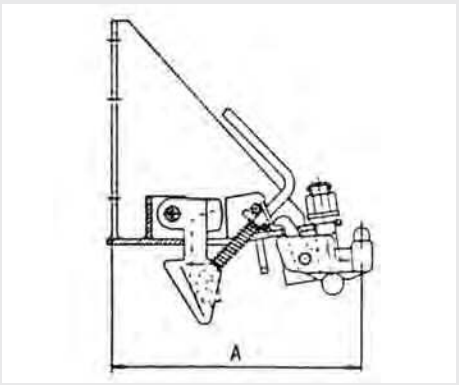

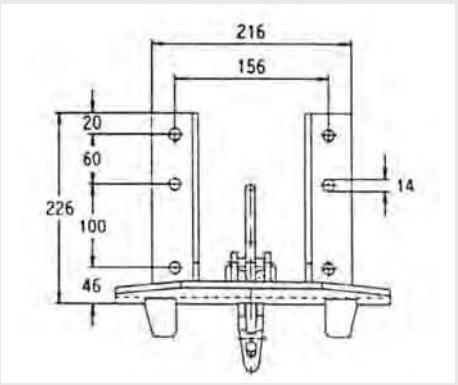

Reserveradhalter

Ausführung ERH 6/245
Anschluss 6/202/245
Reifengröße max. 8,25-20"
Einbautiefe 260 mm

nur für Felgen mit Einpresstiefe

Bestellnummer
9080 541 000



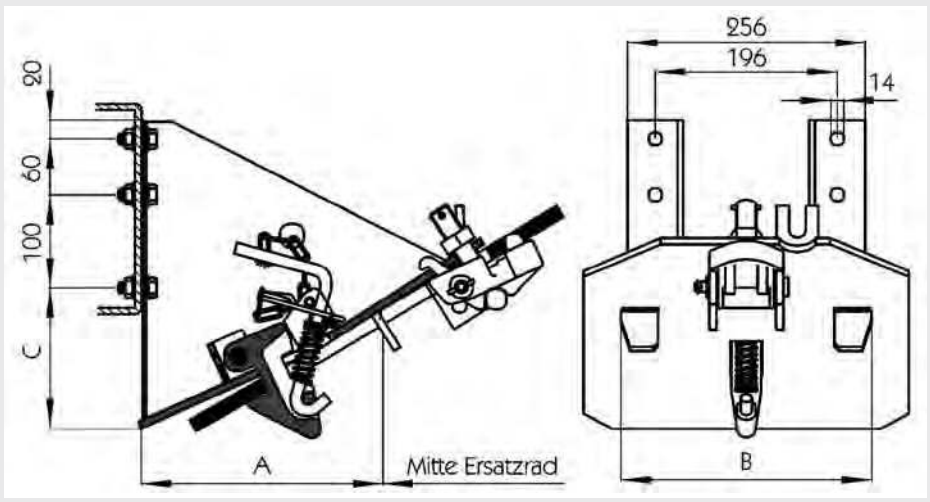

Reserveradhalter

Ausführung	ERH 10/335
Lochkreis	335 mm
Felgenstärke	max. 16 mm
a	~ 188 mm
b	270 mm
c	43 mm

nur für Felgen mit Einpresstiefe

	Bestellnummer
	9081 611 290

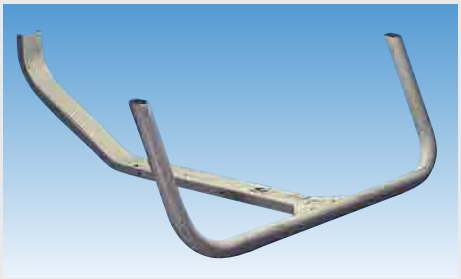

Reserveradhalter

Ausführung	Bestellnummer	Vergleichsnummer
für 1 Ersatzrad	**7772 833 680**	Schmitz 283368
für 2 Ersatzräder	**7772 832 650**	Schmitz 283265



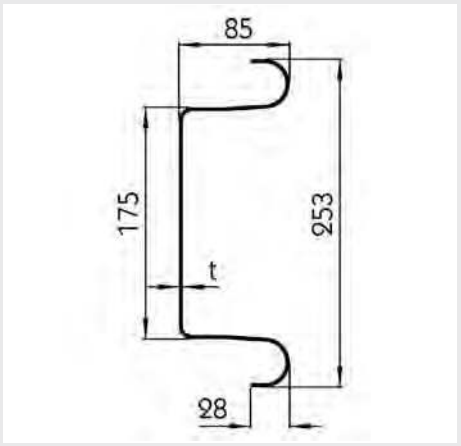

Unterfahrschutz

Material	Stahl
Oberfläche	verzinkt
Länge	2300 mm
Breite	85 mm
Höhe	253 mm

Achtung:
Nur für Fahrzeuge mit Erstzulassung vor dem 11.03.2010 geeignet!

Dieses Unterfahrschutz-Profil ist Teil einer Unterfahrschutzeinrichtung, die nicht der aktuellen Richtlinie 70/221/EWG entspricht. Die Unterfahrschutzeinrichtung darf ab dem 11.03.2010 nicht bei Nutzfahrzeugen montiert sein, die erstmalig zugelassen werden.

Typ	Stärke mm	Anmerkung	Bestellnummer
2325	2,5	nur bis 10 t zulässiges Gesamtgewicht	**9085 611 330**
2330	3,0	-	**9085 611 630**

Zubehör

Beschreibung	Bestellnummer
Abdeckkappe, PUR schwarz	**9085 611 570**
Abdeckkappe, Stahl	**9085 611 660**



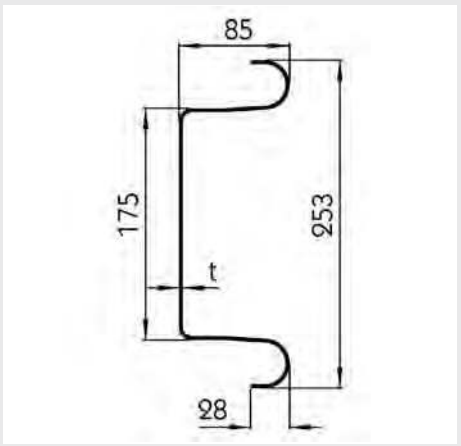

Unterfahrschutz

Material	Stahl
Oberfläche	verzinkt
Breite	85 mm
Höhe	253 mm

Achtung:
Nur für Fahrzeuge mit Erstzulassung vor dem 11.03.2010 geeignet!

Lieferumfang
mit 2 PUR-Abdeckkappen

Dieses Unterfahrschutz-Profil ist Teil einer Unterfahrschutzeinrichtung, die nicht der aktuellen Richtlinie 70/221/EWG entspricht. Die Unterfahrschutzeinrichtung darf ab dem 11.03.2010 nicht bei Nutzfahrzeugen montiert sein, die erstmalig zugelassen werden.

Typ	Länge mm	Stärke mm	Anmerkung	Bestellnummer
2125 G	2100	2,5	nur bis 10 t zulässiges Gesamtgewicht	**9085 611 320**
2330 G	2300	3,0	-	**9085 611 650**

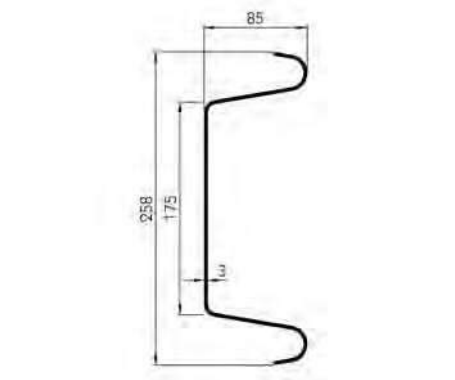

Unterfahrschutz

Material	Stahl
Oberfläche	pulverlackiert
Farbe	weiß
Ausführung	vorgebohrt
Typ	2430
Länge	2400 mm
Breite	85 mm
Höhe	258 mm
Stärke	3,0 mm

Dieses Unterfahrschutz-Profil ist Teil einer Unterfahrschutzeinrichtung, die nicht der aktuellen Richtlinie 70/221/EWG entspricht. Die Unterfahrschutzeinrichtung darf ab dem 11.03.2010 nicht bei Nutzfahrzeugen montiert sein, die erstmalig zugelassen werden.

Bestellnummer
9085 693 570

Zubehör

Beschreibung	Bestellnummer
Abdeckkappe, PUR schwarz	9085 611 570
Abdeckkappe, Stahl	9085 611 660

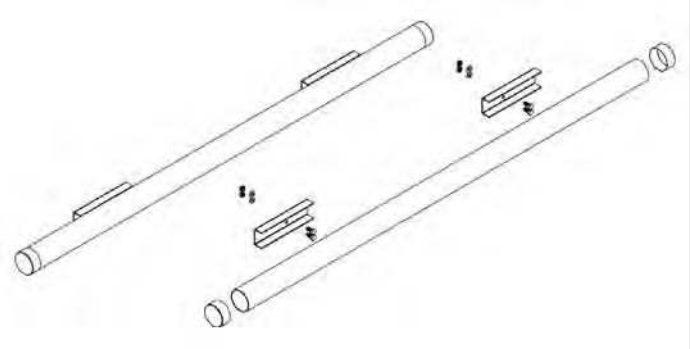

Unterfahrschutz

Material	Stahl
Oberfläche	grundiert
Typ	2340
Durchmesser	101,6 mm
Länge	2300 mm

Lieferumfang

Befestigungskonsolen, Abdeckkappen mit integrierten Seitenstrahlern, Schrauben-Satz (je 4 x Sechskantschraube M14 x 30, Federring A-14, Sechskantmutter M14)

Dieses Unterfahrschutz-Profil entspricht im Zusammenhang mit dem Halter U-Profil (EUROPART Nr. 9085 613 580) der aktuellen Richtlinie 70/221/EWG.

Bestellnummer
9080 002 013

Ersatzteile

Abdeckkappe

Ausführung	mit Seitenstrahler
Einbauseite	links/rechts
Material	Kunststoff
Form	rund
Farbe	schwarz

Bestellnummer
9080 002 018

Zubehör

Halter

Typ	2011
Einbauseite	links/rechts

Bestellnummer
9085 613 580

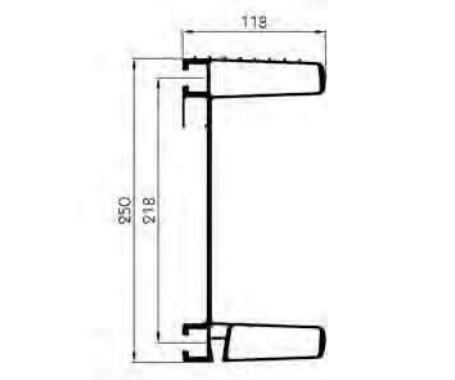

Unterfahrschutz

Material	Aluminium
Oberfläche	eloxiert
Länge	2400 mm
Breite	118 mm
Höhe	250 mm

Dieses Unterfahrschutz-Profil entspricht im Zusammenhang mit dem Halter U-Profil (EUROPART Nr. 9085 630 470) oder einem U-Profil DIN 1026-U 120-S235JRG2 der aktuellen Richtlinie 70/221/EWG.

Ausführung	Bestellnummer
nicht vorgebohrt, unbearbeitet	**9085 630 400**
vorgebohrt, komplett bearbeitet	**9085 630 480**

Zubehör

Beschreibung	Anmerkung	Bestellnummer
Abdeckkappe, Kunststoff schwarz		**9085 630 440**
Befestigungsschraube M12, Vierkant		**9085 630 410**
Halter, DIN 1026-U 120, 500 mm		**9085 630 470**
Verstärkungsblech	die Verstärkung wird bei einem Fahrgestellrahmen-Mindestabstand bis 1250 mm benötigt	**9085 630 420**
Typenschild, 90 x 18 mm	das Typenschild ist als Bestandteil des Gutachtens für den Unterfahrschutz zwingend erforderlich	**9085 630 430**

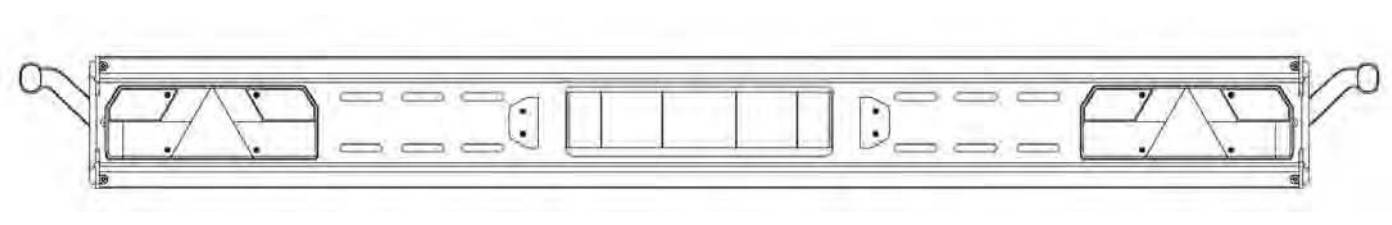

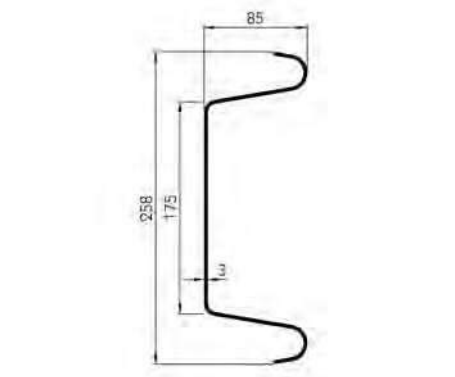

Unterfahrschutz

mit Rückleuchte Europoint

Ausführung	ADR-fähig
Material	Stahl
Oberfläche	pulverbeschichtet
Farbe	weiß
Farbcode	RAL 9010
Typ	2430
Länge	2400 mm
Breite	85 mm
Höhe	258 mm
Stärke	3 mm

Achtung:
Nur für Fahrzeuge mit Erstzulassung vor dem 11.03.2010 geeignet!

Lieferumfang

Unterfahrschutz mit schwarzen Stahl-Abdeckkappen und Montage-Langlöchern 15 mm für Längsträgerabstand 780-1400 mm, Kennzeichen-Schnellbefestigung für Kennzeichenlänge 520 mm, Lichtanlage bestehend aus Rückleuchten Europoint 24 V mit Dreieck-Rückstrahler, Regpoint Kennzeichenleuchten und Superpoint II Umrissleuchten, Verteiler mit Anschluss ASS3 (LP20) zum Hauptkabel an 1500 mm Kabel

Dieses Unterfahrschutz-Profil ist Teil einer Unterfahrschutzeinrichtung, die nicht der aktuellen Richtlinie 70/221/EWG entspricht. Die Unterfahrschutzeinrichtung darf ab dem 11.03.2010 nicht bei Nutzfahrzeugen montiert sein, die erstmalig zugelassen werden.

Bestellnummer
9085 614 550

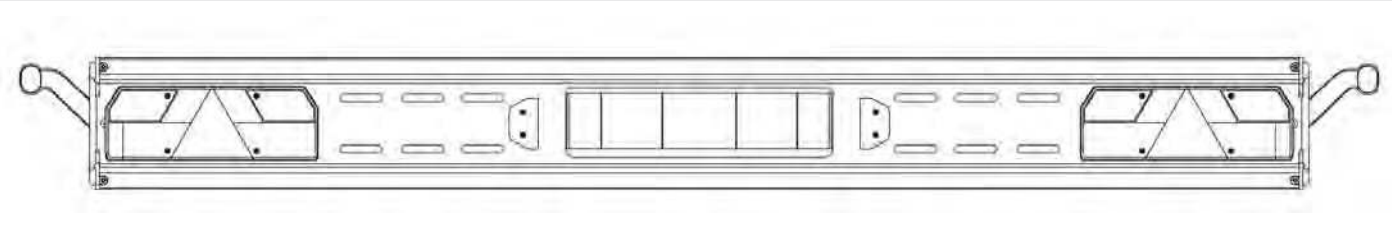

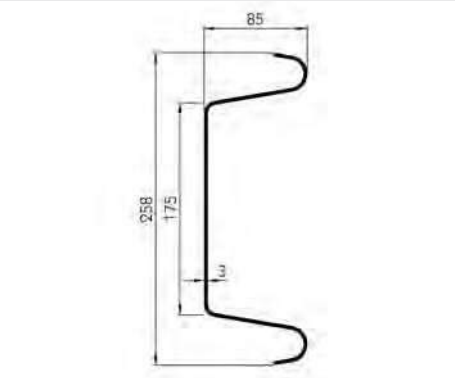

Unterfahrschutz

mit Rückleuchte Europoint

Ausführung	ADR-fähig
Material	Stahl
Farbe	weiß
Farbcode	RAL 9010
Typ	2010S
Länge	2400 mm
Breite	85 mm
Höhe	258 mm
Stärke	3 mm

Lieferumfang

Unterfahrschutz mit schwarzen Stahl-Abdeckkappen ähnlich RAL 9005, Kennzeichen-Schnellbefestigung, für Kennzeichenlänge 520 mm, Kennzeichenhalter in schwarz, Lichtanlage 24 V, bestehend aus Rückleuchten Europoint mit Dreieck-Rückstrahler, Regpoint Kennzeichenleuchten und Superpoint II Umrissleuchten, Verteiler mit Anschluss ASS3 (LP 20) zum Hauptkabel an 1500 mm Kabel

Dieses Unterfahrschutz-Profil entspricht im Zusammenhang mit dem Halter U-Profil (EUROPART Nr. 9085 630 470) oder einem U-Profil DIN 1026-U 120-S235JRG2 der aktuellen Richtlinie 70/221/EWG.

Bestellnummer
9085 634 550

Zubehör

Halter

Norm	DIN 1026-U 120
Einbauseite	links/rechts
Länge	500 mm

Bestellnummer
9085 630 470

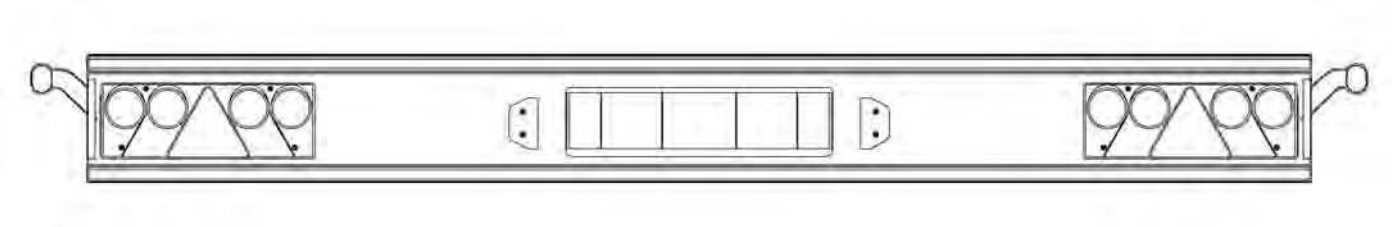

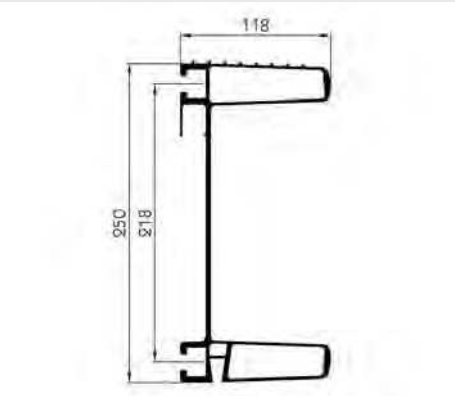

Unterfahrschutz

mit Beleuchtung Europoint II

Ausführung	ADR-fähig
Material	Aluminium
Oberfläche	eloxiert
Länge	2400 mm
Breite	118 mm
Höhe	250 mm

Lieferumfang

Unterfahrschutz mit schwarzen Kunststoff-Abdeckkappen, Kennzeichen-Schnellbefestigung für Kennzeichenlänge 520 mm, Lichtanlage bestehend aus Rückleuchten Europoint II 24 V mit Dreieck-Rückstrahler, Regpoint Kennzeichenleuchten und Superpoint II Umrissleuchten, Verteiler mit Anschluss ASS3 (LP 20) zum Hauptkabel an 1500 mm Kabel

Dieses Unterfahrschutz-Profil entspricht im Zusammenhang mit dem Halter U-Profil (EUROPART Nr. 9085 630 470) oder einem U-Profil DIN 1026-U 120-S235JRG2 der aktuellen Richtlinie 70/221/EWG.

Bestellnummer
9085 630 610

Zubehör

Beschreibung	Anmerkung	Bestellnummer
Halter, DIN 1026-U 120, 500 mm		**9085 630 470**
Verstärkungsblech	die Verstärkung wird bei einem Fahrgestellrahmen-Mindestabstand bis 1250 mm benötigt	**9085 630 420**

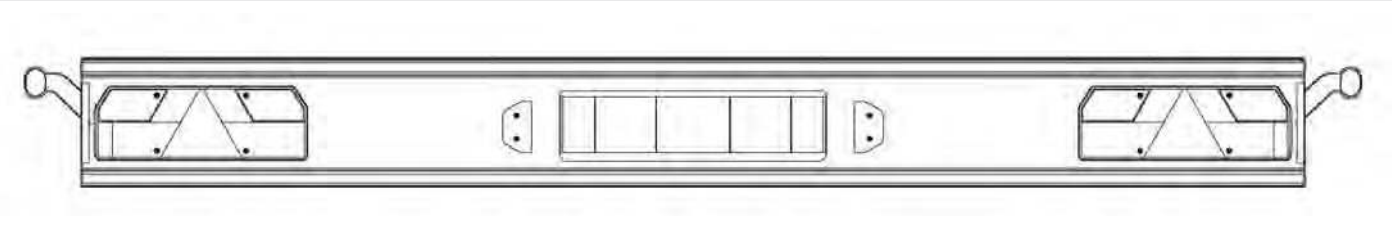

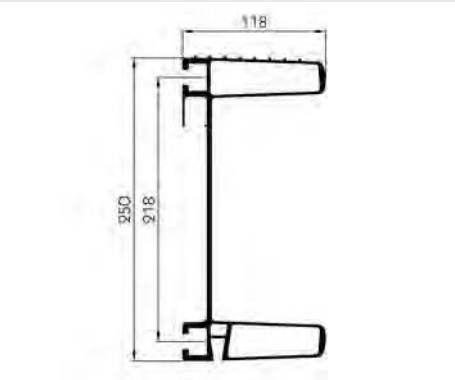

Unterfahrschutz

mit Beleuchtung Europoint

Ausführung	ADR-fähig
Material	Aluminium
Oberfläche	eloxiert
Länge	2400 mm
Breite	118 mm
Höhe	250 mm

Lieferumfang

Unterfahrschutz mit schwarzen Kunststoff-Abdeckkappen, Kennzeichen-Schnellbefestigung, für Kennzeichenlänge 520 mm, Kennzeichenhalter in schwarz, Lichtanlage bestehend aus Rückleuchten Europoint 24 V mit Dreieck-Rückstrahler, Regpoint Kennzeichenleuchten und Superpoint II Umrissleuchten, Verteiler mit Anschluss ASS3 (LP 20) zum Hauptkabel an 1500 mm Kabel

Dieses Unterfahrschutz-Profil entspricht im Zusammenhang mit dem Halter U-Profil (EUROPART Nr. 9085 630 470) oder einem U-Profil DIN 1026-U 120-S235JRG2 der aktuellen Richtlinie 70/221/EWG.

Bestellnummer
9085 630 600

Zubehör

Beschreibung	Anmerkung	Bestellnummer
Halter, DIN 1026-U 120, 500 mm		**9085 630 470**
Verstärkungsblech	die Verstärkung wird bei einem Fahrgestellrahmen-Mindestabstand bis 1250 mm benötigt	**9085 630 420**



Unterfahrschutz

Beleuchtungsträger

nur bis 8 t zulässiges Gesamtgewicht, ohne TÜV-Gutachten

Material	Stahl
Oberfläche	verzinkt
Länge	2400 mm
Höhe	245 mm
Tiefe	75 mm

Achtung:
Nur für Fahrzeuge mit Erstzulassung vor dem 11.03.2010 geeignet!

Dieses Unterfahrschutz-Profil ist Teil einer Unterfahrschutzeinrichtung, die nicht der aktuellen Richtlinie 70/221/EWG entspricht. Die Unterfahrschutzeinrichtung darf ab dem 11.03.2010 nicht bei Nutzfahrzeugen montiert sein, die erstmalig zugelassen werden.

Bestellnummer
9085 025 080



Zubehör

Abdeckkappe

Ausführung	mit Seitenstrahler
Einbauseite	links/rechts
Material	Kunststoff
Farbe	schwarz

Bestellnummer
9085 025 160



Unterfahrschutz

aus Vierkant-Rohr

Material	Stahl
Ausführung	schraubbar
Querschnitt	100 x 200 mm
Länge	2360 mm

Bestellnummer	Vergleichsnummer
7770 490 470	Schmitz 049047



Beleuchtungsträger

mit Prägedruck KRONE

Material	Stahl
Farbe	weiß

Bestellnummer
4245 334 474

Zubehör

Beschreibung	Bestellnummer
Abdeckkappe, rechts	4240 597 759
Abdeckkappe, links	4240 597 760

Anbauteile



Seitlicher Anfahrschutz. 246-252
Kotflügel. 253-270
Heckschürzen/Schmutzfänger 271, 272
Stau-/Werkzeugkästen 273-283
Steiggeräte 284
Feuerlöscherkästen. 285
Druckluftkomponenten und Zubehör 286-293
Anbauteile allgemein. 294

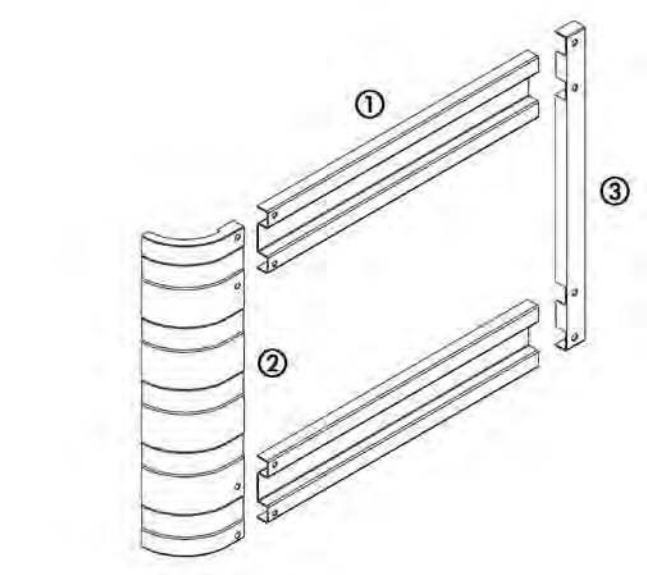

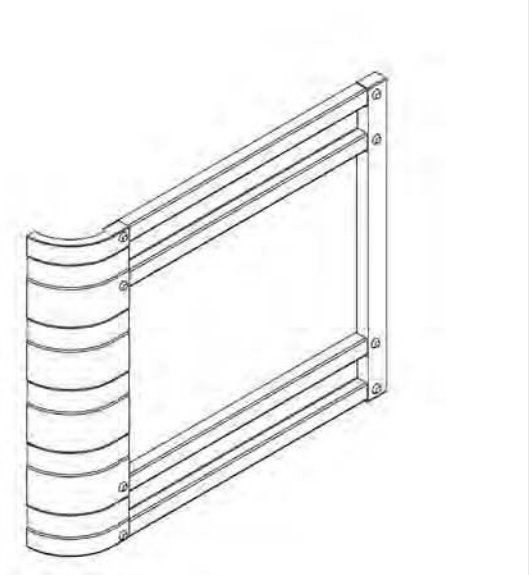

Längsprofil

für seitlichen Anfahrschutz

Breite 20 mm
Höhe 100 mm
Material Stahl
Oberfläche verzinkt

Länge mm	Abbildung	Bestellnummer
2000	1	**9080 003 934**
2500	1	**9080 003 935**
3000	1	**9080 003 936**
3500	1	**9080 003 937**

Zubehör

Abschlusskappe

Einbauort	Höhe mm	Abbildung	Bestellnummer
vorne	100	2	**9080 003 941**
vorne	400	2	**9080 003 944**
vorne	500	2	**9080 003 945**
hinten	100	3	**9080 003 946**
hinten	400	3	**9080 003 948**
hinten	500	3	**9080 003 949**

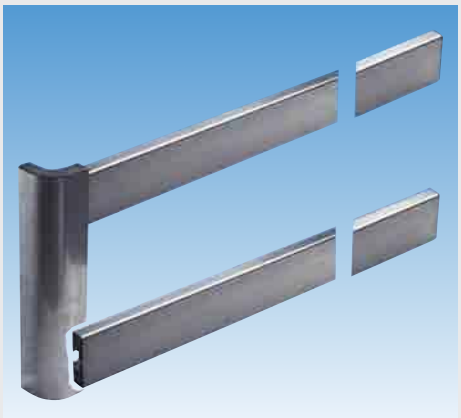

Längsprofil-Satz

für seitlichen Anfahrschutz

Breite 3500 mm
Höhe 500 mm
Material Aluminium

Lieferumfang

4 Längsprofile, 4 Abschlusskappen hinten, 2 Abschlussprofile vorne, 8 Klemmplatten zur Befestigung

Bestellnummer
9080 003 968



Längsprofil

für seitlichen Anfahrschutz

Breite 30 mm
Höhe 100 mm
Material Aluminium

Länge mm	Bestellnummer
2000	**9085 911 620**
2500	**9085 911 513**
3000	**9085 911 514**
3500	**9085 911 515**
3900	**9085 911 516**
4000	**9085 911 517**
6000 (Abgabe per Meter)	**9085 911 510**

Zubehör

Beschreibung	Höhe mm	Bestellnummer
Abschlussprofil vorne, Aluminium	100	**9085 911 521**
Abschlussprofil vorne, Aluminium	500	**9085 911 522**
Abschlussprofil vorne, Aluminium, eloxiert	500	**9085 911 523**
Abschlussprofil vorne, Aluminium	6000 (Abgabe per Meter)	**9085 911 520**
Abschlusskappe vorne, Kunststoff	-	**9085 612 270**
Abschlusskappe hinten, Kunststoff	-	**9085 612 260**
Klemmstück, Aluminium	-	**9085 910 860**

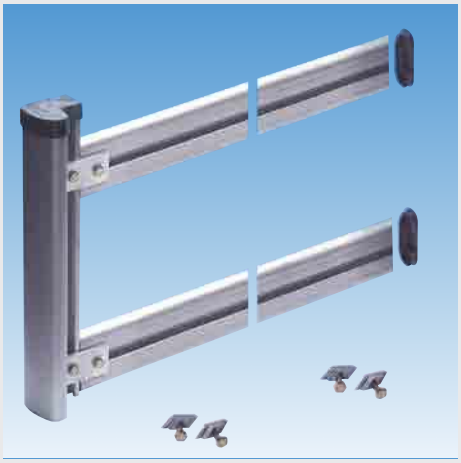

Längsprofil

für seitlichen Anfahrschutz

Breite 40 mm
Höhe 110 mm
Material Aluminium
Oberfläche eloxiert

Länge mm	Bestellnummer
6300	**9080 001 830**
6800	**9080 001 840**

Zubehör

Beschreibung	Höhe mm	Bestellnummer
Abschlussprofil vorne, Aluminium	5650 (Abgabe per Meter)	**9080 001 710**
Abschlusskappe vorne links, Gummi	-	**9080 001 711**
Abschlusskappe vorne rechts, Gummi	-	**9080 001 712**
Abschlusskappe hinten, Kunststoff	-	**9080 001 812**
Klemmstück, Aluminium	-	**9080 001 890**
Halteplatte, Aluminium	-	**9080 001 850**

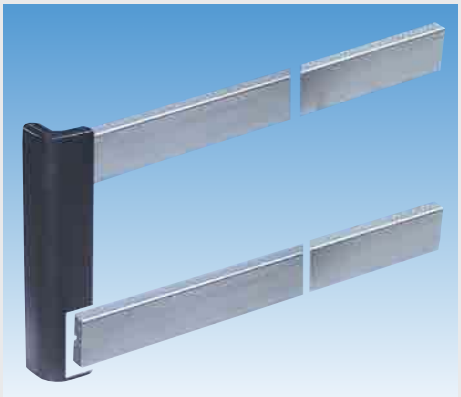

Längsprofil

für seitlichen Anfahrschutz

Breite	30 mm
Höhe	100 mm
Material	Aluminium
Oberfläche	eloxiert

Länge mm	Bestellnummer
4500	**2570 004 500**
5600	**2570 005 600**
6800	**2570 006 800**

Zubehör

Beschreibung	Höhe mm	Bestellnummer
Abschlussprofil vorne, Kunststoff	500	**2510 000 000**
Abschlussprofil-Satz, Aluminium (2 Abschlussprofile, 4 Abschlusskappen rechts, 1 Befestigungssatz)	500	**2590 000 008**
Abschlusskappe vorne links, PE		**7633 810 101**
Abschlusskappe vorne rechts, PE		**7633 810 001**
Befestigungskit (16 Schloßschrauben M8 x 25, 16 Sicherungsmuttern M8, 8 Sechskant-schrauben M8 x 12, 24 Unterlegscheiben 8,4 x 17x 1,6, 4 Abschlusskappen)		**2520 000 012**



Halter

für seitlichen Anfahrschutz

bei diesem Halter kann das vormontierte Halter-U-Profil, an dem die Längsprofile angeschraubt werden, um ca. 90°, 120°, 135° und 150° hochgeklappt werden

Ausführung	komplett
Gesamtlänge	757 mm
Oberfläche	verzinkt

Anwendungsbereich

das System wird unter dem Fahrzeugboden oder an/unter einem Aufbauquerträger verschraubt

Lieferumfang

1 Schwenkadapter, 1 Halter-U-Profil 700 mm, 1 Vorstecker 9 x 80, 1 Klappsplint 4,5 mm, 1 Sechskantschraube DIN 931, M10 x 80, 2 Sechskantschrauben DIN 931, M12 x 45, 1 Sechskantschraube DIN 985, M12-8, 1 PVC-ummanteltes Seil DIN 3055-2,0, 500 mm lang

Bestellnummer
9080 561 386

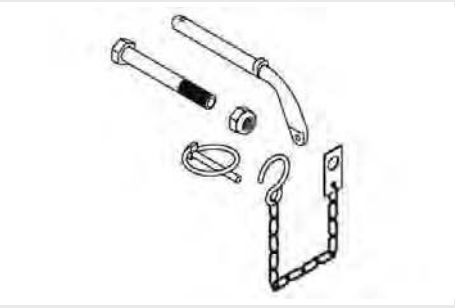

Zubehör

Befestigungskit

Lieferumfang

4 Klappsplinte 4,5 mm, 4 Vorstecker 9 x 80, 8 Sicherungskettchen mit Anschraubblech und S-Haken (ca. 200 mm lang), 4 Sechskantschrauben DIN 931, M10 x 80, 4 Sechskantmuttern DIN 985, M10-8

Bestellnummer
9085 612 310



Halterohr

für seitlichen Anfahrschutz

Ausführung	mit Flansch
Länge	710 mm
Durchmesser	40 mm
Kröpfung	90 mm
Material	Stahl
Oberfläche	verzinkt

Bestellnummer
9085 611 860

Zubehör

Gegenscheibe

Ausführung	4-Loch
Durchmesser	110 mm

Bestellnummer
9085 612 330



Halterohr

für seitlichen Anfahrschutz

Ausführung	ohne Flansch
Länge	680 mm
Durchmesser	40 mm
Kröpfung	90 mm
Material	Stahl
Oberfläche	verzinkt

Die weiterführenden Halterungen/Adapter können von beiden Seiten auf das Halterohr geschoben werden, weshalb das Rohr auch um 180° gedreht montiert werden kann.

Bestellnummer
9085 612 410



Klemmschelle

für seitlichen Anfahrschutz

zur Aufnahme des Halterohrs/U-Profils

Höhe	235 mm
Material	Stahl
Oberfläche	verzinkt

Bestellnummer
9085 611 871



Halter

U-Profil, für seitlichen Anfahrschutz

Material	Stahl
Oberfläche	verzinkt

Höhe mm	Bestellnummer
500	9085 611 830
700	9085 611 820
800	9085 611 810
1000	9085 611 800



Lagerteil

für seitlichen Anfahrschutz, aushängbar

für die Aufhängung der Planken des seitlichen Anfahrschutzes

Höhe	100 mm
Material	Stahl
Oberfläche	verzinkt

Höhe mm	Anzahl Längsprofile	Bestellnummer
100	1	**9085 612 240**
300	1-2	**9080 003 930**
500	2	**9080 003 931**
700	3	**9080 003 928**



Befestigungskit

für seitlichen Anfahrschutz

für die Befestigung der Halter

Material	Stahl
Oberfläche	verzinkt

Lieferumfang	Bestellnummer
je 1 Augenschraube M10 x 40, Unterlegscheibe M10, Splintbolzen 3,2 x 20, Federscheibe M10, Sterngriff M10	**9080 003 927**
je 4 Augenschrauben M10 x 40, Unterlegscheiben M10, Splintbolzen 3,2 x 20, Federscheiben M10, Sterngriffe M10	**9080 003 926**



Schwenkadapter

mit Klappersperre, für seitlichen Anfahrschutz

Typ	3901
Breite	63 mm
Höhe	335 mm
Material	Stahl
Oberfläche	verzinkt

Lieferumfang

Klappersperre: Sterngriff nach DIN 6335, mit Innengewinde M10, Flachrundschraube DIN 603, M10 x 80, Federscheibe DIN 137-A10

Bestellnummer
9085 612 280

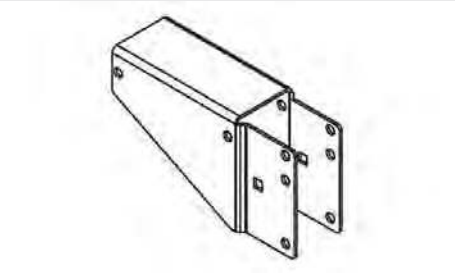

Schwenkadapter

für seitlichen Anfahrschutz

Typ	4000
Breite	56 mm
Material	Stahl
Oberfläche	verzinkt

Bestellnummer
9085 612 840



Schwenkadapter

mit Klappersperre, für seitlichen Anfahrschutz

Typ	3902
Breite	63 mm
Höhe	140 mm
Material	Stahl
Oberfläche	verzinkt

Lieferumfang

Klappersperre: Sterngriff nach DIN 6335, mit Innengewinde M10, Flachrundschraube DIN 603, M10 x 80, Federscheibe DIN 137-A10

Bestellnummer
9085 612 850



Träger

U-Profil, für seitlichen Anfahrschutz

Länge	390 mm
Material	Stahl
Oberfläche	verzinkt

Bestellnummer
9085 612 380

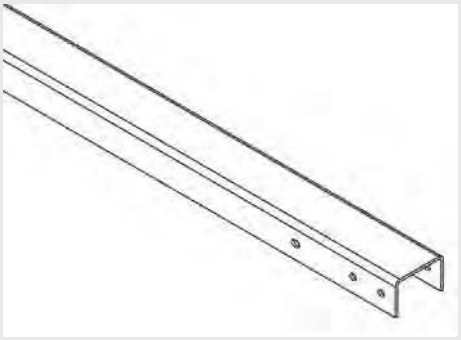

Träger

U-Profil, für seitlichen Anfahrschutz

Länge	2300 mm
Material	Stahl
Oberfläche	verzinkt

Bestellnummer
9085 612 420



Klemmsystem

für U-Träger am seitlichen Anfahrschutz

Material	Stahl
Oberfläche	verzinkt

Lieferumfang

1 Klemmplattenunterteil, 1 Klemmplattenoberteil, 1 Sicherungsblech, 2 Sechskantschrauben DIN 931, M16 x 110, 2 Sechskantmuttern DIN 985, M16

Bestellnummer
9085 613 760

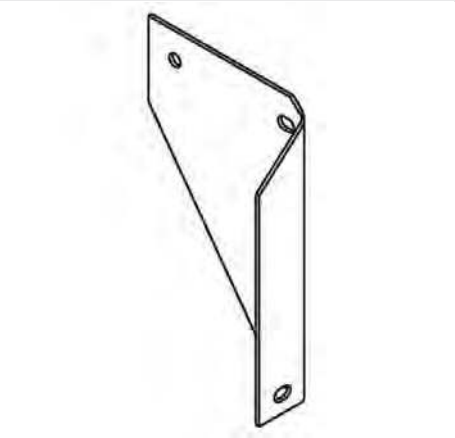

Knotenwinkel

für seitlichen Anfahrschutz

kann bei direkter Montage an einem Querträger alternativ zum Verschrauben mit einer unterbrochenen Nahtlänge von mindestens 4 x 25 mm angeschweißt werden

Material Stahl
Oberfläche verzinkt

Einbauseite	Lieferumfang	Bestellnummer
links	ohne Befestigungselemente	**9085 611 780**
rechts	ohne Befestigungselemente	**9085 611 790**
links	mit Befestigungsteilen	**9080 003 910**
rechts	mit Befestigungsteilen	**9080 013 910**



Anschraubwinkel

für seitlichen Anfahrschutz

Länge 200 mm
Höhe 60/90 mm
Material Stahl
Oberfläche verzinkt

Bestellnummer
9080 003 911

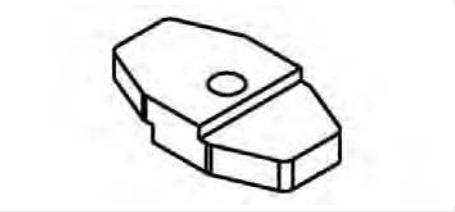

Klemmbacke

für seitlichen Anfahrschutz

Ausführung 2-seitig, 5-8/8-12 mm
Material Stahl
Oberfläche verzinkt

Bestellnummer
9085 612 390

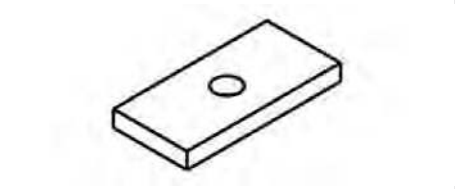

Verstärkungsblech

für seitlichen Anfahrschutz

Länge 94 mm
Breite 45 mm
Höhe 10 mm
Material Stahl
Oberfläche verzinkt

Bestellnummer
9085 612 430



Kotflügel

kurz

Ausführung mit seitlichem Reflektor
Material Kunststoff

Breite mm	Länge mm	Radius mm	Einbauseite	Bestellnummer
400	700	670	links	**9091 840 070**
400	700	670	rechts	**9091 840 071**
550	1020	600	links	**9091 755 101**
550	1020	600	rechts	**9091 755 100**
600	700	670	-	**9091 860 070**
610	1135	660	links	**9091 765 110**
610	1135	660	rechts	**9091 765 111**
650	800	700	-	**9091 835 000**
690	700	670	-	**9091 869 070**



Kotflügel

kurz

Ausführung Parlok, White Line
Material Kunststoff

Breite mm	Länge mm	Radius mm	Spannweite mm	Bestellnummer
405	700	-	-	**9090 840 638**
405	1100	635	-	**9090 840 631**
430	650	650	630	**9370 843 683**
430	700	-	-	**9090 843 685**
450	700	650	650	**9085 070 005**
500	650	500	600	**9090 855 501**
600	650	580	610	**9370 005 075**
600	700	670	-	**9090 860 584**
650	700	-	-	**9090 865 634**



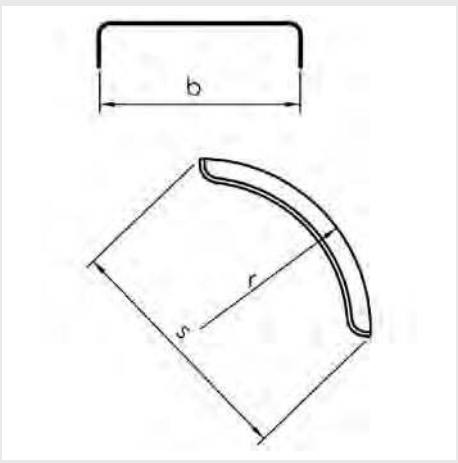

Kotflügel

kurz

Material Kunststoff

Typ	Breite (b) mm	Länge mm	Radius (r) mm	Spannweite (s) mm	Bestellnummer
L-PE 27.580.06	270	600	660	580	**9083 751 140**
L-PE 35.685.07	350	720	650	685	**9090 435 071**
L-PE 35.980.11	350	1100	650	970	**9083 750 860**
L-PE 40.670.07	400	700	670	670	**9093 750 330**
L-PE 40.795.09	400	840	670	795	**9090 440 091**
L-PE 40.1025.12	400	1140	700	1025	**9090 008 347**
L-PE 45.650.07	450	700	670	670	**9090 445 071**
L-PE 45.950.11	450	1060	650	950	**9083 750 570**
L-PE 55.670.07	550	700	650	650	**9090 008 352**
H-PE 55.740.08	550	810	500	740	**9083 750 580**
L-PE 60.600.06	600	620	640	600	**9083 750 240**
L-PE 65.615.06	650	640	640	615	**9090 365 061**
L6510K	650	950	650	870	**9083 751 410**
L6706K	670	640	640	615	**9083 750 260**



Kotflügel

kurz

Ausführung IKK, mit integrierten Konsolen
Material Kunststoff

* mit Strahler
** mit Spritzlappen

Typ	Breite mm	Länge mm	Radius mm	Spannweite mm	Bestellnummer
L-PE 27.580.06-IKK	270	600	660	580	**9090 008 333**
L- PE 35.685.07-IKK	350	720	650	685	**9092 135 070**
L-PE 40.670.07-IKK	400	700	670	670	**9091 021 407**
L-PE 40.670.07-IKK MS*	400	700	670	670	**9083 751 640**
L-PE 40.670.07-IKK SL**	400	700	670	670	**9094 067 000**
L-PE 40.795.09-IKK	400	840	670	795	**9083 751 650**
L-PE 40.1025.12-IKK	400	1140	700	1025	**9083 751 660**
L-PE 45.670.07-IKK	450	700	670	670	**8000 003 552**
L-PE 45.670.07-IKK SL**	450	700	670	670	**9090 008 349**
L-PE 55.740.08-IKK	550	810	500	740	**9083 751 680**
L-PE 60.600.06-IKK	600	620	640	600	**9090 216 006**
L-PE 65.670.07-IKK	650	700	670	670	**9083 751 700**
L-PE 65.670.07-IKK SL**	650	700	670	670	**9090 165 071**



Kotflügel

kurz

Ausführung KK, mit aufgeschweißten Konsolen
Material Kunststoff

Typ	Breite mm	Länge mm	Radius mm	Spannweite mm	Bestellnummer
L-PE 45.950.11-KK	450	1060	650	950	**9094 595 011**
L-PE 50.660.07-KK	500	700	560	660	**9090 150 070**
L-PE 55.670.07-KK	550	700	650	650	**9090 008 353**
L-PE 60.810.09-KK	600	915	550	810	**9090 008 360**
L-PE 65.810.09-KK	650	920	550	810	**9083 751 710**
L-PE 67.615.06-KK	670	640	640	615	**9083 751 750**



Kotflügel

kurz

Material Gummi

Breite mm	Länge mm	Radius mm	Bestellnummer
400	700	660	**9090 121 640**
460	590	550	**9090 121 670**
680	600	660	**9090 121 650**



Kotflügel

Halbkreis

Material Kunststoff

Typ	Breite mm	Länge mm	Höhe mm	Radius mm	Spannweite mm	Bestellnummer
H-PE 30.1120.17	300	1710	540	560	1120	**9090 330 170**
H-PE 35.1340.22	350	2150	710	670	1340	**9093 750 110**
H-PE 40.900.15	400	1470	480	450	900	**9083 751 110**
H-PE 40.1160.20	400	1940	640	580	1160	**9083 750 170**
H-PE 40.1280.20	400	2010	640	640	1280	**9090 970 250**
H-PE 40.1340.21	400	2100	670	670	1340	**9083 751 120**
H4023K	400	2270	730	720	1440	**9083 750 490**
H-PE 45.900.15	450	1500	490	450	900	**9090 451 510**
-	450	1900	580	650	1300	**9085 190 007**
-	450	2100	680	650	1300	**9085 210 007**
H-PE 48.1020.17	480	1650	535	510	1020	**9083 750 180**
-	500	1600	500	500	1000	**9080 170 007**
H-PE 51.1020.17	510	1680	550	510	1020	**9083 751 360**
H-PE 53.1130.17	530	1680	520	565	1130	**9090 353 170**
H-PE 53.1130.17	530	1950	625	610	1220	**9083 750 190**
H-PE 55.1000.17	550	1640	540	500	1000	**9083 750 510**
H-PE 56.1280.20	560	1940	605	640	1280	**9083 750 200**
-	580	1700	-	-	-	**9090 058 170**
H-PE 60.1100.18	600	1800	600	550	1100	**9083 750 520**
-	600	1850	595	580	1160	**9080 190 007**
H-PE 61.1320.21	610	2070	660	660	1320	**9090 361 210**
H-PE 62.1130.17	620	1680	520	565	1130	**9083 750 710**
H-PE 65.1100.18	650	1800	600	550	1100	**9083 750 530**
H-PE 65.1300.19	650	1900	570	650	1300	**9090 365 190**
H-PE 65.1300.21	650	2070	650	650	1300	**9090 365 210**
H-PE 67.1380.21	670	2070	650	690	1380	**9083 750 230**
H-PE 70.1100.18	700	1830	600	550	1100	**9083 522 320**
H-PE 70.1340.21	700	2105	630	670	1340	**9090 070 210**



Kotflügel

Halbkreis

Ausführung mit seitlichen Reflektoren
Material Kunststoff

Breite mm	Länge mm	Radius mm	Einbauseite	Bestellnummer
360	2273	660	-	**9091 736 230**
440	2273	660	-	**9091 744 230**
480	1670	500	-	**9091 748 170**
550	1700	600	links	**9091 755 170**
550	1700	600	rechts	**9091 755 171**
610	2273	660	-	**9091 761 230**
650	2273	660	-	**9091 765 230**
680	2273	660	-	**9091 768 230**



Kotflügel

Halbkreis

Ausführung Parlok, White Line
Material Kunststoff

Breite mm	Länge mm	Höhe mm	Radius mm	Spannweite mm	Bestellnummer
405	1900	595	635	1270	**9370 840 635**
430	1900	580	650	1300	**9090 843 681**
430	2175	720	650	1300	**9090 843 680**
450	1300	410	420	840	**9090 845 420**
500	1600	500	500	1000	**9370 850 500**
500	1700	550	500	1000	**9090 850 503**
550	1700	550	500	1000	**9090 023 171**
550	1700	530	550	1100	**9090 855 551**
595	1700	530	550	1100	**9370 859 550**
600	1850	595	580	1160	**9370 860 581**
600	2050	695	580	1160	**9090 860 580**
610	2280	-	-	-	**9090 861 640**
630	1650	495	580	1150	**9370 863 580**
650	1900	590	630	1260	**9090 865 631**
650	2175	730	630	1260	**9090 865 629**
670	2090	660	670	1340	**9370 867 670**
680	1900	-	630	1260	**9370 868 631**
680	2175	730	630	1260	**9090 868 630**



Kotflügel

Halbkreis

Ausführung IKK, mit integrierten Konsolen
Material Kunststoff

Typ	Breite mm	Länge mm	Höhe mm	Radius mm	Bestellnummer
H-PE 40.1160.20-IKK	400	1940	640	580	**9090 008 263**
H-PE 40.1280.20-IKK	400	2010	640	640	**9090 970 254**
H-PE 40.1300.21-IKK	400	2100	680	650	**9083 751 470**
H-PE 41.1280.20-IKK	410	2000	640	635	**9090 124 121**
H-PE 45.1300.19-IKK	450	1900	650	580	**9083 751 490**
H-PE 45.1300.21-IKK	450	2100	650	680	**9083 751 500**
H-PE 45.1280.20-IKK	450	2010	640	640	**9090 008 275**
H-PE 48.1060.17-IKK	480	1650	640	530	**9090 008 281**
H-PE 51.1060.17-IKK	510	1650	520	530	**9083 751 510**
H-PE 55.1060.17-IKK	550	1650	520	530	**9090 125 517**
H-PE 60.1140.18-IKK	600	1750	550	570	**9090 126 018**
H-PE 65.1300.21-IKK	650	2100	680	650	**9083 751 590**
H-PE 67.1380.21-IKK	670	2100	655	690	**9090 126 721**
H-PE 61.1300.21-IKK	610	2100	680	650	**9083 751 560**
H-PE 65.1140.18-IKK	650	1750	550	570	**8000 000 266**
H-PE 65.1300.19-IKK	650	1900	580	650	**9083 751 800**



Kotflügel

Halbkreis

Ausführung	KK, mit aufgeschweißten Konsolen
Material	Kunststoff

Typ	Breite mm	Länge mm	Höhe mm	Radius mm	Spannweite mm	Bestellnummer
H-PE 30.1120.17-KK	300	1700	540	560	1120	**9090 008 257**
H-PE 35.1340.22-KK	350	2150	710	670	1340	**9090 008 259**
H-PE 40.1440.23-KK	400	2260	730	720	1440	**9083 751 480**
H-PE 56.1280.20-KK	560	1930	600	640	1280	**9090 008 290**
H-PE 62.1130.17-KK	620	1680	520	565	1130	**9090 008 294**
H-PE 70.1100.18-KK	700	1830	600	550	1100	**9090 008 300**
H-PE 70.1260.20-KK	700	1980	630	630	1260	**9090 270 200**



Kotflügel

Halbkreis

Breite	410 mm
Radius	640 mm
Material	Kunststoff

Bestellnummer	Vergleichsnummer
7770 020 085	Schmitz END002-0085

DUNLOFLEX

HENRY TECHNOLOGIES

Kotflügel aus Kunststoff und Gummi







E40.070 Evolution



Luftfederbälge





www.henry-technologies.de



Kotflügel

Halbkreis

Material Gummi (Dunloflex)

Breite mm	Länge mm	Radius mm	Spannweite mm	Bestellnummer
230	1415	450	900	**9090 122 160**
240	1300	400	800	**9090 123 480**
250	1760	550	1100	**9090 100 100**
280	1360	435	870	**9090 120 130**
290	1920	610	1220	**9090 100 280**
330	1890	610	1220	**9090 100 040**
380	2180	670	1340	**9090 100 260**
420	1610	480	960	**9090 121 690**
420	2190	660	1320	**9090 121 580**
450	2290	735	1470	**9090 114 180**
480	1910	610	1220	**9090 100 560**
500	1670	550	1000	**9090 123 440**
520	1500	480	960	**9090 122 760**
520	1825	550	1100	**9090 121 730**
530	2150	600	1200	**9090 100 590**
550	1860	560	1120	**9090 123 450**
550	2120	660	1320	**9090 100 780**
610	2070	660	1320	**9090 121 840**
630	1960	560	1120	**9090 127 290**
660	2070	660	1320	**9090 127 660**
670	2260	660	1320	**9090 120 200**
680	2070	660	1320	**9090 120 350**
690	2320	660	1320	**9090 123 150**
700	2120	660	1320	**9090 120 100**

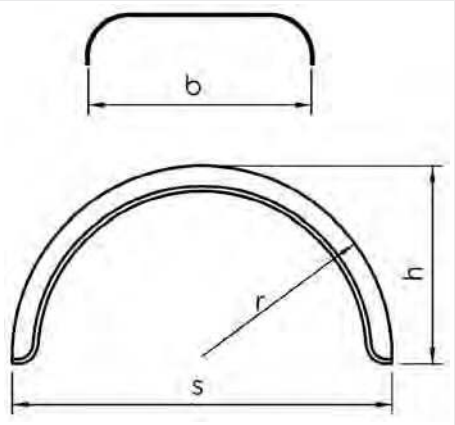

Kotflügel

Halbkreis

Ausführung Istoflex
Material Gummi/PP/PE-Mischung

Typ	Breite (b) mm	Länge mm	Höhe (h) mm	Radius (r) mm	Spannweite (s) mm	Bestellnummer
H4021	400	2000	655	610	1220	**9083 730 190**
H4222	420	2260	750	650	1300	**9083 730 200**
H4521	450	2000	655	610	1220	**9083 730 220**
H4819	480	1870	615	480	1120	**9083 730 240**
H5117	510	1670	550	500	1000	**9083 730 270**



Kotflügel

Halbkreis

Typ	GH 6521/115
Breite	650 mm
Länge	2110 mm
Höhe	670 mm
Radius	670 mm
Spannweite	1340 mm
Material	Stahlblech
Oberfläche	verzinkt

mit auswechselbarem Gummirand

Bestellnummer
9090 965 213



Kotflügel

Halbkreis

Breite	650 mm
Länge	2200 mm
Höhe	730 mm
Radius	650 mm
Spannweite	1300 mm
Material	Stahlblech
Oberfläche	verzinkt

Bestellnummer
9090 365 220



Kotflügel

mit flachem Mittelteil

Material Kunststoff

* mit integriertem Seitenstrahler

Typ	Breite mm	Länge mm	Höhe mm	Mittelteil mm	Spannweite mm	Bestellnummer
H-PE 45.860.14 E	450	1400	425	400	860	**9090 008 269**
H-PE 45.1000.17 EMS*	450	1680	520	520	980	**9083 751 260**
H-PE 45.1000.17	450	1680	520	520	980	**9090 008 272**
HM 5117 K	510	-	560	510	1000	**9083 750 270**
H-PE 55.1105.19 E	550	1870	550	650	1150	**9083 750 550**



Kotflügel

mit flachem Mittelteil

Ausführung Flat Top/Parlock
Material Kunststoff

Breite mm	Länge mm	Höhe mm	Radius mm	Spannweite mm	Bestellnummer
615	2120	-	-	1260	**9090 020 230**
650	2310	700	570	1290	**9090 020 232**



Kotflügel-Satz

Breite	650 mm
Länge	2200 mm
Radius	630 mm
Spannweite	1260 mm
Material	Kunststoff
Einbauseite	links/rechts

mit Spritzschutz

Ausführung	Bestellnummer
3-teilig	**9090 060 095**



Kotflügel-Satz

Breite	650 mm
Länge	1900 mm
Radius	630 mm
Spannweite	1260 mm
Material	Kunststoff
Einbauseite	links/rechts

Ausführung	Bestellnummer
6-teilig	**9090 020 095**

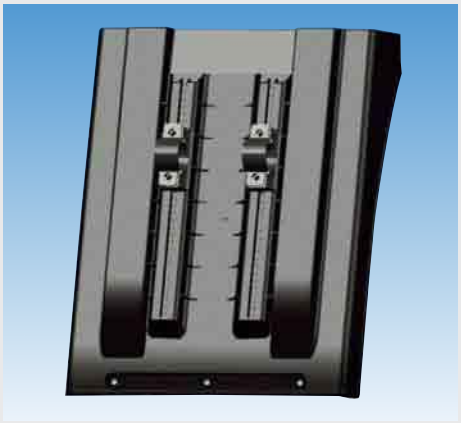

Kotflügel

Vario, lang

Breite	490 mm
Länge	608 mm
Material	Kunststoff

Bestellnummer
9090 049 060



Kotflügelschürze

kurz

Breite	450 mm
Höhe	640 mm
Tiefe	130 mm
Material	Kunststoff

Bestellnummer
9090 970 420



Kotflügel

Material Kunststoff

Abbildung	Breite mm	Länge mm	Bestellnummer	Vergleichsnummer
1	425	636	**7772 900 965**	Schmitz 290965
2	440	640	**7772 915 800**	Schmitz 291580
3	450	640	**7772 915 380**	Schmitz 1071854
4	450	730	**7772 915 330**	Schmitz 1071855
5	-	-	**7772 915 970**	Schmitz 291597

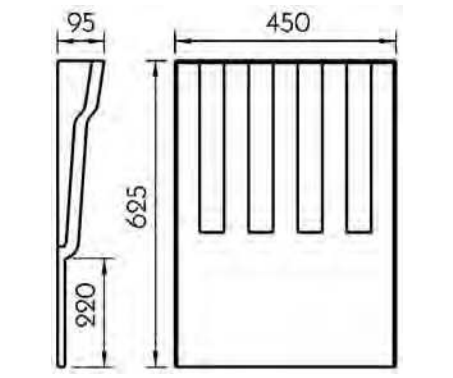

Kotflügel

mit integriertem Schmutzfänger

Typ Spat
Breite 450 mm
Länge 625 mm
Material Kunststoff

Bestellnummer
9370 005 085

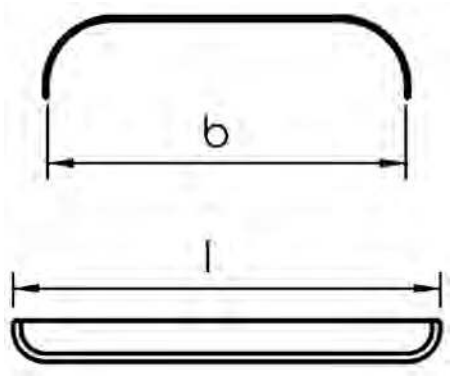

Kotflügel

mit geradem Mittelteil

Material Kunststoff

Breite (b) mm	Länge (l) mm	Bestellnummer
400	930	**9090 409 400**
450	900	**9090 045 900**

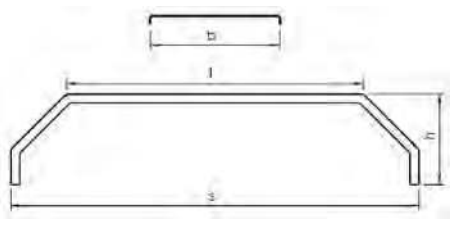

Kotflügel

Doppelachskotflügel

Typ 273.60
Breite (b) 600 mm
Länge (l) 1900 mm
Höhe (h) 650 mm
Spannweite (s) 2730 mm
Material Aluminium, Raupenblech

Bestellnummer
9090 353 015

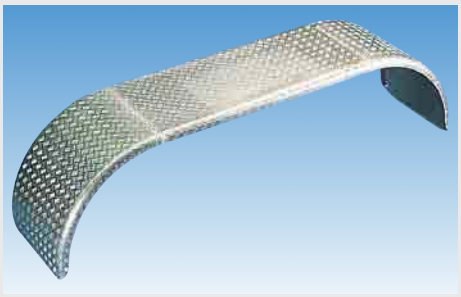

Kotflügel

Doppelachskotflügel

Breite	650 mm
Länge	3600 mm
Radius	650 mm
Spannweite	2700 mm
Material	Aluminium, Riffelblech

Bestellnummer
9091 865 360

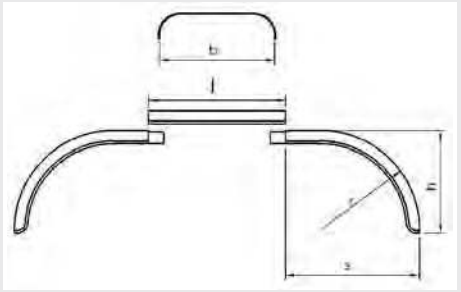

Kotflügel

Doppel- und Dreiachskotflügel

Material Kunststoff

Typ	Ausführung	Breite (b) mm	Länge (l) mm	Höhe (h) mm	Radius (r) mm	Spannweite (s) mm	Bestellnummer
DM-PE 4515	Mittelteil	450	1480	-	-	-	**9090 345 150**
DE-PE 4519	Endstück	450	1800	770	670	1370	**9090 451 910**
DM-PE 6515	Mittelteil	650	1500	-	-	-	**9090 651 510**
DE-PE 6519	Endstück	650	1840	770	670	1370	**9090 651 910**

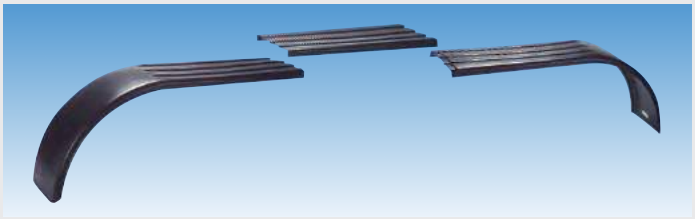

Kotflügel

Doppelachskotflügel

Material Kunststoff

Beschreibung	Breite mm	Länge mm	Höhe mm	Radius mm	Spannweite mm	Bestellnummer
Mittelteil	440	1000	-	-	-	**9370 890 002**
Endstück	440	2120	700	650	1700	**9370 890 001**
Mittelteil	650	1000	-	-	-	**9370 890 000**
Endstück	650	2120	700	650	1700	**9370 890 004**

Zubehör

Verbindungssatz

Lieferumfang

7 Schlossmuttern M6 zn
7 Schrauben DIN 7985, M6 x 16, schwarz
12 Unterlegscheiben M6, schwarz

Ausführung	Bestellnummer
für Kotflügelbreite 440 mm	**9370 890 003**
für Kotflügelbreite 650 mm	**9370 890 005**



Kotflügel

Doppelachskotflügel

Material Gummi

Breite mm	Länge mm	Höhe mm	Radius mm	Spannweite mm	Bestellnummer
400	3530	740	660	2720	**9090 121 590**
450	2585	760	660	2110	**9090 121 600**
620	3680	765	735	2680	**9090 120 120**
670	3450	765	685	2520	**9090 120 160**



Kotflügel

Halbkreis, Doppelachskotflügel/Dreiachskotflügel

Ausführung 3-teilig, verschweißt
Material Stahlblech
Oberfläche verzinkt

Dreiachskotflügel

Typ	Breite mm	Länge mm	Höhe mm	Radius mm	Spannweite mm	Achsabstand mm	Bestellnummer
D4052	400	5200	780	700	4240	2840	**9083 521 950**

Doppelachskotflügel

Typ	Breite mm	Länge mm	Höhe mm	Radius mm	Spannweite mm	Achsabstand mm	Bestellnummer
DK 65.2700.36 gs	650	3600	730	650	2700	1400	**9083 522 130**

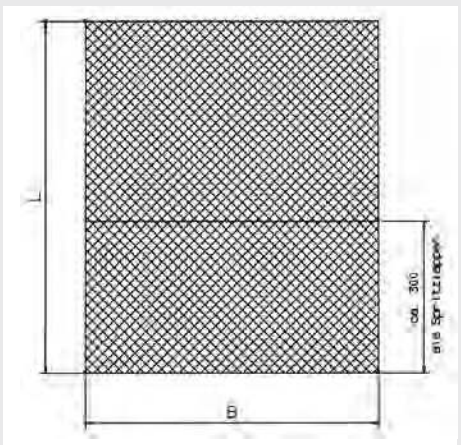

Spritzschutzmatte

zur Sprühnebelunterdrückung

Länge 700 mm
Farbe schwarz

entspricht der EWG-Richtlinie 91/226

passend für	B mm	Bestellnummer
Kotflügelbreite 400-440 mm	380	**9090 008 392**
Kotflügelbreite 450-490 mm	430	**9090 008 393**
Kotflügelbreite 500-540 mm	480	**9090 008 394**
Kotflügelbreite 550-590 mm	530	**9090 008 395**
Kotflügelbreite 600-640 mm	580	**9090 008 396**
Kotflügelbreite 630-670 mm	610	**9087 061 070**
Kotflügelbreite 670-700 mm	650	**9090 008 397**

Zubehör

Befestigungssatz

zum Einschrauben

Bestellnummer
9090 970 478

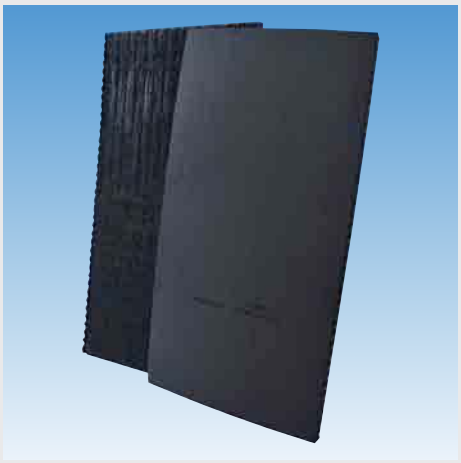

Spritzschutzmatte

zur Sprühnebelunterdrückung

Farbe schwarz

Breite mm	Länge mm	Bestellnummer
390	765	**9080 050 248**
440	1000	**9080 050 249**
540	760	**9080 030 495**
590	900	**9080 050 250**
640	1050	**9080 990 966**
690	1100	**9080 050 251**

Zubehör

Befestigungsträger

mit Schrauben

Bestellnummer
9080 970 809

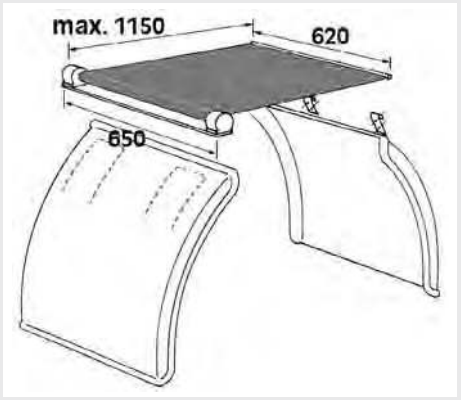

Kotflügelrollo

für 3-teilige Kombinationen

Lieferumfang

mit 2 Gegenhaltern und Aluminium-Befestigungsschiene

Bestellnummer
9083 810 840

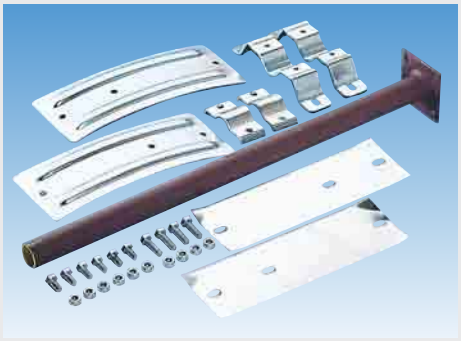

Kotflügelhalterung

für Metall-, Gummi- und Kunststoffkotflügel mit einem Radius von 600-700 mm

Lieferumfang

komplette Konsolen (325 x 130 mm), 700 mm langes Tragrohr mit Anschraubplatte, Schellen und Schrauben

Rohr-∅ mm	Bestellnummer
40	**9090 007 100**
50	**9090 007 000**

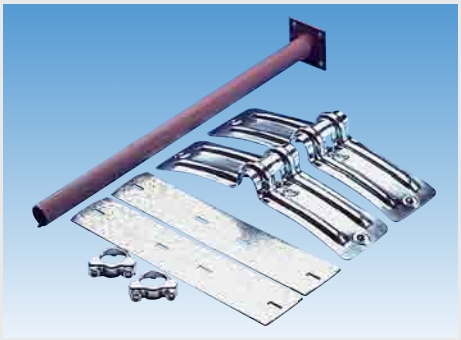

Kotflügelhalterung

Rohrdurchmesser 40 mm

Lieferumfang

komplette Konsolen (325 x 130 mm), 700 mm langes Tragrohr mit Anschraubplatte und Schellen

Bestellnummer
9090 006 000



Tragrohr

für Kotflügelhalterung

Länge 700 mm

Ausführung	Rohr-∅ mm	Bestellnummer
ohne Platte	40	**9090 001 001**
mit Platte zum Anschrauben	40	**9090 001 000**
mit Platte zum Anschrauben	51	**9090 001 100**

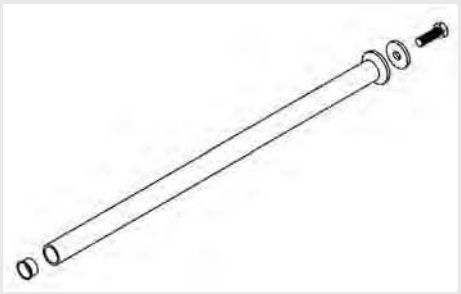

Tragrohr

für Kotflügelhalterung

Ausführung gerade
Länge 826 mm
Durchmesser 40 mm
Oberfläche verzinkt

Lieferumfang

Montage-Set und Kunststoff-Endkappe

Bestellnummer
9083 811 130



Tragrohr

für Kotflügelhalterung

Ausführung gekröpft
Länge 700 mm
Durchmesser 40 mm
Oberfläche verzinkt

Lieferumfang

mit Gegenplatte, Schraube und Abdeckkappe

Bestellnummer
9090 010 090

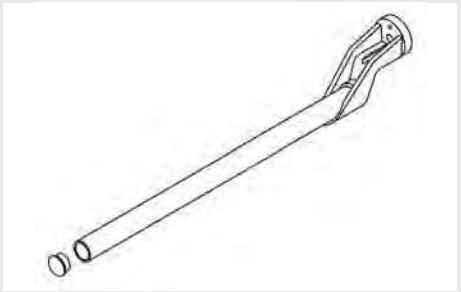

Tragrohr

für Kotflügelhalterung

Ausführung mit Flansch
Länge 830 mm
Durchmesser 42 mm

Bestellnummer
9083 813 240

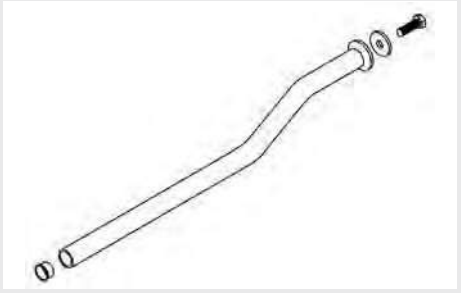

Tragrohr

für Kotflügelhalterung

Ausführung gekröpft
Länge 826 mm
Durchmesser 40 mm

Lieferumfang

Montage-Set und Kunststoff-Endkappe

Oberfläche	Bestellnummer
verzinkt	**9083 811 150**
grundiert	**9083 812 540**



Kotflügelhalterung

Länge 340 mm
Radius 600-700 mm

Rohr-Ø mm	Bestellnummer
40	**9090 004 200**
50	**9090 004 100**



Befestigungskonsole

ohne Tragrohr

Ausführung komplett

	Bestellnummer
	9090 002 000



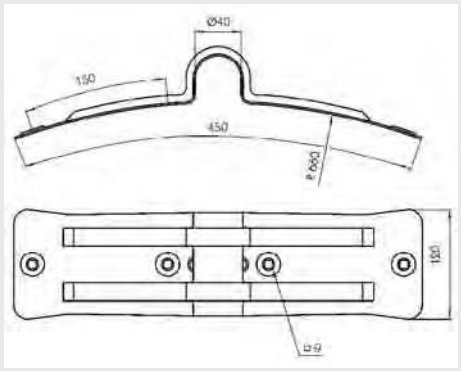

Konsole

für Kotflügelhalterung Typ 400

Länge 450 mm
Breite 115 mm
Radius 660 mm
Rohrdurchmesser 40 mm

	Bestellnummer
	9083 810 760

Zubehör

Beschreibung	Ausführung	Bestellnummer
Gegenblech, einzeln	-	**9083 810 700**
Bügel, komplett verzinkt	2 Muttern M10, Befestigungslasche	**9083 810 770**



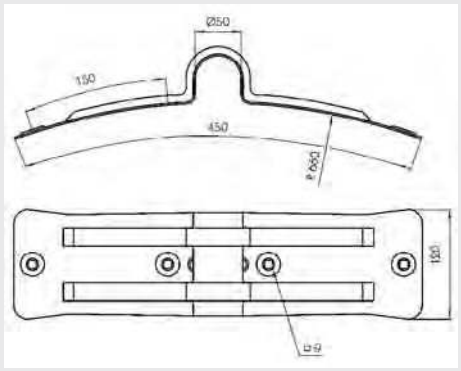

Konsole

für Kotflügelhalterung Typ 500

Länge 450 mm
Breite 115 mm
Radius 660 mm
Rohrdurchmesser 50 mm

	Bestellnummer
	9083 811 220

Zubehör

Beschreibung	Ausführung	Bestellnummer
Gegenblech, einzeln	-	**9083 810 700**
Bügel, komplett verzinkt	2 Muttern M10, Befestigungslasche	**9083 811 240**



Kotflügelhalterung

für Kotflügelradius R 500

passend für	Tragrohre 40-42,5 mm
Typ	KS-R 500
Länge	232 mm
Breite	40 mm
Stärke	5 mm
Lochabstand	203 mm
Oberfläche	verzinkt

Bestellnummer
9083 812 830



Konsole

für Kotflügelhalterung

Typ	KS-R500
Rohrdurchmesser	40-42,5 mm
Kotflügelradius	500 mm
Oberfläche	verzinkt

Lieferumfang
mit Schelle

Bestellnummer
9083 812 820



Konsole

für Kotflügelhalterung

Typ	KS-R650
Rohrdurchmesser	40-42,5 mm
Oberfläche	verzinkt

Lieferumfang
mit Oberteil und Schelle

Bestellnummer
9083 812 850

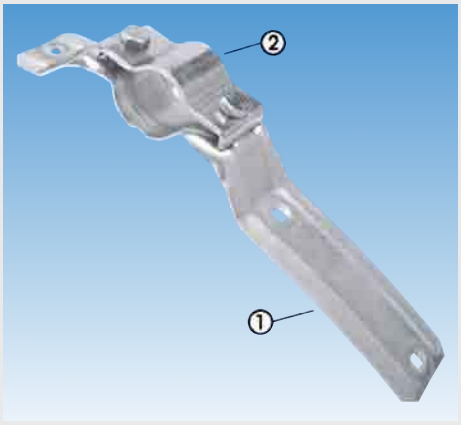

Konsole

für Kotflügelhalterung

passend für	Rohr-Außendurchmesser 40,0/42,4 und 50/51 mm, Kotflügel-Radien von 600-700 mm
Ausführung	lang
Länge	340 mm
Oberfläche	verzinkt

Beschreibung	Abbildung	Bestellnummer
Konsole	1	**9083 811 050**
Obere Schelle, Rohrdurchmesser 40 mm	2	**9083 810 820**
Obere Schelle, Rohrdurchmesser 50 mm	2	**9083 810 810**



Befestigungskonsole

für Kotflügelhalterung

	Bestellnummer
	9084 065 220



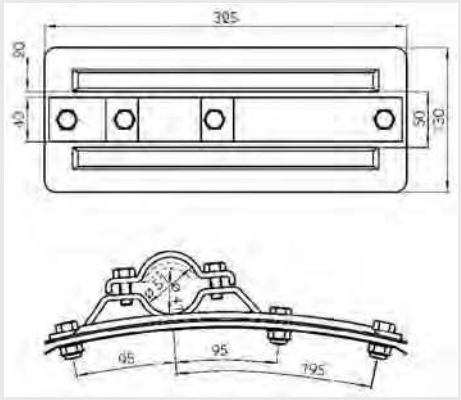

Kotflügelhalterung

für Tragrohr 40 mm

Beschreibung	Ausführung	Bestellnummer
Gegenblech	Typ A, mit umgebogenen Kanten, verzinkt, 100 x 330 mm	**9083 810 780**
Rippenrundblech	(Konsole) 660 mm Radius, Typ A, 130 x 325 mm, verzinkt	**9083 810 790**
Doppelbügel	mit Gewinde, verzinkt	**9083 810 800**
Obere Schelle	verzinkt	**9083 810 820**



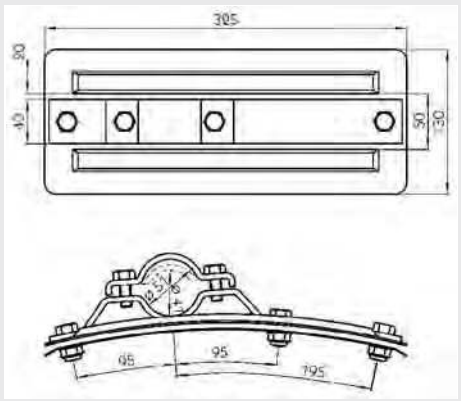

Kotflügelhalterung

für Tragrohr 50 mm

Beschreibung	Ausführung	Bestellnummer
Gegenblech	Typ A, mit umgebogenen Kanten, verzinkt, 100 x 330 mm	**9083 810 780**
Rippenrundblech	(Konsole) 660 mm Radius, Typ A, 130 x 325 mm, verzinkt	**9083 810 790**
Doppelbügel	mit Gewinde, verzinkt	**9083 810 800**
Obere Schelle	verzinkt	**9083 810 810**

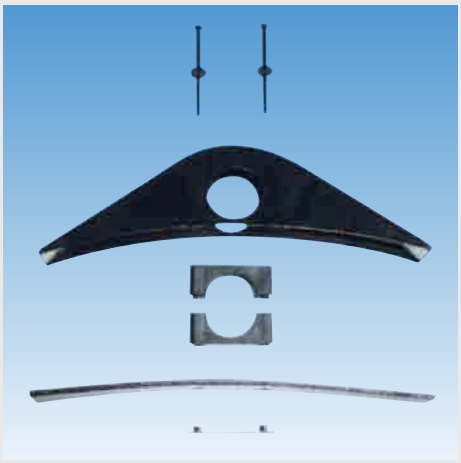

Kotflügelhalterungssatz

Material Kunststoff

Lieferumfang

1 Oberteil, 1 Unterteil, 2 Klemmschellen, Befestigungsmaterial

Rohr-Ø mm	Bestellnummer
40	**9090 406 600**
50	**9090 506 600**

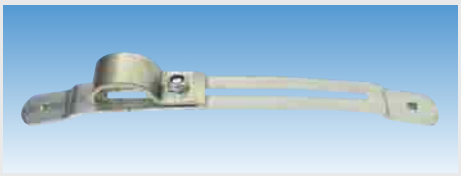

Kotflügelhalterung

VR

bestehend aus Ober- und Unterteil

Ausführung	stufenlos verstellbar
Länge	340 mm
Verstellbereich	150 mm
Kotflügelradius	500-700 mm
Oberfläche	verzinkt

Typ	Rohr-Ø mm	Bestellnummer
VR 40,0	40	**9092 900 049**
VR 42,4	42,4	**9092 900 050**



Klemmschelle

passend für IKK-Kotflügel (integrierte Konsolen)

Ø mm	Bestellnummer
42	**9090 844 210**
52	**9098 452 100**



Klemmschelle

passend für KK-Kotflügel (aufgeschweißte Konsolen)

Ø mm	Bestellnummer
42	**9090 844 200**
52	**9098 452 000**



Heckschürze

für Unterfahrschutz

mit EUROPART Logo und Verkehrssymbolen

Ausführung	2-teilig
Breite	2400 mm
Höhe	380 mm
Härte	85° Shore

Lieferumfang

komplett mit Befestigungsmaterial

Bestellnummer
9193 190 001

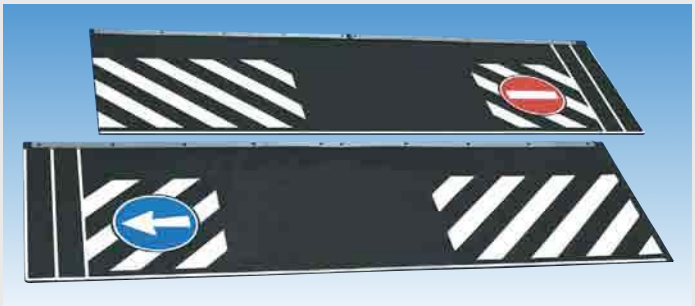

Heckschürze

für Unterfahrschutz

neutral, mit Verkehrssymbolen

Ausführung	2-teilig
Breite	2400 mm
Höhe	380 mm
Material	PVC

Lieferumfang

komplett mit Befestigungsmaterial

Bestellnummer
9193 190 000



Heckschürze

für Unterfahrschutz

neutral, mit Verkehrssymbolen

mit einer Wulst zum Einziehen in die dafür vorgesehene Befestigungsschiene

Ausführung	1-teilig
Breite	2400 mm
Höhe	380 mm
Material	PVC

Lieferumfang

komplett mit Befestigungsmaterial und -schiene

Bestellnummer
9193 190 006



Schmutzfänger

mit verstärkten Kanten und senkrechter Verrippung
Ausführung mit EUROPART Logo

Lieferumfang
mit Befestigungsmaterial

Breite mm	Höhe mm	Lochabstand mm	Lochanzahl	Bestellnummer
260	260	100	2	**9080 026 261**
300	300	110	3	**9080 030 301**
350	300	100	4	**9080 035 301**
400	300	110	4	**9080 040 301**
400	400	110	4	**9080 040 401**
450	300	100	5	**9080 045 301**
450	400	100	5	**9080 045 401**
500	300	100	5	**9080 050 301**
500	400	110	5	**9080 050 401**
550	300	100	6	**9080 055 301**
550	400	100	6	**9080 055 401**
600	300	110	7	**9080 060 301**
600	400	110	7	**9080 060 401**
550	500	110	7	**9080 065 301**
650	300	100	7	**9080 065 401**

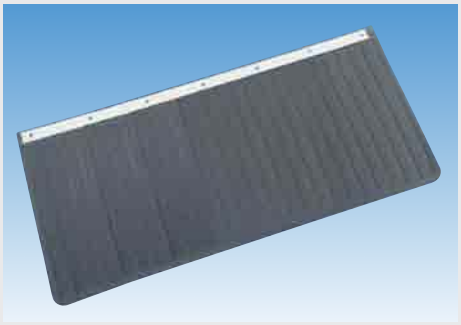

Schmutzfänger

Ausführung neutral

Lieferumfang
mit Befestigungsmaterial

Breite mm	Höhe mm	Bestellnummer
230	200	**9083 811 940**
260	260	**9083 810 090**
300	300	**9083 810 100**
350	300	**9083 810 110**
400	300	**9083 810 120**
400	400	**9083 810 130**
450	400	**9083 810 160**
500	300	**9083 810 170**
500	400	**9083 810 180**
550	300	**9083 810 190**
550	400	**9083 810 200**
600	300	**9083 810 220**
600	400	**9083 810 230**
600	500	**9083 810 240**
650	300	**9083 810 250**
650	400	**9083 810 260**
700	300	**2300 019 570**



Dokumenten-Rolle

Ausführung	steinschlagfest
Länge	300 mm
Farbe	grau
Material	PVC

Anwendungsbereich

für Motorwagen, Anhänger und Auflieger

∅ mm	Bestellnummer
50	**9080 503 000**
75	**9080 753 000**
110	**9081 103 000**

Zubehör

Beschreibung	Anwendung	Bestellnummer
Deckel	für 50er-Dokumentenbehälter	**9194 735 303**
Deckel	für 75er-Dokumentenbehälter	**9194 735 290**
Deckel	für 110er-Dokumentenbehälter	**9194 735 306**
Klemmschelle	für 50er-Dokumentenbehälter	**9194 735 304**
Klemmschelle	für 75er-Dokumentenbehälter	**9194 735 283**
Klemmschelle	für 110er-Dokumentenbehälter	**9194 735 301**
Montagebock	-	**9014 735 295**

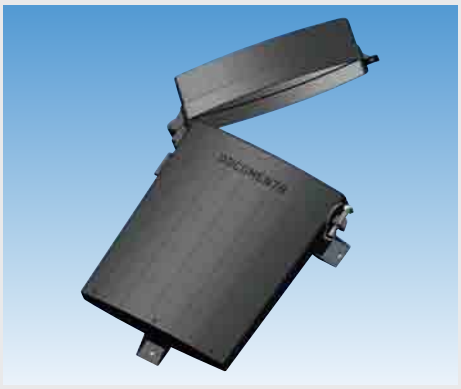

Dokumentenbox

Breite	270 mm
Höhe	360 mm
Tiefe	76 mm
Befestigung	3 Bohrungen für Schraubendurchmesser 5 mm
Material	Kunststoff

Bestellnummer
9090 970 492



EUROPART

Werkzeugkasten

für jeden Fahrzeugtyp geeignet

formstabil durch rundumlaufende Stahlprofile und PUR-ummanteltes Bodenbrett mit gerippter Oberfläche, wasserfest durch Gummidichtungen im Deckel, Dreipunktverriegelung mit Schubstangen aus Edelstahl, betätigt durch Handgriff mit eingebautem Schloss, aus hitzebeständigem, hochfestem, kratz- und reißfestem Polyurethan

Temperaturbeständigkeit	-40 bis +80 °C
Material	Polyurethan

Lieferumfang

2 Schlüssel, 4 Montagewinkel zur Befestigung unter dem Fahrzeugboden und Befestigungsmaterial

Typ	Ausführung	Breite mm	Höhe mm	Tiefe mm	Bestellnummer
101	Scharnier unten	440	398	480	**9081 200 011**
102	Scharnier unten	588	445	480	**9080 240 911**
103	Scharnier unten	749	429	450	**9081 200 030**
104	Scharnier unten	753	429	550	**9081 200 040**
105	Scharnier unten	1040	486	480	**9081 200 050**
106	Scharnier unten	755	290	450	**9081 200 060**
107	Scharnier seitlich	676	664	525	**9081 200 190**



Werkzeugkasten

WZK-PE 1

Ausführung	mit Drehriegelverschluss
Breite	400 mm
Höhe	250 mm
Tiefe	440 mm
Material	Polyethylen

	Bestellnummer
	9090 008 430

Zubehör

Beschreibung	Bestellnummer
Haltebügel	**9090 008 234**
Drehriegel	**9081 414 330**
Schlüssel	**9081 414 340**



Werkzeugkasten

WZK-PE 7

Ausführung	mit Drehriegelverschluss
Breite	800 mm
Höhe	360 mm
Tiefe	460 mm
Material	Polyethylen

	Bestellnummer
	9090 008 442

Zubehör

Beschreibung	Bestellnummer
Haltebügel	**9080 700 000**
Drehriegel	**9081 414 330**
Schlüssel	**9081 414 340**



Werkzeugkasten

WK-PE 3

Breite	650 mm
Höhe	390 mm
Tiefe	610 mm
Material	Polyethylen

	Bestellnummer
	9080 001 400

Zubehör

Beschreibung	Bestellnummer
Haltebügel	**9080 200 000**
Zylinderschloss	**9080 001 412**
Schlossabdeckung	**9080 001 413**



Werkzeugkasten

WK-PE 4

Breite	650 mm
Höhe	490 mm
Tiefe	510 mm
Material	Polyethylen

Bestellnummer
9080 001 410

Zubehör

Beschreibung	Bestellnummer
Haltebügel-Satz	**9080 400 000**
Zylinderschloss	**9080 001 412**
Schlossabdeckung	**9080 001 413**



Werkzeugkasten

WZK-XL HB

Ausführung	gekröpft, mit Verschlussbügel, Halterung montiert
Breite	660 mm
Höhe	500 mm
Tiefe	665 mm
Material	Polyethylen

Bestellnummer
9080 200 015



Werkzeugkasten

KVR

Ausführung	mit Bügelverschluss, Halterung montiert
Breite	620 mm
Höhe	360 mm
Tiefe	610 mm
Material	Polyethylen

Bestellnummer
9080 665 112



Werkzeugkasten

mit Vorreiber

Ausführung	mit Halterung
Material	Stahlblech
Oberfläche	verzinkt

Größe	Breite mm	Höhe mm	Tiefe mm	Bestellnummer
1	400	180	420	**9081 411 660**
2	400	180	620	**9081 411 650**
3	600	300	600	**9081 411 640**
4	600	400	500	**9081 411 690**
6	600	400	600	**9081 412 340**



Werkzeugkasten

mit Fallbügel

Ausführung	mit Halterung
Größe	5
Breite	600 mm
Höhe	450 mm
Tiefe	500 mm
Material	Stahlblech
Oberfläche	verzinkt

Bestellnummer
9081 412 280



Werkzeugkasten

Farbe	schwarz
Material	GFK

Größe	Breite mm	Höhe mm	Tiefe mm	Bestellnummer
1	520	420	520	**9082 191 000**
2	670	520	600	**9082 192 000**
3-kurz	660	660	500	**9080 001 199**
3	660	660	600	**9080 001 493**
4	1160	510	555	**9082 194 000**
5	420	520	520	**9082 195 000**
6	520	670	600	**9082 196 000**
7	670	520	450	**9082 197 000**
8	520	670	450	**9082 198 000**

Zubehör

Beschreibung	Bestellnummer
Haltebügel-Satz	**9082 210 010**
Schließzylinder	**9080 000 439**
Schwenkhebelgriff	**9082 211 200**



Werkzeugkasten

700 SL 4

Ausführung	mit Einsatz zum Verstauen von 8 Zurrgurten
Breite	700 mm
Höhe	500 mm
Tiefe	450 mm
Material	Polyethylen

Lieferumfang
ohne Inhalt

Bestellnummer
9370 880 566



Werkzeugkasten

V 5040

Ausführung	mit 2 T-Drehriegelverschlüssen
Breite	600 mm
Höhe	400 mm
Tiefe	500 mm
Material	Polyethylen

Bestellnummer
6150 000 012

Zubehör

Haltebügel-Satz

Bestellnummer
9081 440 960



Werkzeugkasten

Ausführung	mit Drehriegelverschluss
Breite	500 mm
Höhe	350 mm
Tiefe	400 mm
Material	Polyethylen

Bestellnummer
9081 440 650

Zubehör

Haltebügel-Satz

Bestellnummer
9081 440 970



Werkzeugkasten

Ausführung	mit T-Drehriegelverschluss und Zylinderschloss
Breite	1000 mm
Höhe	500 mm
Tiefe	500 mm
Material	Polyethylen

Bestellnummer
9081 440 580

Zubehör

Haltebügel-Satz

Bestellnummer
9081 440 960

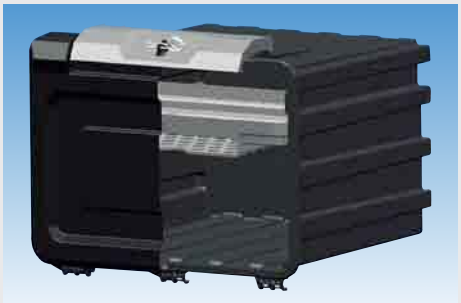

Werkzeugkasten

WK-HP 40

Ausführung	mit Schnappverschluss
Breite	620 mm
Höhe	475 mm
Tiefe	510 mm
Material	Polyethylen

Bestellnummer
9080 625 100

Zubehör

Haltebügel-Satz

Bestellnummer
9080 400 000



Werkzeugkasten

WK-HP 60

Ausführung	mit Schnappverschluss
Breite	620 mm
Höhe	600 mm
Tiefe	610 mm
Material	Polyethylen

Bestellnummer
9080 626 000

Zubehör
Haltebügel

Bestellnummer
9080 600 000



Werkzeugkasten

WK-HP 70

Ausführung	mit Schnappverschluss
Breite	800 mm
Höhe	360 mm
Tiefe	460 mm
Material	Polyethylen

Bestellnummer
9080 804 600

Zubehör
Haltebügel

Bestellnummer
9080 700 000



Werkzeugkasten

WK-HP 80

Ausführung	mit Schnappverschluss
Breite	950 mm
Höhe	500 mm
Tiefe	500 mm
Material	Polyethylen

Bestellnummer
9080 105 000

Zubehör
Haltebügel

Bestellnummer
9080 800 000



Werkzeugkasten

WK-FS 20

Breite	600 mm
Höhe	420 mm
Tiefe	390 mm
Material	Polyethylen

Bestellnummer
9080 624 410

Zubehör
Haltebügel

Bestellnummer
9080 200 000



Werkzeugkasten

WK-FS 30

Breite	600 mm
Höhe	420 mm
Tiefe	580 mm
Material	Polyethylen

Bestellnummer
9080 626 110

Zubehör

Haltebügel

Bestellnummer
9080 200 000



Werkzeugkasten

WK-FS 50

Ausführung	gekröpft, mit Schnappverschluss
Breite	605 mm
Höhe	475 mm
Tiefe	620 mm
Material	Polyethylen

Bestellnummer
9080 656 500

Zubehör

Haltebügel-Satz

Bestellnummer
9080 650 000



Werkzeugkasten

WZK-XDK HB

Ausführung	mit Drehriegelverschluss, Halterung montiert
Breite	660 mm
Höhe	500 mm
Tiefe	665 mm
Material	Polyethylen

Bestellnummer
9086 650 075



Werkzeugkasten

550

Ausführung	mit 2 Knebelverschlüssen
Breite	550 mm
Höhe	400 mm
Tiefe	450 mm
Material	Polyethylen

Lieferumfang

mit Halter

Bestellnummer
9370 855 550



Werkzeugkasten

610

Ausführung	mit Kunststoffschnappverschluss
Breite	630 mm
Höhe	410 mm
Tiefe	450 mm
Material	Polyethylen

Bestellnummer
9370 880 550



Werkzeugkasten

800/4, Eurobox

Ausführung	mit 2 Knebelverschlüssen, Halterung montiert
Breite	820 mm
Höhe	480 mm
Tiefe	550 mm
Material	Polyethylen

Bestellnummer
9370 880 570



Werkzeugkasten

602

Ausführung	mit 2 Knebelverschlüssen, Halterung montiert
Breite	690 mm
Höhe	540 mm
Tiefe	650 mm
Material	Polyethylen

Bestellnummer
9370 880 560



Werkzeugkasten

Breite	526 mm
Höhe	445 mm
Tiefe	655 mm
Material	Polyethylen

Bestellnummer	Vergleichsnummer
7772 915 790	Schmitz 1064355



Werkzeugkasten

Ausführung	mit T-Drehriegelverschluss
Breite	500 mm
Höhe	250 mm
Tiefe	250 mm
Material	Polyethylen

Bestellnummer
9081 416 160

Zubehör

Haltebügel-Satz

Bestellnummer
9081 440 960

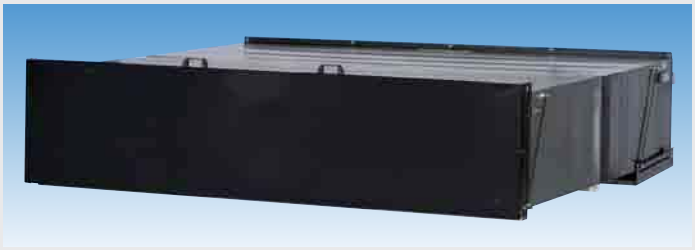

Palettenstaukasten

Länge	2490 mm
Material	Blech, verzinkt
Oberfläche	KTL-beschichtet

Lieferumfang

wird in 2 Teilen geliefert, mit Spannpratzen

Typ	Ausführung	Breite mm	Höhe mm	Bestellnummer
PK08EP	für 8 Paletten	1351	550	**9082 008 001**
PK16EP	für 16 Plaletten	2081	550	**9082 016 001**
PK24EPK	für 24 Paletten	2081	700	**9082 024 002**
PK24EP	für 24 Paletten	2751	550	**9082 024 001**
PK30EPK	für 30 Paletten	2581	700	**9082 030 001**
PK30EP	für 30 Paletten	2751	650	**9082 030 002**
PK32EP	für 32 Paletten	3291	550	**9080 032 001**
PK36EP	für 36 Paletten	2790	760	**9082 036 001**



Sonderstaukästen in vielen verschiedenen Abmessungen und auch nach Ihren Angaben möglich!

Fragen Sie in Ihrer Niederlassung: 0180 2255330*

***(nur 6 Cent pro Gespräch, Mobilfunkpreise können abweichen)**



Diskus-Schloss

zum Abschließen von Stau- und Werkzeugkästen

	Bestellnummer
	9084 510 890



Vierkantschlüssel

für Innenvierkantschloss

Vierkant mm	Abmessung mm	Bestellnummer
5-8,5	130 x 70	**9802 212 800**
5-9	155 x 70	**9802 212 900**



Hohlschlüssel

Oberfläche verzinkt, verchromt

Ausführung	Schlüsselweite mm	Bestellnummer
Dreikant	8	**9802 120 080**
Vierkant	7	**9802 120 090**
Vierkant	8	**9802 120 100**



Doppelbartschlüssel

Ausführung mit 5 mm Dorn
Oberfläche verzinkt, verchromt

	Bestellnummer
	9802 602 017

Wasserbehälter

Ausführung	mit Halter
Fassungsvermögen	25 l
Länge	460 mm
Höhe	350 mm

Bestellnummer
9081 440 560



Wasserbehälter

Fassungsvermögen	30 l
Farbe	natur
Material	PVC

Lieferumfang
mit Einfüllstutzen und Ablasshahn

Bestellnummer
9081 440 980

Zubehör
Halterung
Ausführung verzinkt

Bestellnummer
9081 440 990



Wasserbehälter

Fassungsvermögen	32 l
Farbe	natur
Material	PVC

Lieferumfang
mit Einfüllstutzen und Ablasshahn

Bestellnummer
9081 441 000

Zubehör
Halterung
Ausführung verzinkt

Bestellnummer
9081 441 010



Kraftstoffbehälter

Dieseltank

Ausführung	ohne Spannbänder
Fassungsvermögen	240 l
Material	Kunststoff

Anwendungsbereich
für Kühlfahrzeuge

Lieferumfang
Füllstandanzeige, Zu- und Ablauf, Entlüftung und abschließbarer Tankdeckel

Bestellnummer
9661 050 140

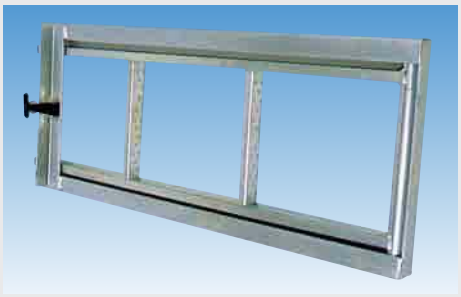

Trittleiter

Ausführung	3-stufig, ausziehbar
Länge	752 mm
Material	Stahl
Oberfläche	verzinkt

Anwendungsbereich
zur Montage am Fahrzeugrahmen

Bestellnummer
9081 316 060

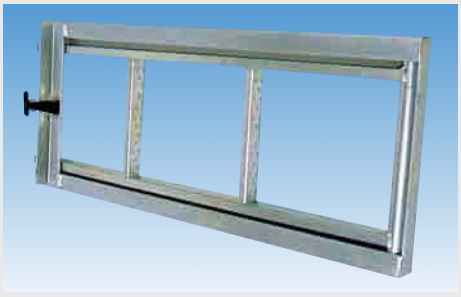

Trittleiter

Ausführung	3-stufig, ausziehbar
Länge	950 mm
Material	Stahl
Oberfläche	verzinkt

Anwendungsbereich
zur Montage am Fahrzeugrahmen

Bestellnummer
9081 315 720



Trittleiter

Ausführung	2-stufig, ausziehbar
Gewicht	6,12 kg
Material	Stahl
Oberfläche	KTL-beschichtet

Bestellnummer
9081 315 010



Trittleiter

Gesamtlänge	895 mm
Gesamtbreite	425 mm
Stufenlänge	880 mm
Stufenbreite	300 mm
Stufenabstand	280 mm
Material	Stahl
Oberfläche	verzinkt

Anwendungsbereich
zur Montage unter dem Fahrzeugrahmen

Bestellnummer
9080 001 000



Feuerlöscherkasten

für 6 kg und 9 kg Füllgewicht

besonders geeignet für Nutzfahrzeuge, rundumlaufende Elastomerdichtung, 1 Halteriemen, schnell lösbar, verschiedene Befestigungsmöglichkeiten, Verschluss der Tür durch 2 Kunststoffklappen, verstärktes Ober- und Unterteil erlaubt die Montage mit Türöffnung nach links oder rechts, Kasten schwarz, Tür rot

Material	Polypropylen Copolymer, recycelbar, schlagfest und UV-stabil
passend für	Feuerlöscherdurchmesser 200 mm
Höhe	674 mm
Breite	313 mm
Tiefe	255 mm

Typ	Gewicht	Bestellnummer
Rimbox 152, ohne Fenster	3,3 kg	**9080 240 910**
Rimbox 155, mit Fenster	3 kg	**9080 240 912**

Zubehör

Halteband

Bestellnummer
9080 001 550



Feuerlöscherkasten

für 6 kg und 9 kg Füllgewicht

Höhe	660 mm
Breite	280 mm
Tiefe	205 mm
Farbe	feuerrot
Material	GFK

Bestellnummer
9192 190 000



Feuerlöscherkasten

für 6 kg und 9 kg Füllgewicht

Höhe	720 mm
Breite	320 mm
Tiefe	340 mm
Farbe	rot

Bestellnummer
9080 220 562



Luftwendel

mit farbigem Knickschutz

Anschluss M18 x 1,5, Überwurfmutter mit Konus für 12 mm Rohranschluss

Adapterverschraubung erforderlich

Farbe	Länge mm	Bestellnummer
rot	4000	**9195 210 010**
gelb	4000	**9195 210 020**
schwarz	4000	**9195 210 030**
rot	6000	**9190 602 006**
gelb	6000	**9190 602 007**



Umrüstsatz

Duo-Matic

komplett mit allen Teilen zur Umrüstung der 2-Leitungs-Anhängerbremse

Gewinde M16 x 15

Anwendungsbereich

für Motorwagen mit Anhänger

Beschreibung	Ausführung	Bestellnummer
Umrüstsatz	-	**0248 029 202**
Schnellkupplung	für Motorwagen	**0248 020 090**
Befestigungskonsole	-	**0248 021 004**
Schnellkupplung	für Anhänger	**0248 040 120**



Kupplung

Duo-Matic

Typ Sattelanhängerteil

Gewinde 2 x M16 x 15

Anwendungsbereich

zum Zusammenkuppeln der Druckluftbremsanlage des Sattelanhängers mit der Bremsanlage der Sattelzugmaschine

Bestellnummer
0248 030 050



Kupplungskopf

vertauschsicher

Anwendungsbereich

für Anhänger und Auflieger

Ausführung	Gewinde	Bestellnummer
Deckel gelb	M16 x 1,5	**3700 000 004**
Deckel gelb	M22 x 1,5	**3700 000 001**
Deckel rot	M16 x 1,5	**3700 000 003**
Deckel rot	M22 x 1,5	**3700 000 002**

Zubehör

Verlängerungsgriff

Gewinde	Bestellnummer
M16 x 15	**3700 300 117**
M22 x 15	**3700 300 119**



Leerkupplung

Länge 85,5 mm
Breite 65 mm
Höhe 57,5 mm

Bestellnummer
0244 020 000



Kunststoffrohr

PA12

Norm DIN/ISO 74324/73378
Länge 25000 mm
Farbe schwarz

Anwendungsbereich
für Druckluftanlage

Außen-Ø mm	Wandstärke mm	Bestellnummer
4	1	9194 310 020
5	1	9176 720 160
6	1	0492 519 176
8	1	0492 519 166
9	1,5	9176 720 130
10	1	0492 519 156
10	1,5	9176 720 080
11	1,5	9194 270 000
12	1,5	0492 519 146
14	2	9176 720 140
15	1,5	0492 519 136
15	1,5	9010 060 444
18	2	0492 519 126



Einsteckhülse

für Kunststoffrohr

Rohr-Ø mm	Innen-Ø mm	Bestellnummer
6	4	0510 402 104
8	6	0510 402 204
10	8	0510 402 304
12	9	0510 402 404
15	12	0510 402 504
18	16	0510 402 604



www.wabco-auto.com

WABCO

DIE WELT MIT WABCO TRAILER SYSTEMEN.
THE WORLD WITH WABCO TRAILER SYSTEMS.





Trailer EBS E Modulator



SmartBoard

© 2008 WABCO All rights reserved. 07.2008

www.wabco-auto.com

WABCO



Rohrschneider

für Polyamidrohr

	Bestellnummer
	9172 090 100

Ersatzteile

Ersatzmesser

	Bestellnummer
	9172 090 270



Rohrschelle

RSGU 1, mit Gummiprofil

hochwertiges Befestigungsmittel für sichere, vibrationsdämpfende Aufhängung von Rohrleitungen, Kabeln, Schläuchen etc., aus warmverzinktem Stahl, Gummiprofil aus Chloropren

Breite 15/18,5 mm

Bohrung 6,4 mm

Rohr-Ø mm	Bestellnummer
6	**2300 011 534**
8	**9100 736 710**
10	**9100 736 720**
12	**9100 736 730**
15	**9100 736 740**
18	**9100 736 750**
20	**9173 101 220**
22	**9173 101 320**
25	**9173 101 520**
28	**2300 011 602**
30	**9100 736 780**



Bremsschlauch

nach DIN 74310

Betriebsdruck 10 bar

Innen-Ø mm	Wandstärke mm	Bestellnummer
11	3,5	**1748 769 466**
13	6	**1748 760 006**



Schlauchschelle

für Bremsschlauch

passend für	Breite mm	Ø mm	Bestellnummer
11 x 3,5 mm	12	18	**0515 104 202**
13 x 6 mm	15	25	**0515 104 102**



Prüfanschluss

mit Schutzkappe

Innengewinde	Bestellnummer
M12 x 1,5	**0307 031 160**
M14 x 1,5	**0307 031 060**
M18 x 1,5	**0307 031 070**
M22 x 1,5	**0307 031 080**



Prüfanschluss

mit Schutzkappe

Außengewinde	Bestellnummer
2 x M16 x 1,5	**0307 031 030**
2 x M22 x 1,5	**0307 031 000**



Schlauchstutzen

für Bremsschlauch

Ausführung mit Gewinde

Länge mm	Schlauch-Ø mm	Schlüsselweite mm	Gewinde	Bestellnummer
57	13	22	M16 x 1,5	**0511 204 144**
60	11	22	M16 x 1,5	**0511 216 414**
60	11	27	M22 x 1,5	**0511 216 404**
60	13	27	M22 x 1,5	**0511 201 704**



Zubehör

Beschreibung	Gewinde	Material	Bestellnummer
Druckring	M16	Messing	**0510 301 704**
O-Ring	M16/M18	NBR	**0527 702 504**
Druckring	M22	Messing	**0510 300 404**
O-Ring	M22	NBR	**0520 804 004**



Druckluftbehälter

nach EN 286-2, Aluminium

zum Betrieb von Druckluftbremsanlagen auf Kraftfahrzeugen und Anhängern, ca. 60 % leichter als Stahlbehälter, Anschlüsse stirnseitig, korrosionsbeständig und wartungsfrei

Anschluss 1 + 2
Gewinde M22 x 1,5

Volumen l	Länge mm	Ø mm	Betriebsdruck bar	Bestellnummer
10	375	206	12,5	**1742 102 060**
15	535	206	12,5	**1742 152 060**
20	415	276	12,5	**1742 202 760**
20	505	246	12,5	**1740 200 024**
30	724	246	12,5	**1742 302 460**
30	590	276	12,5	**1742 302 760**
40	945	246	12,5	**1742 402 460**
40	766	276	12,5	**1742 402 760**
40	620	310	10	**1742 403 100**
60	1390	246	12,5	**1742 602 460**
60	1115	276	12,5	**1742 602 760**
60	900	310	10	**1742 603 100**
60	585	396	10	**1742 603 960**
80	750	396	10	**1742 803 960**
100	920	396	10	**1742 100 396**
120	1094	396	15	**1742 120 396**



EUROPART®

Druckluftbehälter

EN 286-2, Stahl

Anschluss 4 x M22 x 1,5

Volumen l	Länge mm	Ø mm	Betriebsdruck bar	Bestellnummer
5	341	154	10	**3620 001 545**
10	368	206	12,5	**3620 020 610**
15	527	206	12,5	**3620 020 615**
20	691	206	12,5	**3620 020 620**
20	493	246	12,5	**3620 024 620**
20	414	276	12,5	**3620 027 620**
25	599	246	12,5	**3620 024 625**
30	709	246	12,5	**3620 024 630**
30	583	276	12,5	**3620 027 630**
37	862	246	12,5	**3620 024 637**
40	927	246	12,5	**3620 024 640**
40	758	276	12,5	**3620 027 640**
40	618	310	12,5	**3620 031 040**
60	1365	246	12,5	**3620 024 660**
60	1100	276	12,5	**3620 027 660**
60	893	310	12,5	**3620 031 060**
60	580	396	12,5	**3620 039 660**
80	750	396	12,5	**3620 039 680**
100	915	396	12,5	**3620 396 100**
120	1055	396	12,5	**3620 396 120**



Druckluftbehälter

Volumen	80 l
Länge	1153 mm
Durchmesser	310 mm

Bestellnummer	Vergleichsnummer
7770 512 020	Schmitz 051202



Luftbehälterspannband

mit Konsole

Ø mm	Bestellnummer
206	**1740 012 060**
246	**1740 022 460**
276	**1740 032 760**
310	**1740 043 100**
396	**1740 053 960**

Zubehör

Spannbandunterlage

Länge	1000 mm
Material	Gummi

Bestellnummer
9085 413 340



Entwässerungsventil

Ausführung	manuell, mit Ring
Anschluss	M22 x 1,5
Betriebsdruck	20 bar
Schlüsselweite	27

Bestellnummer
1740 060 020



Anhängerbremsventil

im Austausch

Gewinde	M16 x 1,5, M22 x 1,5
Betriebsdruck	10 bar

Ausführung	Bestellnummer	Vergleichsnummer
mit Voreilung einstellbar	**0630 025 317**	Wabco 971 002 531 7
kombiniert mit Löseventil und Voreilung	**0630 025 337**	Wabco 971 002 533 7

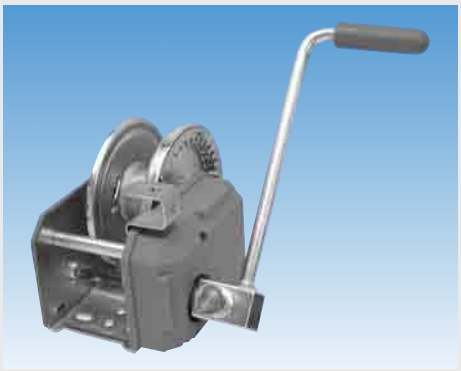

Seilwinde

mit abnehmbarer Kurbel

Typ	950 A
Gewicht	8,53 kg
Material	Stahl
Oberfläche	verzinkt

Zugkraft 1. Seillage 9500 N, Zugkraft oberste Seillage 3500 N
Maße ohne Handkurbel: ca. 255 mm lang, 210 mm breit, 200 mm hoch

Anwendungsbereich
für Stahlseil 7 mm oder Band bis max. 40 mm Breite, max. Seillänge 25 m

Bestellnummer
9080 090 010

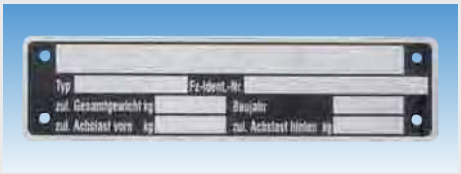

Fahrzeugtypschild

Abmessung	148 x 38 mm
Material	geätztes Zinkblech

Bestellnummer
9085 510 600



Stielhalter

mit Metallverschluss

zur Befestigung von Besen, Schaufeln etc.

Grifflänge	37 mm
Gesamtbreite	110 mm
hintere Breite	25 mm
Material	Stahl

Oberfläche	Bestellnummer
blank	**9802 581 000**
verzinkt	**9802 581 001**

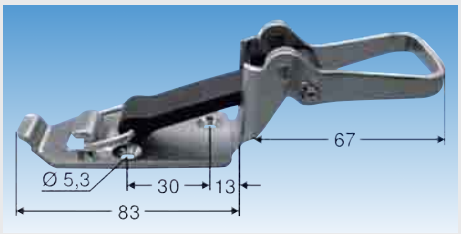

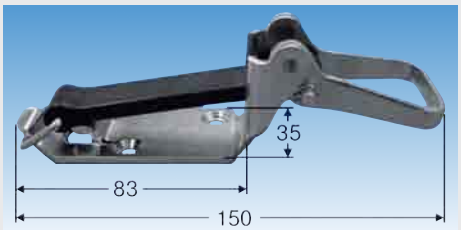

Stielhalter

mit Gummispannband

zur Befestigung von Besen, Schaufeln etc.

Gesamtbreite	150 mm
Material	Stahl
Oberfläche	verzinkt

Spannbandlänge mm	Bestellnummer
77,5	**9802 581 100**
60	**9802 581 200**

Werkstattbedarf für das Nutzfahrzeug-Handwerk



EUROPART
– Ihr kompletter Werkstattausstatter!

Jetzt Katalog kostenfrei anfordern:
Tel.: 0800 90 90 905

EUROPART Trading GmbH
Andreas Schöttler
Martinstraße 13
58135 Hagen
Telefon +49 2331 3564 4505
E-Mail: a.schoettler@europart.net

www.europart.de

EUROPART ... more than parts

Fahrzeugverbindungen

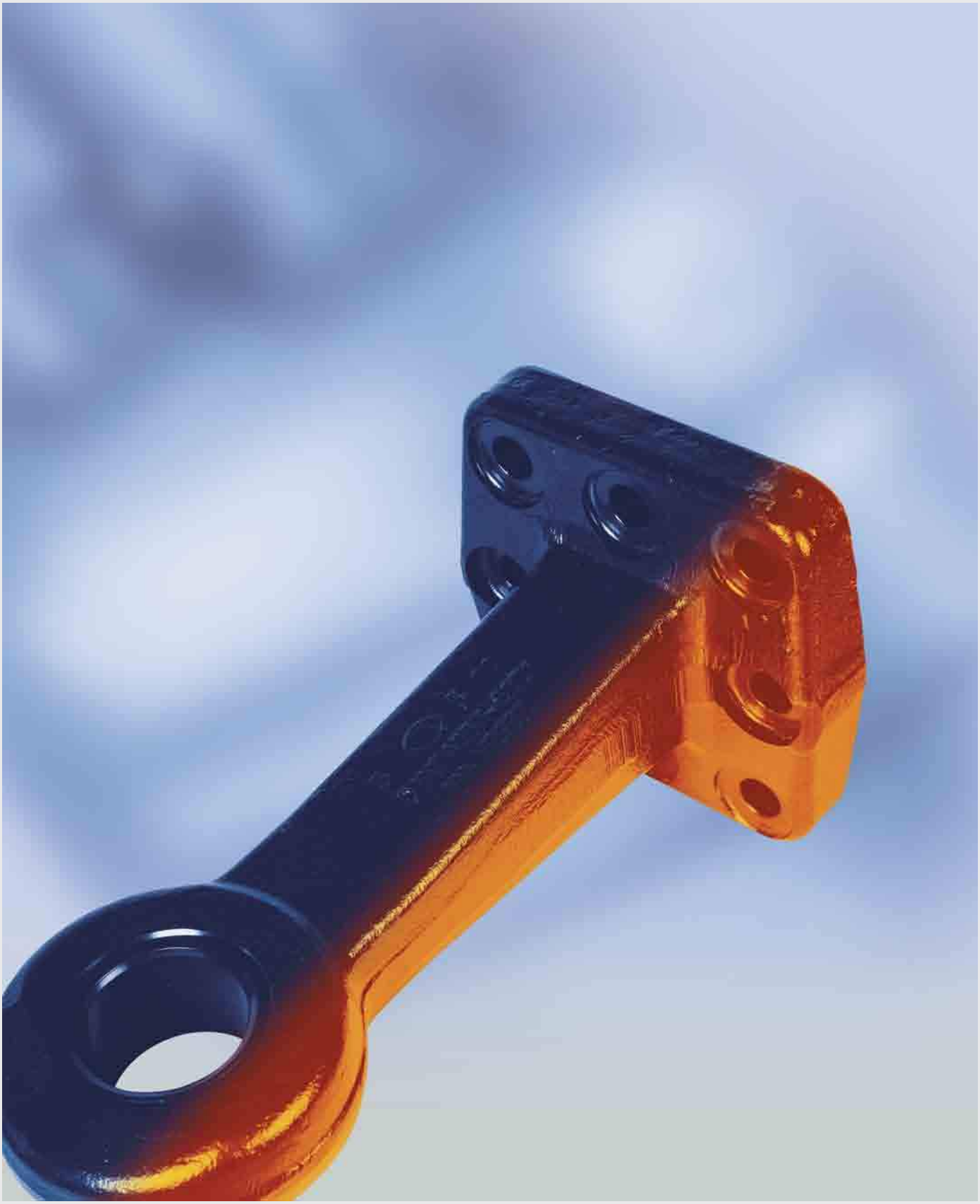

Lenkkränze. 298-300
Zuggabeln 301-304
Zuggabelkomponenten 305-316
Zuggabelschuhe/-federschuhe 317, 318
Königszapfen 319-322

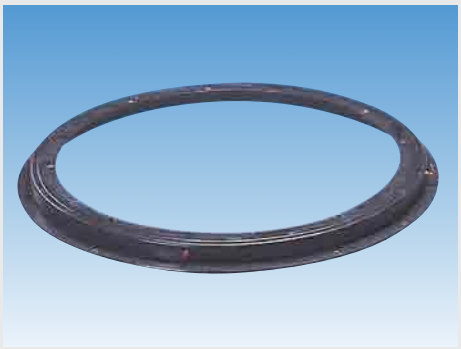

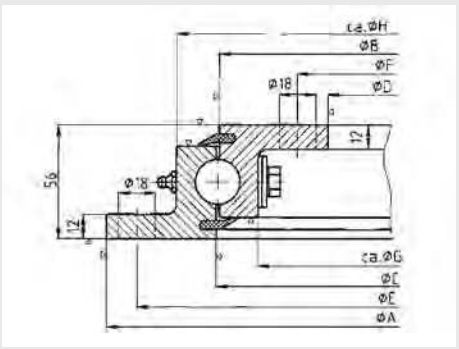

Kugeldrehlager

grundiert

Ausführung wartungsarm, ungebohrt, gehärtete Laufbahnen
Flanschstärke 12 mm
Höhe 56 mm

Typ	A mm	B mm	E mm	F mm	Axiallast, max. kN	Bestellnummer
KDL 900-1 W	520	409	490	332	40	**3033 800 610**
KDL 900-2 W	650	539	620	462	80	**3033 800 621**
KDL 900-3 W	750	639	720	562	120	**3033 900 300**
KDL 900-4 W	850	739	820	662	150	**3033 800 800**
KDL 900-5 W	950	839	920	762	180	**3001 000 467**
KDL 900-6 W	1050	939	1020	862	210	**3033 800 931**
KDL 900-7 W	1200	1089	1170	1012	250	**3001 009 007**



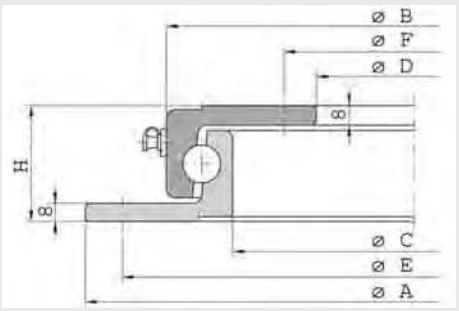

Kugellenkkranz

grundiert

Ausführung Standard, ungebohrt
Flanschstärke 8 mm
Höhe 52 mm

Typ	A mm	B mm	E mm	F mm	Axiallast, max. kN	Bestellnummer
KLK 500 N	500	437	475	340	18	**3030 500 130**
KLK 650 N	650	587	625	490	25	**3030 650 130**
KLK 750 N	750	687	725	590	30	**3030 750 130**
KLK 850 N	850	787	825	690	35	**3030 850 130**
KLK 950 N	950	887	925	790	40	**3030 950 130**
KLK 1050 N	1050	987	1025	890	45	**3030 105 130**



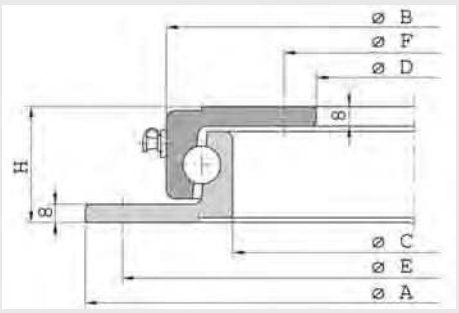

Kugellenkkranz

grundiert

Ausführung Standard, ungebohrt
Flanschstärke 8 mm
Höhe 45 mm

Typ	A mm	B mm	E mm	F mm	Axiallast, max. kN	Bestellnummer
KLK 400 L	400	342	375	260	7,5	**3030 400 110**
KLK 500 L	500	442	475	360	9	**3030 500 110**
KLK 650 L	650	592	625	510	15	**3030 650 110**
KLK 750 L	750	692	725	610	18	**3030 750 110**
KLK 850 L	850	792	825	710	25	**3030 850 110**
KLK 950 L	950	892	925	810	30	**3001 000 414**
KLK 1050 L	1050	992	1025	910	35	**3030 105 110**



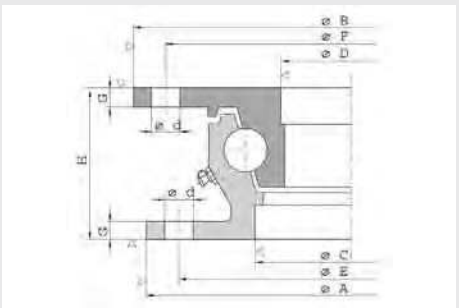

Kugellenkkranz

grundiert

Flanschstärke 10 mm
Höhe 90 mm

Typ	Ausführung	A mm	B mm	E mm	F mm	Axiallast, max. kN	Bestellnummer
KLK SO 1000-24	Standard, ungebohrt	987	1000	952	966	120	**3030 987 190**
KLK SO 1100-24	Standard, gebohrt	1095	1108	1060	1074	160	**3030 111 780**



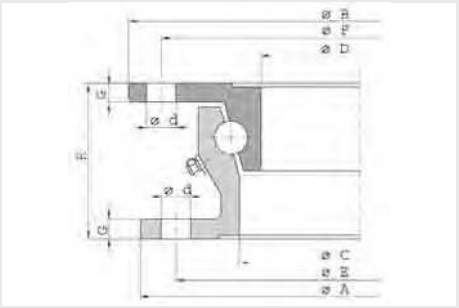

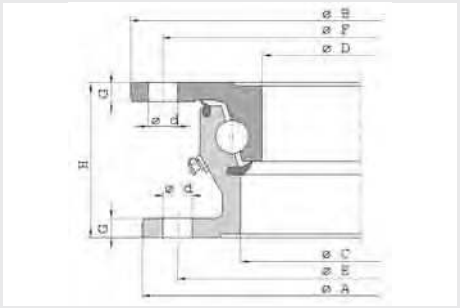

Kugellenkkranz

grundiert

Flanschstärke 9 mm
Höhe 80 mm

Typ	Ausführung	A mm	B mm	E mm	F mm	D mm	Axiallast, max. kN	Bestellnummer
KLK HE 4	Standard, ungebohrt	685	700	657	671	-	30	**3030 004 000**
KLK HE 5	Standard, gebohrt	880	895	852	866	16	50	**3030 005 000**
KLK HE 6	Standard, gebohrt	1090	1105	1060	1074	18	65	**3030 006 000**

Flanschstärke 10 mm
Höhe 90 mm

Typ	Ausführung	A mm	B mm	E mm	F mm	D mm	Axiallast, max. kN	Bestellnummer
KLK HE 12	Standard, gebohrt	1100	1108	1060	1074	18	80	**3030 012 000**
KLK HE 12 W	wartungsarm, gebohrt	1100	1108	1060	1074	18	80	**3030 012 100**
KLK HE 18	Standard, gebohrt	1100	1108	1060	1074	18	100	**3030 018 000**
KLK HE 13000100	Standard, ungebohrt	1100	1108	1060	1074	-	100	**3030 018 001**
KLK HE 18 W	wartungsarm, gebohrt	1100	1108	1060	1074	18	100	**3030 018 100**
KLK HE 1000-22	Standard, ungebohrt	1000	1008	960	974	-	100	**3030 100 770**
KLK HE 1000-22 W	wartungsarm, ungebohrt	1000	1008	960	974	-	100	**3030 100 780**
KLK HE 1100-22	Standard, gebohrt	1000	1108	1060	1074	-	120	**3030 110 770**
KLK HE 1100-22 W	wartungsarm, gebohrt	1000	1108	1060	1074	18	120	**3030 110 780**
KLK HE 21000100	Standard, ungebohrt	1000	1108	1060	1074	18	120	**3030 111 770**
KLK HE 1200-22	Standard, gebohrt	1200	1208	1160	1174	18	130	**3030 120 770**
KLK HE 22000100	Standard, ungebohrt	1200	1208	1160	1174	-	130	**3030 120 775**
KLK HE 1200-22 W	wartungsarm, gebohrt	1200	1208	1160	1174	18	130	**3030 120 780**
KLK HE 1300-22	Standard, gebohrt (Kögel-Lochbild)	1300	1308	1260	1274	-	140	**3030 130 022**
KLK HE 1300-22 W	wartungsarm, ungebohrt	1300	1308	1260	1274	-	140	**3030 130 780**
KLK HE 1300-22 W	wartungsarm, gebohrt	1300	1308	1260	1274	-	140	**3030 130 790**



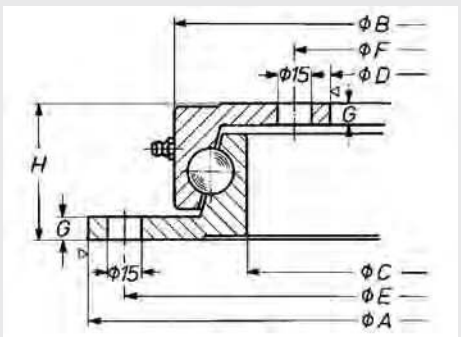

Kugellenkkranz

grundiert

Typ	KLK 1100 ND
Ausführung	Standard, gebohrt
Axiallast, max.	70 kN
A	1102 mm
B	1027 mm
E	1070 mm
F	920 mm
D	15 mm
G	10 mm
H	60 mm

Bestellnummer
3030 110 000



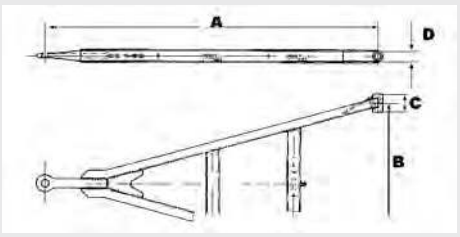

Zuggabel

TBZ 18/GNZ 18, Standardausführung

aus U-Normalprofil, mit EG-Genehmigung, Zugöse nach DIN 74054 A

Lagerbuchse Messing/Kunststoff
Anhängelast 18 t
Zugösendurchmesser 40 mm

A mm	B mm	C mm	D mm	Bestellnummer
2100	1200	70	26	**4922 101 212**
2300	1200	80	28	**4922 301 223**



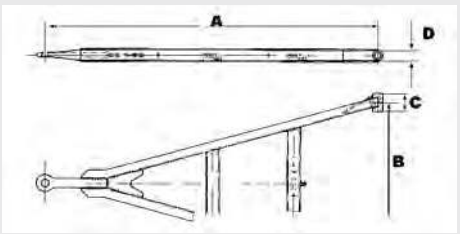

Zuggabel

TBZ 27/GNZ 27, Standardausführung

aus U-Normalprofil, mit EG-Genehmigung, Zugöse nach DIN 74054 A

Lagerbuchse Silent
Anhängelast 27 t
Zugösendurchmesser 40 mm

A mm	B mm	C mm	D mm	Bestellnummer
1800	1200	100	30	**4822 301 364**
1900	1300	100	30	**4822 301 404**
2000	1300	100	30	**4832 001 344**
2100	980	100	30	**4832 109 844**
2100	1200	100	30	**4822 301 394**
2100	1300	100	30	**4832 101 344**
2200	1200	100	30	**4832 201 244**
2200	1300	100	30	**4822 201 444**
2300	1200	100	30	**4832 301 244**
2300	1300	100	30	**4832 301 344**
2400	1100	100	30	**4822 301 384**
2400	1300	100	30	**4832 401 344**
2500	1200	100	30	**4922 501 444**
2500	1300	100	30	**4832 501 344**
2600	1200	100	30	**4932 601 344**
2600	1300	100	30	**4832 502 344**
2800	1100	100	30	**4832 801 144**



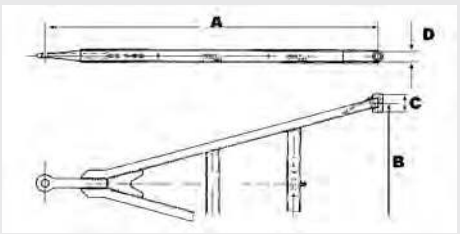

Zuggabel

TBZ 27/GNZ 27, Standardausführung

aus U-Normalprofil, mit EG-Genehmigung, Zugöse nach DIN 74054 A

Anhängelast 27 t

Zugösendurchmesser 40 mm

4

Lagerbuchse Kunststoff

A mm	B mm	C mm	D mm	Bestellnummer
1800	1100	80	28	**4921 801 133**
2100	980	80	28	**4922 109 833**
2100	1100	70	26	**4922 101 113**
2100	1100	80	28	**4922 101 142**
2200	1100	100	30	**4922 201 154**
2300	1100	80	28	**4922 301 133**
2300	1300	80	28	**4922 301 333**
2400	1300	80	28	**4922 401 333**
2600	1300	100	30	**4922 601 354**

Lagerbuchse Messing/Kunststoff

A mm	B mm	C mm	D mm	Bestellnummer
1800	980	100	30	**4931 809 844**
1800	1000	80	30	**4931 801 024**
1800	1000	100	30	**4931 801 044**
1800	1100	100	30	**4931 801 144**
1800	1200	100	30	**4931 801 244**
1800	1300	100	30	**4931 801 344**
1900	1200	100	30	**4931 901 244**
1900	980	100	30	**4931 909 844**
1900	1300	100	30	**4931 901 344**
2000	1200	100	30	**4931 701 284**
2000	1300	100	30	**4932 001 344**
2100	980	100	30	**4932 109 844**
2100	1000	80	30	**4932 101 024**
2100	1100	80	26	**4922 101 132**
2100	1000	100	30	**4932 101 044**
2100	1100	100	30	**4932 101 144**
2100	1200	80	28	**4931 701 294**
2100	1200	100	30	**4932 101 244**
2100	1300	80	28	**4932 101 323**
2100	1300	100	30	**4932 101 344**
2200	1100	80	26	**4922 201 132**
2200	1200	100	30	**4932 201 244**
2200	1300	100	30	**4932 201 344**
2300	600	100	30	**4923 601 044**
2300	1000	80	30	**4932 301 024**
2300	1100	100	30	**4932 301 144**
2300	1200	80	28	**4922 301 134**
2300	1200	100	30	**4932 301 244**
2300	1300	100	30	**4932 301 344**
2300	980	100	30	**4932 309 844**
2400	980	100	30	**4932 409 844**
2400	1100	100	30	**4932 401 144**
2400	1200	100	30	**4932 401 244**
2400	1300	100	30	**4932 401 344**
2500	980	100	30	**4932 509 844**
2500	1100	100	30	**4932 501 144**
2500	1200	100	30	**4932 501 244**
2500	1300	100	30	**4932 501 344**
2600	1200	100	30	**4932 601 244**
2700	1100	100	30	**4932 701 144**
2700	1300	100	30	**4932 701 344**
2800	980	100	30	**4932 809 844**
2800	1200	100	30	**4922 801 244**



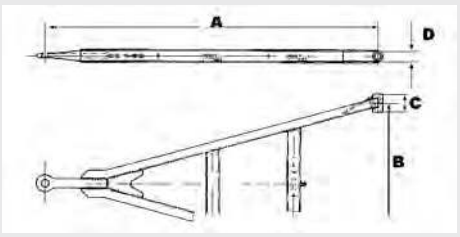

Zuggabel

TBZ 32, Standardausführung

aus U-Normalprofil, mit EG-Genehmigung, Zugöse nach DIN 74054 A

Lagerbuchse Messing/Kunststoff
Anhängelast 32 t
Zugösendurchmesser 40 mm

A mm	B mm	C mm	D mm	Bestellnummer
1800	980	100	30	**4971 809 844**
2100	980	100	30	**4942 109 844**



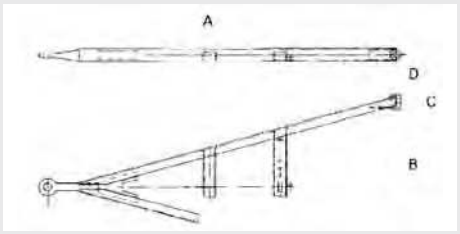

Zuggabel

SL 27, Leichtbauausführung

aus U-Leichtbauprofil, mit EG-Genehmigung, Zugöse nach DIN 74054 A

Lagerbuchse Messing/Kunststoff
Anhängelast 27 t
Zugösendurchmesser 40 mm

A mm	B mm	C mm	D mm	Bestellnummer
2100	1000	80	30	**4952 101 024**
2100	1300	80	30	**4952 101 324**
2200	1000	80	30	**4952 201 024**
2300	1000	80	30	**4952 301 024**
2400	1000	80	30	**4932 401 024**
2800	1300	100	30	**4932 801 344**



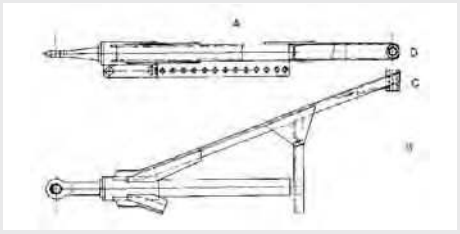

Zuggabel

PZL 27/GZL 27, längenverstellbar

mit EG-Genehmigung beziehungsweise Einzelgutachten, Zugöse nach DIN 74054 A

Anhängelast 27 t
Zugösendurchmesser 40 mm

A mm	B mm	C mm	D mm	Lagerbuchse	Bestellnummer
1700-2300	1300	100	30	Messing/Kunststoff	**4980 010 044**
1500-2100	1300	100	30	Messing/Kunststoff	**4981 501 344**
1800-2400	1200	100	30	Messing/Kunststoff	**4981 801 244**
1800-2400	1300	100	30	Messing/Kunststoff	**4981 801 344**
1900-2500	1300	100	30	Messing/Kunststoff	**4981 901 344**
2100-2700	1300	100	30	Messing/Kunststoff	**4982 101 344**
2000-2600	1300	100	30	Silent	**4991 801 310**

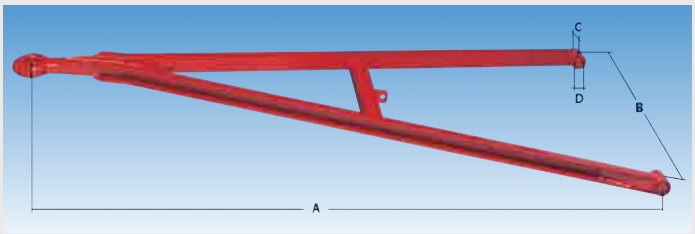

Zuggabel

ZGS 27/GNZ 27 S, mit geneigter Zugöse

mit EG-Genehmigung, Zugöse nach DIN 74054 A

Lagerbuchse	Messing/Kunststoff
Anhängelast	27 t
Zugösendurchmesser	40 mm
Neigungswinkel	4°
A	2600 mm
B	1100 mm
C	100 mm
D	30 mm

Bestellnummer
4932 601 145



Zuggabel

PZM 26/GZY 27, in Y-Form, Mittelrohrausführung

mit feststehendem Mittelrohr, mit EG-Genehmigung, Zugöse nach DIN 74054 A

Anhängelast	26/27 t
Zugösendurchmesser	40 mm

A mm	B mm	C mm	D mm	Lagerbuchse	Bestellnummer
2300	1200	100	30	Silent	**4832 401 244**
2300	1300	100	30	Messing/Kunststoff	**4842 301 344**

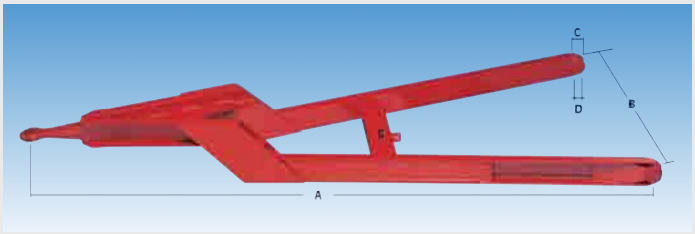

Zuggabel

GZA 40, gekröpfte Ausführung

mit Einzelgutachten, Zugöse nach DIN 74054 A

Lagerbuchse	Messing/Kunststoff
Anhängelast	40 t
Zugösendurchmesser	40 mm
Kröpfung	250 mm
A	1800 mm
B	980 mm
C	100 mm
D	30 mm

Bestellnummer
4901 809 844

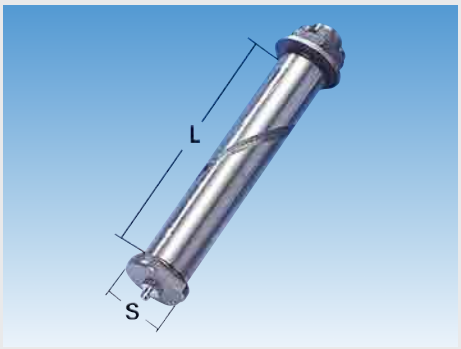

Federbolzen

mit glattem Schaft

Lieferumfang

mit Schmiernippel, Unterlegscheibe und Kronenmutter

L mm	d mm	s mm	Gewinde	Bestellnummer
125	25	27	M20 x 1,5	**1540 002 100**
130	28	30	M22 x 1,5	**1540 003 300**
160	28	30	M22 x 1,5	**1540 003 600**
130	30	32	M24 x 1,5	**1540 004 000**
150	30	32	M24 x 1,5	**1540 004 200**
160	30	32	M24 x 1,5	**1540 004 300**
170	30	32	M24 x 1,5	**1540 004 400**
180	30	32	M24 x 1,5	**1540 004 500**
160	35	37	M30 x 1,5	**1540 004 800**

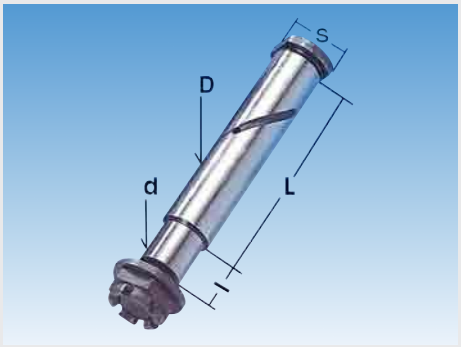

Federbolzen

mit abgesetztem Schaft

Lieferumfang

mit Schmiernippel, Unterlegscheibe und Kronenmutter

Typ	d mm	l mm	D mm	L mm	Gewinde	Bestellnummer
E1	20	14,5	24	77,5	M16 x 1,5	**1554 000 100**
E3	22	19,5	26	92,5	M20 x 1,5	**1554 000 300**
E5	24	24,5	28	107,5	M22 x 1,5	**1554 000 400**
E5 verlängert	24	24,5	28	127,5	M22 x 1,5	**1554 000 500**
E11	26	29	30	131,5	M24 x 1,5	**1554 000 600**
E11 verlängert	26	29	30	151,5	M24 x 1,5	**1554 000 700**
E12	30	28,5	35	131,5	M24 x 1,5	**1554 000 800**

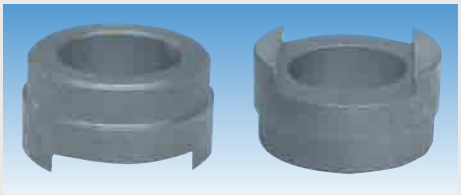

Anschweißbuchse

mit Nut

Außendurchmesser	73,6 mm
Bohrung	30 mm
Länge	23 mm
Material	Stahl

Anwendungsbereich

für BPW Anhängerachsaggregate HSFALU, HSFALO, HSFALM, SHSFALM

Bestellnummer
6031 132 301

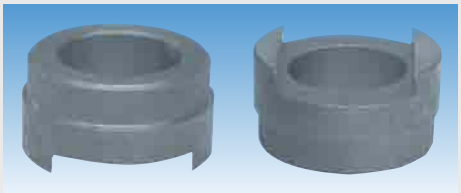

Anschweißbuchse

mit Nut

Typ	Außen-Ø mm	Bohrung mm	Länge mm	Nennmaß mm	Nutbreite mm	Bestellnummer
E3	42	26	25	38	28,5	**9081 810 500**
E5/E8	48	28	30	44	31	**1500 006 030**
E11	50	30	34	44	33	**1500 008 030**



Anschweißbuchse

ohne Nut

Typ	Außen-∅ mm	Bohrung mm	Länge mm	Nennmaß mm	Bestellnummer
E2	38	20	16	36	**9081 810 470**
E3	38	22	21	38	**9081 810 490**
E5	48	24	26	44	**9081 810 510**
-	50	28	30	44	**1500 013 030**
E11	50	30	34	44	**1500 009 030**



Einschweißbuchse

für Zuggabelbolzen

Innendurchmesser 30 mm

Ausführung	Bestellnummer
mit Nut	**9280 013 700**
ohne Nut	**9280 001 100**

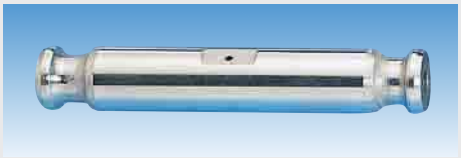

Zuggabelbolzen

passend für Kässbohrer-Anhänger

Ausführung mit umlaufender Nut
Durchmesser 30 mm

Länge mm	Bestellnummer
173	**9280 002 900**
184	**9280 000 700**



Zuggabelbolzen

passend für Kässbohrer-Anhänger

Länge 192 mm
Durchmesser 30 mm

Bestellnummer
9280 013 900



Klemmstück

für Zuggabelbolzen

Ausführung rechts
Abmessung 30 x 55 x 48 mm

Bestellnummer
9280 001 610



Ausgleichscheibe

Material Stahl

Innen-Ø mm	Außen-Ø mm	Stärke mm	Bestellnummer
26	45	0,25	**1310 021 010**
26	45	1	**9080 000 110**
26	45	2	**9080 000 140**
28	50	0,25	**9080 000 900**
28	50	0,5	**9080 000 910**
28	50	1	**9080 000 130**
28	50	2	**9080 000 160**
30	56	0,25	**9080 000 930**
30	56	0,5	**9080 000 760**
30	56	1	**9080 000 150**
30	56	2	**9080 000 180**



Federbuchse

für Zuggabellagerung

Material Messing

Innen-Ø mm	Außen-Ø mm	Länge mm	Bestellnummer
26	32	70	**1226 327 000**
28	34	80	**1228 348 000**
28	35	80	**1228 358 000**
30	35	80	**1230 358 000**
30	35	100	**1230 351 000**
30	36	100	**1230 361 000**
30	37	100	**1230 371 000**

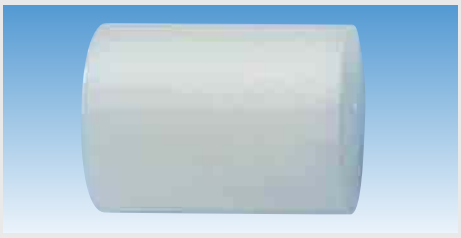

Kunststoffbuchse

für Zuggabellagerung

Innendurchmesser 30 mm
Außendurchmesser 36 mm
Länge 48 mm

Bestellnummer
4903 048 300



Silentbuchse

für wartungsarme Zuggabellagerung

Innendurchmesser 30 mm
Außendurchmesser 60 mm

Länge mm	Bestellnummer
80	**3705 937 009**
102	**6131 427 171**



Silentbuchse

Innendurchmesser 30 mm
Außendurchmesser 68 mm
Länge 102 mm

Bestellnummer
7881 392 641

Ihr Partner
für Qualitätsfedern.



Kraemer & Freund





Unser Antrieb:
Immer und überall gut ankommen.

Die Blattfedern von Kraemer & Freund verbinden langjährige Expertise und neueste technologische Erkenntnisse mit höchsten Qualitätsstandards.

Als Teil der BILSTEIN-Gruppe und damit des ThyssenKrupp Unternehmensverbunds bieten wir Ihnen

- **innovative Federn** in Erstausrüster-Qualität
- **ein Blattfedern-Sortiment** mit ca. 2.000 verschiedenen Federtypen als Komplettfeder und die dazugehörigen Einzellagen
- **passende Produkte für alle gängigen Typen sowie die neuesten Fahrzeuggenerationen**

TÜV NORD
TÜV NORD CERT GmbH
DIN EN ISO 9001
Freiwillige Zertifizierung

Besuchen Sie uns unter **www.kraemer-und-freund.de**





Zugöse

mit Flansch

Ausführung	anschraubbar, Form B
Flansch	6-Loch
Zugösendurchmesser	40 mm
D-Wert	130 kN
Stützlast	2000 kg
Norm	DIN 11026

Anwendungsbereich
für Land- und Forstwirtschaft

Bestellnummer	Vergleichsnummer
3360 572 330	57233



Zugöse

Typ	440
Ausführung	anschraubbar
Flansch	6-Loch
Zugösendurchmesser	40 mm
D-Wert	120/95 kN
Lochbild	100 x 110 mm
Befestigung	M16

Anwendungsbereich
für Mehrachsanhänger und Zentralachsanhänger

Bestellnummer
3210 990 548



Zugöse

mit Flansch

Ausführung	anschraubbar, Form D
Flansch	8-Loch
Zugösendurchmesser	40 mm
Länge	250 mm
D-Wert	125 kN
Stützlast	1000 kg
Norm	DIN 74053

Bestellnummer	Vergleichsnummer
4900 000 045	57243



Zugöse

mit Flansch

Ausführung	anschraubbar, Form C/D
Flansch	8-Loch
Zugösendurchmesser	50 mm
Länge	250 mm
D-Wert	190 kN
Stützlast	1000 kg
Norm	DIN 74053

Bestellnummer	Vergleichsnummer
4900 000 050	57244



Zugöse

mit Flansch

Ausführung	anschraubbar, Form C/D
Flansch	8-Loch
Zugösendurchmesser	50 mm
Länge	275 mm
D-Wert	250 kN
Stützlast	3000/1000 kg
Norm	DIN 74053

Anwendungsbereich

für schwere Starrdeichselanhänger

Bestellnummer	Vergleichsnummer
3360 572 840	57284

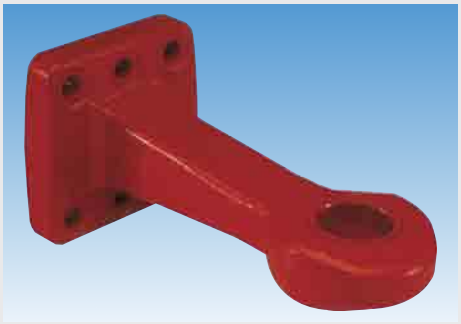

Abbildung ähnlich

Zugöse

mit Flansch

Ausführung	anschraubbar
Flansch	8-Loch
Zugösendurchmesser	50 mm
D-Wert	200 kN
Schaftabmessung	110 x 110 mm
Stützlast	1000 kg

Bestellnummer	Vergleichsnummer
2900 200 434	OC 51 F8E

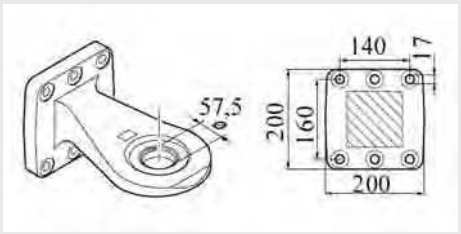

Zugöse

mit Flansch

Ausführung	anschraubbar, Form C/D
Flansch	6-Loch
Zugösendurchmesser	57,5 mm
D-Wert	300 kN

Bestellnummer	Vergleichsnummer
3360 573 700	57370

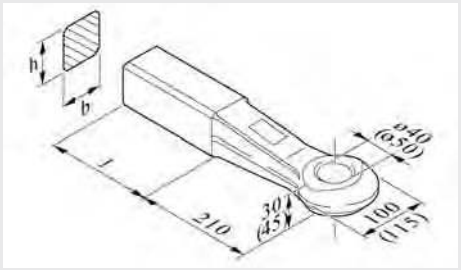

Zugöse

mit Schaft

Ausführung	einschweißbar, Form A
Norm	DIN 74054
Zugösendurchmesser	40 mm

D-Wert kN	Schaftabmessung mm	Schweißbereich mm	Stützlast kg	Anhängelast t	Bestellnummer	Vergleichsnummer
18	40 x 40	110	180	1,8	**3360 572 600**	57260
25	50 x 40	110	250	2,5	**3360 572 620**	57262
70	50 x 50	110	500	5	**3360 572 640**	57264
125	65 x 55	125	900	8	**3360 572 680**	57268
125	65 x 60	125	1000	9,5	**3360 572 700**	57270

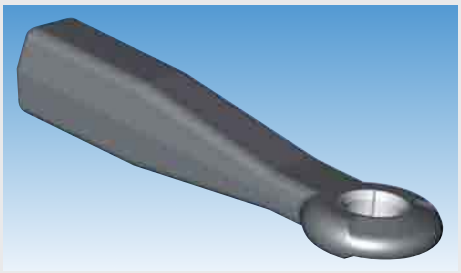

Zugöse

mit Schaft

Ausführung	einschweißbar, Form A
Zugösendurchmesser	50 mm
Länge	380 mm
D-Wert	190 kN
Schaftabmessung	65 x 60 mm
Schweißbereich	170 mm
Stützlast	1000 kg
Anhängelast	12 t
Norm	DIN 74053

Bestellnummer	Vergleichsnummer
3360 572 720	57272

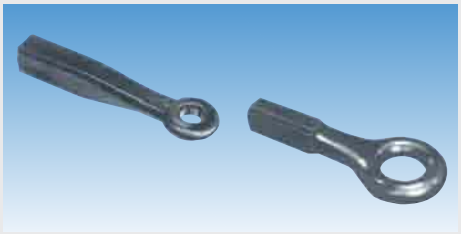

Zugöse

Ausführung	einschweißbar, Form A
Zugösendurchmesser	50 mm
D-Wert	120 kN
Schaftabmessung	60 x 70 mm
Stützlast	1000 kg
Anhängelast	12 t

Bestellnummer
3207 990 812



Zugöse

für Schwerlast

Ausführung	einschweißbar, Form A
Zugösendurchmesser	50 mm
Länge	385 mm
D-Wert	314 kN
Schaftabmessung	80 x 75 mm
Schweißbereich	190 mm

Bestellnummer	Vergleichsnummer
3360 570 050	57005

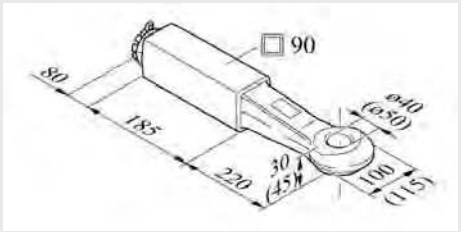

Zugöse

mit Schraubende und Einschweißlager

Ausführung	einschraubbar, Form B
Zugösendurchmesser	50 mm
Länge	405 mm
D-Wert	120 kN
Schaftabmessung	90 x 90 mm
Schweißbereich	185 mm
Stützlast	1000 kg
Anhängelast	9,5 t
Norm	DIN 74053

Bestellnummer	Vergleichsnummer
3360 573 210	57321

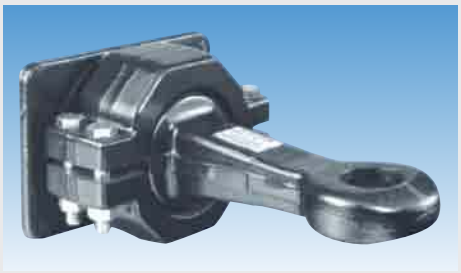

Zugvorrichtung

Ausführung	anschweißbar
Zugösendurchmesser	50 mm
D-Wert	260 kN
DC-Wert	135 kN

Typ	Schweißbereich mm	Bestellnummer
480	165 x 165	**3209 994 939**
480/1	240 x 165	**3201 999 158**

Ersatzteile

Zugöse

Zugösendurchmesser 50 mm

Bestellnummer
3210 995 280



Anschraubplatte

für Zugöse

Länge mm	Breite mm	Stärke mm	Lochbild mm	Bestellnummer
162	162	30	100 x 110 x 110	**4900 000 055**
200	185	30	100 x 110 x 110	**3360 703 050**
270	240	30	100 x 110 x 110	**3360 703 060**
200	190	40	130 x 130 x 130	**3360 703 070**



Zugösenbuchse

Material	Stahl
Innendurchmesser	40 mm

Anwendungsbereich

zum Reparieren von Zugösen nach DIN 74054

Außen-Ø mm	Ausführung	Form	Bestellnummer
48	ohne Ring	-	**4906 000 400**
48,5	1 Ring	-	**4906 000 401**
49	2 Ringe	-	**4906 000 402**
49,5	3 Ringe	-	**4906 000 403**
50	4 Ringe	-	**4906 000 404**
-	geschlitzt	A, B	**3360 530 510**



Zugösenbuchse

Material	Stahl
Innendurchmesser	40 mm
Ausführung	geschlossen
Form	A, B

Anwendungsbereich

zum Reparieren von Zugösen nach DIN 11029

Bestellnummer
3360 533 480



Zugösenbuchse

Innendurchmesser 50 mm
Material Stahl

Anwendungsbereich
zum Reparieren von Zugösen nach DIN 74053

Außen-Ø mm	Ausführung	Form	Bestellnummer
60	geschlitzt	A, B	**3360 530 040**
60	geschlossen	A, B, D	**3360 533 761**
60	geschlossen	D	**3360 533 760**
60,5	1 Ring	-	**3360 533 620**
61	2 Ringe	-	**3360 533 630**



Zugösenbuchse

Innendurchmesser 50 mm
Material Stahl

Anwendungsbereich
zum Reparieren von Zugösen nach DIN 74053

Außen-Ø mm	Bestellnummer
60,3	**3261 026 933**
60,6	**3261 099 658**
60,9	**3261 026 976**
61,2	**3261 026 992**



Zugösenbuchse

Innendurchmesser 57,5 mm
Material Stahl

Bestellnummer
3008 053 556

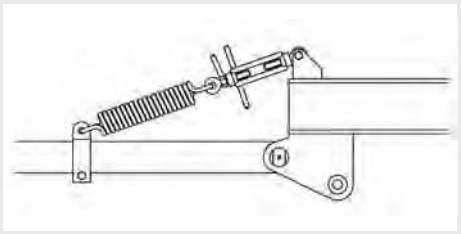

Spannvorrichtung

für Höheneinstelleinrichtung

Ausführung mit Ösen und Anschweißplatte

Bestellnummer
9084 330 360



Höheneinstelleinrichtung

für Zuggabel, bauartgenehmigt

Typ	Ausführung	Länge mm	Bestellnummer
GH 230-001	B	630-880	**4908 000 002**
GH 231-001	C	680-930	**4908 000 003**
GH 232-001	D	840-1090	**4908 000 004**
SK 3767-001	G	415-570	**4908 000 005**
SKA 4072-001	H	680-930	**4908 000 007**



Höheneinstelleinrichtung

GHE, für Zuggabel

Ausführung auf Zug wirkend

Lieferumfang

mit Spannschloss, Anschweißbock und Typenschild

Bestellnummer
4908 000 008



Höheneinstelleinrichtung

Klemmfix

falls erforderlich, kann durch drehen der Kolbenstange die Haltekraft verändert werden

Typ	Ausführung	Länge mm	passend für	Bestellnummer
72/D	auf Druck wirkend	875	-	**4909 030 000**
72/D	auf Druck wirkend	980	PAL-Kurzkuppelsystem	**4902 000 830**
72/Z	auf Zug wirkend	875	-	**4909 040 000**

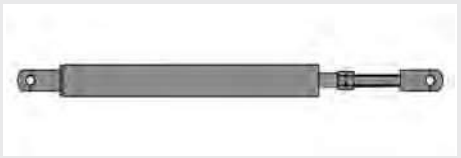

Druckfederpaket

für Klemmfix 72

dient ausschließlich als Höhenhaltevorrichtung zur Unterstützung der Höheneinstelleinrichtung Klemmfix 72

Bestellnummer
4900 000 300



Zuggabelaufhängung

UNP 80

Ausführung mit Haken
Innenbreite 45 mm

Bestellnummer
9081 312 390



Zuggabelhalterung

für Zugfeder

passend zu allen Zuggabeln aus UNP und ULP
Bohrung 12,5 mm

Ausführung	Bestellnummer
mit Haken	**9081 312 400**
mit Öse	**9081 312 410**

Zubehör

Beschreibung	Länge mm	Außen-Ø mm	Stärke mm	Bestellnummer
untere Gegenplatte	-	-	-	**9081 312 420**
Zugfeder	310/250	50	8	**9081 312 430**
Zugfeder	360/300	50	9	**9081 312 440**
Zugfeder	310/250	50	10	**9081 312 450**
Zugfeder	365/300	50	10	**9081 312 460**
Zugfeder	420/350	50	10	**9081 312 470**



Aufschraubraste

für Zuggabelhalterung

Ausführung	Breite mm	Bestellnummer
für UNP 65	65	**9084 330 340**
für UNP 80	80	**9084 330 330**



Faltenbalg

passend für Zuggabel LPS 26

		Bestellnummer
		4902 000 170

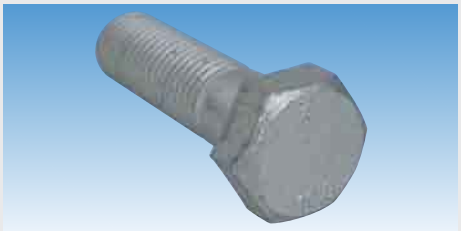

Schrauben-Satz

für Zugösen

Ausführung	Gewinde	passend für	Bestellnummer
mit 8 Schrauben Klasse 10.9	M16 x 55	RO 57243/57244	**3360 709 500**
mit 6 Schrauben Klasse 10.9	M16 x 55	RO 57233/57349/57350	**3360 709 510**
-	-	RO 57284	**3360 709 650**



Montagedorn

für Zugösenbuchse

Innen-Ø mm	Bestellnummer
40	**3360 571 110**
50	**3360 572 280**



Prüflehre

passend für Kuppelbolzen und Zugösen 40/50 mm

	Bestellnummer
	3262 372 274



Einrollwerkzeug

passend für	Bestellnummer
Zugösen 40 mm	**3360 570 590**
Zugösen 50 mm	**3360 570 880**



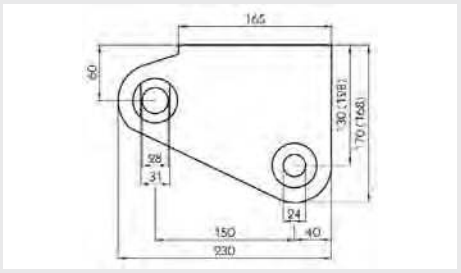

Federschuh

mit Buchsen für Einheitsfederbolzen

passend für Federbreite 100 mm

Bauhöhe 130 mm

Anwendungsbereich

für einzeln oder hintereinander angeordnete Achsen mit 6-11 t Einzel-Achslast

Ausführung	Bestellnummer
links	**9081 810 970**
rechts	**9081 810 980**

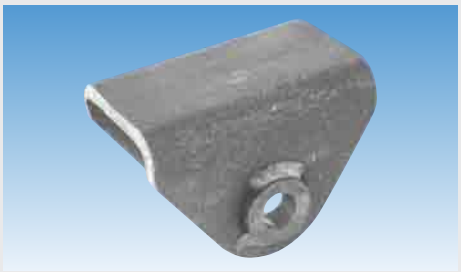

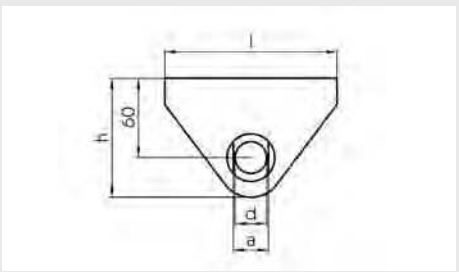

Federschuh

mit Buchsen für Einheitsfederbolzen

Einbauort vorne

Anwendungsbereich

für Fahrzeuge über 25 km/h Höchstgeschwindigkeit

Typ	passend für	l mm	h mm	Materialstärke mm	d mm	a mm	Bestellnummer
E2	Federbreite 60 mm	130	90	8	24/20	26,5	**9081 810 090**
E3	Federbreite 70 mm	150	90	10	26/22	28,5	**9081 810 100**
E 5/8	Federbreite 80 mm	150	100	10	28/24	30,5	**9081 810 110**
E 11	Federbreite 100 mm	150	100	12	30/36	32,5	**9081 810 120**



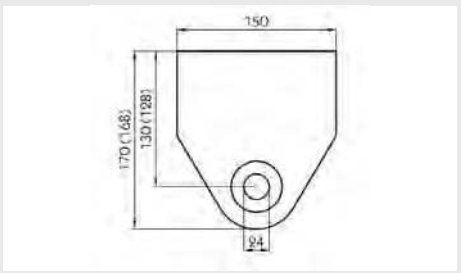

Federschuh

vorne

mit Buchsen für Einheitsfederbolzen

passend für Federbreite 100 mm

Bauhöhe 130 mm

Anwendungsbereich

für einzeln oder hintereinander angeordnete Achsen mit 6-11 t Einzel-Achslast

	Bestellnummer
	9081 811 000



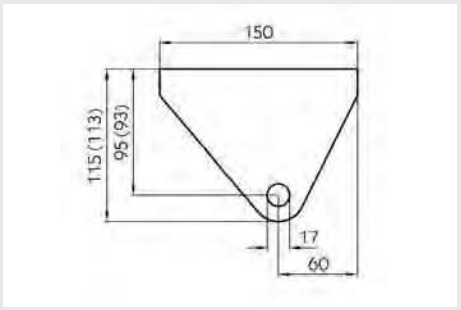

Federschuh

mit eingeschweißter Federgleitplatte
passend für Federbreite 100 mm
Bauhöhe 130 mm

Anwendungsbereich
für einzeln oder hintereinander angeordnete Achsen mit 6-11 t Einzel-Achslast

	Bestellnummer
	9081 811 030

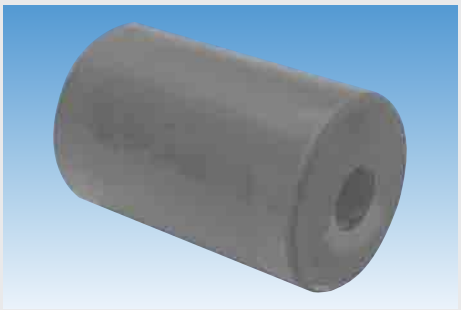

Gummirolle

Bohrung 17 mm

Anwendungsbereich
zur Verwendung in Federgleitschuhen

∅ mm	Länge mm	passend für	Bestellnummer
40	100	Parabelfeder-Gleitschuhe	**9081 810 820**
60	80	-	**9081 810 330**
60	100	-	**9081 810 340**



Königszapfen

KZ 0912-01

Ausführung	einzeln
Größe	2"
D-Wert	108 kN

Bestellnummer
3031 912 610

Zubehör

Beschreibung	Ausführung	Bestellnummer
Radbolzen	für Königszapfen	**3032 912 630**
Federring	C 14, verzinkt	**3032 912 640**
Flachbundmutter	B 14	**3032 912 650**



Königszapfen

Befestigung des Zapfens im Aufnahmeteller mit 8 Flachbundschrauben, für Aufliegerplatten mit einer Öffnung von 235 mm Durchmesser, der Aufnahmeflansch hat einen Außendurchmesser von 260 mm und benötigt eine Einbauhöhe von 34 mm, die Schweißnahtdicke muss 7 mm betragen

Ausführung	von unten auswechselbar
Größe	2"
D-Wert	162 kN

Typ	Aufliegerplattenstärke mm	Bestellnummer
KZ 1008	8	**9084 712 080**
KZ 1010	10	**3031 101 000**
KZ 1012	12	**3031 101 200**

Ersatzteile

Beschreibung	Ausführung	passend für	Bestellnummer
Königszapfen	einzeln	KZ 1008-1012	**3031 012 610**
Aufnahmeteller	für Aufliegerplatte 8 mm	KZ 1008	**3001 004 541**
Aufnahmeteller	für Aufliegerplatte 10 mm	KZ 1010, KZ 1410	**3031 010 860**
Aufnahmeteller	für Aufliegerplatte 12 mm	KZ 1012	**3032 012 620**
Schraube	-	KZ 1008-1012, KZ 1410-1412	**3032 012 630**
Schrauben-Satz	mit 8 Schrauben	KZ 1008-1012, KZ 1410-1412	**3001 008 145**



Königszapfen

KZ 2816

Ausführung	von unten auswechselbar
Größe	2"
D-Wert	152 kN
Aufliegerplattenstärke	16 mm

Bestellnummer
3001 004 560

Ersatzteile

Beschreibung	Ausführung	passend für	Bestellnummer
Königszapfen	einzeln	KZ 2816	**3001 001 634**
Sicherungsschraube	M16 x 45	KZ 1416, KZ 2816	**3001 001 649**



Königszapfen

Ausführung	von unten auswechselbar
Größe	2"
D-Wert	162,4 kN

Typ	Aufliegerplattenstärke mm	Bestellnummer
KZ 108	12	**3110 021 452**
KZ 119	10	**3112 011 190**

Ersatzteile

Beschreibung	Ausführung	Bestellnummer
Königszapfen	einzeln	**3112 011 090**
Sechskantschraube	für Königszapfen	**3110 123 200**



Königszapfen

Ausführung	von unten auswechselbar
Größe	2"

Typ	D-Wert kN	Aufliegerplattenstärke mm	Bestellnummer
KZ 046, 173, 174	125	8, 10, 12	**3112 010 420**
KZ 600, 601, 602, 630	162,4	6, 8, 10, 12	**3112 020 200**
KZ 604	162,4	16	**3112 020 220**



Königszapfen

KZ 1112

Ausführung	komplett
Größe	2"
D-Wert	152 kN
Aufliegerplattenstärke	12 mm

Lieferumfang

mit Aufnahmeflansch, Unterlegscheibe, Kronenmutter und Splint

Bestellnummer
3031 112 000

Ersatzteile

Königszapfen

Lieferumfang

mit Unterlegscheibe, Kronenmutter und Splint

Bestellnummer
3031 112 650



Königszapfen

KZ 1712-01

Ausführung	einzeln
Größe	3 1/2"
D-Wert	152 kN

Bestellnummer
3031 171 210

Zubehör

Beschreibung	Ausführung	Bestellnummer
Radbolzen	für Königszapfen	**3032 912 630**
Federring	C 14, verzinkt	**3032 912 640**
Flachbundmutter	B 14	**3032 912 650**



Königszapfen

KZ 1410

Ausführung	von unten auswechselbar
Größe	3 1/2"
D-Wert	162 kN
Aufliegerplattenstärke	10 mm

Bestellnummer
3031 141 000

Ersatzteile

Beschreibung	Ausführung	passend für	Bestellnummer
Königszapfen	einzeln	KZ 1410	**3031 141 201**
Aufnahmeteller	für Aufliegerplatte 10 mm	KZ 1010, KZ 1410	**3031 010 860**
Schraube	-	KZ 1008-1012, KZ 1410-1412	**3032 012 630**
Schrauben-Satz	mit 8 Schrauben	KZ 1008-1012, KZ 1410-1412	**3001 008 145**



Königszapfen

KZ 1516

Ausführung	von unten auswechselbar
Größe	3 1/2"
D-Wert	170 kN
Aufliegerplattenstärke	16 mm

Bestellnummer
3031 151 600

Ersatzteile

Beschreibung	Ausführung	passend für	Bestellnummer
Königszapfen	einzeln	KZ 1516	**3031 151 610**
Aufnahmeteller	für Aufliegerplatte 16 mm	KZ 1016, KZ 1516	**3031 101 602**
Schraube	M20 x 50	KZ 1016, KZ 1516	**3032 016 650**



Königszapfen

KZ 1016

Ausführung	von unten auswechselbar
Größe	3 1/2"
D-Wert	320 kN
Aufliegerplattenstärke	16 mm

	Bestellnummer
	3001 004 543

Ersatzteile

Beschreibung	Ausführung	passend für	Bestellnummer
Königszapfen	einzeln	KZ 1016	**3031 016 610**
Aufnahmeteller	für Aufliegerplatte 16 mm	KZ 1016, KZ 1516	**3031 101 602**
Schraube	M20 x 50	KZ 1016, KZ 1516	**3032 016 650**



Prüflehre

J 808 B, für Königszapfen und Anhängekupplung/Zugöse

Maßmöglichkeiten: Außenmaß 36,5/49/71 mm, Innenmaß 41,5 mm

	Bestellnummer
	3031 808 000

Spezialisten im Einsatz

Immer das passende Spezialwerkzeug für Ihren Trailer



Mit dem richtigen Werkzeug können Sie schnell und präzise jede knifflige Reparatur oder Montage ausführen. EUROPART stellt Ihnen das passende Spezialwerkzeug für die Profi-Montage zur Seite!

Mehr Informationen unter:

EUROPART Trading GmbH
Ralf Siepmann
Martinstraße 13
58135 Hagen
Telefon +49 2331 3564 1373
E-Mail: r.siepmann@europart.net

www.europart.de

EUROPART ...more than parts

Aufbauteile



Planenkomponenten 326-360
Planspriegelbauteile 361-365
Schiebeverdecke 366-381
Klapp-, Schiebe-, Steckrungen und Zubehör 382-395
Fahrzeugbauprofile 396
Bordwandprofile 397-400
Bordwandscharniere 401-406
Bordwandverschlüsse 408-421
Stahlbordwand-Komponenten 422-427
Siebdruckplatten 428
Kofferaufbauscharniere 429
Kofferaufbauverschlüsse 430-432
Dichtung Kofferaufbauten 433-435
Zubehör Kofferaufbauten 436
Gasfedern 437-439
Scharniere 440-442
Türfeststeller 443-447
Rammpuffer und -schutzprofile 448-452
Kantenschutzprofil 453
Kipper-Komponenten 454-459
Kipperverschlüsse 460-463
Stützbeine für Wechselsysteme 464-470
Schwingen und Komponenten 471, 472
Diebstahlsicherung 473-475
Containerverriegelung 476-486
Schutzausrüstung GGVS/ADR 487
Warntafeln 488-504



Rundöse

DIN 7332

Höhe mm	Innen-Ø mm	Material	Oberfläche	Bestellnummer
6	10	Stahl	verzinkt	**9630 000 600**
7,8	12	Stahl	verzinkt	**9630 001 155**
8,4	14	Stahl	verzinkt	**9630 001 290**
8,8	16	Stahl	verzinkt	**9630 011 601**
9,1	18	Stahl	verzinkt	**9630 000 610**
9,4	20	Stahl	verzinkt	**9630 001 300**
11,3	25	Stahl	verzinkt	**9639 000 001**
13	40	Stahl	verzinkt	**9630 000 210**
13	40	Nirosta		**9630 001 180**
13,1	36	Stahl	verzinkt	**9630 000 620**
13,1	36	Messing	vernickelt	**9630 000 595**

Zubehör

Unterlegscheibe

Höhe 1,5 mm
Farbe transparent

Außen-Ø mm	Innen-Ø mm	Bestellnummer
48,6	25	**9630 001 000**
56,3	36	**9639 000 003**
65	40	**9630 000 460**



Rundöse

DIN 7332

Material Messing

Höhe mm	Innen-Ø mm	Bestellnummer
8,4	14	**9630 000 605**
11,3	25	**9630 000 615**
13	40	**9630 000 625**

Zubehör

Unterlegscheibe

Höhe 1,5 mm
Farbe transparent

Außen-Ø mm	Innen-Ø mm	Bestellnummer
48,6	25	**9630 001 000**
65	40	**9630 000 460**



Ovalöse

Länge 42 mm
Breite 22 mm
Höhe 13 mm
Material Stahl
Oberfläche verzinkt

Bestellnummer
9630 000 220

Zubehör

Beschreibung	Bestellnummer
Unterlegscheibe	**9630 000 650**
Strippe	**9630 001 070**



Ovalöse

Material Messing

Länge mm	Breite mm	Höhe mm	Bestellnummer
17	11	8	**9630 000 630**
42	22	13	**9630 000 450**



Ovalöse

Länge	22,5 mm
Breite	13,5 mm
Höhe	9 mm
Material	Messing
Oberfläche	vernickelt

Bestellnummer
9081 022 212



Schlitzöse

Länge	40 mm
Breite	10 mm
Höhe	10,3 mm
Form	oval
Oberfläche	verzinkt

Bestellnummer
9630 000 635

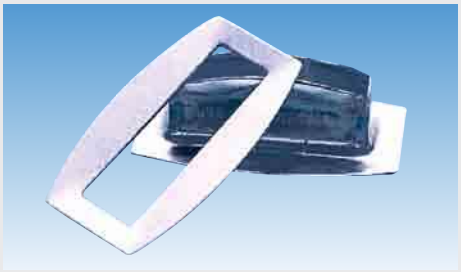

Schlitzöse

Ausführung	breit
Breite	8 mm
Form	rechteckig
Oberfläche	verzinkt

Länge mm	Höhe mm	Bestellnummer
27	10,7	**9630 001 185**
38	10,3	**9630 000 645**



FRANZ MIEDERHOFF GmbH

Schlitzöse

Ausführung	schmal
Länge	38 mm
Breite	8 mm
Höhe	10,3 mm
Form	rechteckig
Oberfläche	verzinkt

Bestellnummer
9630 001 295



Bügelkrampe

für Rundöse 36/40 mm und Ovalöse 42 x 22 mm

Gesamtlänge	71 mm
Breite	20 mm
Lochabstand	51 mm

Innenhöhe mm	Innenbreite mm	Oberfläche	Bestellnummer
21	21	verzinkt	**9630 000 655**
25	21	verzinkt	**9630 000 660**
30	21	verzinkt	**9081 314 460**
30	21	Nirosta	**9630 000 035**
38	21	verzinkt	**9630 000 320**
45	21	verzinkt	**9639 000 005**
55	21	verzinkt	**9630 000 665**
30	26	verzinkt	**9639 000 007**



Bügelkrampe

für Rundöse 36/40 mm und Ovalöse 42 x 22 mm

Gesamtlänge	60 mm
Innenbreite	20 mm
Breite	15 mm
Lochabstand	45 mm
Oberfläche	verzinkt

Innenhöhe mm	Bestellnummer
24	**9081 313 310**
20	**9081 313 320**



Bügelkrampe

für Rundöse 36/40 mm und Ovalöse 42 x 22 mm

Ausführung	mit 4 Nietlöchern
Gesamtlänge	65 mm
Breite	40 mm
Innenbreite	20 mm
Lochabstand	51 mm
Oberfläche	verzinkt

Innenhöhe mm	Bestellnummer
25	**9630 000 670**
30	**9630 000 290**
38	**9630 000 675**



Bügelkrampe

für 36/40 mm Rundöse und 42 x 22 mm Ovalöse

Ausführung	mit quadratischer Platte
Gesamtlänge	40 mm
Breite	40 mm
Innenbreite	20 mm
Innenhöhe	30 mm
Lochabstand	26 mm
Oberfläche	verzinkt

Bestellnummer
9630 000 340



Bügelkrampe

für Rundöse 36/40 mm und Ovalöse 42 x 22 mm

Ausführung	klappbar
Gesamtlänge	72 mm
Breite	22 mm
Innenbreite	20 mm
Lochabstand	51 mm
Oberfläche	verzinkt

nach Zollvorschrift

Innenhöhe mm	Bestellnummer
25	**9630 000 685**
37	**9630 000 010**
45	**9630 000 020**
55	**9630 000 690**



Bügelkrampe

für Rundöse 36/40 mm und Ovalöse 42 x 22 mm

Ausführung	klappbar, mit angeschweißter Gegenplatte
Gesamtlänge	45 mm
Breite	21 mm
Innenbreite	20 mm
Lochabstand	28 mm
Oberfläche	verzinkt

nach Zollvorschrift

Innenhöhe mm	Bestellnummer
25	**9081 315 030**
37	**9630 000 695**
45	**9630 000 440**
55	**9081 315 060**



Bügelkrampe

für Rundöse 36/40 mm und Ovalöse 42 x 22 mm

Ausführung	klappbar
Gesamtlänge	45 mm
Breite	20 mm
Innenbreite	20 mm
Lochabstand	28 mm
Oberfläche	verzinkt

nicht zollzulässig

Innenhöhe mm	Bestellnummer
25	**9630 000 520**
37	**9081 313 780**
45	**9081 313 300**
55	**9081 314 430**



Bügelkrampe

für Rundöse 40 mm und Ovalöse 42 x 22 mm

Gesamtlänge	76 mm
Breite	25 mm
Innenbreite	28 mm
Innenhöhe	30 mm
Lochabstand	55 mm
Oberfläche	verzinkt

Bestellnummer
9630 001 156



FRANZ MIEDERHOFF OHG

Bügelkrampe

für Rundöse 25 mm

Gesamtlänge	53 mm
Breite	40 mm
Innenbreite	24 mm
Innenhöhe	36 mm
Lochabstand	40 mm
Oberfläche	verzinkt

Bestellnummer
9630 001 135



Flachkrampe

für Ovalöse 42 x 22 mm

Gesamtlänge	78 mm
Bügelbreite	28 mm
Höhe	18 mm
Lochabstand	57 mm
Oberfläche	feuerverzinkt

Bestellnummer
9630 000 070



Riemenkrampe

für Schlitzöse 27 x 8 mm und 27 x 7 mm

Breite	15 mm
Innenbreite	16 mm
Lochabstand	34 mm
Oberfläche	verzinkt

Höhe mm	Bestellnummer
11	**9630 000 060**
15	**9630 000 055**
17	**9630 000 056**



Riemenkrampe

für Schlitzöse 38 x 8 mm

Ausführung	mittelgroß
Breite	15 mm
Innenbreite	22 mm
Lochabstand	46 mm
Oberfläche	verzinkt

Höhe mm	Bestellnummer
11	**9630 001 175**
15	**9630 001 170**



Riemenkrampe

für Schlitzöse 38 x 8 mm und 40 mm

Breite	15 mm
Innenbreite	26 mm
Lochabstand	51 mm
Oberfläche	verzinkt

Höhe mm	Bestellnummer
16	**9630 000 040**
20	**9630 000 061**
25	**9630 000 050**
30	**9630 000 092**
35	**9630 000 093**



FRANZ MIEDERHOFF OHG

Riemenkrampe

nach Zollvorschrift

Ausführung	klappbar
Gesamtlänge	72 mm
Breite	20 mm
Innenbreite	20 mm
Höhe	25 mm
Lochabstand	51 mm
Oberfläche	verzinkt

Bestellnummer
9630 001 201



Drehverschluss

für Ovalöse 42 x 22 mm

Ausführung	mit Nirosta-Feder
Länge	66 mm
Breite	15 mm
Höhe	17 mm
Lochabstand	51 mm
Oberfläche	verzinkt

Bestellnummer
9630 000 080



Drehverschluss

für Ovalöse 42 x 22 mm

Ausführung	klappbar, mit Nirosta-Feder
Länge	66 mm
Breite	15 mm
Höhe	21 mm
Lochabstand	51 mm
Oberfläche	verzinkt

Bestellnummer
9630 000 081

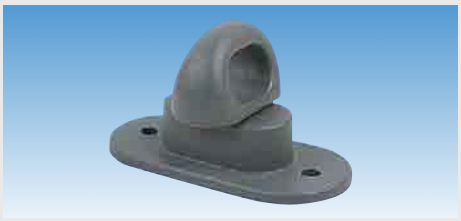

Drehverschluss

für Ovalöse 42 x 22 mm

Länge	70 mm
Breite	34 mm
Höhe	13 mm
Lochabstand	53 mm
Farbe	grau
Material	Polyamid

Bestellnummer
9630 000 705



Drehverschluss

für Ovalöse 22,5 x 12,5 mm

Länge	41 mm
Breite	12,5 mm
Höhe	11 mm
Lochabstand	30,5 mm
Material	Messing

Bestellnummer
9630 001 220



Abbildung ähnlich

Drehverschluss

für Ovalöse 22,5 x 12,5 mm

Länge	45 mm
Breite	14 mm
Höhe	11 mm
Lochabstand	32 mm
Farbe	weiß
Material	Kunststoff

Bestellnummer
9630 001 025



FRANZ MIEDERHOFF OHG

Drehverschluss

für Ovalöse 17 x 11 mm

Länge	35 mm
Breite	13 mm
Höhe	8 mm
Lochabstand	23,5 mm
Material	Messing
Oberfläche	vernickelt

Bestellnummer
9630 001 335



FRANZ MIEDERHOFF OHG

Drehverschluss

für Ovalöse 17 x 11 mm

Länge	35 mm
Breite	13 mm
Lochabstand	23,5 mm
Material	Messing

Höhe mm	Bestellnummer
8	**9630 000 710**
11	**9639 000 009**



Planenhaken

für Schleuderverschluss

Ausführung	verstärkt, mit abgerundeten Kanten
Länge	66 mm
Breite	20 mm
Lochabstand	20 mm
Material	Kunststoff

Farbe	Bestellnummer
silber	**9630 001 190**
weiß	**9630 000 250**

Zubehör

Nietunterlage

Breite	16 mm
Farbe	weiß
Material	Kunststoff

Höhe mm	Lochabstand mm	Bestellnummer
10	51	**9630 001 205**
12	20	**9630 000 755**



Planenhaken

Ausführung	geschlossene Form
Länge	62 mm
Breite	20 mm
Lochabstand	20 mm
Material	Kunststoff

Farbe	Bestellnummer
weiß	**9630 001 101**
silber	**9630 001 111**



FRANZ MIEDERHOFF OHG

Planenhaken

Ausführung	Länge mm	Breite mm	Oberfläche	Bestellnummer
klein	50	40	feuerverzinkt	**9630 000 090**
groß	55	45	feuerverzinkt	**9081 311 260**
groß, ohne Löcher	55	45	roh	**9630 001 060**



Planenhaken

Ausführung	gestanzt
Länge	50 mm
Breite	39 mm
Oberfläche	verzinkt

Bestellnummer
9630 000 730



FRANZ MIEDERHOFF OHG

Planenhaken

Gesamtlänge	39 mm
Breite	47 mm
Oberfläche	verzinkt

Bestellnummer
9639 000 011



FRANZ MIEDERHOFF OHG

Planenhaken

Länge	50 mm
Oberfläche	feuerverzinkt

Bestellnummer
9630 001 065



FRANZ MIEDERHOFF OHG

Planenhaken

Länge	45 mm
Höhe	45 mm
Farbe	grau
Material	Kunststoff

Bestellnummer
9630 000 530



Planenhaken

Ausführung	zum Anschweißen
Gesamtlänge	82 mm
Durchmesser	8 mm
Oberfläche	blank

Bestellnummer
9081 413 450



Flachhaken

Lochabstand 20 mm

Länge mm	Breite mm	Stärke mm	Oberfläche	Bestellnummer
55	13	3	verzinkt	**9634 032 001**
68	15	2,5	verzinkt	**9630 000 420**
68	15	2,5	feuerverzinkt	**9630 000 725**
74	15	2	verzinkt	**9639 000 013**



FRANZ MIEDERHOFF OHG

Abspannhaken

Länge	65 mm
Breite	20,5 mm
Lochabstand	45 mm
Oberfläche	verzinkt

Bestellnummer
9634 114 501



FRANZ MIEDERHOFF OHG

Ringhaken

Länge	49 mm
Breite	45 mm
Durchmesser	18 mm
Material	Kunststoff

Bestellnummer
9630 000 300



Ringhaken

Länge	50 mm
Breite	45 mm
Durchmesser	18 mm
Oberfläche	feuerverzinkt

Bestellnummer
9630 000 310



S-Haken

Oberfläche verzinkt

Länge mm	∅ mm	Stärke mm	Bestellnummer
30	9	3	**9630 462 300**
40	11	3,8	**9630 000 330**
45	15	4,2	**9630 000 470**
60	18	5,7	**9630 000 480**



Karabinerhaken

Länge	46 mm
Bügelbreite	25 mm
Durchmesser	12 mm
Oberfläche	verzinkt

Bestellnummer
9630 000 745



Nietunterlage

Breite 16 mm
Farbe weiß
Material Kunststoff

Höhe mm	Lochabstand mm	Bestellnummer
10	51	**9630 001 205**
12	20	**9630 000 755**



Nietunterlage

Material PE

Ausführung	∅ mm	Lochabstand mm	Farbe	Bestellnummer
1-Loch	17,5	-	transparent	**9630 000 760**
2-Loch	-	20	transparent	**9630 000 765**
2-Loch	-	25	grau	**9630 000 775**
2-Loch	-	34	transparent	**9630 000 780**
2-Loch	-	51	transparent	**9630 000 785**

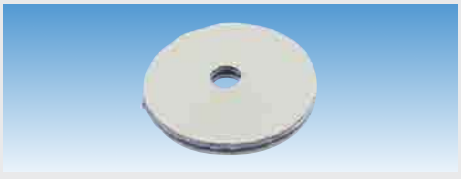

Nietunterlage

Ausführung	1-Loch
Durchmesser	18 mm
Farbe	beige
Material	Riemenmaterial

Bestellnummer
9630 505 014



Hohlniet

Das zu vernietende Material sollte 3-5 mm dünner sein als die Länge der Hohlniete.

Ausführung	Länge mm	Außen-∅ mm	Material	Oberfläche	Bestellnummer
Calott	10	10	Stahl	verzinkt	**9630 000 790**
Calott	12	13	Stahl	verzinkt	**9630 000 795**
Doppel-Calott	10	10	Stahl	verzinkt	**9639 000 023**
Doppel-Calott	12	13	Stahl	verzinkt	**9639 000 027**
Doppel-Calott	10	10	Messing	-	**9630 000 002**
Doppel-Calott	10	10	Messing	vernickelt	**9639 000 025**



Hohlniet

Länge	14 mm
Außendurchmesser	13 mm
Material	Stahl
Oberfläche	verzinkt

Das zu vernietende Material sollte 3-5 mm dünner sein als die Länge der Hohlniete.

Ausführung	Bestellnummer
Calott	**9630 000 800**
Doppel-Calott	**9632 021 850**



Planenseil

cadmiumfrei

Länge m	∅ mm	Material	Farbe	Bestellnummer
100	8	Kunststoff	transparent	**9081 311 130**
100	8	Kunststoff	transparent	**9630 000 510**
100	10	Kunststoff	transparent	**9081 311 140**
100	8	Kunststoff	silber	**9630 000 120**
100	8,2	Kunststoff	silber	**9630 001 225**
100	8	Sisal	transparent	**9081 314 370**
250	8	Sisal	transparent	**9630 001 195**
500	8	Sisal	transparent	**9630 001 375**

Zubehör

Würgeklemme

∅ mm	Bestellnummer
8	**9630 000 885**
10	**9630 000 075**



Seilendverschluss

Oberfläche verzinkt

Ausführung	Länge mm	∅ mm	Bestellnummer
ohne Simplexhaken	57	6	**9630 001 045**
ohne Simplexhaken	70	8	**9630 000 845**
ohne Simplexhaken	70	10	**9630 001 310**
mit Simplexhaken	90	6	**9630 000 855**
mit Simplexhaken	120	8	**9630 000 130**
mit Simplexhaken	120	9	**9630 001 235**
mit Simplexhaken	120	10	**9630 000 860**



Simplex-Haken

Norm DIN 5287
Oberfläche verzinkt

Länge mm	Ø mm	Bestellnummer
40	9	**9639 000 017**
55	10	**9630 000 735**



Zollseil

mit Stahldraht TIR

Länge m	Ø mm	Bestellnummer
250	6	**9630 000 161**
100	8	**9630 000 160**
250	8	**8000 000 237**
500	8	**9639 000 043**



Zollseil

TIR

fertig montiert

Länge m	Ø mm	Bestellnummer
21	6	**9630 001 320**
34	6	**9630 001 325**
36	6	**9630 000 560**
22,2	8	**9198 880 000**
24,2	8	**9198 880 001**
33,2	8	**9630 000 550**
34,2	8	**9630 083 400**
36	8	**9630 000 570**



Seilendverschluss

Oberfläche verzinkt

nach Zollvorschrift

Ausführung	Länge mm	Ø mm	Bestellnummer
ohne Simplexhaken	58	6	**9630 000 865**
mit Simplexhaken	70	8	**9081 314 390**

Zubehör

Beschreibung	Material	Ø mm	Bestellnummer
Ovalrohrniet	Messing	6	**9630 000 830**
Ovalrohrniet	Messing	8	**9630 000 835**
Spitzniet	Aluminium		**9081 314 410**



Werkzeug-Set

für Seilendverschluss

Ø mm	Bestellnummer
6	**9630 000 102**
8	**9630 000 100**

Ersatzteile

Beschreibung	Ø mm	Bestellnummer
Halter für Spitze	8	**9639 000 057**
Umbördelstempel	8	**9639 000 059**
Stempelbock	8	**9630 001 245**
Spitze	für 6 und 8 mm	**9630 000 410**



Zollband

TIR

Länge 50 m
Stärke 3 mm
Zollnummer III B2-Z 1209 - 4/73

Breite mm	Material	Bestellnummer
24	PVC mit Gewebeeinlage	**9630 000 170**
20	PVC mit Gewebeeinlage	**9630 000 171**
24	Riemenmaterial	**9630 000 930**



FRANZ MIEDERHOFF OHG

Zollnaht-Schweißband

TIR

Länge 2500 mm

Breite mm	Farbe	Bestellnummer
7	silber	**9630 010 000**
7	blau	**9630 020 000**
7	rot	**9630 030 000**
9	silber	**9630 050 000**
9	rot	**9630 060 000**
9	blau	**9630 070 000**

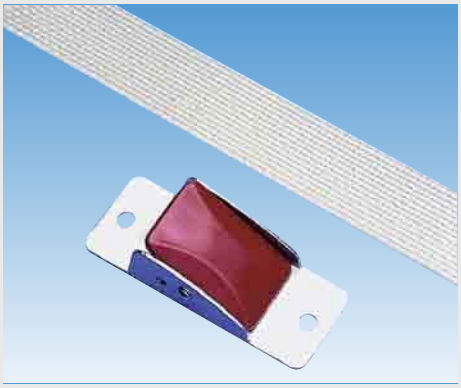

FRANZ MIEDERHOFF OHG

Klemmverschluss

für Zollband 24 x 3 mm

Länge 74 mm
Breite 25 mm

Bestellnummer
9633 602 400



Vollniet

für Zollbeschläge

Durchmesser 5 mm
Kopfdurchmesser 9 mm
Material Aluminium
Norm DIN 674

Länge mm	Bestellnummer
10	**9630 000 805**
12	**9630 000 810**
35	**9630 001 240**

Zubehör

Nietscheibe

Durchmesser 15 mm
Stärke 1 mm

Bestellnummer
9630 000 110

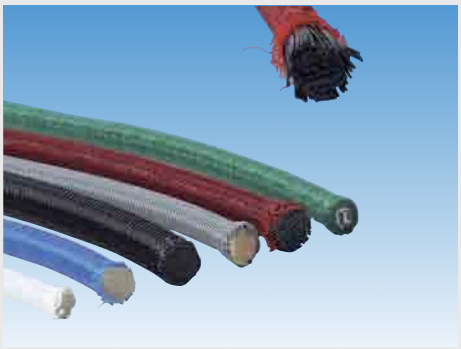

Expanderseil

Länge 100 m

cadmiumfrei

Farbe	Ø mm	Bestellnummer
grau	8	**9630 000 015**
grün	8	**9630 000 875**
schwarz	8	**9631 200 870**
weiß	10	**9630 000 360**

Zubehör

Beschreibung	Ø mm	Bestellnummer
Kunststoffkeil	6/8	**9630 000 880**
Würgeklemme	8	**9630 000 885**
Würgeklemme	10	**9630 000 075**
Seilklemme	8	**9636 220 801**



Spiralhaken

für Expanderseil

Ausführung kunststoffummantelt
Farbe schwarz

Länge mm	Bügelbreite mm	Ø mm	Bestellnummer
74	13	8	**9630 000 750**
75	16	10	**9630 551 000**



Karabinerhaken

für Expanderseil

Länge 72 mm
Bügelbreite 12 mm
Durchmesser 8 mm
Farbe schwarz
Material Kunststoff

Bestellnummer
9630 000 091



Rundknopf

für Expanderseil 6 und 8 mm

Durchmesser 26 mm
Material Kunststoff

Bestellnummer
9630 001 113



Gummistroppe

Länge 280 mm
Breite 40 mm
Durchmesser 8 mm

Bestellnummer
9630 000 500



Gummistroppe

Breite	40 mm
Durchmesser	10 mm

Länge mm	Bestellnummer
180	**9630 000 941**
250	**9630 000 945**



Spannring

Durchmesser	8 mm
Material	Gummi

Länge mm	Bestellnummer
200	**9630 000 380**
250	**9630 000 390**
400	**9630 000 350**



Spannband

Länge	10 m
Breite	32 mm
Durchmesser	10 mm
Farbe	schwarz
Material	Gummi

Bestellnummer
9630 000 948



Schnallriemen

mit geschweißter Rollschnalle

Breite	20 mm
Lochabstand	22 mm
Farbe	beige
Material	Kunststoff

Länge mm	Bestellnummer
250	**9630 000 890**
350	**9630 000 181**
500	**9630 000 895**
600	**9630 000 182**



Schnallkappe

mit geschweißter Rollschnalle

Ausführung	mit Unterlage
Länge	85 mm
Lochabstand	20 mm
Farbe	beige
Material	Kunststoff

Breite mm	Bestellnummer
20	**9630 000 200**
25	**9630 000 190**

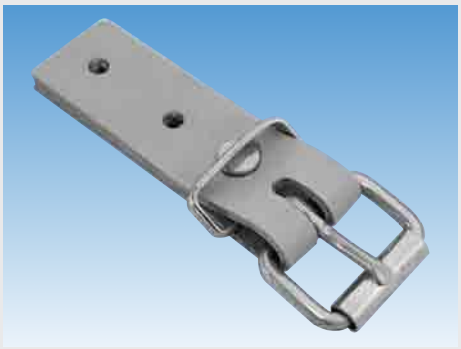

Schnallkappe

mit geschweißter Rollschnalle

Ausführung	ohne Unterlage
Länge	85 mm
Breite	25 mm
Lochabstand	25 mm
Farbe	beige
Material	Kunststoff

Bestellnummer
9630 703 254

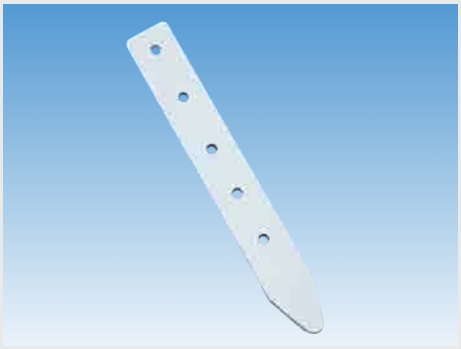

Strippe

Breite	20 mm
Lochabstand	20 mm
Farbe	beige
Material	Kunststoff

Länge mm	Bestellnummer
150	**9639 000 045**
170	**9639 000 047**
190	**9630 000 905**



Aufrollriemen

Breite	20 mm
Farbe	beige

Länge mm	Lochabstand mm	Bestellnummer
300	25	**9630 000 915**
400	20	**9630 000 910**
500	25	**9630 000 149**



Aufrollkappe

mit Scheuerunterlage

Länge	85 mm
Farbe	beige

Breite mm	Lochabstand mm	Bestellnummer
20	20	**9630 000 920**
25	20	**9630 000 924**
25	25	**9630 000 925**



FRANZ MIEDERHOFF OHG

Riemenniet

DIN 674

Material Aluminium

Länge mm	Kopf-Ø mm	Gewinde	Bestellnummer
8	11	4 x 8	**9639 000 063**
10,5	9	4 x 12	**9630 000 825**
20	11	4 x 20	**9639 000 033**



Rundring

Ausführung	geschweißt
Durchmesser	40 mm
Stärke	4 mm
Oberfläche	verzinkt

Bestellnummer
9630 000 950



Halbrundring

Ausführung	geschweißt
Breite	25 mm
Stärke	4,5 mm
Oberfläche	verzinkt

Bestellnummer
9639 000 049



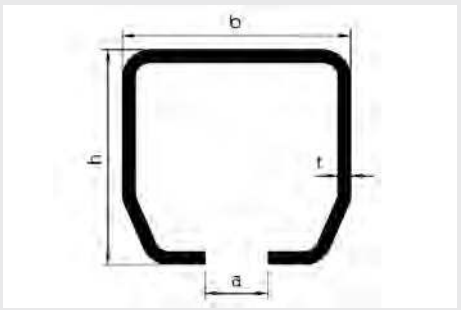

Laufschiene

für Seitenvorhang, Profil 45

Länge	6000 mm
a	8 mm
b	25 mm
h	24 mm
t	1,4 mm
Tragkraft	45 kg
Farbe	silber
Oberfläche	sendzimirverzinkt

Bestellnummer
9630 001 280

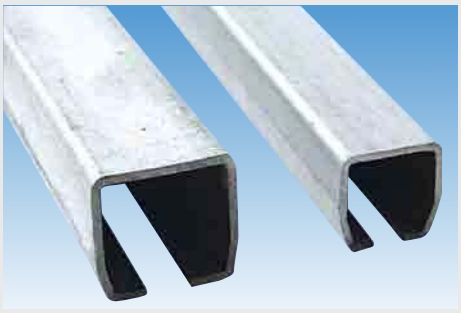

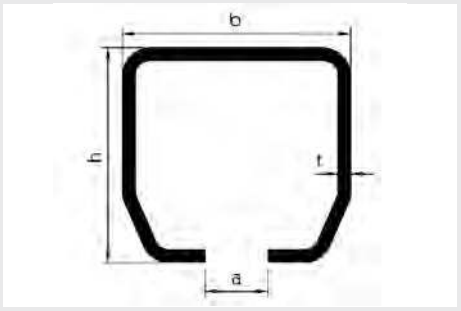

Laufschiene

für Seitenvorhang, Profil 100

Länge	6000 mm
Breite	30 mm
Höhe	28 mm
Tragkraft	80 kg

Ausführung	a mm	b mm	h mm	t mm	Bestellnummer
sendzimirverzinkt, silber	8,7	30	28	1,7	**9631 105 100**
galvanisch, verzinkt	8	30	28	1,75	**9081 215 920**



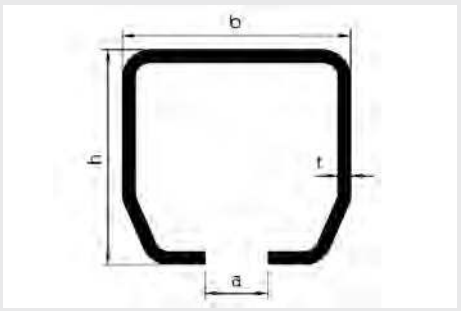

Laufschiene

für Seitenvorhang, Profil 300

Länge	6000 mm
a	11 mm
b	40 mm
h	35 mm
t	2,75 mm
Oberfläche	galvanisch, verzinkt

Bestellnummer
9081 215 930



Vorhangrolle

passend für	Länge mm	Breite mm	Rollen-Ø mm	Bestellnummer
Profil 45	43	19	20	**9630 000 955**
Profil 100	49	22	23	**9630 001 250**



Vorhangrolle

Länge 72 mm

passend für	Breite mm	Rollen-Ø mm	Bestellnummer
Profil 45	19	20	**9630 001 255**
Profil 100	21	22	**9630 001 260**



FRANZ MIEDERHOFF OHG

Doppelrolle

Ausführung mit Kugellager F = 200N
Oberfläche verzinkt

passend für	Länge mm	Breite mm	Rollen-∅ mm	Bestellnummer
Profil 45	40	19	20	**9630 001 265**
Profil 100	72	21	22	**9630 001 270**



Laufwagen

für Profil 100

Ausführung mit Gewinde und Pendelgelenk
Tragkraft 45 kg
Oberfläche galvanisch verzinkt

Bestellnummer
9081 211 520



FRANZ MIEDERHOFF OHG

Vorhangrolle

für Profil 300

Ausführung mit Kugellager F = 50N
Länge 58 mm
Breite 28 mm
Rollendurchmesser 27 mm

Bestellnummer
9631 033 042



FRANZ MIEDERHOFF OHG

Vorhangrolle

für Profil 300

Länge 190 mm
Breite 28 mm
Rollendurchmesser 28 mm
Oberfläche verzinkt

Bestellnummer
9630 001 272

FRANZ MIEDERHOFF OHG

Doppelrolle

für Profil 300

Länge 160 mm
Breite 80 mm
Rollendurchmesser 28 mm
Oberfläche verzinkt

Bestellnummer
9630 133 001



FRANZ MIEDERHOFF OHG

Laufrolle

für Profil 300

Ausführung	sehr stabil
Länge	116 mm
Breite	26 mm
Rollendurchmesser	28 mm
Oberfläche	verzinkt

Bestellnummer
9631 103 001



Schienenstopper

für Profil 300

Oberfläche	verzinkt

Bestellnummer
9081 211 440

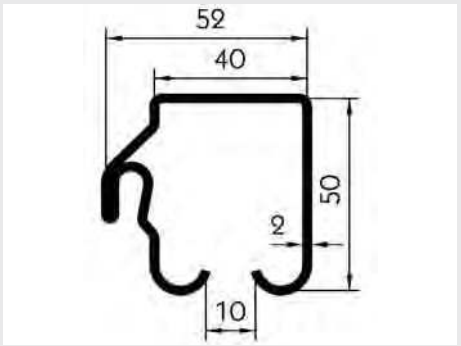

Stahlprofil

Typ 52

Ausführung	mit Aufnahme für Gummidichtung
Länge	7000 mm
Höhe	50 mm
Oberfläche	verzinkt

Bestellnummer
9630 000 505



FRANZ MIEDERHOFF OHG

Vorhangrolle

für Stahlprofil Typ 52

Ausführung	mit Kugellager
Länge	130 mm
Breite	32 mm
Rollendurchmesser	36 mm
Lochabstand	28 mm
Oberfläche	verzinkt

Bestellnummer
9630 354 001



Vorhangrolle

für Stahlprofil 52

Ausführung	mit Gleitlager Typ G
Länge	120 mm
Breite	35 mm
Rollendurchmesser	37 mm
Lochabstand	29 mm
Oberfläche	verzinkt

Bestellnummer
9630 000 146



Vorhangrolle

für Standardprofil

Ausführung	mit Kugellager
Länge	125 mm
Breite	40 mm
Rollendurchmesser	37 mm
Stärke	5 mm
Lochabstand	28 mm
Oberfläche	verzinkt

Bestellnummer
9630 001 370



Vorhangrolle

für kleine Profile

Länge	120 mm
Breite	30 mm
Rollendurchmesser	31 mm
Lochabstand	28 mm
Oberfläche	verzinkt

Bestellnummer
9630 001 274



Vorhangrolle

für Alu-Profil

Ausführung	mit Kugellager Typ C
Länge	120 mm
Breite	28 mm
Rollendurchmesser	34 mm
Lochabstand	28 mm
Oberfläche	verzinkt

Bestellnummer
9630 000 999

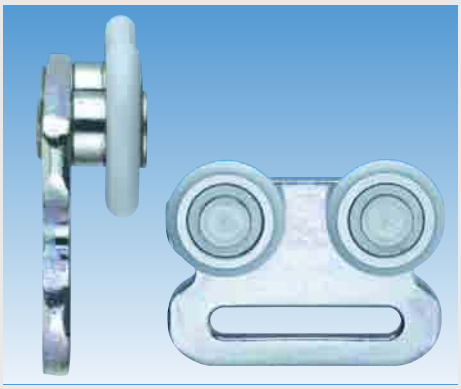

FRANZ MIEDERHOFF OHG

Doppelrolle

Typ 162

Ausführung	einseitig, mit Kugellager
Länge	60 mm
Breite	18 mm
Rollendurchmesser	32 mm
Stärke	5 mm
Oberfläche	verzinkt

Bestellnummer
9081 344 201



Laufrolle

Bestellnummer	Vergleichsnummer
7771 026 011	Schmitz 1026011

Zubehör

Linsenflachkopfschraube

Länge	25 mm
Gewinde	M6

Bestellnummer	Vergleichsnummer
7771 018 913	Schmitz 1018913



FRANZ MIEDERHOFF OHG

Direktspanner

Typ 2000

Ausführung	mit Schraubeinstellung
Länge	160 mm
Breite	60 mm
Höhe	20 mm
Lochabstand	28 mm

Bestellnummer
9631 004 820

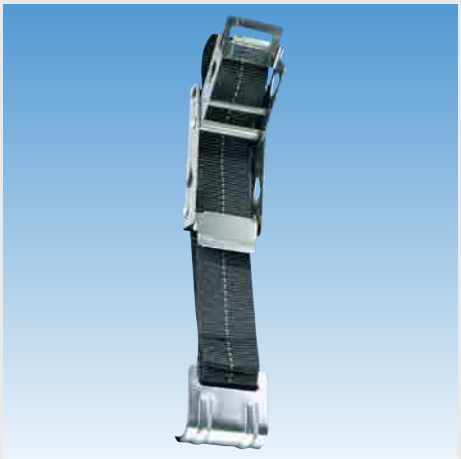

FRANZ MIEDERHOFF OHG

Kippsicherheitsspanner

mit Bremse, Gurt und Nirosta-Flachhaken

Länge	132 mm
Breite	62 mm
Höhe	20 mm
Material	Nirosta

Dekra geprüft

Bestellnummer
9630 155 120



Kippsicherheitsspanner

Länge	132 mm
Breite	62 mm
Höhe	20 mm
Lochabstand	28 mm
Material	Nirosta

Ausführung	Bestellnummer
mit Gurt und Nirosta-Flachhaken	**9630 001 341**
mit Gurt und verzinktem Drahthaken	**9630 001 340**



Kipperverschluss

Länge	132 mm
Breite	62 mm
Höhe	20 mm
Lochabstand	28 mm
Material	Nirosta

Bestellnummer
9630 054 820

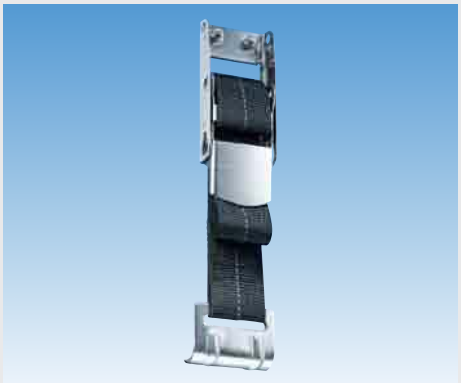

FRANZ MIEDERHOFF OHG

Übertotpunktspanner

mit Gurt und Zink-Nickel-Flachhaken

Länge	152 mm
Breite	57 mm
Höhe	24 mm
Material	Nirosta

Bestellnummer
9631 134 908



Übertotpunktspanner

mit Gurt und Drahthaken

Länge	155 mm
Breite	65 mm
Höhe	25 mm
Lochabstand	28 mm
Material	Nirosta

Bestellnummer
9633 113 482



Übertotpunktspanner

mit Gurt und Nirosta-Flachhaken

Länge	175 mm
Breite	45 mm
Höhe	25 mm
Lochabstand	28 mm
Material	Nirosta

Bestellnummer
9630 135 020



Ersatzgurtband

mit Flachhaken

Länge mm	Material	Bestellnummer
650	Nirosta	**9690 226 543**
650	Zink-Nickel	**9630 216 508**
850	verzinkt	**9603 123 480**



Ersatzgurtband

mit Drahthaken

Oberfläche verzinkt

Länge mm	Bestellnummer
650	**9633 120 654**
850	**9631 204 800**



Gurtband

Abmessung	48 x 3 mm
Farbe	schwarz
Material	Polyester

Bestellnummer
9630 000 502



Gegenplatte

Länge	45 mm
Breite	20 mm
Stärke	2 mm
Lochabstand	28 mm
Material	Nirosta

Bestellnummer
9630 252 820



Gegenplatte

Länge	45 mm
Breite	20 mm
Stärke	2 mm
Lochabstand	28 mm
Gewinde	M6 x 14
Material	Nirosta

Lieferumfang
mit 2 Schrauben und 2 Muttern

Bestellnummer
9630 000 145

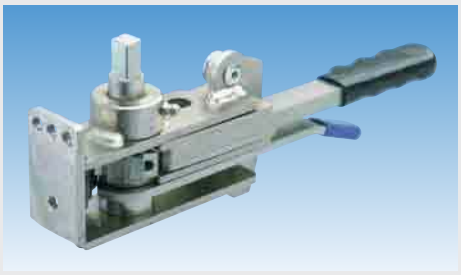

FRANZ MIEDERHOFF OHG

Planenspannratsche

Typ R44

Ausführung	mit Vierkantaufnahme 12 x 12 mm
Länge	160 mm
Breite	40 mm
Höhe	70 mm

Einbauort	Bestellnummer
vorne links, hinten rechts	**9630 114 401**
vorne rechts, hinten links	**9630 124 401**

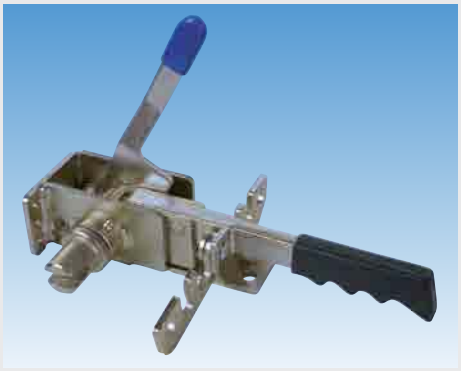

Planenspannratsche

Typ R45

Ausführung	mit Schlitzaufnahme
Länge	160 mm
Breite	50 mm
Höhe	70 mm

Einbauort	Bestellnummer
vorne links, hinten rechts	**9631 134 810**
vorne rechts, hinten links	**9631 134 820**

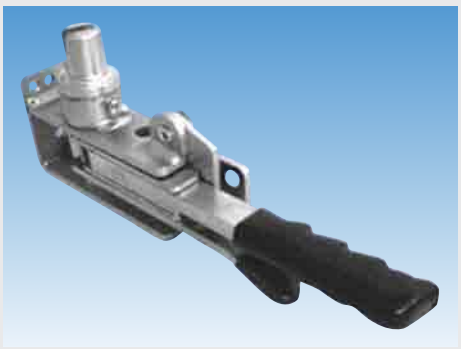

Planenspannratsche

Ausführung	mit Schlitzaufnahme
Einbauort	hinten
Länge	160 mm
Breite	40 mm
Höhe	70 mm

Einbauseite	Bestellnummer
links	**9840 905 493**
rechts	**9840 905 593**

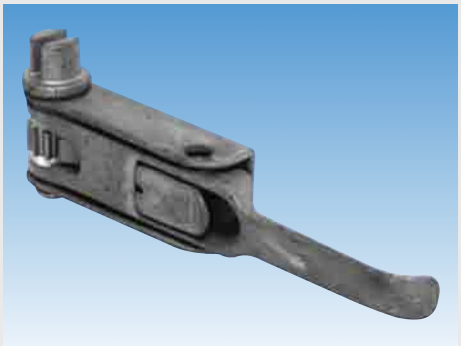

Planenspannratsche

Tender

Ausführung	mit Schlitzaufnahme
Einbauort	hinten
Länge	133 mm
Breite	37 mm
Höhe	50 mm
Oberfläche	verzinkt

Einbauseite	Bestellnummer
links	**9089 051 110**
rechts	**9089 051 120**

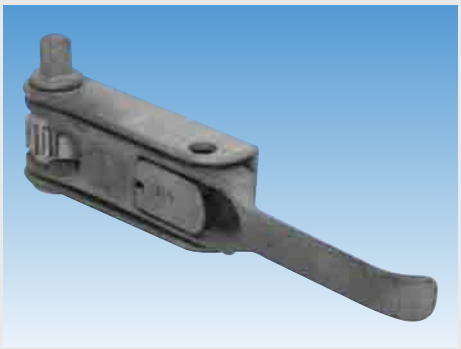

Planenspannratsche

Tender

Ausführung	mit Vierkantaufnahme 12 x 12 mm
Einbauort	hinten
Länge	133 mm
Breite	36 mm
Höhe	50 mm
Oberfläche	verzinkt

Einbauseite	Bestellnummer
links	**9089 051 010**
rechts	**9089 051 020**



Spanngetriebe

für Handkurbel

Ausführung	mit Vierkantaufnahme 12 x 12 mm
Höhe	30 mm
Breite	30 mm
Tiefe	63 mm
Vierkant	10 mm
Oberfläche	verzinkt

Bestellnummer
9089 000 050



Spanngetriebe

für Handkurbel

Ausführung	mit Schlitzaufnahme
Höhe	50 mm
Breite	50 mm
Tiefe	78 mm
Vierkant	14 mm
Oberfläche	grundiert

Bestellnummer
9089 048 930



Spanngetriebe

für Handkurbel

Ausführung	mit Schlitzaufnahme
Höhe	38 mm
Breite	38 mm
Tiefe	73 mm
Vierkant	14 mm
Oberfläche	verzinkt

Bestellnummer
9080 900 006



Kurbel

für Spanngetriebe

Vierkant	14 mm
Oberfläche	verzinkt

Bestellnummer
9840 909 693

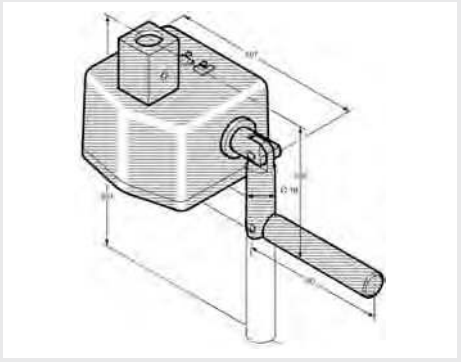

Spanngetriebe

mit Kurbel

Einbauort	hinten
Material	Gusseisen
Oberfläche	chromatiert

Einbauseite	Bestellnummer
links	**8000 004 926**
rechts	**8000 004 932**



Spanngetriebe

mit Kurbel

Ausführung	mit Vierkantaufnahme
Einbauort	hinten links/rechts
Oberfläche	verzinkt

Bestellnummer
9840 005 196

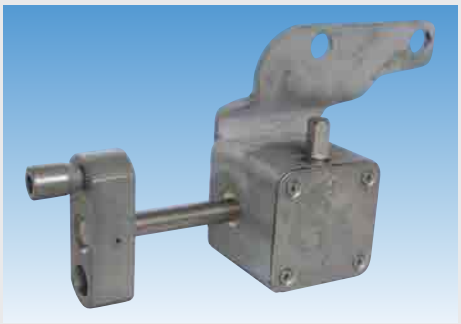

Spanngetriebe

mit Kurbel

Ausführung	mit Vierkantaufnahme
Einbauort	hinten

Einbauseite	Bestellnummer	Vergleichsnummer
links	**7774 200 930**	Schmitz 420093
rechts	**7774 200 920**	Schmitz 420092



Rundprofil

für Zeltkeder 13 mm

Länge	2700 mm
Durchmesser	27 mm
Material	Aluminium

Bestellnummer
9631 227 300

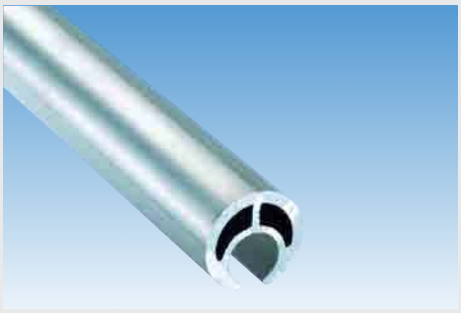

FRANZ MIEDERHOFF OHG

Rundprofil

für Zeltkeder 13 mm

Länge	3000 mm
Durchmesser	27 mm
Material	Aluminium

Bestellnummer
9631 123 030



FRANZ MIEDERHOFF OHG

Adapter

für kleines Planenspannrohr

Ausführung	mit Schlitz
Einbauort	unten
Länge	60 mm
Durchmesser	27 mm
Material	Nirosta

Bestellnummer
9631 083 520



Adapter

für kleines Planenspannrohr

Ausführung	mit Innenvierkant 12 x 12 mm
Einbauort	unten
Länge	60 mm
Durchmesser	27 mm
Material	Nirosta

Bestellnummer
9630 083 220



Adapter

für kleines Planenspannrohr

Ausführung	mit Innenvierkant 12 x 12 mm
Einbauort	unten
Länge	60 mm
Durchmesser	27 mm
Material	Messing

Bestellnummer
9630 083 211



Adapter

für kleines Planenspannrohr

Einbauort	oben
Länge	60 mm
Durchmesser	27 mm
Material	Messing

Bestellnummer
9630 082 711



Rundprofil

für Zeltkeder 13 mm

Länge	3300 mm
Durchmesser	27 mm
Material	Aluminium

Bestellnummer
9630 123 330

Zubehör

Adapter

Durchmesser	27 mm
Material	Messing

Einbauort	Ausführung	Bestellnummer
oben	-	9089 003 110
unten	mit Innenvierkant 13 x 13 mm	9080 900 321



Rundprofil

für Zeltkeder 13 mm

Länge	3300 mm
Durchmesser	34 mm
Material	Aluminium

Bestellnummer
9630 000 141



FRANZ MIEDERHOFF OHG

Adapter

für Aluminium-Planenspannrohr

Ausführung	mit Innenvierkant
Einbauort	unten
Länge	55 mm
Durchmesser	34 mm
Material	Nirosta

Bestellnummer
9631 043 320



FRANZ MIEDERHOFF OHG

Adapter

für Aluminium-Planenspannrohr

Ausführung	mit Innenvierkant
Einbauort	unten
Länge	55 mm
Durchmesser	34 mm
Material	Messing

Bestellnummer
9633 104 341



Adapter

für Aluminium-Planenspannrohr

Ausführung	mit Schlitz
Einbauort	unten
Länge	60 mm
Durchmesser	34 mm
Material	Messing

Bestellnummer
9630 000 143



Adapter

für Aluminium-Planenspannrohr

Ausführung	mit Schlitz
Einbauort	oben
Länge	60 mm
Durchmesser	34 mm
Material	Messing

Bestellnummer
9630 000 142



FRANZ MIEDERHOFF OHG

Adapter

für Aluminium-Planenspannrohr

Ausführung	mit Spitze
Einbauort	oben
Länge	120 mm
Durchmesser	34 mm
Material	Messing

Bestellnummer
9631 043 611



Rundprofil

Länge mm	Bestellnummer	Vergleichsnummer
2815	**7777 125 430**	Schmitz 712543
3115	**7777 108 140**	Schmitz 710814



Adapter

für Planenspannrohr

Bestellnummer	Vergleichsnummer
7776 428 110	Schmitz 642811



Adapter

für Planenspannrohr

Bestellnummer	Vergleichsnummer
7776 453 400	Schmitz 1074432

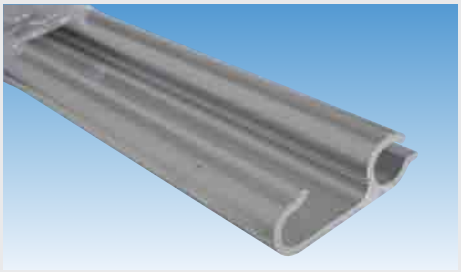

FRANZ MIEDERHOFF OHG

Einhakprofil

Typ	AE
Länge	3300 mm
Breite	19 mm
Höhe	61 mm
Material	Aluminium

Bestellnummer
9630 013 330



Einhakprofil

Typ	BE
Breite	20 mm
Höhe	70 mm
Material	Aluminium

Länge mm	Bestellnummer
3000	**9631 033 030**
3300	**9630 033 330**

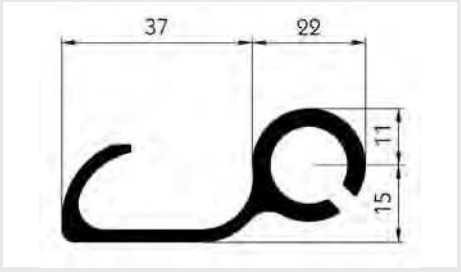

Einhakprofil

Länge	3300 mm
Material	Aluminium

Bestellnummer
9840 901 293



Planen-Reparaturset

Lieferumfang

3 Stück 30 x 20 cm, 4 Stück 30 x 10 cm, 3 Stück 20 x 20 cm, 4 Stück 20 x 10 cm, 7 Stück 20 x 5 cm, 6 Stück 10 x 10 cm

Farbcode	Farbe	Bestellnummer
RAL 9005	schwarz	**9082 550 147**
RAL 9006	silber	**9082 550 148**
RAL 7038	hellgrau	**9082 550 149**
RAL 5010	dunkelblau	**9082 550 150**
RAL 3002	rot	**9082 550 152**
RAL 2011	orange	**9082 550 154**
RAL 6026	dunkelgrün	**9082 550 155**
RAL 1021	gelb	**9082 550 157**
RAL 9010	weiß	**9082 550 176**

5



Gewebeband

für Planenreparatur

hochreißfestes PVC-Gewebe, beschichtet mit einem ganz speziellen Kleber für dauerhaften Einsatz

Ausführung	wasserfest und wasserverdrängend
Gebinde	Rolle
Länge	5 m
Breite	50 mm
Material	PVC-Gewebe, ca. 600 g/m²

Farbe	Farbcode	Bestellnummer
blau	RAL 5010	**9082 550 138**
weiß	RAL 9010	**9082 550 139**
grün	RAL 6026	**9082 550 140**
hellgrau	RAL 7038	**9082 550 141**
gelb	RAL 1021	**9082 550 142**
rot	RAL 3002	**9082 550 143**
orange	RAL 2011	**9082 550 144**
schwarz	RAL 9005	**9082 550 145**
silber	RAL 9006	**9082 550 146**



Heißluftgebläse

HG 2310 LCD

elektronisch geregeltes Heißluftgebläse mit digitaler Temperatur- und Drehzahlanzeige, stufenlose Luftmengenregulierung, Kaltstufe, stufenlose und digitale Temperaturanzeige durch LC-Display, mit 4 voreingestellten Programmen – veränderbar, doppelter Überhitzungsschutz, Softgriff, robustes Gehäuse für Hand- und Standbetrieb

Technische Daten

Spannung	230 V
Leistungsaufnahme	2300 W
Luftleistung	150-500 l/min
Temperaturstufe 1: 50 °C, 2: 50-650 °C	

Bestellnummer
9500 154 122

Zubehör

Beschreibung	Bestellnummer
Breitschlitzdüse, Breite 40 mm, aufsteckbar auf 14 mm Reduzierdüse	**9500 154 108**
Reduzierdüse, ∅ 14 mm	**9500 154 109**
Schlitzdüse, Breite 20 mm, aufsteckbar auf 9 mm Reduzierdüse	**2300 042 700**
Reduzierdüse, ∅ 9 mm	**2300 042 694**



FRANZ MIEDERHOFF OHG

Handschweißgerät

ohne Düse

Spannung 230 V
Leistung 1600 W

	Bestellnummer
	9630 130 000



Breitschlitzdüse

für Handschweißgerät

Länge mm	Bestellnummer
20	9630 001 149
40	9630 001 150



Andruckrolle

mit Holzgriff

Anwendungsbereich
zur Planenbearbeitung

Ausführung	Breite mm	Bestellnummer
mit Kugellager, einarmig	45	9630 001 140
passend für Zollband 9 mm	-	9630 000 105



PVC-Kleber

Inhalt	Gebinde	Bestellnummer
250 ml	Dose	9631 204 900



FRANZ MIEDERHOFF OHG

Einschlagstempel

rund

Ø mm	Bestellnummer
10	9630 001 158
12	9630 001 160
14	9630 001 075
16	9635 001 160
20	9630 001 305
25	9630 000 095
36	9639 000 051
40	9630 000 240



Locheisen

rund

∅ mm	Bestellnummer
5	**9630 001 350**
6	**9630 001 355**
8	**9630 001 360**
10	**9630 001 365**
12	**9630 001 165**
14	**9630 001 348**
16	**9630 001 346**
36	**9639 000 053**
40	**9630 001 110**



FRANZ MIEDERHOFF OHG

Einschlagstempel

oval

Länge mm	Breite mm	Bestellnummer
42	22	**9630 000 260**
22,5	13,5	**9630 052 200**



FRANZ MIEDERHOFF OHG

Locheisen

oval

Länge mm	Breite mm	Bestellnummer
22,5	13	**9630 062 200**
40	10	**9639 000 055**
42	22	**9630 000 270**

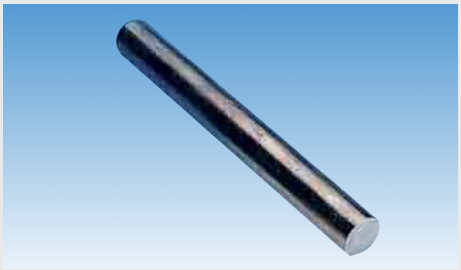

FRANZ MIEDERHOFF OHG

Nietdöpper

für Hohlniete

Durchmesser 5 mm

Bestellnummer
9630 000 540



FRANZ MIEDERHOFF OHG

Kastensteckschlüssel

Länge 165 mm
Oberfläche verzinkt

Bestellnummer
9630 000 965



Einsteckbrett

Ausführung gehobelt und gerundet
Material Holz

Länge mm	Höhe mm	Stärke mm	Bestellnummer
2500	111	25,5	**9199 970 010**
3265	95	24	**9199 970 040**
3600	111	25,5	**9199 970 000**
3600	96	28	**9199 970 020**



Einsteckbrett

Ausführung gerundet
Höhe 111 mm
Stärke 25,5 mm
Material Holz

Länge mm	Bestellnummer
3900	**9199 970 005**
4220	**9199 970 096**
4800	**9199 970 097**

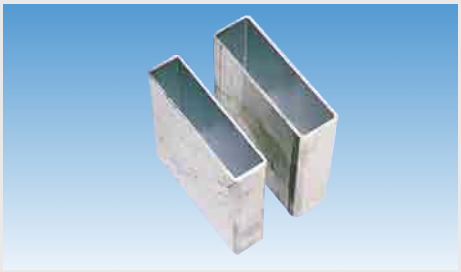

Einsteckbrett

Material Aluminium

passend für	Länge mm	Höhe mm	Bestellnummer
Bordwandprofil 25 mm	2500	100	**9086 210 451**
Bordwandprofil 25 mm	7500	100	**9086 210 450**
Bordwandprofil 30 mm	8000	100	**9086 110 410**
Bordwandprofil 30 mm	8000	120	**9086 110 260**

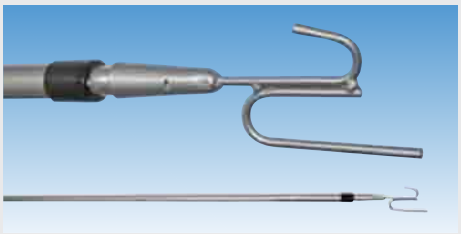

Zugstange

zum Einhängen von Einstecklatten

Ausführung verstellbar (1,45-2,25 m)

Bestellnummer
9080 251 180

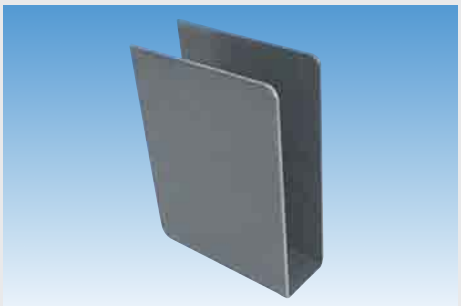

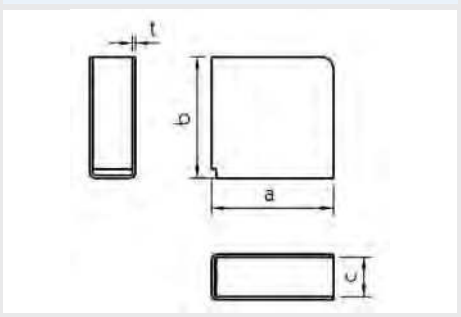

Einstecktasche

für Einsteckbrett

Ausführung einfach, offen
Oberfläche roh

a mm	b mm	c mm	t mm	Bestellnummer
80	80	25	2,5	**9081 312 250**
110	80	25	2,5	**9081 312 240**
80	110	28	2,5	**9081 312 220**
120	110	28	2,5	**9081 312 230**

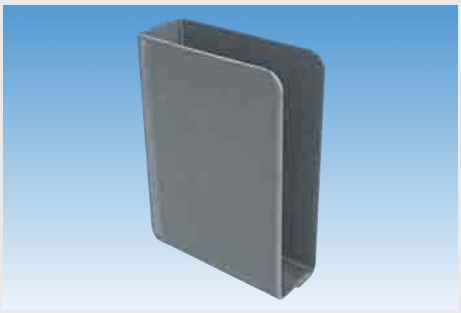

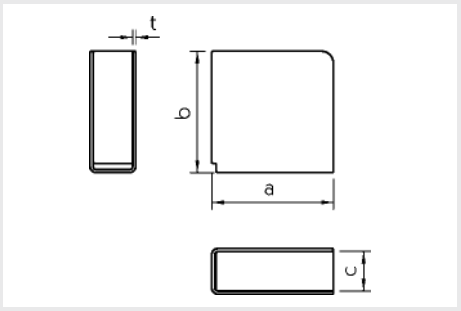

Einstecktasche

für Einsteckbrett

Ausführung	einfach, hinten geschlossen
Oberfläche	roh

a mm	b mm	c mm	t mm	Bestellnummer
50	110	25	2,5	**9081 312 310**
50	110	28	2,5	**9081 312 300**
80	110	25	2,5	**9081 312 280**
80	110	28	2,5	**9081 312 260**
100	100	30	2,5	**9081 313 370**
120	110	30	2,5	**9081 312 270**

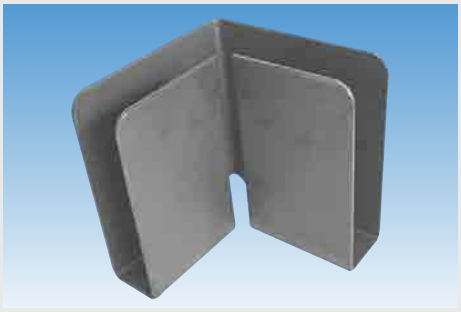

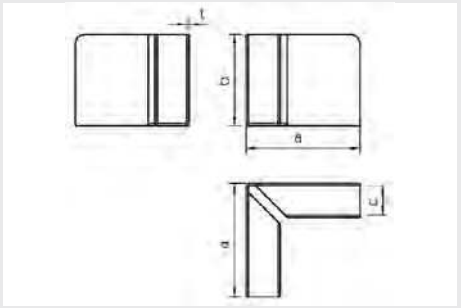

Einstecktasche

für Einsteckbrett

Ausführung	doppelt, über Eck
Oberfläche	roh
a	100 mm
b	110 mm
c	28 mm
t	2,5 mm

Bestellnummer
9081 312 350

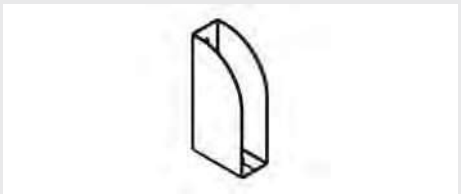

Einstecktasche

für CS-Mittelrunge Variomaster 901, Code XL

Höhe	120 mm
Tiefe	60 mm
Oberfläche	KTL-beschichtet

Bestellnummer
9089 012 000



Lattendepot

für CS-Mittelrunge Variomaster 901, Code XL

Höhe	463 mm
Tiefe	60 mm
Oberfläche	KTL-beschichtet

Bestellnummer
9089 011 000

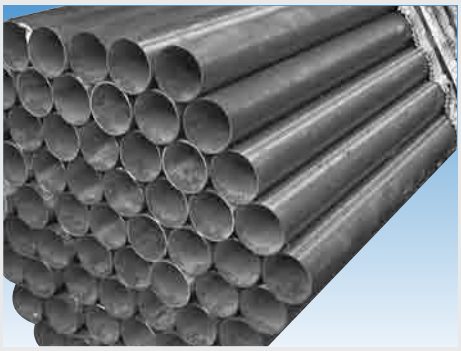

Planenrohr

Oberfläche verzinkt

Stablänge mm	Ø mm	Bestellnummer
6200	35 x 1,5	**9082 333 140**
6300	50 x 1,5	**9085 610 010**
7300	50 x 1,2	**9085 610 011**
6300	60 x 1,2	**9085 610 020**
7300	60 x 1,2	**9085 610 021**

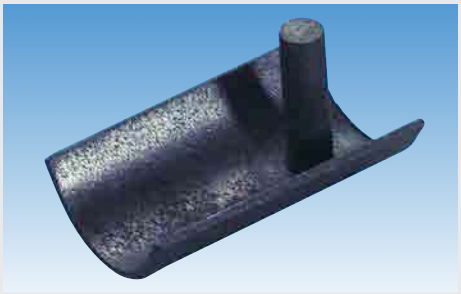

Planenrohrhalter

Ausführung einfach
Oberfläche roh

passend für	Abmessung mm	Bestellnummer
Planenrohrdurchmesser 50 mm	25 x 100	**9081 313 090**
Planenrohrdurchmesser 60 mm	30 x 125	**9081 312 020**



Planenrohrhalter

Ausführung einfach
Gesamtlänge 120 mm
Breite 50 mm
Höhe 53 mm
Oberfläche roh

Bestellnummer
9081 312 040

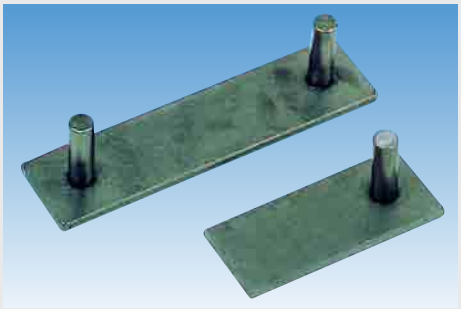

Planenrohrhalter

Ausführung doppelt
Gesamtlänge 200 mm
Breite 50 mm
Höhe 53 mm
Oberfläche roh

Bestellnummer
9081 312 060

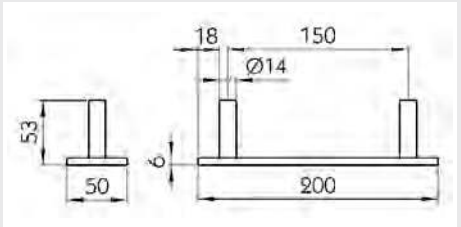



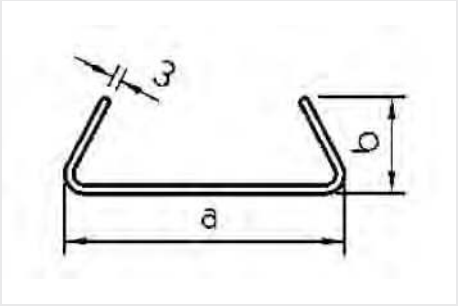

Planenrohrhalter

Breite 50 mm

Anwendungsbereich
zum Anschweißen der Gummihalterung

passend für	Maß a mm	Maß b mm	Bestellnummer
Planenrohr mit Gummihalterung, Außendurchmesser 35 mm	100	35	**9081 315 210**
Planenrohr mit Gummihalterung, Außendurchmesser 50 mm	125	46	**9081 315 230**

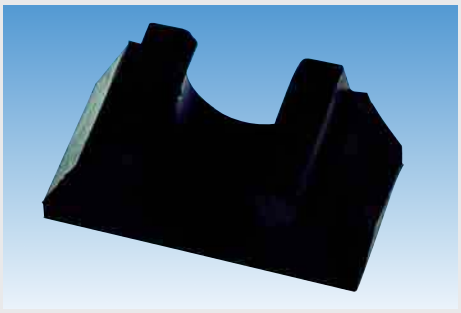

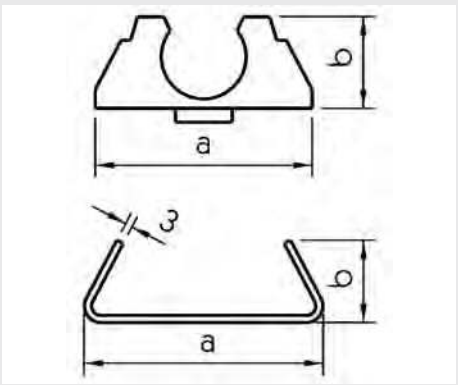

Gummihalter

Breite 50 mm

passend für	Maß a mm	Maß b mm	Bestellnummer
Planenrohr mit Gummihalterung, Außendurchmesser 35 mm	92	38	**9081 315 200**
Planenrohr mit Gummihalterung, Außendurchmesser 50 mm	119	52	**9081 315 220**



Endstopfen

Ausführung mit Langloch 16 x 24 mm
Länge 116 mm
Material Kunststoff

passend für	Bestellnummer
Planenrohr 50 x 1,5 mm	**9081 312 740**
Planenrohr 60 x 1,2 mm	**9081 312 750**

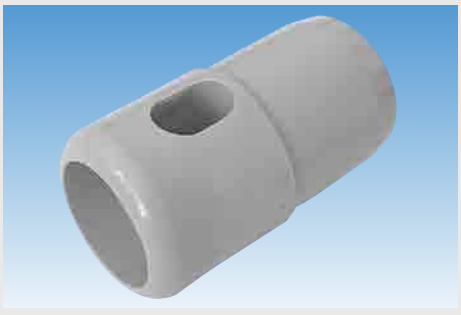

Endstopfen

Ausführung mit Langloch 16 x 24 mm
Länge 69 mm
Material Kunststoff

passend für	Bestellnummer
Planenrohr 50 x 1,5 mm	**9081 313 520**
Planenrohr 60 x 1,2 mm	**9081 313 530**

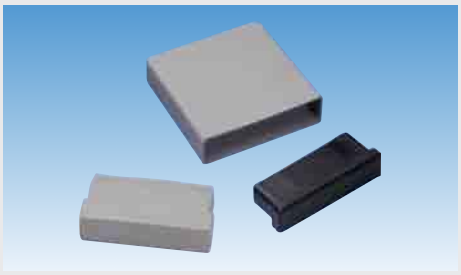

Endstopfen

für Aluminium-Einstecklattenprofil

Ausführung	Breite mm	Höhe mm	Material	Bestellnummer
lang	25	100	Kunststoff	**9081 313 820**
kurz	28	104	Kunststoff	**9081 313 830**
kurz	30	120	PUR	**9081 315 360**



Endstopfen

für Planrohr 50 x 1,5 mm

Ausführung kurz
Material PUR

Bestellnummer
9081 315 350

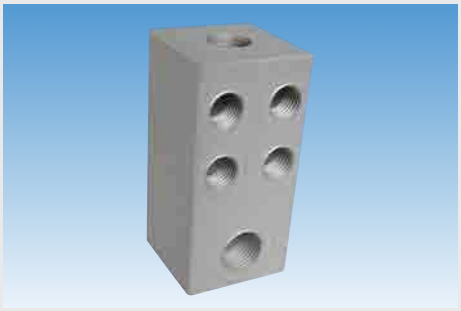

Verteilerblock

Länge 40 mm
Breite 40 mm
Höhe 75 mm
Material Aluminium

Bestellnummer
7770 549 970



Scherenbügel

komplett

Bestellnummer	Vergleichsnummer
7773 348 520	Schmitz 334852



Hubdachanlage

Liftmaster 770

mechanisches Hubsystem, bei dem mittels einer Kniehebelmechanik das Verdeck stufenlos bis zu 400 mm angehoben werden kann, über die Hubarretierung ist ein Fahrbetrieb mit 120 mm angehobenem Verdeck zulässig

Länge 2750 mm
Breite 60 mm
Tiefe 30 mm
Hubkraft 250 kg
Gewicht 17,5 kg
Oberfläche KTL-beschichtet

Bestellnummer
9088 100 780

Bauteile für EDSCHA Schiebeverdeck UltraLine

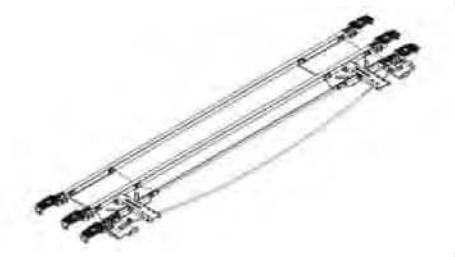

Endlaufwagen

UltraLine I

Breite 2550 mm

Bestellnummer
9840 529 000

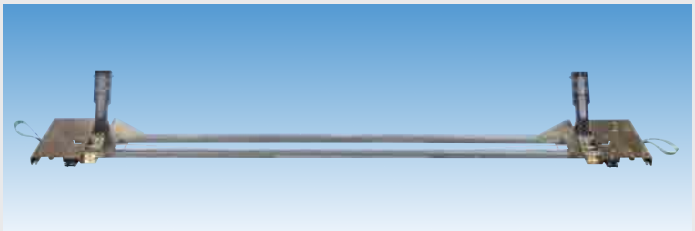

Endlaufwagen

UltraLine II

Ausführung komplett
Breite 2550 mm

Bestellnummer
9840 061 880

Zubehör

Beschreibung	Lieferumfang	Bestellnummer
Rollenwagen	-	**9845 102 001**
Gelenk	-	**9840 052 890**
Rampen-Satz, vorne	2 Rampen mit passenden Nieten	**9840 064 970**
Rampen-Satz, hinten	2 Rampen mit passenden Nieten	**9840 064 980**
Verriegelungssatz für Endlaufwagen	-	**9840 065 010**
Reparatursatz für Gelenkaufnahme	Kunststoffgelenk, Gelenkaufnahme, Gelenkaufnahmensatz mit passender Schraube	**9840 064 990**
Reparatursatz für Aufstellautomatik	-	**9840 000 245**
Reparatursatz für Gasfeder	-	**9840 000 244**

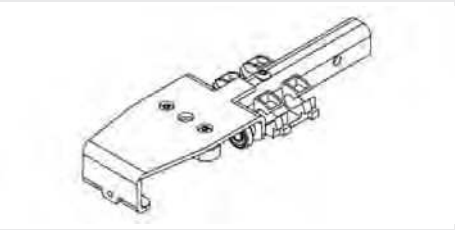

Rollenwagen

UltraLine

Ausführung mit Kugellagern
Material Stahl
Oberfläche verzinkt

Bestellnummer
9840 061 260

Zubehör

Beschreibung	Lieferumfang	Bestellnummer
Dachspriegel	-	**9840 053 280**
Gelenkaufnahme für Rollenwagen	-	**9840 061 160**
Reparatursatz für Rollenwagen	2 x Gelenk UltraLine, 1 x Rollenwagen UltraLine II, 1 x Kunststoffscheibe ∅ 18 x 1 mm, 1 x Großkopf-Blindniet 5,0 x 12 mm, 1 x Sechskantschraube DIN 933 M8 x 40, 1 x Sechskantmutter DIN 985 M8	**9840 062 180**

Verschraubungen, Hydraulik und Zubehör



Der neue Katalog ist da!

Aktuelle Artikel - aktuelle Angebote!

EUROPART Trading GmbH
Lars Meissner
Martinstraße 13
58135 Hagen
Telefon +49 2331 3564 1370
E-Mail: l.meissner@europart.net

www.europart.de

EUROPART ...more than parts

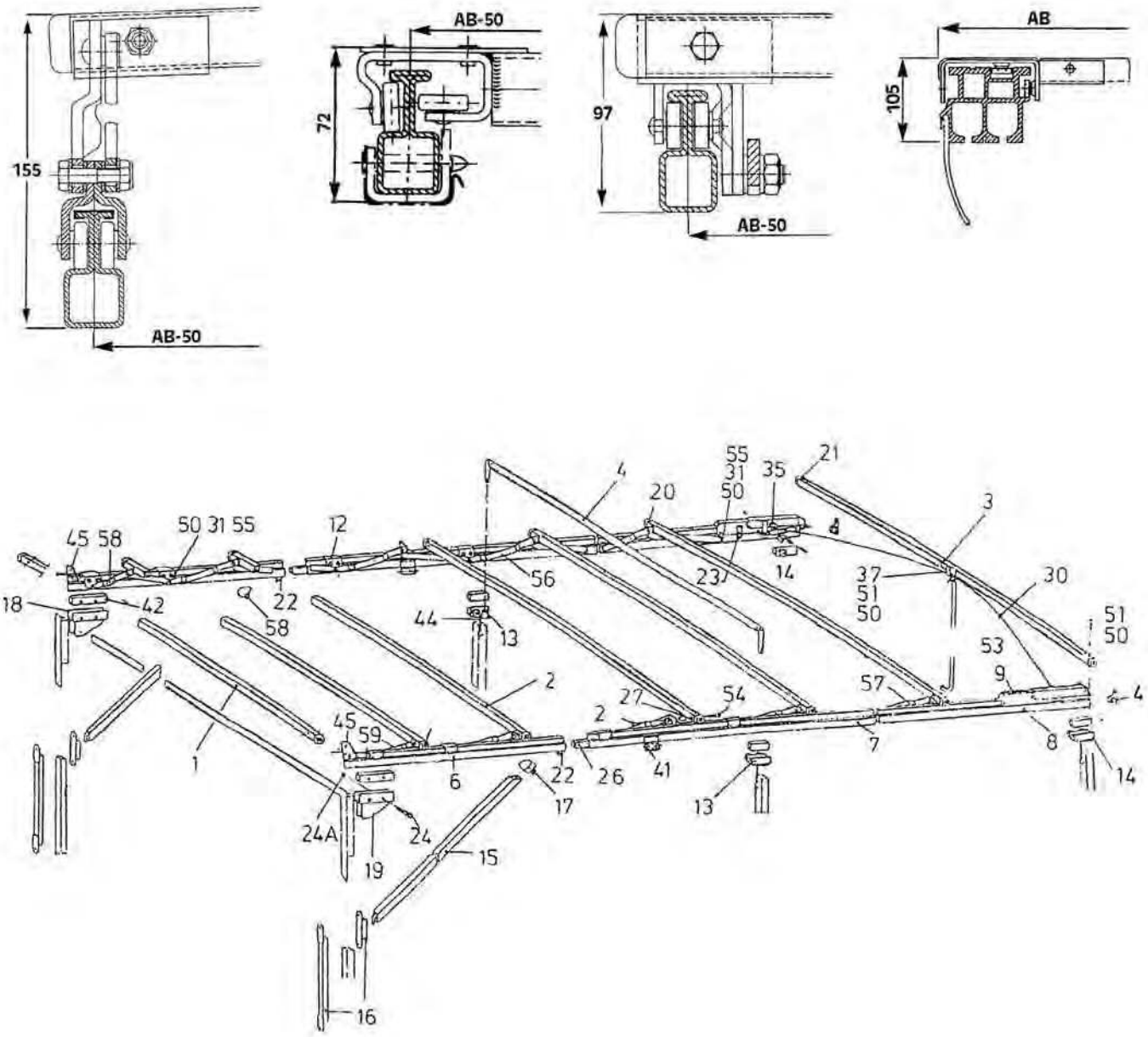
155
AB-50
72
AB-50
97
AB-50
105
AB
45 58
50 31 55
12
4
20
55
31
50
35
21
3
18
42
22
58
56
44
13
23
14
37
51
50
30
51
50
53
9
4
2
27
54
57
45
59
2
1
6
22
26
41
7
8
14
24A
24
17
13
19
15
16

Bauteile für EDSCHA Schiebeverdeck PROFI 95

Abbildung	Beschreibung	Ausführung	Länge mm	Bestellnummer
1	Mittelspriegel	für Mittel- und Stirnwand		**9840 000 243**
3	Endspriegel		2520	**9840 000 193**
4	Querstange		2500	**9840 000 021**
9	Endlaufteil	links		**9840 000 204**
9	Endlaufteil	rechts		**9840 000 205**
12	Rollenwagen			**9840 001 004**
13	Stützenanschluss	links, Feststeller seitlich		**9840 000 212**
13	Stützenanschluss	rechts, Feststeller seitlich		**9840 000 213**
15	Strebe		1052	**9840 000 068**
15	Strebe		1560	**9840 000 063**
16	Strebenlager	kurz		**9840 000 004**
16	Strebenlager	höhenverstellbar		**9840 000 051**
17	Strebenfeststeller	links		**9840 000 007**
17	Strebenfeststeller	rechts		**9840 000 008**
18	auf Anfrage			
19	Eckblech			**9840 000 003**
20	Spriegelende	Stopfen für Spriegel		**9840 000 022**
21	Stopfen	für Endspriegel		**9840 000 023**
22	Schienenfeststeller	mit Winkel		**9840 000 038**
24	Sechskantschraube	M10	50	**7719 311 050**
25	Sechskantschraube	M8	20	**6601 008 020**
26	Verbindungsbolzen	für Rohlinge		**9840 000 006**
30	Zugseil	für Endlaufteil	2400	**9840 000 176**
31	Unterlegscheibe	A 10,5		**9840 000 223**
33	Kugellager			**9840 000 024**
34	Gasfeder	500 N		**9840 000 180**
34	Gasfeder	700 N		**9840 000 133**
35	Verriegelungsbolzen	für Endlaufteil		**9840 000 156**
36	Buchse		18	**9840 000 181**
37	Zugöse	schraubbar für Endspriegel		**9840 000 227**
40	Aufnahmerohr	Stützenanschluss links		**9840 000 230**
40	Aufnahmerohr	Stützenanschluss rechts		**9840 000 231**
43	Endlaufschienenstopfen	für Endlaufschienen		**9840 000 188**
44	Sicherungskette	für Querstangen mit Ring und Lochblech		**9840 000 058**
44	Sicherungskette	für Feststeller von unten		**9840 000 190**
50	Sechskantmutter	selbstsichernd		**6604 008 000**
51	Flachrundschraube	mit Vierkantansatz und Sechskantmutter	50	**6618 008 050**
53	Zugstange	für Verdeckbetätigung		**9840 000 057**
54	Flachrundschraube	M8	42	**9840 000 061**
55	Unterlegscheibe	DIN 125, 8,4 x 16,5		**9840 000 224**
56	Gelenk	für PROFI-Gelenke, links	568	**9840 001 012**
57	Gelenk	für PROFI-Gelenke, rechts	568	**9840 001 013**
58	Ausgleichgelenk	für PROFI-Gelenke, links	328	**9840 001 014**
58	Ausgleichgelenk	für PROFI-Gelenke, links	458	**9840 001 016**
59	Ausgleichgelenk	für PROFI-Gelenke, rechts	328	**9840 001 015**
59	Ausgleichgelenk	für PROFI-Gelenke, rechts	458	**9840 001 017**

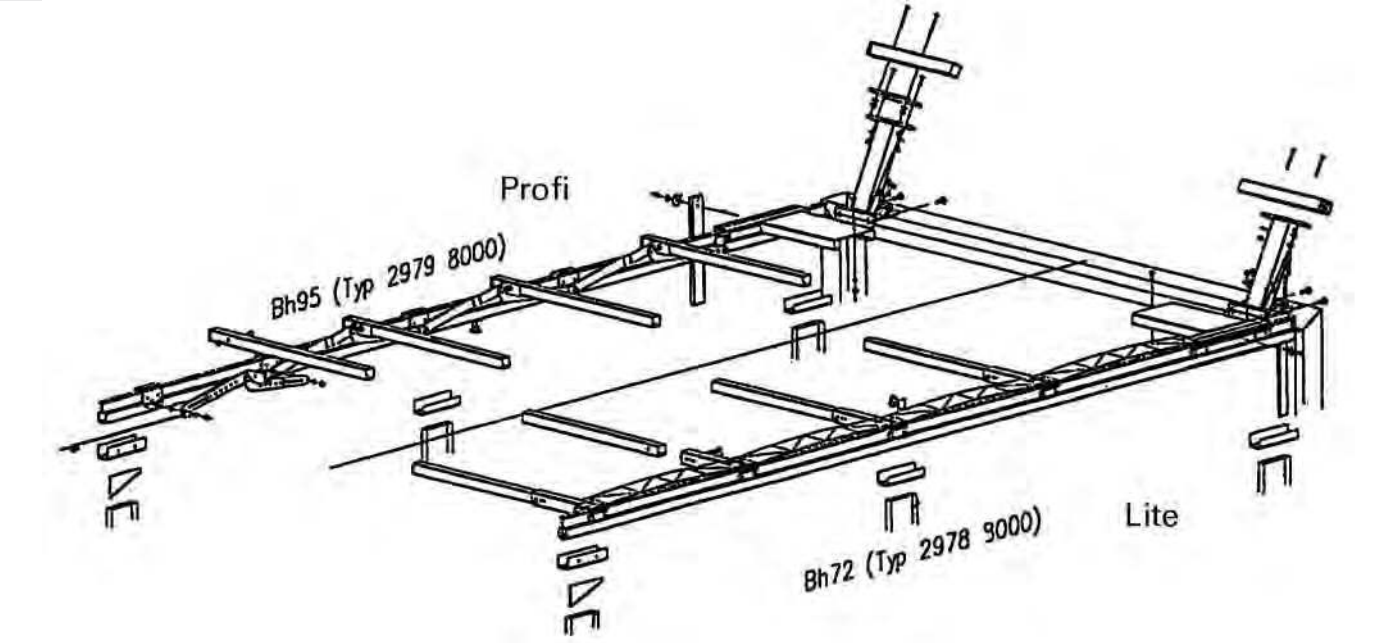

Allgemeines Zubehör für EDSCHA Schiebeverdecke

Beschreibung	Ausführung	Bestellnummer
Sicherungskette	für Querstangen mit Ring und Lochblech	**9840 000 058**
Absteckbolzen	für Spriegel und Stützenanschluss	**9840 000 121**
Rohrklappstecker	für Zugstange, für Endlaufteil	**9840 752 780**
Querstange	ein Ende lose zum Anschweißen	**9840 016 291**
Ringmutter	M8	**9840 698 200**
Strebe		**9840 000 068**
Strebenlager	höhenverstellbar	**9840 000 051**
Strebenfeststeller	links	**9840 000 007**
Strebenfeststeller	rechts	**9840 000 008**
Mittelstützenanschluss	für LITE- und PROFI-Gelenke, links	**9840 031 230**
Mittelstützenanschluss	für LITE- und PROFI-Gelenke, rechts	**9840 031 240**
Rechteckrohr	für Runge/Schiebling	**9840 000 122**
Seilumlenkrolle	feststehend	**9840 027 050**
Seilumlenkrolle	drehbar	**9840 000 072**
Sechskantschraube	M8	**6602 008 045**

Rungenanschlüsse und Zubehör für EDSCHA Schiebeverdecke

Beschreibung	Ausführung	Bestellnummer
Stützenanschluss	Standard	**9840 030 640**
Eckblech		**9840 000 003**
Sechskantschraube	M10	**7719 311 050**

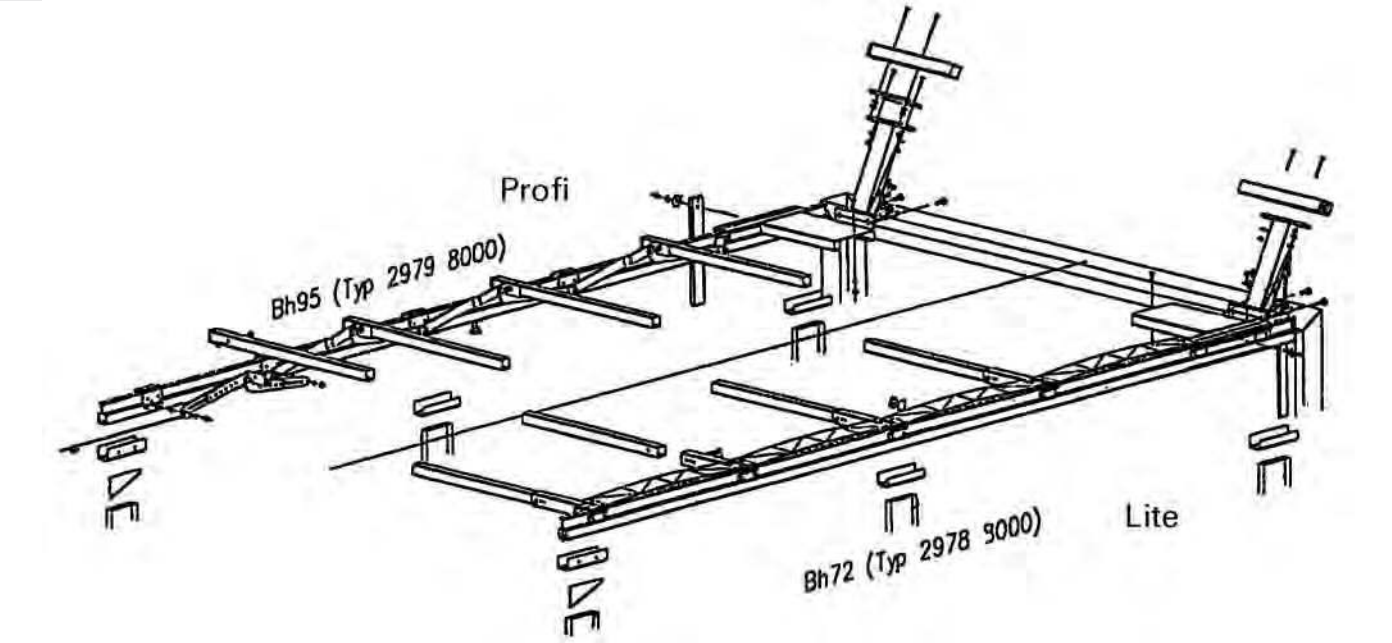

Laufschienen und Zubehör für EDSCHA Schiebeverdecke

Beschreibung	Ausführung	Länge mm	Bestellnummer
Halteplatte	für LITE-Gelenke		**9840 034 120**
Blindniet	für Planenbefestigung		**9840 305 430**
Stirnwandspriegel	für PROFI-Gelenke, links		**9840 031 130**
Stirnwandspriegel	für PROFI-Gelenke, rechts		**9840 031 140**
Stirnwandspriegel	für LITE-Gelenke, links		**9840 030 950**
Stirnwandspriegel	für LITE-Gelenke, rechts		**9840 030 960**
Sechskantschraube	M8	20	**6601 008 020**
Endlaufschienenstopfen	für Endlaufschienen		**9840 000 188**
Anschlag	für Endlaufteil als Anschlag und Verriegelung		**9840 000 185**
Endspriegelverriegelung	für PROFI-Gelenke, Riegelung links		**9840 020 930**
Endspriegelverriegelung	für PROFI-Gelenke, Riegelung rechts		**9840 020 940**
Laufschiene	für Reparatur	7000	**9840 000 029**
Verbindungsbolzen	für Rohlinge		**9840 000 006**
Schienenfeststeller	mit Winkel		**9840 000 038**
Endspriegel		2550	**9080 035 360**

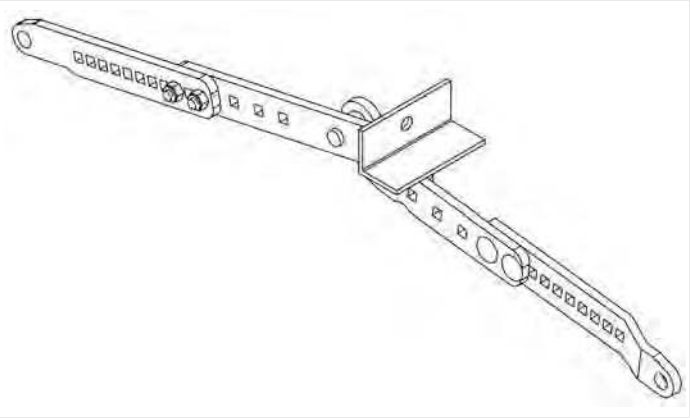

Gelenke und Zubehör für EDSCHA Schiebeverdecke

Beschreibung	Ausführung	Länge mm	Bestellnummer
Gelenk	für PROFI-Gelenke, links	568	**9840 001 012**
Gelenk	für PROFI-Gelenke, rechts	568	**9840 001 013**
Ausgleichgelenk	links	328	**9840 001 014**
Ausgleichgelenk	rechts	328	**9840 001 015**
Ausgleichgelenk	links	458	**9840 001 016**
Ausgleichgelenk	rechts	458	**9840 001 017**
Gelenk	für PROFI-Gelenke, links, verstellbar	320-480	**9840 031 210**
Gelenk	für PROFI-Gelenke, rechts, verstellbar	320-480	**9840 031 220**
Sechskantmutter	selbstsichernd		**6604 008 000**
Unterlegscheibe	DIN 125, 8,4 x 16,5		**9840 000 224**
Ausgleichgelenk	für LITE-Gelenke, lange Planen	570	**9840 034 210**
Kunststoffgelenk	für LITE-Gelenke, kurze Planen	650	**9840 034 110**
Kunststoffgelenk	für LITE-Gelenke, einkürzbar	380	**9840 035 130**

Zubehör

Beschreibung	Bestellnummer
Befestigungsscheibe für Plane	**9840 633 950**
Blindniet für Planenbefestigung	**9840 305 430**



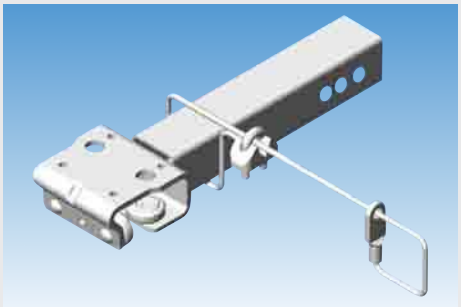

Rollenwagen und Zubehör für EDSCHA Schiebeverdecke

Typ	Baureihe	Bestellnummer
BH 95	PROFI	**9840 001 004**
LITE 72	LITE	**9840 030 130**

Zubehör

Beschreibung	Bestellnummer
Sicherungsseil für Stirnwandanbindung	**9840 054 310**
Drahtseilklemme für Seilverbindungen	**6619 005 000**

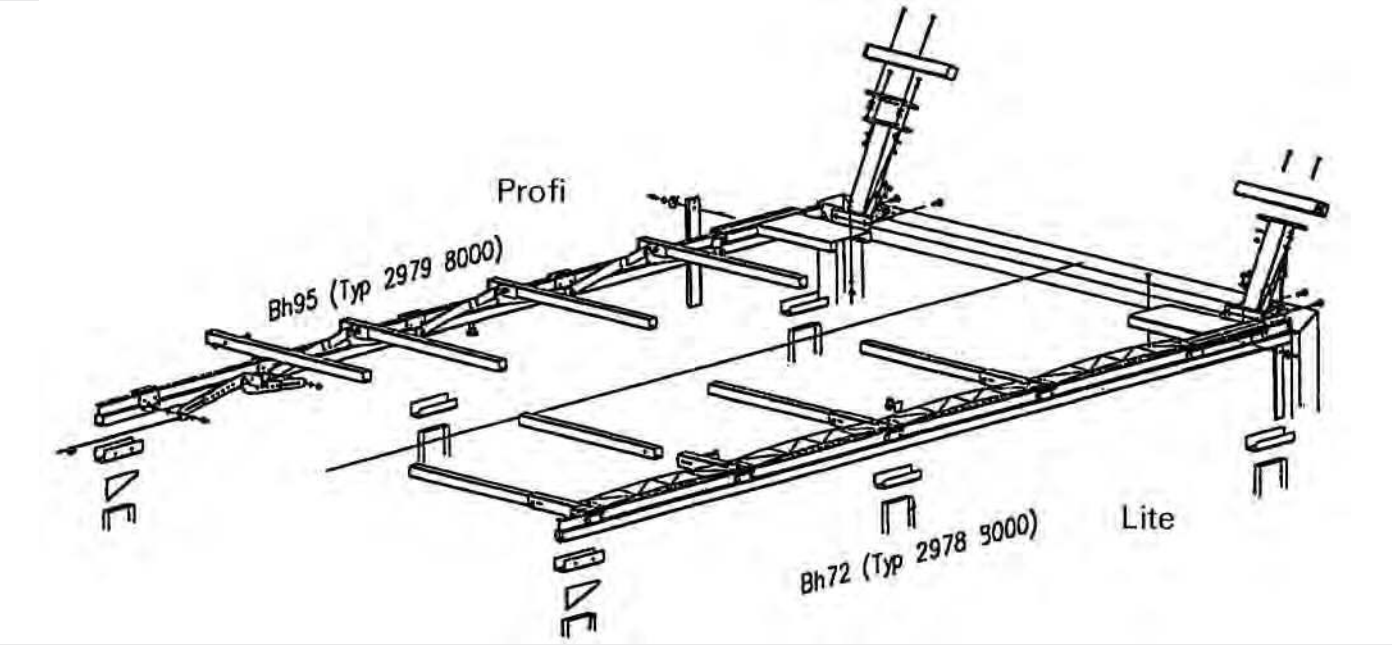

Endlaufteile und Zubehör für EDSCHA Schiebeverdecke

Beschreibung	Ausführung	Länge mm	Bestellnummer
Endlaufteilhälfte	für PROFI-Gelenke, links		**9840 031 290**
Endlaufteilhälfte	für PROFI-Gelenke, rechts		**9840 031 301**
Endlaufteilhälfte	für LITE-Gelenke, links		**9840 030 110**
Endlaufteilhälfte	für LITE-Gelenke, rechts		**9840 030 120**
Verriegelung	für Endlaufteil		**9840 031 660**
Zugstange	verlängerbar		**9840 000 057**
Kugellager	für Endlaufteil		**9840 854 671**
Aufstellautomatik	komplett, mit Gasfeder, links/rechts		**9840 027 300**
Sechskantschraube	M10	25	**6601 010 025**
Federring	M10 (3/8")		**6606 010 000**
Gasfeder	700 N		**9840 000 133**
Gasfeder	500 N		**9840 000 180**
Endspriegel			**9080 035 360**
Flachrundschraube	mit Vierkantansatz und Sechskantmutter	60	**6618 008 060**
Sechskantmutter	selbstsichernd		**6604 008 000**
Unterlegscheibe	DIN 125, 8,4 x 16,5		**9840 000 224**
Stopfen	für Endspriegel		**9840 000 023**

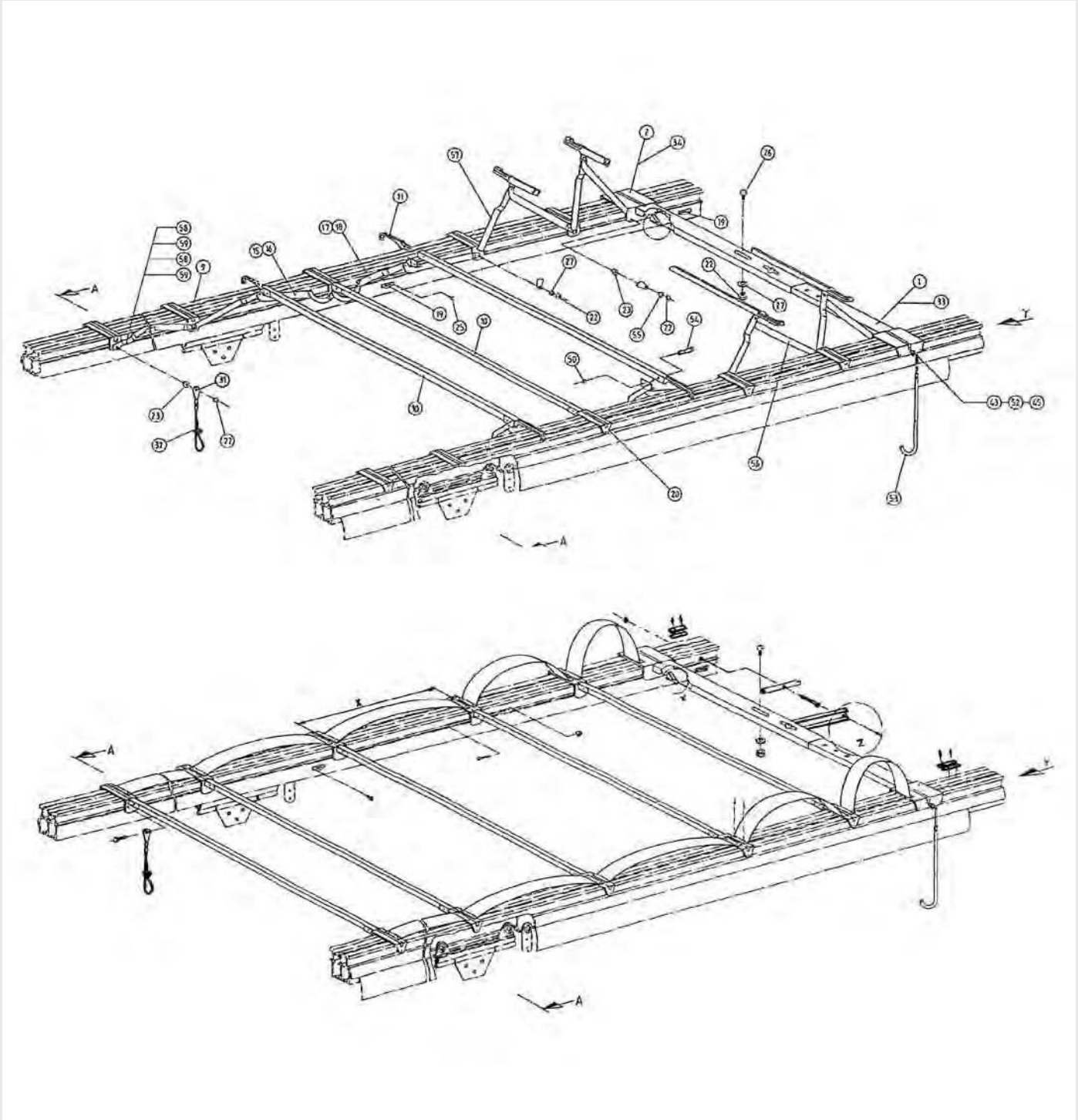

Bauteile für EDSCHA Schiebeverdeck Typ 2980.8000 und Typ 2980.9000

Abbildung	Beschreibung	Ausführung	Länge mm	Bestellnummer
	Endlaufteil	links, lang, für Curtainsider		**9840 318 300**
	Endlaufteil	rechts, kurz, für Curtainsider		**9840 318 400**
1	Endlaufteilhälfte	links		**8000 000 428**
2	Endlaufteilhälfte	rechts		**9840 032 200**
2	Aufstellautomatik	komplett, mit Gasfeder, links/rechts, 700 N		**9840 027 300**
4	Kunststoffgelenk	für LITE-Gelenke, kurze Planen		**9840 034 110**
8	Kunststoffgelenk	für LITE-Gelenke, einkürzbar		**9840 035 130**
9	Rollenwagen	für PROFI-Gelenke, mit 5 Rollen		**9840 000 162**
9	Rollenwagen	für LITE-Gelenke		**9840 001 007**
10	Mittelspriegel	für PROFI 100 und LITE-Gelenke		**9840 027 310**
11	Planenhalter	für Aluminiumprofile		**8000 000 423**
15	Gelenk	links, vor Querstangenwagen		**9840 026 530**
16	Gelenk	rechts, vor Querstangenwagen		**9840 026 540**
17	Gelenk	links, nach Querstangenwagen		**9840 026 510**
18	Gelenk	rechts, nach Querstangenwagen		**9840 026 520**
20	Querstangenwagen	für PROFI-Gelenke		**9840 001 006**
24	Drahtseilklemme	für Seilverbindungen		**6619 006 500**
25	Verdeckverriegelung	komplett rechts/links und mit Seil		**9840 028 190**
32	Sicherungsseil	für Stirnwandanbindung		**9840 054 310**
32	Drahtseilklemme	für Seilverbindungen		**6619 005 000**
33	Befestigungsscheibe	für Plane		**9840 633 950**
34	Blindniet	für Planenbefestigung	5	**9840 305 430**
39	Ringmutter	DIN 58		**9840 698 200**
40	Kugellager	M8		**9840 854 671**
45	Federring	M10 (3/8")		**6606 010 000**
46	Kugellager	mit Nietbolzen		**9840 850 470**
47	Verriegelungskeil			**9840 027 320**
48	Sechskantschraube	M6	10	**7719 330 610**
49	Einklinkblech	kompletter Satz (2 Stück)		**9840 028 490**
50	Sechskantmutter	M8		**6604 008 000**
52	Flachrundschraube	M10	25	**7716 031 025**
53	Zugstange	für Verdeckbetätigung, verlängerbar		**9840 000 057**
54	Flachrundschraube	M8	42	**9840 000 061**
55	Unterlegscheibe	DIN 125, 8,4 x 16,5		**9840 000 224**
56	Gelenk	für PROFI-Gelenke, links	568	**9840 001 012**
57	Gelenk	für PROFI-Gelenke	568	**9840 001 013**
58	Ausgleichgelenk	für PROFI-Gelenke, links	328	**9840 001 014**
58	Ausgleichgelenk	für PROFI-Gelenke, links	458	**9840 001 016**
59	Ausgleichgelenk	für PROFI-Gelenke, rechts	328	**9840 001 015**
59	Ausgleichgelenk	für PROFI-Gelenke, rechts	458	**9840 001 017**
	Halteplatte	für LITE-Gelenke		**9840 034 120**
	Führungsstück	für Endlaufteil		**9840 000 300**

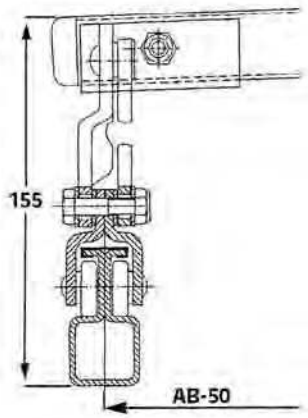
155
AB-50

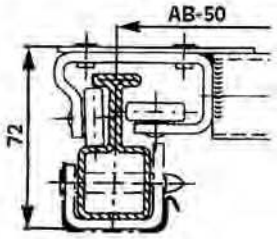
AB-50
72

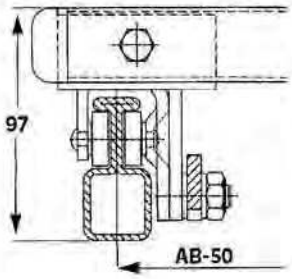
97
AB-50

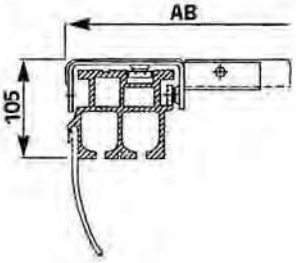
AB
105

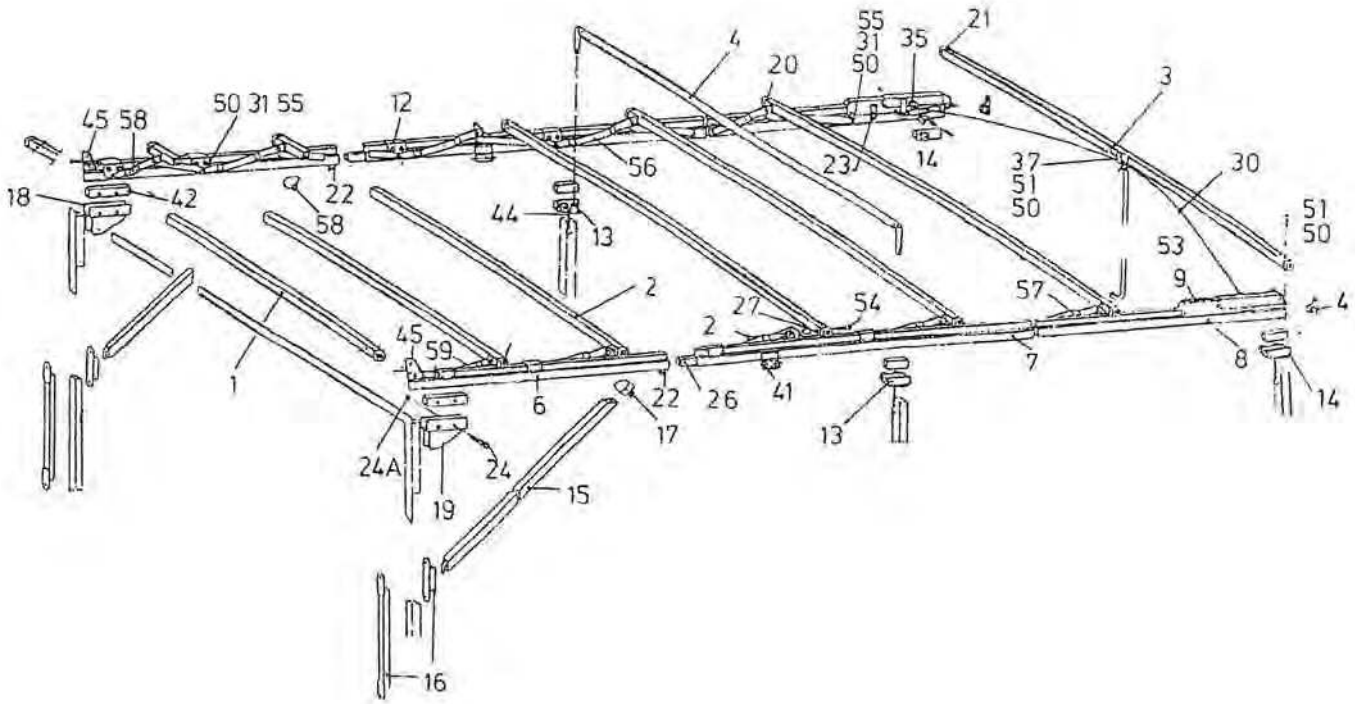
55
31
50
35
21
4
20
3
45 58
50 31 55
12
56
23
14
37
51
50
30
18
42
22
58
44
13
2
51
50
53
9
57
54
27
2
4
45
59
1
6
22
26
41
7
8
14
17
13
24A
24
19
15
16

Bauteile für EDSCHA Schiebeverdeck Typ 2979.1000

Abbildung	Beschreibung	Ausführung	Länge mm	Bestellnummer
1+2	Mittelspriegel	für Mittel- und Stirnwand		**9840 000 191**
3	Endspriegel		2520	**9840 000 193**
4	Querstange		2500	**9840 000 021**
9	Endlaufteil	links		**9840 000 204**
9	Endlaufteil	rechts		**9840 000 205**
12	Rollenwagen			**9840 001 004**
13	Stützenanschluss	links, Feststeller seitlich		**9840 000 212**
13	Stützenanschluss	rechts, Feststeller seitlich		**9840 000 213**
15	Strebe		1052	**9840 000 068**
15	Strebe		1560	**9840 000 063**
16	Strebenlager	kurz		**9840 000 004**
16	Strebenlager	höhenverstellbar		**9840 000 051**
17	Strebenfeststeller	links		**9840 000 007**
17	Strebenfeststeller	rechts		**9840 000 008**
18	auf Anfrage			
19	Eckblech			**9840 000 003**
20	Spriegelende	Stopfen für Spriegel		**9840 000 022**
21	Stopfen			**9840 000 023**
22	Schienenfeststeller	mit Winkel		**9840 000 038**
24	Sechskantschraube	M10	50	**7719 311 050**
25	Sechskantschraube	M8	20	**6601 008 020**
26	Verbindungsbolzen			**9840 000 006**
27	auf Anfrage			
30	Zugseil	für Endlaufteil	2400	**9840 000 176**
31	Unterlegscheibe			**9840 000 223**
33	Kugellager			**9840 000 024**
34	Gasfeder	500 N		**9840 000 180**
34	Gasfeder	700 N		**9840 000 133**
35	Verriegelungsbolzen			**9840 000 156**
36	Buchse		18	**9840 000 181**
37	Zugöse	schraubbar für Endspriegel		**9840 000 227**
38	Sechskantschraube	M8	55	**7719 310 855**
40	Aufnahmerohr	Stützenanschluss links		**9840 000 230**
40	Aufnahmerohr	Stützenanschluss rechts		**9840 000 231**
43	Endlaufschienenstopfen			**9840 000 188**
44	Sicherungskette	für Querstangen mit Ring und Lochblech		**9840 000 058**
44	Sicherungskette	für Feststeller von unten		**9840 000 190**
45	Stirnwandspriegel	links, mit Halter		**9840 000 237**
45	Stirnwandspriegel	rechts, mit Halter		**9840 000 238**
50	Sechskantmutter	niedrige Form		**6604 008 000**
51	Flachrundschraube	M8	50	**6618 008 050**
53	Zugstange	für Verdeckbetätigung		**9840 000 057**
54	Flachrundschraube	M8	42	**9840 000 061**
55	Unterlegscheibe	DIN 125, 8,4 x 16,5		**9840 000 224**
56	auf Anfrage			
57	auf Anfrage			
59	Ausgleichgelenk	rechts	458	**9840 000 209**
58	Ausgleichgelenk	links	328	**9840 000 210**
59	Ausgleichgelenk	rechts	328	**9840 000 211**

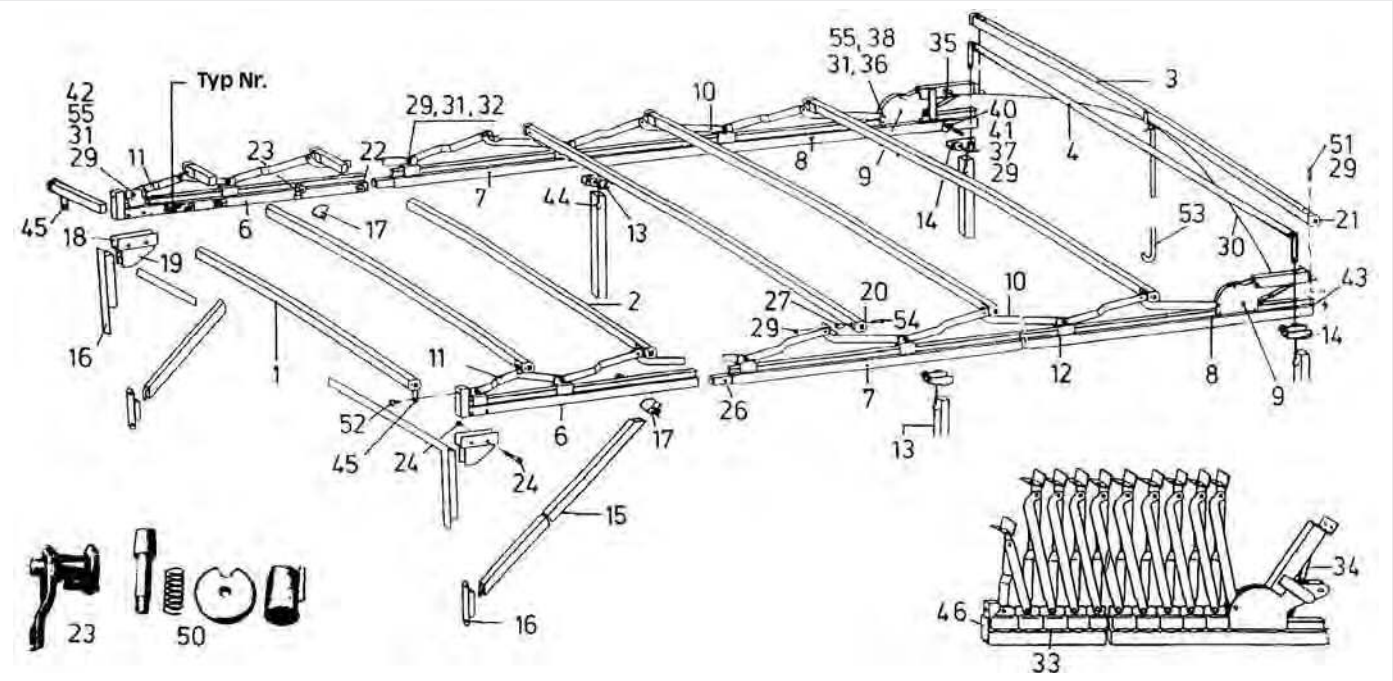

Bauteile für EDSCHA Schiebeverdeck Typ 2978.1000

Abbildung	Beschreibung	Ausführung	Länge mm	Dachneigung mm	Bestellnummer
1	Stirnwandspriegel		2520	0	**9840 000 055**
1	Stirnwandspriegel		2520	50	**9840 000 056**
2	Mittelspriegel		2520	0	**9840 000 053**
2	Mittelspriegel		2520	50	**9840 000 054**
2	Mittelspriegel		2550	50	**9840 025 011**
3	Endspriegel	für Schiebeverdeck mit Gasfeder	2520	0	**9840 000 145**
3	Endspriegel	Elektronik, für Schiebeverdeck mit Gasfeder	2520	50	**9840 000 163**
3	Endspriegel		2550		**9840 275 310**
4	Querstange		2500		**9840 000 021**
6	Ausleger	links	1890		**9840 000 112**
6	Ausleger	rechts	1890		**9840 000 240**
7	Laufschiene	für Reparatur	7000		**9840 000 029**
9	Endlaufteil	links		0	**9840 000 120**
9	Endlaufteil	rechts		0	**9840 000 155**
10	Gelenk	links	570	0	**9840 000 047**
10	Gelenk	rechts	570	0	**9840 000 046**
11	Ausgleichgelenk	links	460	0	**9840 000 045**
11	Ausgleichgelenk	rechts	460	0	**9840 000 044**
11	Ausgleichgelenk	links	460	50	**9840 000 075**
11	Ausgleichgelenk	links	330	0	**9840 000 107**
11	Ausgleichgelenk	rechts	330	0	**9840 000 105**
11	Ausgleichgelenk	links	330	50	**9840 000 108**
11	Ausgleichgelenk	rechts	330	50	**9840 000 106**
12	Rollenwagen	ohne Kugellager			**9840 000 025**
13+14	Stützenanschluss	links			**9840 000 013**
13+14	Stützenanschluss	rechts			**9840 000 014**
15	Strebe		1052		**9840 000 068**
16	Strebenlager	kurz			**9840 000 004**
16	Strebenlager	höhenverstellbar			**9840 000 051**
17	Strebenfeststeller	links			**9840 000 007**
17	Strebenfeststeller	rechts			**9840 000 008**

Abbildung	Beschreibung	Ausführung	Länge mm	Dachneigung mm	Bestellnummer
18	auf Anfrage				
19	Eckblech				**9840 000 003**
20	Spriegelende	Stopfen für Spriegel			**9840 000 022**
21	Stopfen für Endspriegel				**9840 000 023**
22	Schienenfeststeller	mit Winkel			**9840 000 038**
23	Wagenfeststeller				**9840 000 009**
24	Sechskantschraube mit Schaft	M10	50		**7719 311 050**
26	Verbindungsbolzen	für Rohlinge			**9840 000 006**
30	Zugseil	für Endlaufteil	2400		**9840 000 176**
31	Bundbuchse				**9840 000 095**
32	Sechskantschraube	M8	8		**9840 000 179**
33	Kugellager				**9840 000 024**
34	Gasfeder	500 N			**9840 000 180**
34	Gasfeder	700 N			**9840 000 133**
35	Verriegelungsbolzen für Endlaufteil				**9840 000 156**
38	Sechskantschraube	M8	45		**6602 008 045**
40	Anschlag				**9840 000 185**
41	Sechskantschraube	M8	25		**6601 008 025**
42	Sechskantschraube	M8	30		**6601 008 030**
43	Endlaufschienenstopfen				**9840 000 188**
44	Sicherungskette				**9840 000 058**
45	Stirnwandlasche	links			**9840 000 076**
45	Stirnwandlasche	rechts			**9840 000 077**
50	Bolzen				**9840 000 125**
50	Druckfeder				**9840 000 130**
50	Griffscheibe				**9840 000 135**
50	Gehäuse				**9840 000 140**
51	Flachrundschraube mit Vierkantansatz und Sechskantmutter	M8	50		**6618 008 050**
52	Flachrundschraube mit Vierkantansatz und Sechskantmutter	M10	25		**7716 031 025**
53	Zugstange	verlängerbar, für Verdeckbetätigung			**9840 000 057**
54	Flachrundschraube	M8	42		**9840 000 061**
55	Unterlegscheibe	DIN 125, 8,4 x 16,5			**9840 000 224**



Planenroller

Ausführung gerade

Bestellnummer
9840 830 060



Planenroller

Ausführung gekröpft

Bestellnummer
9840 313 600



Planenroller

für Planenroller-Kammer des EDSCHA Dachgurtes 05180

Bestellnummer
9085 186 000

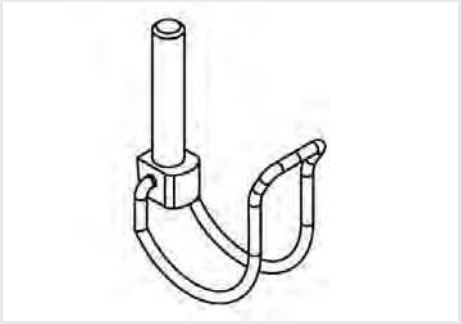

Rohrklappstecker

für Zugstange

Durchmesser	6 mm
Material	Stahl
Oberfläche	verzinkt

Bestellnummer
9840 830 190

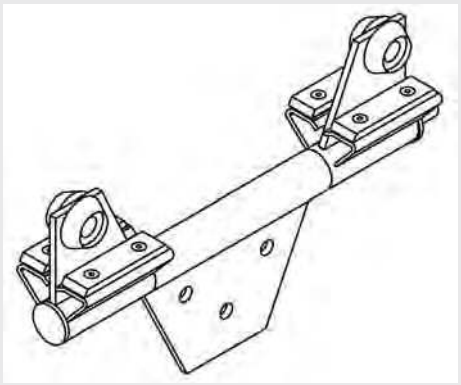

Rungenlaufwagen

Ausführung	drehbar

Bestellnummer
9840 000 065



Dichtlippe

für Dachgurte 80797, 10050 und 33569

Material PVC

Länge m	Farbe	Bestellnummer
16	grau	**9080 828 216**
16	schwarz	**9080 828 316**
28	schwarz	**9840 085 493**

Bauteile für SESAM Schiebeverdecke Flat-, High-, Mega- und Mixliner

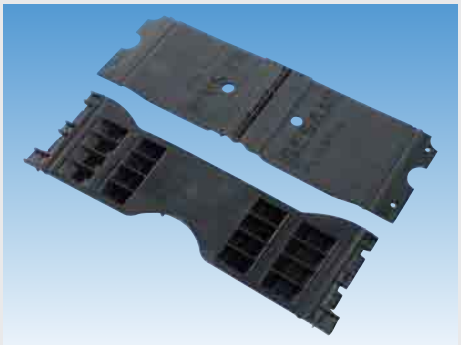

Gelenk

Material Kunststoff

Ausführung	Länge mm	Bestellnummer
push-in	389	**9080 245 786**
push-in	492	**9080 245 787**
push-in	589	**9080 235 788**
push-in	689	**9080 650 210**
Nietsystem	392	**9080 245 781**
Nietsystem	492	**9080 235 783**
Nietsystem	592	**9080 235 785**



Doppel-Kugellager

mit Sechskantanschluss

Gewinde M8

	Bestellnummer
	9080 245 872



Kugellager

Durchmesser 16 mm
Gewinde M6
Oberfläche kunststoffummantelt

Länge mm	Bestellnummer
10	**9085 000 032**
17	**9080 245 871**

Weitere Artikel auf Anfrage lieferbar!

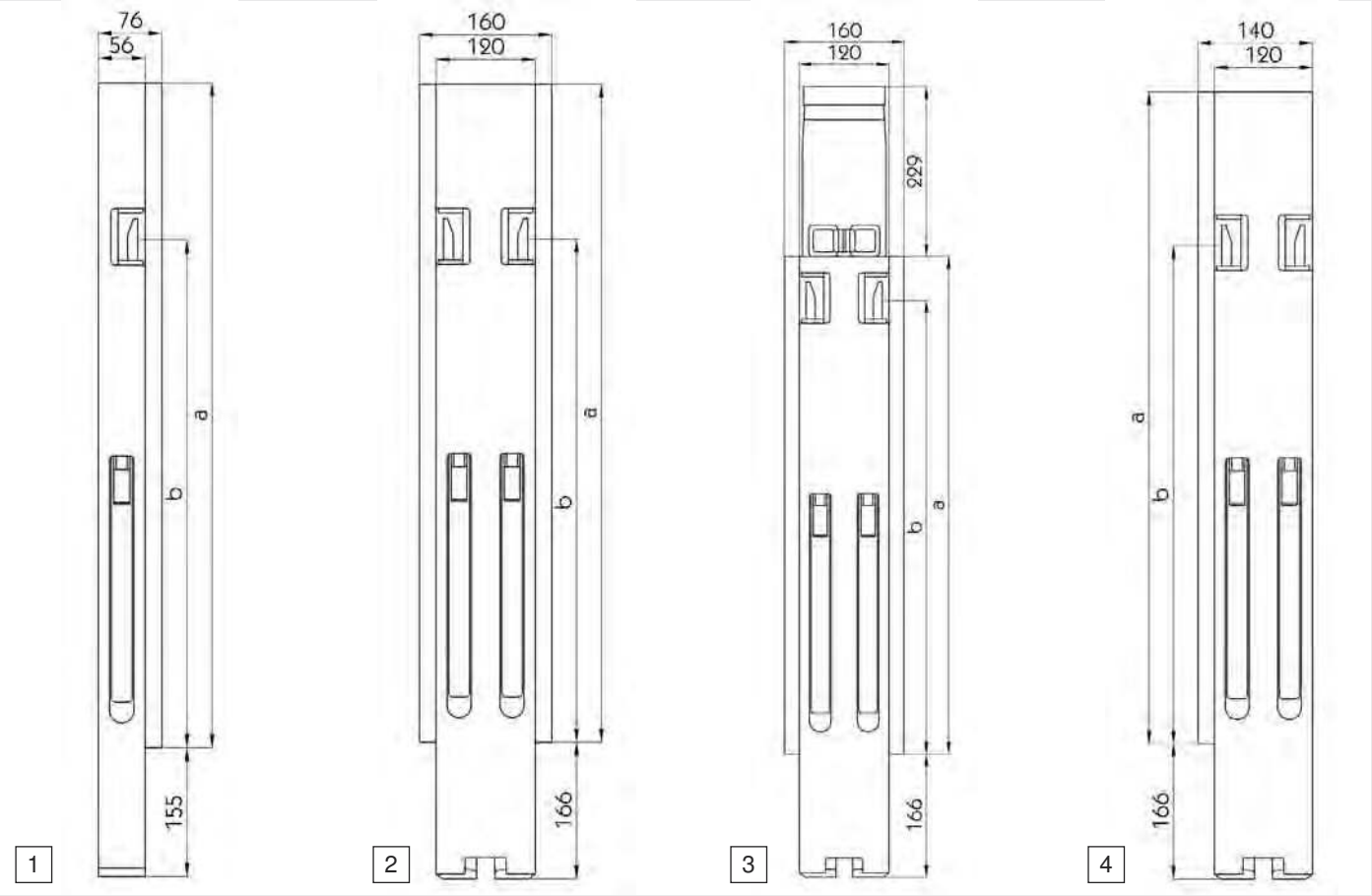

Kinnegrip Runge K IV

für Bordwandhöhe 600 mm

Material Stahl, KTL-beschichtet
Maß b 485 mm

Abbildung	Beschreibung	Maß a mm	Ausführung	Bestellnummer
2	Mittelrunge	600	ohne Aufnahme für Kinnetop	**9081 210 700**
3	Mittelrunge	541	mit Aufnahme für Kinnetop	**9081 210 690**

für Bordwandhöhe 800 mm

Material Stahl, KTL-beschichtet
Maß a 800 mm
Maß b 615 mm

Abbildung	Beschreibung	Einbauseite	Ausführung	Bestellnummer
1	Vorderrunge	links	-	**9081 210 790**
1	Vorderrunge	rechts	-	**9081 210 800**
2	Mittelrunge	-	ohne Aufnahme für Kinnetop	**9081 210 780**
3	Mittelrunge	-	mit Aufnahme für Kinnetop	**9081 210 770**
3	Mittelrunge	-	TIR, mit Aufnahme für Kinnetop, 671 x 615 mm	**9081 210 980**
4	Hinterrunge	links	mit Rückwandverschluss	**9081 210 830**
4	Hinterrunge	rechts	mit Rückwandverschluss	**9081 210 840**

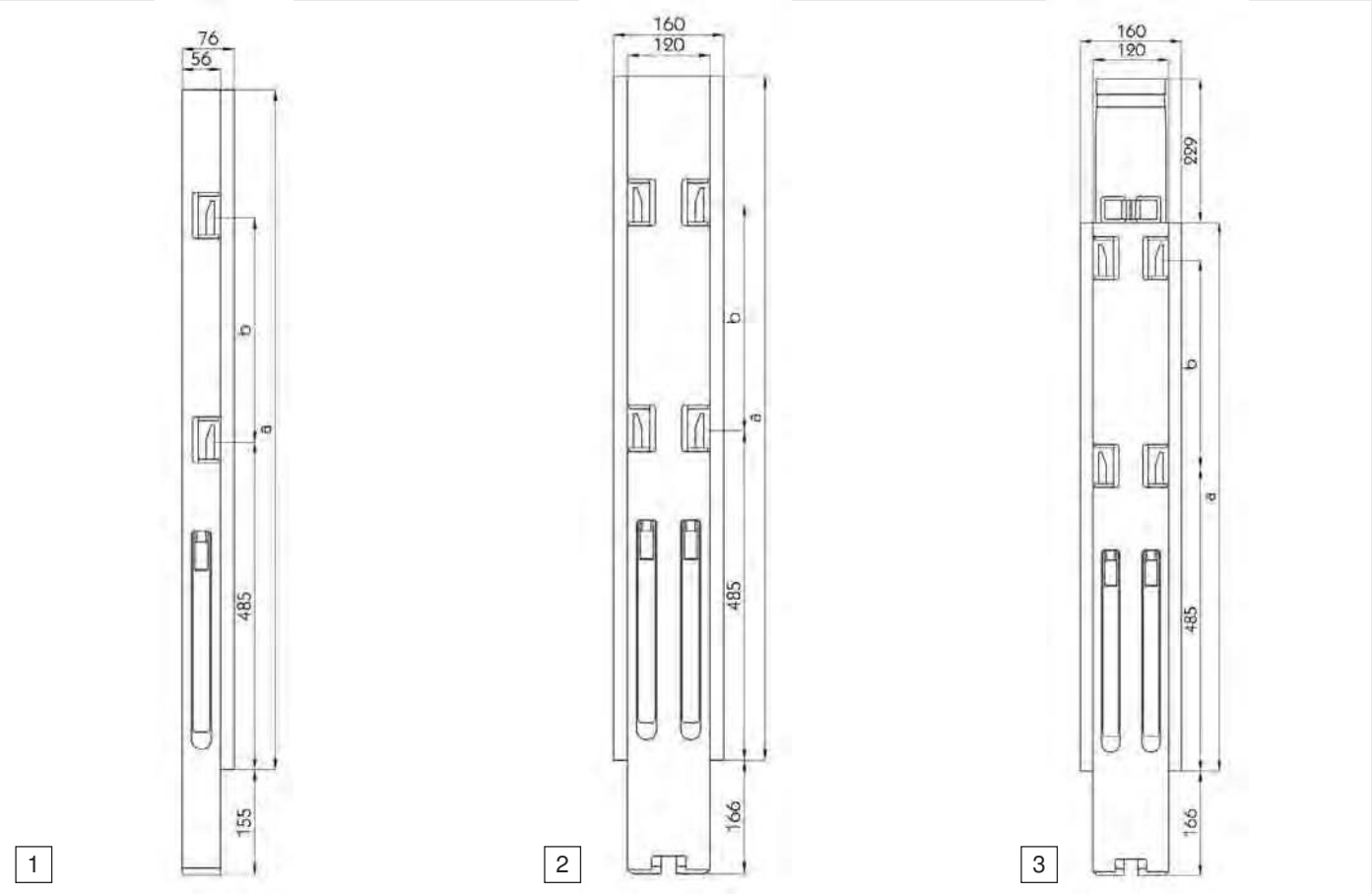

Kinnegrip Runge K IV

für Bordwandhöhe 1000 mm, mit Doppelverschluss

Material Stahl, KTL-beschichtet
Maß a 1000 mm
Maß b 330 mm

Abbildung	Beschreibung	Einbauseite	Ausführung	Bestellnummer
1	Vorderrunge	links	-	**9081 210 870**
1	Vorderrunge	rechts	-	**9081 210 880**
2	Mittelrunge	-	ohne Aufnahme für Kinnetop	**9081 210 860**
3	Mittelrunge	-	mit Aufnahme für Kinnetop	**9081 210 850**
3	Mittelrunge	-	mit Aufnahme für Kinnetop	**9081 212 750**

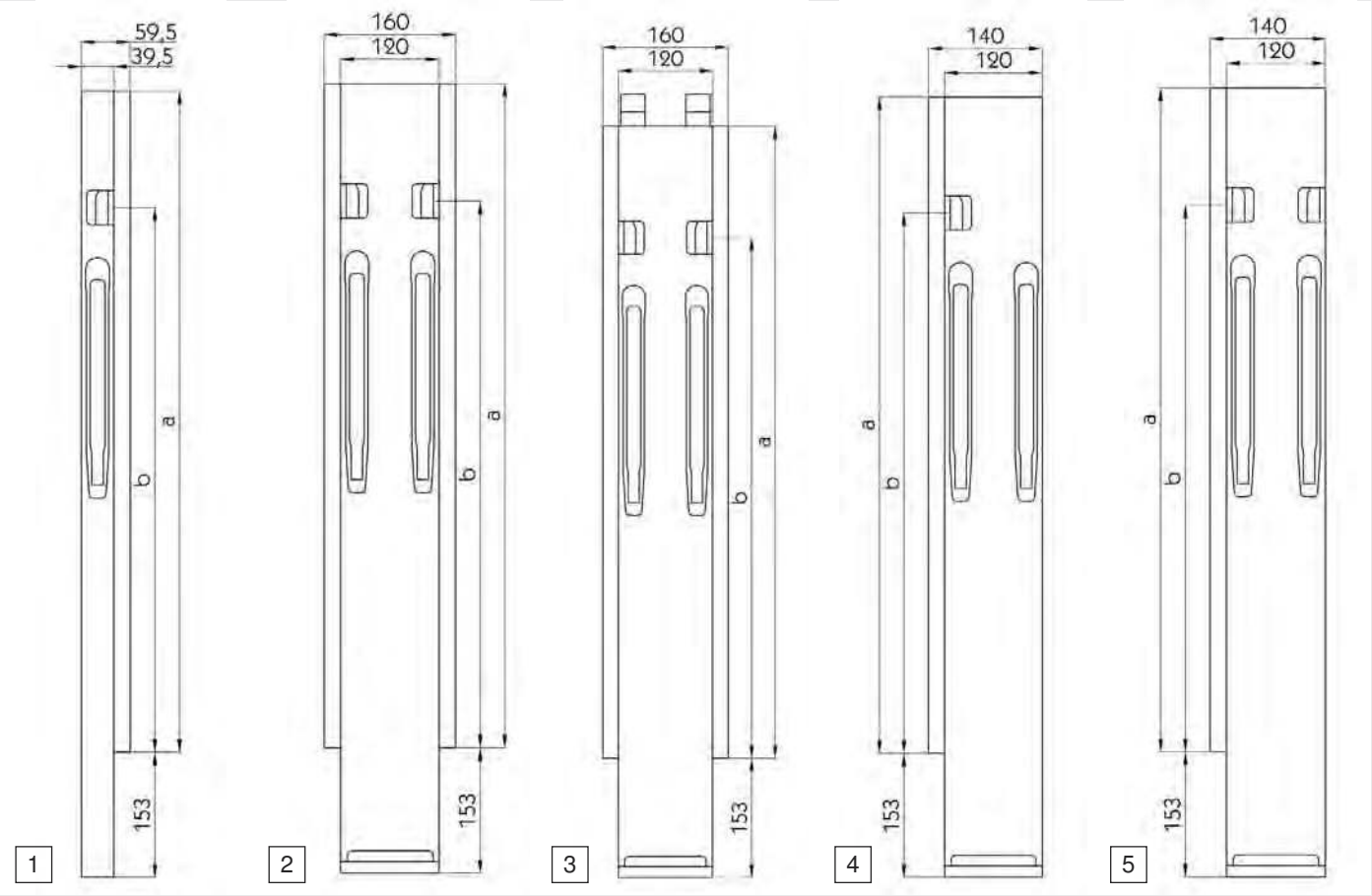

Kinnegrip Runge K 20

für Bordwandhöhe 400 mm

Material Stahl
Maß a 410 mm
Maß b 367 mm

Abbildung	Beschreibung	Einbauseite	Ausführung	Bestellnummer
1	Vorderrunge	links	-	**9081 212 460**
1	Vorderrunge	rechts	-	**9081 212 470**
2	Mittelrunge	-	ohne Aufnahme für Kinnetop	**9081 212 500**
5	Hinterrunge	links	mit Rückwandverschluss	**9081 212 560**
5	Hinterrunge	rechts	mit Rückwandverschluss	**9081 212 570**

für Bordwandhöhe 500 mm

Material Stahl
Maß a 510 mm
Maß b 367 mm

Abbildung	Beschreibung	Einbauseite	Ausführung	Bestellnummer
1	Vorderrunge	links	-	**9081 212 580**
1	Vorderrunge	rechts	-	**9081 212 590**
2	Mittelrunge	-	ohne Aufnahme für Kinnetop	**9081 212 620**
3	Mittelrunge	-	mit Aufnahme für Kinnetop	**9081 212 630**
5	Hinterrunge	links	mit Rückwandverschluss	**9081 212 680**
5	Hinterrunge	rechts	mit Rückwandverschluss	**9081 212 690**

Fortsetzung nächste Seite ...

... Fortsetzung von voriger Seite

für Bordwandhöhe 600 mm

Material Stahl
Maß a 610 mm
Maß b 467 mm

Abbildung	Beschreibung	Einbauseite	Ausführung	Bestellnummer
1	Vorderrunge	links	-	**9081 212 700**
1	Vorderrunge	rechts	-	**9081 212 710**
2	Mittelrunge	-	ohne Aufnahme für Kinnetop	**9081 212 740**
3	Mittelrunge	-	mit Aufnahme für Kinnetop	**9081 212 750**
4	Hinterrunge	links	ohne Rückwandverschluss	**9081 212 780**
4	Hinterrunge	rechts	ohne Rückwandverschluss	**9081 212 790**
5	Hinterrunge	links	mit Rückwandverschluss	**9081 212 800**
5	Hinterrunge	rechts	mit Rückwandverschluss	**9081 212 810**

für Bordwandhöhe 800 mm

Material Stahl
Maß a 810 mm
Maß b 667 mm

Abbildung	Beschreibung	Einbauseite	Ausführung	Bestellnummer
1	Vorderrunge	links	TIR	**9081 212 820**
1	Vorderrunge	rechts	TIR	**9081 212 830**
2	Mittelrunge	-	TIR, ohne Aufnahme für Kinnetop	**9081 212 860**
3	Mittelrunge	-	TIR, mit Aufnahme für Kinnetop	**9081 212 870**
3	Mittelrunge, Aluminium	-	TIR, mit Aufnahme für Kinnetop	**9081 212 890**
4	Hinterrunge	links	TIR, ohne Rückwandverschluss	**9081 212 900**
5	Hinterrunge	links	TIR, mit Rückwandverschluss	**9081 212 920**
5	Hinterrunge	rechts	TIR, mit Rückwandverschluss	**9081 212 930**

Zubehör

Beschreibung	Ausführung	Bestellnummer
Rungentasche	roh, zum Anschweißen	**9081 213 460**
Gegenhalter	roh	**9081 213 470**
Rungentasche	roh, Distanzplatte Inox, restliche Teile verzinkt	**9081 214 070**
Gegenhalter	mit Flansch	**9080 012 174**
Abdeckkappe	für Eckrunge, vorne	**9080 032 164**
Kinnetop-Stativ	Runge 800-1200 mm	**9080 012 160**
Bolzen	10 x 40 mm	**9081 213 450**
Kupplungskasten	roh	**9081 214 090**
T-Stück	roh	**9081 214 100**

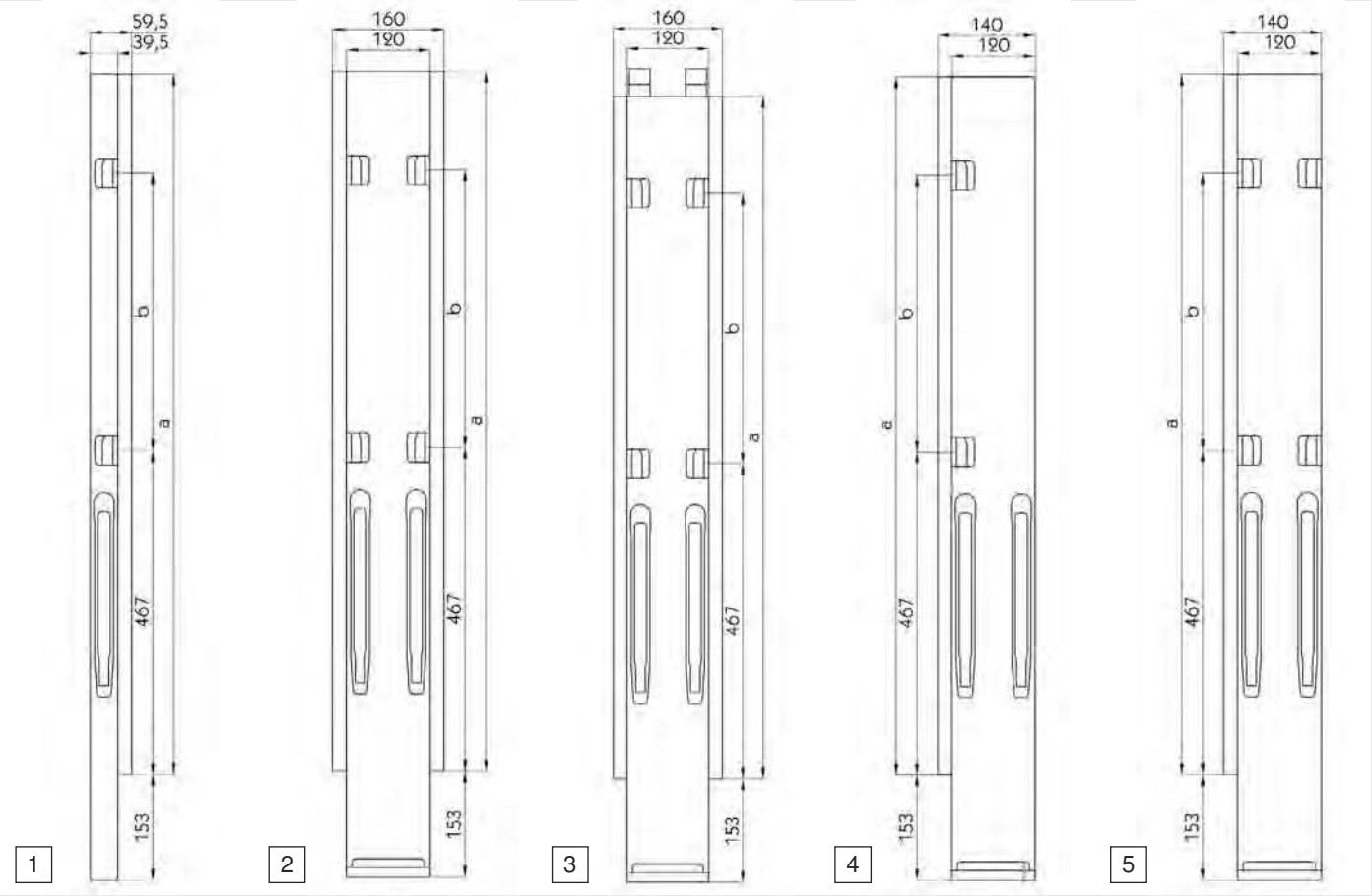

Kinnegrip Runge K 20

für Bordwandhöhe 800 mm, mit Doppelverschluss

Material Stahl
Maß a 810 mm
Maß b 200 mm

Abbildung	Beschreibung	Einbauseite	Ausführung	Bestellnummer
1	Vorderrunge	links	-	**9080 208 301**
1	Vorderrunge	rechts	-	**9080 208 401**
2	Mittelrunge	-	ohne Aufnahme für Kinnetop	**9081 212 980**
3	Mittelrunge	-	mit Aufnahme für Kinnetop	**9081 212 990**
4	Hinterrunge	links	ohne Rückwandverschluss	**9080 208 701**
4	Hinterrunge	rechts	ohne Rückwandverschluss	**9080 208 801**
5	Hinterrunge	links	mit Rückwandverschluss	**9081 213 040**
5	Hinterrunge	rechts	mit Rückwandverschluss	**9081 213 050**

für Bordwandhöhe 1000 mm, mit Doppelverschluss

Material Stahl
Maß a 1010 mm
Maß b 400 mm

Abbildung	Beschreibung	Einbauseite	Ausführung	Bestellnummer
1	Vorderrunge	links	-	**9080 210 301**
1	Vorderrunge	rechts	-	**9081 213 070**
2	Mittelrunge	-	ohne Aufnahme für Kinnetop	**9081 213 100**
3	Mittelrunge	-	mit Aufnahme für Kinnetop	**9080 210 231**
5	Hinterrunge	links	mit Rückwandverschluss	**9081 213 160**
5	Hinterrunge	rechts	mit Rückwandverschluss	**9081 213 170**

Fortsetzung nächste Seite ...

... Fortsetzung von voriger Seite

Zubehör

Beschreibung	Ausführung	Bestellnummer
Rungentasche	roh, zum Anschweißen	**9081 213 460**
Gegenhalter	roh	**9081 213 470**
Rungentasche	roh, Distanzplatte Inox, restliche Teile verzinkt	**9081 214 070**
Gegenhalter	mit Flansch	**9080 012 174**
Abdeckkappe	für Eckrunge, vorne	**9080 032 164**
Kinnetop-Stativ	Runge 800-1200 mm	**9080 012 160**
Bolzen	10 x 40 mm	**9081 213 450**
Kupplungskasten	roh	**9081 214 090**
T-Stück	roh	**9081 214 100**

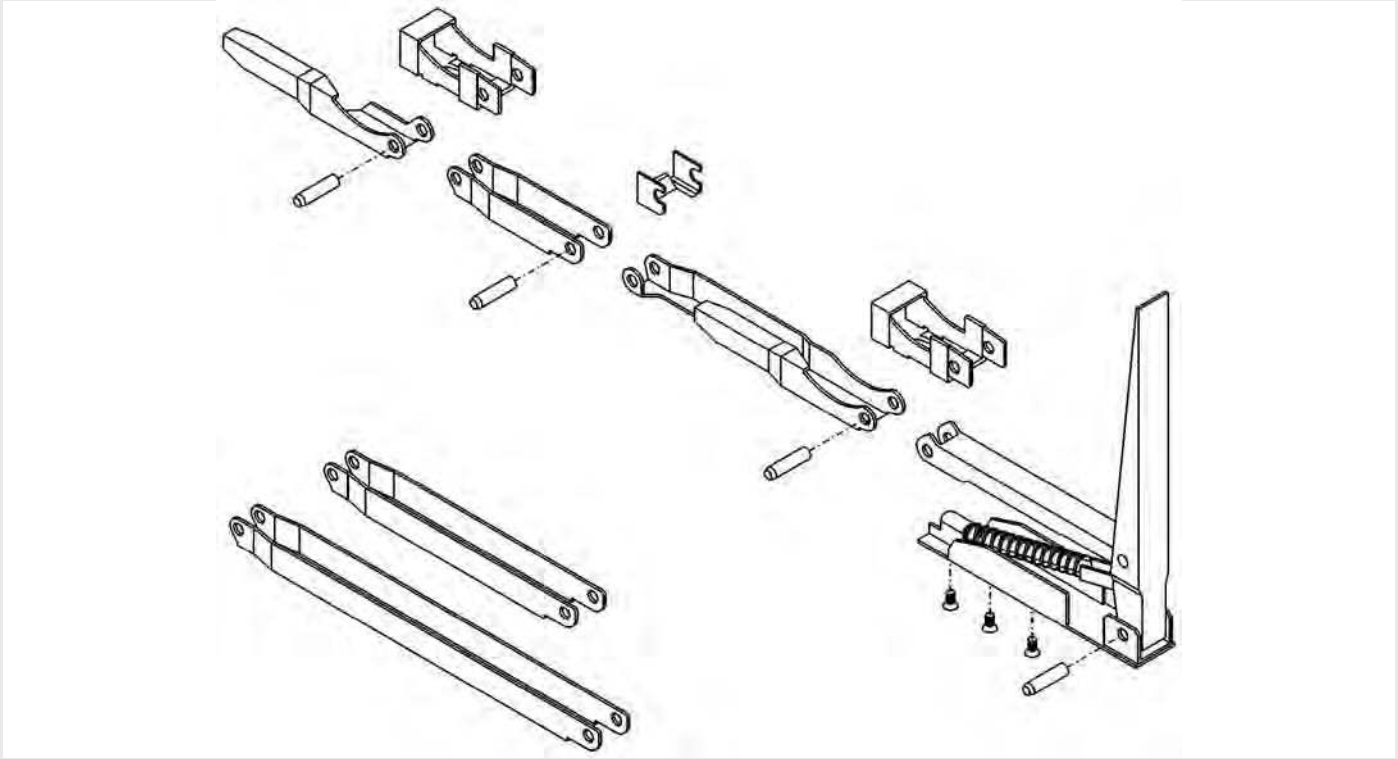

Ersatzteile, K 20 Mittelrungen hinten und Eckrungen vorne und hinten

Beschreibung	Ausführung	Abmessung mm	Bestellnummer
Reparatursatz Handhebel	3 TORX®-Schrauben M5 x 10 (ähnlich DIN 7991), 2 Gestängebolzen Durchmesser 8 x 32 mm, für Eckrunge vorne		**9081 214 190**
Reparatursatz Handhebel	3 TORX®-Schrauben M5 x 10 (ähnlich DIN 7991), 2 Gestängebolzen Durchmesser 8 x 32 mm, für Mittel- und Eckrungen hinten		**9081 213 660**
Führungsteil, groß			**9080 042 117**
Führungsteil, klein			**9081 214 320**
Bolzen		∅ 8 x 32	**9080 042 139**
Zwischengelenk		100	**9081 214 330**
Zwischengelenk		200	**3359 000 190**
Bordwandriegel, links			**9080 421 110**
Bordwandriegel, rechts			**9080 421 090**

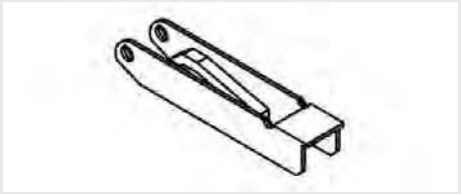

Taschenkeil

für K 20 Mittel- und Eckrunge hinten

	Bestellnummer
	9081 214 340

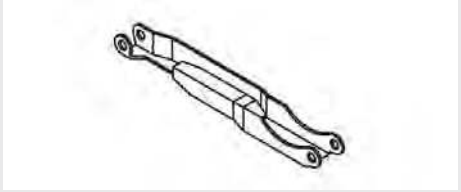

Bordwandriegel

für K 20 Mittelrunge hinten und Eckrunge vorne und hinten

passend für Bordwandhöhe 1200 mm

Einbauseite	Bestellnummer
links	**9081 214 370**
rechts	**9081 214 200**



Kinnetop-Stativ

Oberfläche roh

passend für	Länge mm	Bestellnummer
Runge 500 mm	297	**9080 012 158**
Runge 600 mm	347	**9080 012 159**
Runge 800-1200 mm	447	**9080 012 160**



Kinnetop-Profil

für Rückwand

Oberfläche roh

Bestellnummer
9081 211 490



Gegenhalter

für Runge K IV

Ausführung ohne Flansch

Oberfläche	Bestellnummer
roh	**9081 211 470**
verzinkt, mit Anschraubsatz	**9081 211 480**



Gegenhalter

für Runge K IV

Ausführung ohne Flansch
Material Aluminium
Oberfläche roh

Bestellnummer
9081 211 060

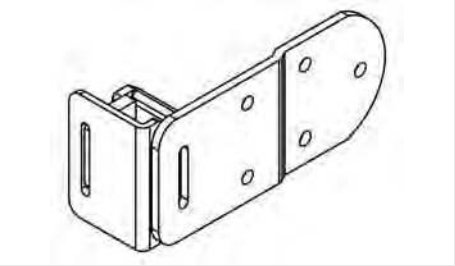

Gegenhalter

für Runge K IV

Ausführung mit Flansch
Material Stahl
Oberfläche verzinkt

Bestellnummer
9081 211 080

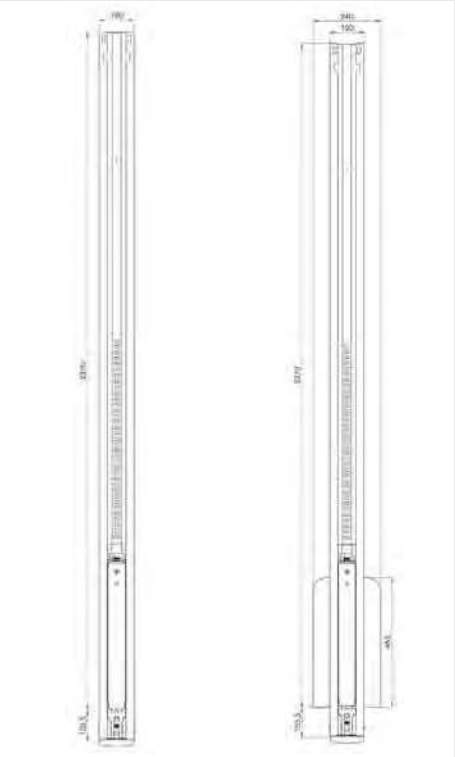

Mittelrunge

für Curtain-Sider

Länge 2370 mm
Oberfläche KTL-beschichtet

Typ	Breite mm	Bestellnummer
Variomaster 901, Code XL	120	**9089 010 000**
Variomaster 901, Code XL, mit Lattendepot	240/120	**9089 010 010**

Zubehör

Rungenlager

	Bestellnummer
	9089 101 000



Mittelrunge

Unterteil für Schieberunge

	Bestellnummer
	7773 229 600

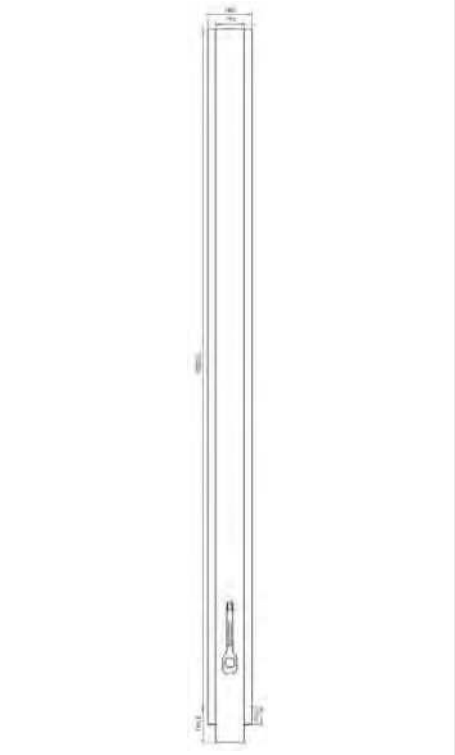

Mittelrunge

Länge 2995 mm
Breite 183 mm

	Bestellnummer
	9089 083 910



Abdeckkappe

für Mittel- und Eckrunge hinten

Material Kunststoff

Bestellnummer
9081 214 080



Klapprunge

Hestal

entsprechend den gesetzlichen Vorschriften

Material Stahl, KTL-beschichtet

Lieferumfang

mit Aufnahme für Zentrierstück

Typ	Nennmaß mm	Bestellnummer
701.6	665	**9081 214 400**
701.8	865	**9081 214 450**

Zubehör

Beschreibung	Typ	Oberfläche	Bestellnummer
Zentrierstück	6001 V/19	roh	**9081 214 030**
Zentrierstück	6001 VT/19	roh	**9081 214 040**
Rungentasche	6001 V/20	roh	**9081 214 050**
Rungentasche	6002 V/20	KTL-beschichtet	**9089 009 200**

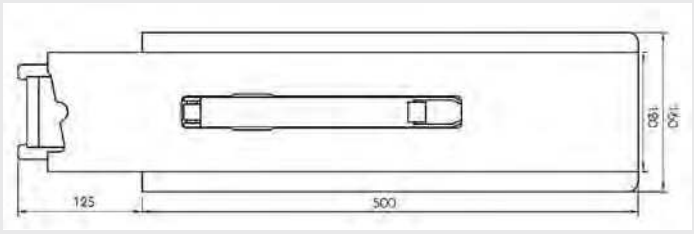

Klapprunge

Hestal

Typ 6002 V/5

Nennmaß 500 mm

Material Stahl, KTL-beschichtet

Bestellnummer
9088 033 400

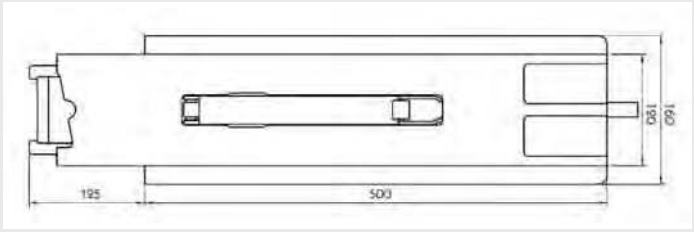

Klapp- und Schieberunge

Hestal

mit Aufnahme für Zentrierstück

Typ 6002 V/5S-KTL

Nennmaß 500 mm

Material Stahl, KTL-beschichtet

Bestellnummer
9088 033 500

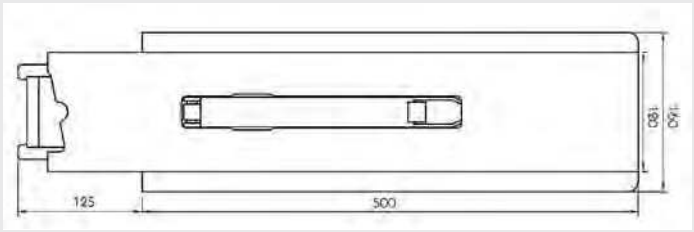

Klapp- und Schieberunge

Hestal

mit Aufnahme für Zentrierstück

Typ 6002 V/5S-KTL

Nennmaß 500 mm

Material Stahl, KTL-beschichtet

Bestellnummer
9081 214 590



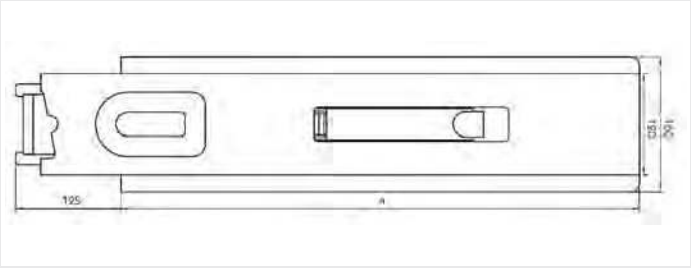

Klapprunge

Hestal

Material Stahl, KTL-beschichtet

Typ	Nennmaß (a) mm	Bestellnummer
701.11	815	**9088 038 300**
701.13	1015	**9088 038 500**



Halteblech

mit Roller

	Bestellnummer
	7773 757 770



Schließöse

für Rungenverschluss

Ausführung mit Sicherheitsmutter
Oberfläche roh

	Bestellnummer
	9081 023 980



Rungenkeil

502-1

Ausführung geschmiedet
Länge 297 mm
Breite 88 mm
Höhe 30 mm
Oberfläche roh

	Bestellnummer
	9081 210 050

Zubehör

Rungentasche

Typ 502-3
Ausführung Außenrahmenbefestigung
Länge 141 mm
Breite 100 mm
Höhe 35 mm
Oberfläche roh

	Bestellnummer
	9081 210 060

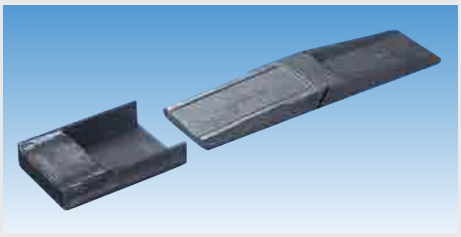

Rungenkeil

500-1

Ausführung	geschmiedet
Länge	320 mm
Breite	87 mm
Höhe	25 mm
Oberfläche	roh

Bestellnummer
9081 210 300

Zubehör

Rungentasche

Typ	500-2
Ausführung	Außenrahmenbefestigung
Länge	140 mm
Breite	98 mm
Höhe	30 mm
Oberfläche	roh

Bestellnummer
9081 210 310



Rungenkeil

602-1

Ausführung	gesenkgeschmiedet
Länge	258 mm
Breite	87 mm
Höhe	25 mm
Oberfläche	roh

Bestellnummer
9081 212 440

Zubehör

Rungentasche

Typ	602-2
Ausführung	Außenrahmenbefestigung
Länge	100 mm
Breite	95 mm
Höhe	26 mm
Oberfläche	roh

Bestellnummer
9081 212 450



Rungenkeil

600-1

Ausführung	gesenkgeschmiedet
Länge	297 mm
Breite	88 mm
Höhe	30 mm
Oberfläche	roh

Bestellnummer
9081 210 540

Zubehör

Rungentasche

Typ	600-2
Ausführung	Außenrahmenbefestigung
Länge	141 mm
Breite	100 mm
Höhe	35 mm
Oberfläche	roh

Bestellnummer
9081 210 550



Pendelbolzen

für Kinnegrip-Runge K VI

Verriegelungsbereich exzentrisch

Gesamtlänge	145 mm
Durchmesser	25 mm
Oberfläche	verzinkt

Bestellnummer
9081 211 830

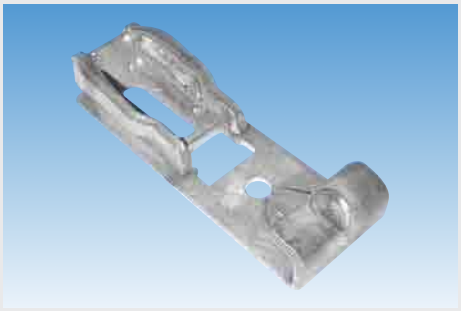

Rungentasche

für Kinnegrip Runge K IV

Ausführung	zum Anschweißen
Oberfläche	roh

Bestellnummer
9081 211 050

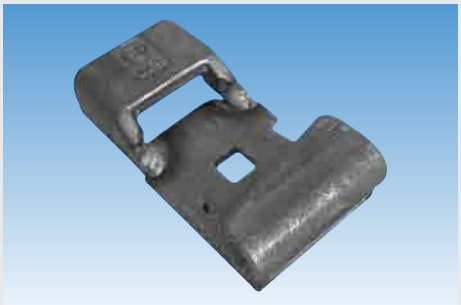

Rungentasche

für Klapprunge und Schieberunge

Typ	6001 VT/20
Oberfläche	roh

Bestellnummer
9081 214 060

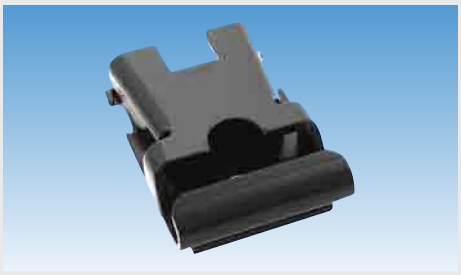

Rungentasche

für Curtain-Sider-Runge

Oberfläche KTL-beschichtet

Bestellnummer
9089 002 910



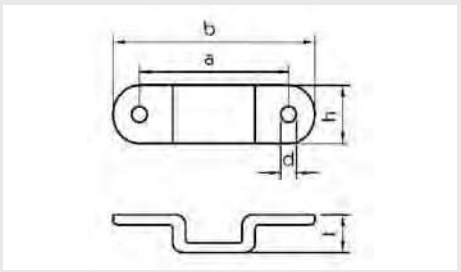

Rungenhalter

Ausführung gesenkgeschmiedet
Oberfläche verzinkt

Nenngröße mm	a mm	b mm	d mm	h mm	t mm	Bestellnummer
10 x 30	84	112	8	38	17	**9081 314 880**
10 x 35	84	112	8	38	17	**9086 091 035**
10 x 40	78	110	8	40	17	**9081 312 100**
13 x 40	104	145	11	43	20	**9081 314 910**
20 x 40	104	141	11	41	27	**9081 314 920**
22 x 43	102	144	11	40	29	**9081 314 930**



Rungenhalter

Stahlblech gepresst, mit aufgeschweißter Rückplatte, passend für Rungen 20 x 40 mm (im Bereich der Mutter 13 x 40 mm)

Ausführung mit eingeschweißter Mutter M10
Nenngröße 20 x 40 mm
Oberfläche verzinkt

Bestellnummer
9081 314 950

Zubehör

Sechskantschraube

DIN 933-8.8
Ausführung Gewinde bis Kopf
Gewinde M10 x 30
Material Stahl, verzinkt

Bestellnummer
7719 331 030



Rungenhalter

für Runge 10 x 40 mm

Ausführung gesenkgeschmiedet
Breite 122 mm
Höhe 35 mm
Tiefe 17 mm
Lochabstand 92 mm
Lochdurchmesser 11 mm
Oberfläche verzinkt

Lieferumfang

mit Stellschraube M10 x 25

Bestellnummer
9081 317 100

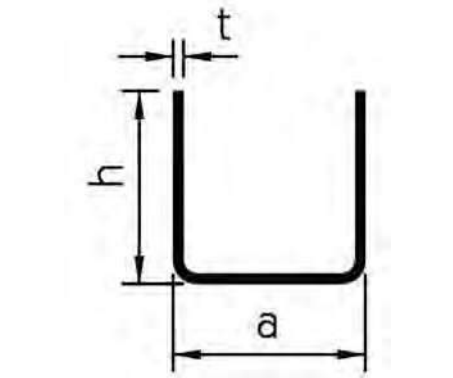

Einfassprofil

passend zur Bordwandeinfassung

Länge	6000 mm
Material	St02Z (DX51D)
Oberfläche	verzinkt
a	28 mm
h	28 mm
t	1,5 mm

Bestellnummer
9085 610 600

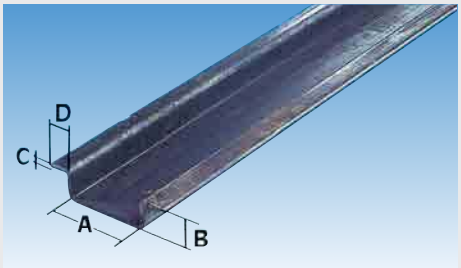

Mittelrungenprofil

Länge	5000 mm
Oberfläche	roh
A	100 mm
B	31 mm
C	5 mm
D	30 mm

Bestellnummer
9085 610 360

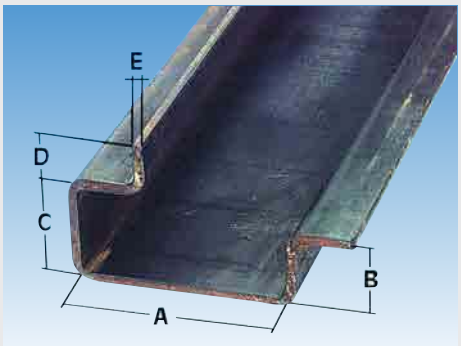

Eckrungenprofil

Länge	5000 mm
Oberfläche	roh

A mm	B mm	C mm	D mm	E mm	Bestellnummer
80	28	50	20	5	**9085 610 380**
100	31	50	20	5	**9085 610 390**

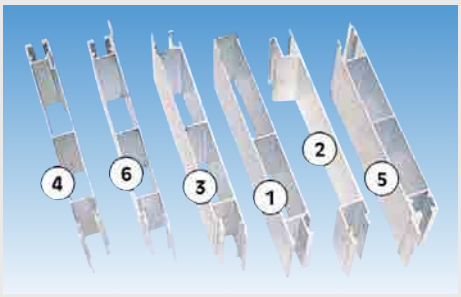

Bordwandprofil

Snap-Lok-System

Breite 25 mm
Gesamthöhe 200 mm
Material Aluminium

Abgabe per Meter

Beschreibung	Abbildung	Bestellnummer
Abschlussprofil, oben	1	**9086 210 330**
Planenösen-Profil	2	**9086 210 350**
Zwischenprofil	3	**9086 210 390**
Abschlussprofil, unten	4	**9086 211 180**
Abschlussprofil, unten	5	**9086 210 410**
Abschlussprofil, unten	6	**9086 210 420**

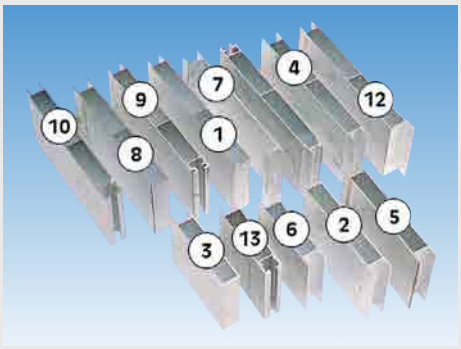

Weitere Artikel auf Anfrage lieferbar!

Bordwandprofil

Steck-System

Breite 25 mm
Material Aluminium

Abgabe per Meter

Beschreibung	Gesamthöhe mm	Abbildung	Bestellnummer
Abschlussprofil, oben	200	1	**9086 210 610**
Abschlussprofil, oben	150	2	**9086 211 310**
Abschlussprofil, oben	120	3	**9086 211 320**
Abschlussprofil, oben	100	-	**9086 210 620**
Zwischenprofil	200	4	**9086 210 650**
Zwischenprofil	150	5	**9086 211 330**
Zwischenprofil	100	6	**9086 210 630**
Planenösen-Profil	200	7	**9086 210 660**
Abschlussprofil, unten	200	8	**9086 210 680**
Abschlussprofil, unten	200	9	**9086 211 340**
Abschlussprofil, unten	200	10	**9086 211 350**
Abschlussprofil, unten	200	12	**9086 211 200**
Abschlussprofil, unten	100	13	**9086 210 830**

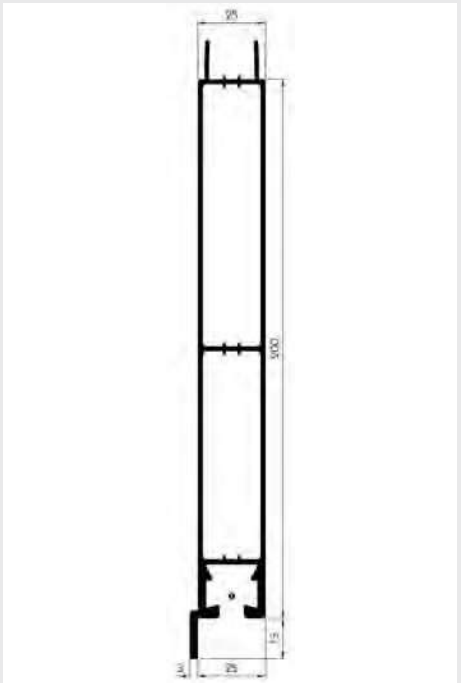

Bordwandprofil

Steck-System, mit Nase

Länge 7600 mm
Breite 25 mm
Gesamthöhe 200 mm
Material Aluminium

Anwendungsbereich
Kammer für Dichtung und Rammschutz

Abgabe per Meter

	Bestellnummer
	9086 211 500

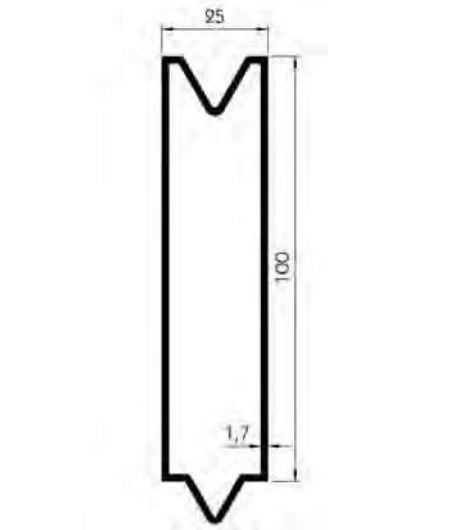

Aluminium-Profil

Gesamthöhe 100 mm
Breite 25 mm

Anwendungsbereich

Nase zum Einstecken in Nut des Combi-Rammschutzes, Nut zum Aufstecken auf Nase vom Rammschutz oder weitere Aufsteckplatten in Nase

Länge mm	Bestellnummer
Abgabe per Meter	**9086 212 820**
3250	**9086 212 821**

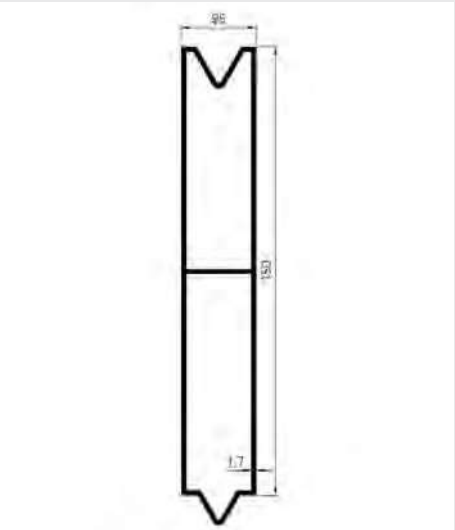

Aluminium-Profil

Gesamthöhe 150 mm
Breite 25 mm

Anwendungsbereich

Nase zum Einstecken in Nut des Combi-Rammschutzes, Nut zum Aufstecken auf Nase vom Rammschutz oder weitere Aufsteckplatten in Nase

Abgabe per Meter

	Bestellnummer
	9086 212 230

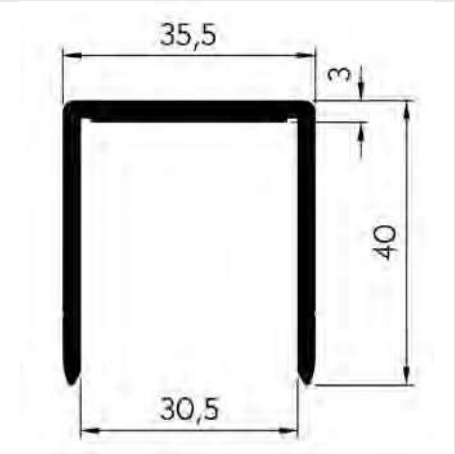

Bordwandprofil

Ausführung Einfassungen 30 mm
Gesamthöhe 40 mm
Stärke 3 mm
Material Aluminium

Abgabe per Meter

	Bestellnummer
	9086 110 120

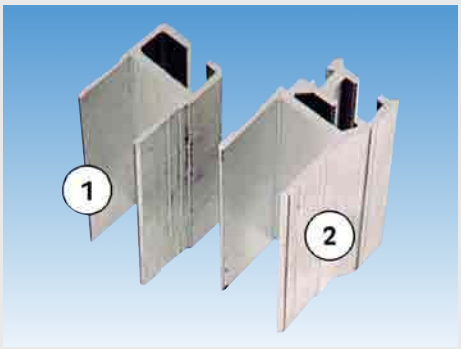

Einfassprofil

für Bordwandprofil 25 mm

Material Aluminium

Länge mm	Gesamthöhe mm	Abbildung	Bestellnummer
Abgabe per Meter	43	1	**9086 211 360**
800	43	1	**9086 211 368**
800	56	2	**9086 211 810**
Abgabe per Meter	56	2	**9086 211 811**

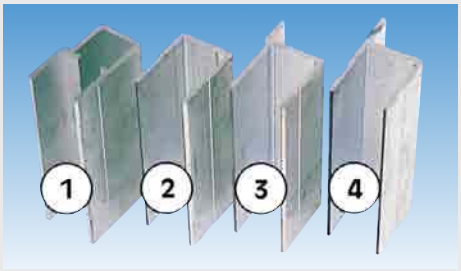

Einfassprofil

für Bordwandprofil 25 mm

Material Aluminium

Abgabe per Meter

Gesamthöhe mm	Abbildung	Bestellnummer
50	1	**9086 210 560**
55	2	**9086 210 080**
42	3	**9086 210 440**
60	4	**9086 210 430**



Dichtung

Gummiprofil

Abgabe per Meter

Bestellnummer
9081 116 640



Dichtung

für Bordwandprofil

Abgabe per Meter

Bestellnummer
9081 213 480

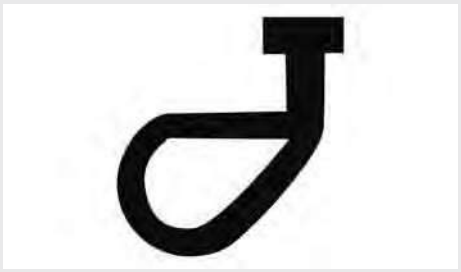

Gummidichtung

für unteres Abschlussprofil

Abgabe per Meter

Bestellnummer
9081 116 720



Gummidichtung

für Aluminium-Profil

Abgabe per Meter

Anwendungsbereich

für Trailer-Türen

Bestellnummer
9081 118 640

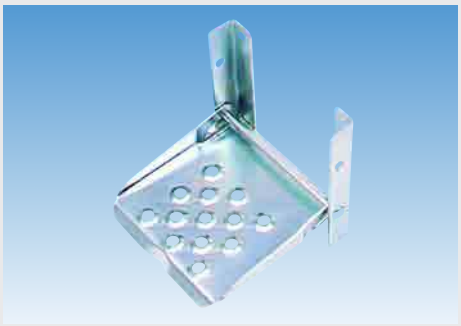

Klapptritt

aus Stahlblech gepresst, geschlitzt, mit angeschweißten Befestigungswinkeln, zum Feststellen

Breite	160 mm
Tiefe	150 mm
Material	Stahl
Oberfläche	verzinkt

Bestellnummer
9081 313 730

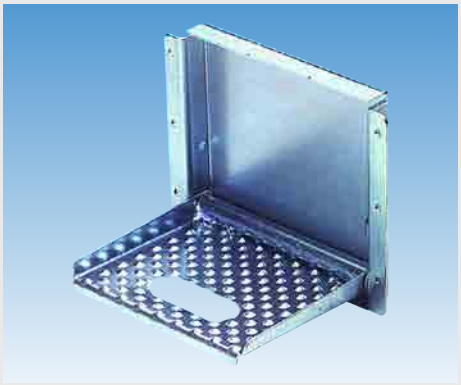

Klapptritt

genoppte Trittfläche, einbaufertig

Breite	160 mm
Tiefe	150 mm
Material	Stahl
Oberfläche	verzinkt

Anwendungsbereich

zum Einbau in Aluminium-Bordwandprofile 25/30 mm

Bestellnummer
9081 315 190



Klapptritt

Breite	160 mm
Tiefe	150 mm
Material	Stahl
Oberfläche	verzinkt

Anwendungsbereich

zum Anschrauben, z. B. an Bordwand

Bestellnummer
9081 315 180



Bordwandscharnier

Oberfläche verzinkt

Abbildung	Ausführung	Bestellnummer
1	-	**9081 116 010**
2	für Zuganker M12	**9081 116 020**

Zubehör

Gewindeplatte

Gewinde M8

Ausführung	Bestellnummer
mit 12-mm-Bohrung für Zuganker	**9081 117 510**
ohne Bohrung für Zuganker	**9081 117 520**

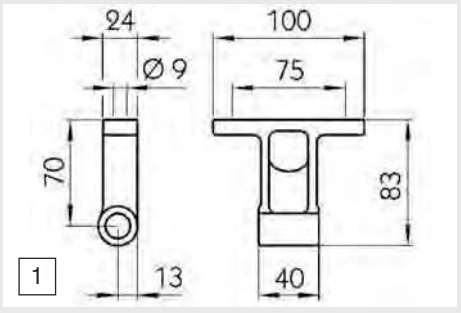

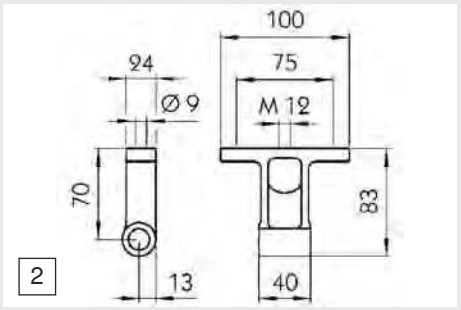



Bordwandscharnier

Typ 6552 N
Oberfläche verzinkt

Ausführung	Bestellnummer
-	**9081 117 320**
für Zuganker M12	**9081 117 330**

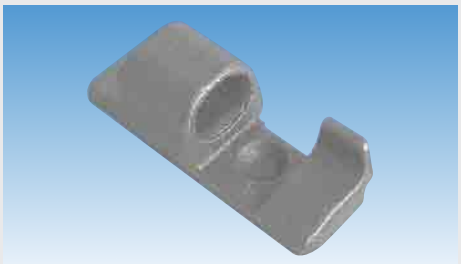

Bordwandscharnier

Typ 65700
Oberfläche verzinkt

	Bestellnummer
	9081 118 140

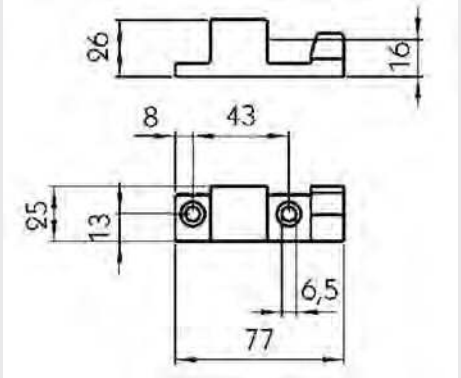



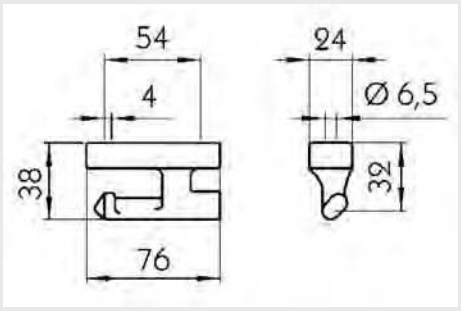

Bordwandscharnier

Typ	6572
Ausführung	zum Anschrauben
Oberfläche	verzinkt

Bestellnummer
9081 118 170

Zubehör

Gewindeplatte

Gewinde	M6

Bestellnummer
9081 118 190



Bordwandscharnier

Typ	6573
Oberfläche	verzinkt

Bestellnummer
9081 118 180



Bordwandscharnier

Typ	TIR
Ausführung	mit Sperrzapfen für Zuganker M12
Gewicht	0,29 kg
Oberfläche	verzinkt

Bestellnummer
9081 115 310



Bordwandscharnier

Länge	100 mm
Breite	40 mm

Typ	Oberfläche	Bestellnummer
6540 N	roh	**9081 117 460**
65400 N	verzinkt	**9081 117 470**

Zubehör

Gewindeplatte

Länge	130 mm
Gewinde	M8
Oberfläche	verzinkt

Tiefe mm	Bestellnummer
6	**9081 117 520**
7	**9081 117 510**



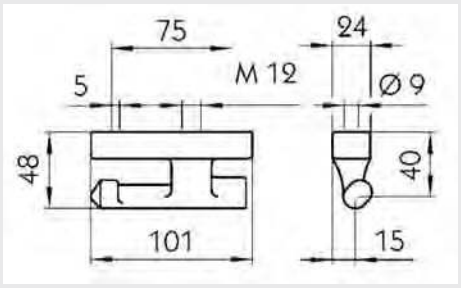

Bordwandscharnier

Typ	6541 N
Länge	101 mm
Breite	48 mm
Gewicht	0,32 kg
Oberfläche	verzinkt

Bestellnummer
9081 117 490



Bordwandscharnier

Typ	6561 N
Oberfläche	verzinkt

Ausführung	Bestellnummer
-	**9081 117 580**
für Zuganker M12	**9081 117 590**

Zubehör

Beschreibung	Typ	Ausführung	Länge mm	Tiefe mm	Oberfläche	Bestellnummer
Scharnierunterteil	6550 N	links	-	-	roh	**9081 117 300**
Scharnierunterteil	6550 N	rechts	-	-	roh	**9081 117 310**
Gewindeplatte	-	mit Mittelloch 13 mm	100	7	verzinkt	**9081 117 610**
Gewindeplatte	-	-	130	6	verzinkt	**9081 117 520**
Gewindeplatte	-	-	130	7	verzinkt	**9081 117 510**



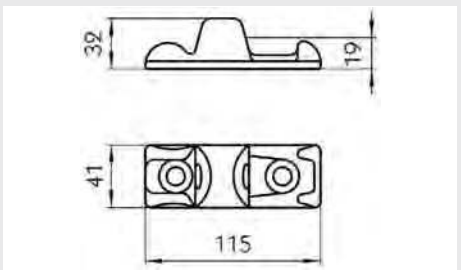

Bordwandscharnier

Typ	Ausführung	Oberfläche	Bestellnummer
6540	zum Anschweißen oder Anschrauben	roh	**9081 115 420**
6541	mit 2 Bohrungen 9 mm	verzinkt	**9081 115 430**



Anschweißbolzen

für Bordwandscharnier

Oberfläche roh

Ausführung	Bestellnummer
25/30 mit Zunge	**9081 116 880**
-	**9081 115 190**

Zubehör

Beschreibung	Bestellnummer
Pendellager	**9081 115 200**
Scharnierlager Oberteil	**9081 115 280**



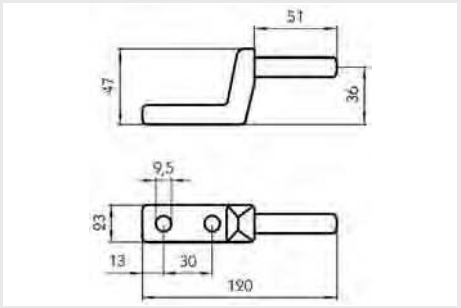

Bordwandscharnier

für Aluminium-Bordrahmenprofil

leichtes Scharnier für Bordwände 25 mm, zum Anschrauben mit Maschinenschrauben M8 x 20

Ausführung	Bestellnummer
Scharnieroberteil, verzinkt	**9081 116 960**
Scharnierunterteil, Aluminium	**9081 116 971**



Zugankerschraube

mit Sechskantkopf

Norm ähnlich DIN 601
Gewinde M12
Oberfläche verzinkt

Länge mm	Bestellnummer
615	**9081 110 200**
815	**9081 110 240**
1015	**9081 110 280**

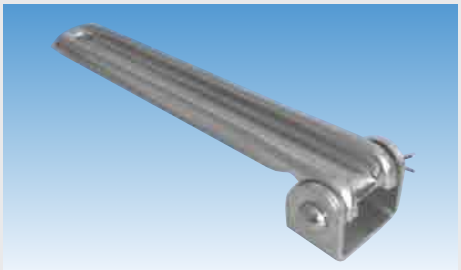

Kipperscharnier

Länge 428 mm
Gewicht 0,9 kg
Oberfläche verzinkt

Lieferumfang

Scharnierbock und Zubehör

Bestellnummer
9081 115 630



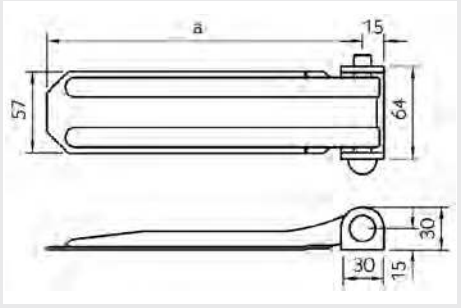

Klappenscharnier

Ausführung gepresst, leicht
Oberfläche verzinkt

Lieferumfang
Scharnierbock, Bolzen und Splint

Länge mm	Gewicht kg	Bestellnummer
220	0,48	**9081 117 900**
270	0,56	**9081 115 470**
320	0,57	**9081 115 480**
370	0,7	**9081 115 490**
420	0,79	**9081 115 500**
520	0,96	**9081 115 520**

Zubehör

Scharnierbock
zum Anschrauben

Bestellnummer
9081 117 920



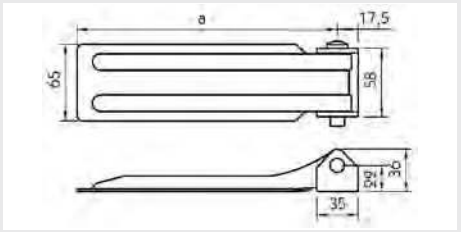

Klappenscharnier

Ausführung gepresst, leicht
Oberfläche verzinkt

Lieferumfang
Scharnierbock, Bolzen und Splint

Länge mm	Gewicht kg	Bestellnummer
270	0,55	**9081 117 940**
320	0,62	**9081 117 950**
420	0,75	**9081 117 970**
520	0,88	**9081 117 990**

Zubehör

Scharnierbock
zum Anschrauben

Bestellnummer
9081 118 090



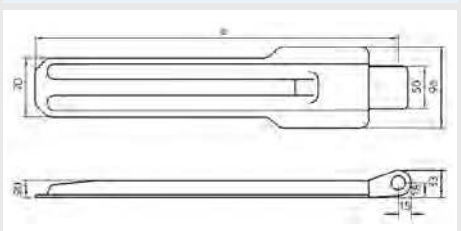

Klappenscharnier

Länge 430 mm
Gewicht 1,7 kg
Oberfläche verzinkt

Bestellnummer
9081 116 190

Zubehör

Beschreibung	Bestellnummer
Lagerlappen	**9081 116 330**
Splintbolzen	**9081 116 350**



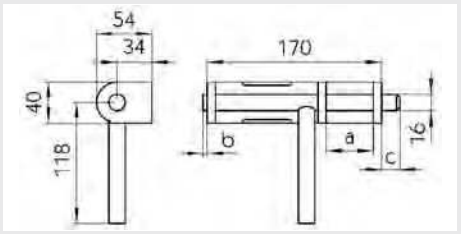

Schiebebock

für Kipperscharnier

Typ	361/45
Bolzendurchmesser	16 mm
Öffnungsweite	47 mm
Gewicht	1,23 kg
Oberfläche	roh

Bestellnummer
9081 113 940

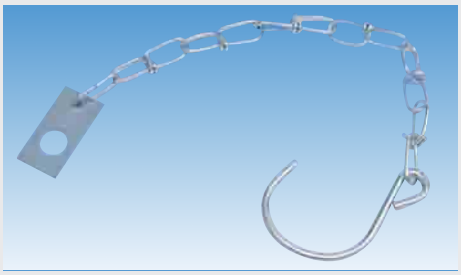

Sicherungskettchen

passend für Kastenverschluss

S-Haken mit 3,8 mm Stärke, Anschraubplättchen verzinkt

Gesamtlänge mm	Bestellnummer
270	**9081 018 900**
320	**9081 016 060**



Sicherungsschnur

passend für Kastenverschluss

S-Haken mit 3,8 mm Stärke, Anschraubplättchen verzinkt

Länge	270 mm
Durchmesser	3 mm

Bestellnummer
9081 010 370

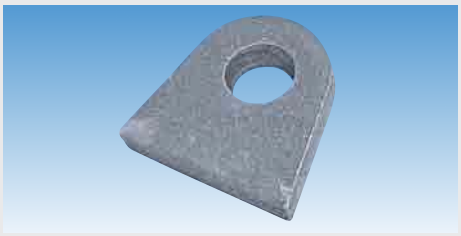

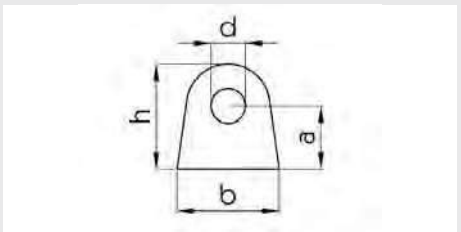

Lagerbandauge

Oberfläche roh

Maß h	Maß b	Maß t	Maß a	Maß d	Gewicht kg	Bestellnummer
41	46	8	25	12,5	0,08	**9081 113 860**
43	49	11	22	16,5	0,12	**9081 113 820**
50	49	10	30	16,5	0,13	**9081 113 840**

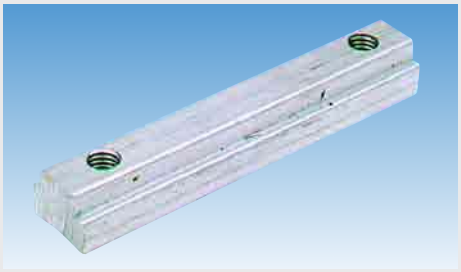

Gewindeschiene

die an den Bordwandscharnieren auftretenden Kräfte werden durch Gegenschrägen an der Gewindeschiene und in der untersten Kammer des Aluminiumprofils optimal in die Bordwand eingeleitet

Material	Aluminium
Oberfläche	roh

Bestellnummer
9081 116 690

» our parts in any truck

ORIGINAL



Auch in der FIA European Truck Racing Championship erprobt und demonstriert PE die Leistungsfähigkeit seiner Produkte unter Extrembedingungen. Entsprechend dem Reglement kommen nur PE-Serienprodukte zum Einsatz.

Was perfekt ist fürs Rennen, ist auch sicher für die Straße. Getreu diesem Motto werden PE-Produkte überall auf der Welt in jeder Art von Nutzfahrzeugen verwendet:

» our parts in any truck.

www.pe.de



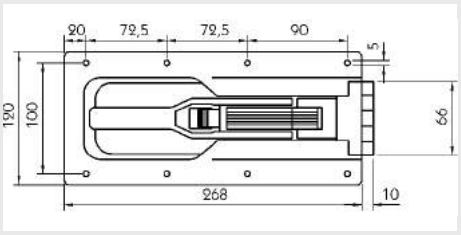

Einbauriegel-Spannverschluss

Typ	681 S
Ausführung	mit Druckknopfsicherung gegen selbsttätiges Öffnen
Länge	268 mm
Breite	120 mm
Einbautiefe	22 mm
Oberfläche	verzinkt

Grundverschluss ohne Eingriffhaken oder T-Stück, bitte separat bestellen!

Bestellnummer
9081 027 450

Zubehör

Beschreibung	Bestellnummer
Zylinderschloss, Typ 6915, mit 2 Schlüsseln	9081 021 670

Ersatzteile

Druckknopfsicherung

Bestellnummer
9086 011 400

5

Zubehör für Einbauriegel-Spannverschluss 681 S



Eingriffhaken

für Spannverschluss 681 S

Typ	681
Länge	99 mm
Breite	25 mm
Oberfläche	verzinkt

Bestellnummer
9081 011 950

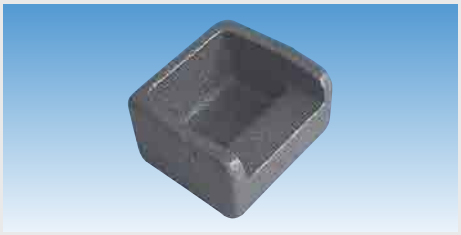

Verschlusstasche

für Eingriffhaken 681

zum Einlassen in eine Mittel- oder Eckrunge

Typ	H 206 N
Länge	50 mm
Breite	45 mm
Stärke	30 mm
Oberfläche	roh

Bestellnummer
9081 024 080



Verschlusstasche

für Eingriffhaken 681 N

zum Einlassen in eine Mittel- oder Eckrunge

Typ	6811 N
Länge	55 mm
Breite	54 mm
Stärke	30 mm
Oberfläche	roh

Bestellnummer
9081 021 630

Zubehör für Einbauriegel-Spannverschluss 681 S



T-Stück

für Spannverschluss 681 S/1

Länge	63 mm
Oberfläche	verzinkt

Bestellnummer
9081 026 300

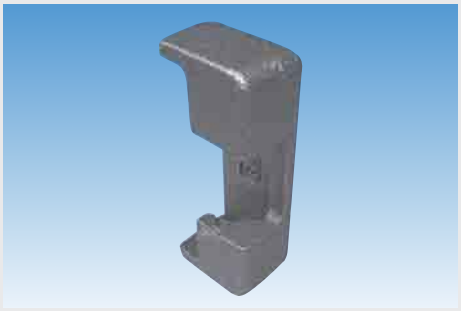

Verschlusstasche

für Spannverschluss 681 S/1

Typ	6817
Länge	74 mm
Breite	36 mm
Oberfläche	roh

Bestellnummer
9081 024 610



T-Stück

für Spannverschluss 681 SL

Länge	98 mm
Oberfläche	verzinkt

Bestellnummer
9086 025 300

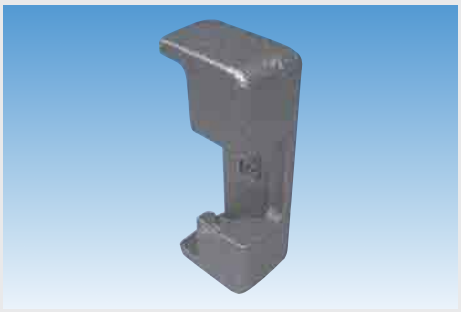

Verschlusstasche

für Spannverschluss 681 SL

Typ	6818
Länge	74 mm
Breite	30 mm
Stärke	24 mm
Oberfläche	roh

Bestellnummer
9081 025 130

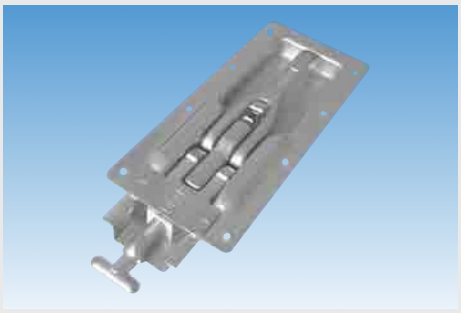

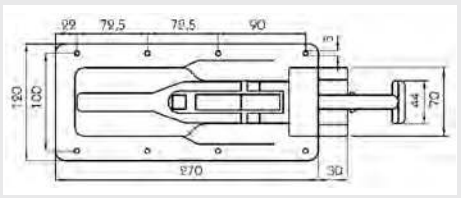

Einbauriegel-Spannverschluss

für Pritschenaufbauten

Typ	206 N-LF
Ausführung	mit Ladungsdruck-Sicherung
Länge	270 mm
Breite	120 mm
Einbautiefe	22 mm
Oberfläche	verzinkt

Bestellnummer
9081 025 410



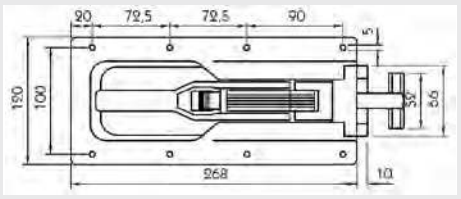

Einbauriegel-Spannverschluss

für Pritschenaufbauten

Typ	681 SL
Ausführung	mit Ladungsdruck-Sicherung
Länge	268 mm
Breite	120 mm
Einbautiefe	22 mm
Oberfläche	verzinkt

Bestellnummer
9081 025 120



Einbauriegel-Spannverschluss

für leichte bis mittelschwere Pritschenaufbauten

Ausführung	verstellbar
Länge	250 mm
Breite	95 mm
Einbautiefe	24 mm
Oberfläche	verzinkt

Typ	Bestellnummer
686	**9081 016 430**
686 LN (30 mm verlängert)	**9081 017 050**

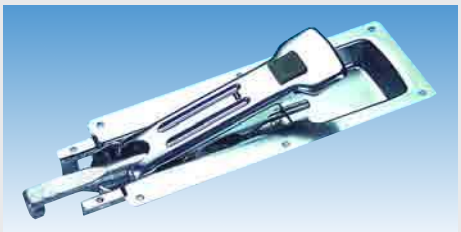

Einbauriegel-Spannverschluss

für Pritschenaufbauten

Typ	3300
Ausführung	mit Zwangsaushebung
Einbautiefe	22 mm
Material	Aluminium

Bestellnummer
9081 021 360

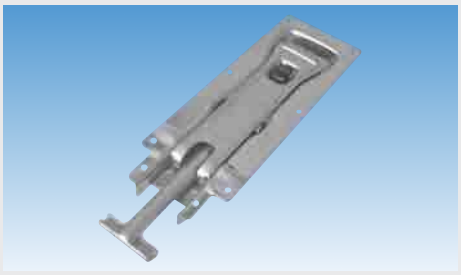

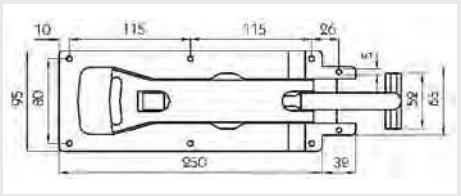

Einbauriegel-Spannverschluss

für Pritschenaufbauten

Typ	686 S
Ausführung	mit Ladungsdruck-Sicherung
Länge	250 mm
Breite	95 mm
Einbautiefe	22 mm
Oberfläche	verzinkt

Bestellnummer
9081 025 140



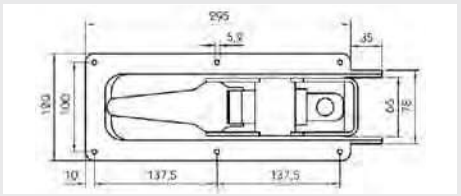

Einbauriegel-Spannverschluss

für Pritschenaufbauten

Ausführung	mit Sicherung gegen selbsttätiges Öffnen
Länge	295 mm
Breite	120 mm
Oberfläche	verzinkt

Bestellnummer
9081 015 690



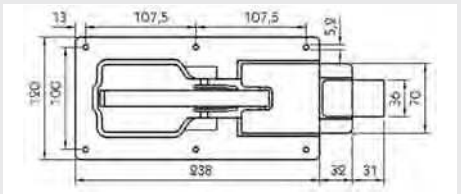

Flachriegelverschluss

für schwere Pritschen- und Klappwandaufbauten

Typ	682
Ausführung	mit Sicherung gegen selbsttätiges Öffnen
Länge	238 mm
Breite	120 mm
Einbautiefe	22 mm
Oberfläche	verzinkt

Bestellnummer
9081 011 980



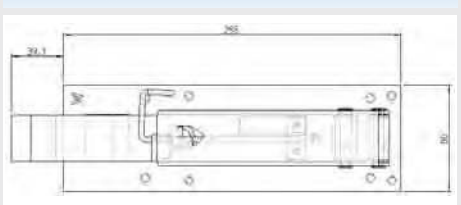

Flachriegelverschluss

passend für Schmitz

Ausführung	geschweißt
Material	Stahl
Oberfläche	verzinkt

Einbauseite	Bestellnummer
links	**7773 215 470**
rechts	**7773 215 460**



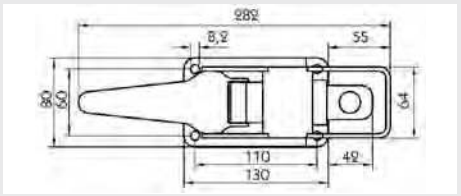

Spannverschluss

für Pritschenaufbauten

Typ	604
Ausführung	mit Sicherung gegen selbsttätiges Öffnen
Länge	282 mm
Breite	80 mm
Oberfläche	verzinkt

Bestellnummer
9081 015 670

Zubehör

Gegenhalter

Bestellnummer
9081 015 680

5



Kastenverschluss

mit Bügelgriff

Typ	256 B
Oberfläche	verzinkt

Größe	Einbauseite	Hebellänge mm	Breite mm	Bestellnummer
0	links	116	60	**9081 016 190**
0	rechts	116	60	**9081 016 200**
1	links	130	70	**9081 015 050**
1	rechts	130	70	**9081 015 060**
2	links	173	80	**9081 015 070**
2	rechts	173	80	**9081 015 080**
3	links	205	90	**9081 015 090**
3	rechts	205	90	**9081 015 100**

Zubehör

Gegenhalter

Größe	Bestellnummer
0	**9081 016 210**
1	**9081 015 110**
2	**9081 015 120**
3	**9081 015 130**



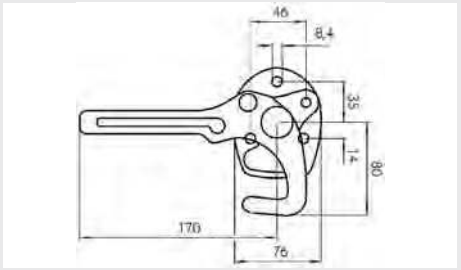

Winkelhebelverschluss

eine integrierte Sicherung verhindert ein selbsttätiges Öffnen

Typ	6121 N
Größe	1
Hebellänge	170 mm
Oberfläche	verzinkt

Anwendungsbereich

für die Montage an Aufbauten aller Art

Einbauseite	Bestellnummer
links	**9081 019 970**
rechts	**9081 019 980**



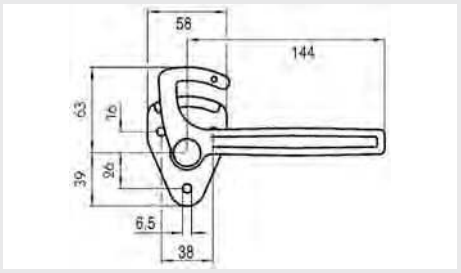

Winkelhebelverschluss

Typ 6121 N
Größe 0
Hebellänge 144 mm
Oberfläche verzinkt

Anwendungsbereich
für die Montage an Aufbauten aller Art

Einbauseite	Bestellnummer
links	**9081 020 440**
rechts	**9081 020 450**



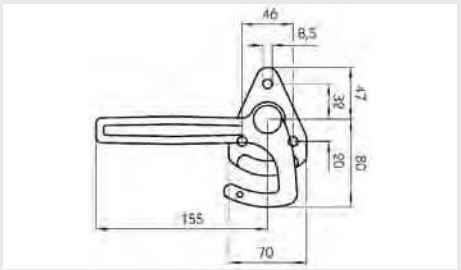

Winkelhebelverschluss

Größe 1
Hebellänge 155 mm
Oberfläche verzinkt

Anwendungsbereich
für die Montage an Aufbauten aller Art

Einbauseite	Bestellnummer
links	**9081 024 040**
rechts	**9081 024 050**



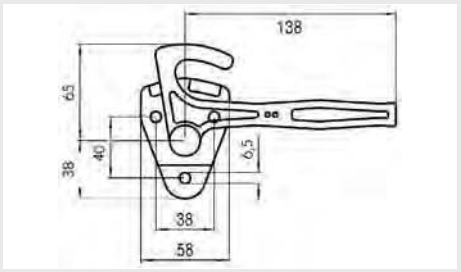

Winkelhebelverschluss

eine Verschlussfeder verhindert ein selbsttätiges Öffnen
Typ 3990
Größe 0
Hebellänge 138 mm
Oberfläche verzinkt

Anwendungsbereich
für die Montage an Aufbauten aller Art

Einbauseite	Bestellnummer
links	**9081 024 810**
rechts	**9081 024 820**



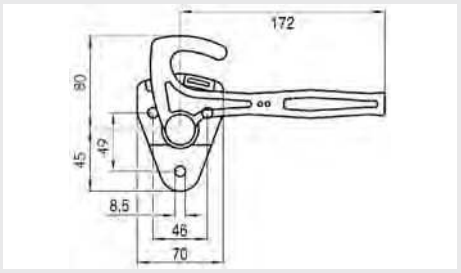

Winkelhebelverschluss

eine Verschlussfeder verhindert ein selbsttätiges Öffnen

Typ	3991
Größe	1
Hebellänge	172 mm
Oberfläche	verzinkt

Anwendungsbereich

für die Montage an Aufbauten aller Art

Einbauseite	Bestellnummer
links	**9081 024 830**
rechts	**9081 024 840**

Zubehör

Verschlussfeder

Einbauseite	Bestellnummer
links	**9080 612 101**
rechts	**9080 612 102**



Gegenhalter

für Winkelhebelverschluss

Verschluss für die Montage an Aufbauten mit Mittel- und Eckrungen, federnde Kugelsicherung zur Arretierung des Handhebels

Typ	3525
Oberfläche	verzinkt

Größe	Bestellnummer
0	**9081 023 150**
1	**9081 023 160**



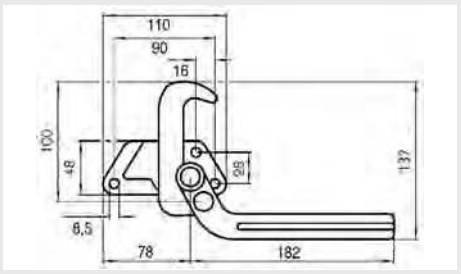

Hebel-Spannverschluss

Haken bleibt in Offenstellung blockiert, nachstellbar am Haltenocken, Einhandbedienung beim Öffnen und Schließen

Typ	3210
Hebellänge	182 mm
Oberfläche	verzinkt

Einbauseite	Bestellnummer
links	**9081 019 500**
rechts	**9081 019 510**



Gegenhalter

für Hebel-Spannverschluss 3210

Typ	3210
Einbauseite	links/rechts
Länge	51 mm
Breite	24 mm
Höhe	29 mm
Oberfläche	verzinkt

Bestellnummer
9081 019 520



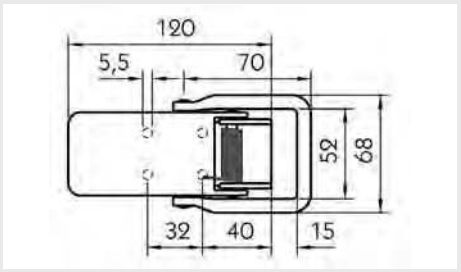

Exzenterverschluss

mit Lasche für Vorhängeschloss

Länge	120 mm
Breite	52 mm
Hebellänge	70 mm
Anbauhöhe	25 mm
Oberfläche	verzinkt

	Bestellnummer
	9080 714 820

Zubehör

Gegenhalter

	Bestellnummer
	9080 710 620



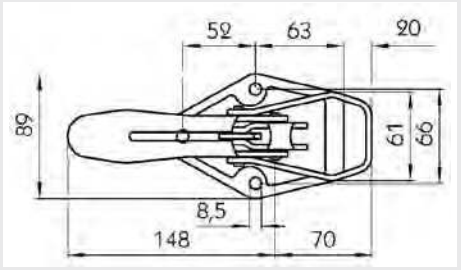

Exzenterverschluss

mit automatischem Sicherheitshaken

Typ	AH 27
Einbauseite	links/rechts
Länge	115 mm
Breite	89 mm
Hebellänge	148 mm
Anbauhöhe	40 mm

Oberfläche	Bestellnummer
roh	9081 011 210
verzinkt	9081 021 120



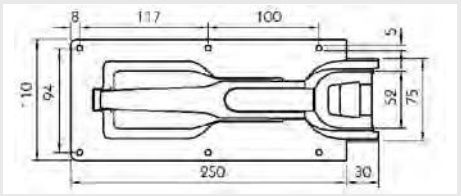

Exzenterverschluss

mit kurzer Eingriffföse

Typ	PWP
Länge	250 mm
Breite	110 mm
Einbautiefe	22 mm
Oberfläche	verzinkt

Anwendungsbereich

für die Montage an Pritschenaufbauten

	Bestellnummer
	9081 021 170

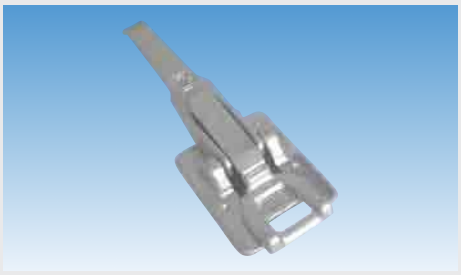

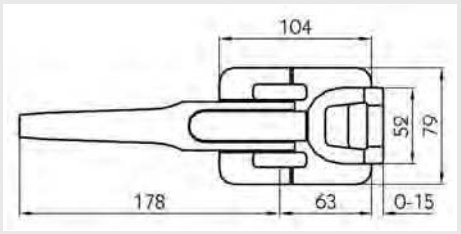

Exzenterverschluss

mit kurzer Eingriffföse

Typ	PWP
Einbauseite	links/rechts
Länge	104 mm
Breite	79 mm
Hebellänge	178 mm
Anbauhöhe	28 mm
Oberfläche	verzinkt

Anwendungsbereich

für die Montage an Pritschenaufbauten

Bestellnummer
9081 016 240



Gegenhalter

für PWP-Exzenterverschluss

Ausführung	gerade
Länge	106 mm
Breite	63 mm
Höhe	30 mm
Oberfläche	feuerverzinkt

Bestellnummer
9081 016 270



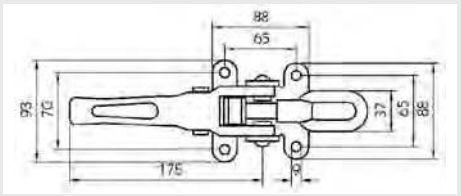

Exzenterverschluss

zum Anschrauben

Typ	6043
Gesamtlänge	250-285 mm
Breite	88 mm
Hebellänge	175 mm
Anbauhöhe	34 mm
Oberfläche	verzinkt

Anwendungsbereich

für die Montage an leichten Pritschenaufbauten

Ausführung	Bestellnummer
ohne Sicherung	**9081 017 020**
mit Sicherung	**9081 023 191**



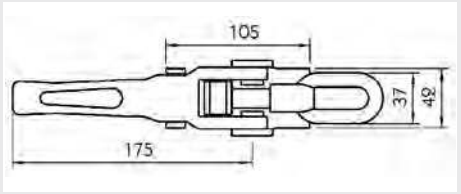

Exzenterverschluss

zum Anschweißen

Typ	6043 S
Gesamtlänge	250-285 mm
Breite	42 mm
Hebellänge	175 mm
Anbauhöhe	34 mm
Oberfläche	roh

Anwendungsbereich

für die Montage an leichten Pritschenaufbauten

Ausführung	Bestellnummer
ohne Sicherung	**9081 010 980**
mit Sicherung	**9081 023 201**

Zubehör

Haltenocken

Bestellnummer
9081 020 320



Gegenhalter

für Exzenterverschlüsse 6043 und 6043 S

Typ	6044
Ausführung	zum Anschrauben
Gesamtlänge	159 mm
Befestigung	3 Löcher mit 8,7 mm Durchmesser
Oberfläche	verzinkt

Bestellnummer
9081 017 040



Spannschraube

für Exzenterverschlüsse 6043 und 6043 S

Ausführung	mit Korbmutter
Oberfläche	verzinkt

Bestellnummer
9082 012 050

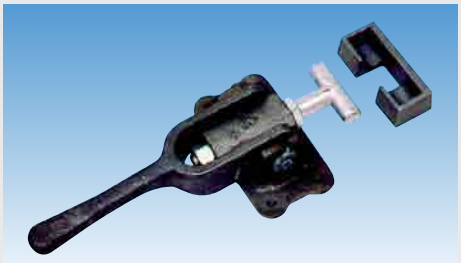

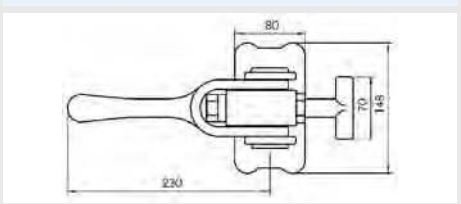

Exzenterverschluss

Typ	PWP Nr. 7
Gesamtlänge	310 mm
Breite	148 mm
Hebellänge	230 mm
Anbauhöhe	54 mm
Zugkraft	5 t
Oberfläche	roh

Anwendungsbereich

zum Verschließen und Niederhalten

Bestellnummer
9081 012 070

Zubehör

Gegenstück

Bestellnummer
9081 012 080

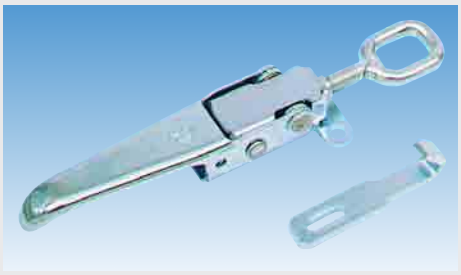

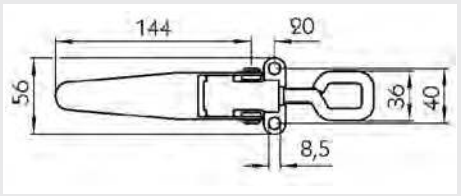

Exzenterverschluss

zum Anschrauben

Gesamtlänge	210-235 mm
Breite	56 mm
Hebellänge	119 mm
Oberfläche	verzinkt

Anwendungsbereich

geeignet für leichte bis mittelschwere LKW, PKW-Anhänger, leichte Pritschenaufbauten, Werkzeugkästen, Transportbehälter, landwirtschaftliche Fahrzeuge oder zur Befestigung für Planen an Fahrzeugen

Bestellnummer
9081 016 880



Exzenterverschluss

zum Anschrauben

Ausführung	verstellbar
Oberfläche	verzinkt

Anwendungsbereich

für die Montage an PKW-Anhängern und leichten Pritschenaufbauten

Bestellnummer
9081 016 900

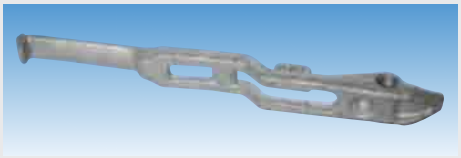

Verschluss

Einbauort unten

Bestellnummer	Vergleichsnummer
7778 308 780	Schmitz 830878



Gegenhalter

für Verschluss

Einbauort unten

Einbauseite	Bestellnummer	Vergleichsnummer
links	**7778 306 360**	Schmitz 830636
rechts	**7778 306 370**	Schmitz 830637



Gegenhalter

Einbauort unten
Einbauseite links/rechts

Bestellnummer	Vergleichsnummer
7778 308 810	Schmitz 830881

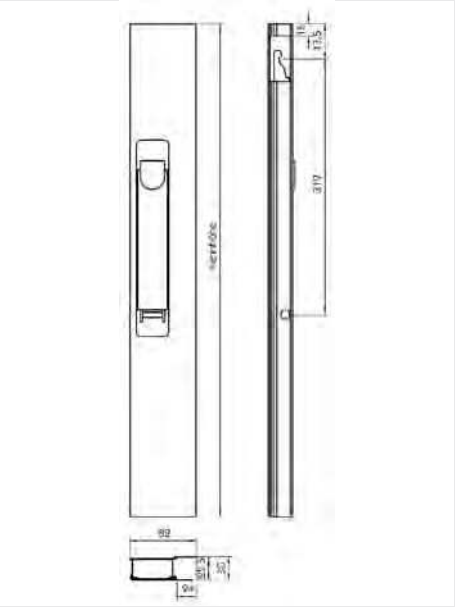

Langweg-Riegelverschluss

710

mit Innendruckkennung, zusätzlicher Sicherung gegen unbeabsichtigtes Öffnen und automatischer Nachstellung, Einfassung roh, Verschlussmechanik verzinkt

Ausführung Einfassprofil mit glatter Seite außen

Kürzung auf eine Nennhöhe von 415 mm möglich

Einbauseite	Nennhöhe mm	Bestellnummer
links	615	**9080 629 015**
rechts	615	**9080 629 016**
links	1015	**9086 290 190**
rechts	1015	**9086 290 200**

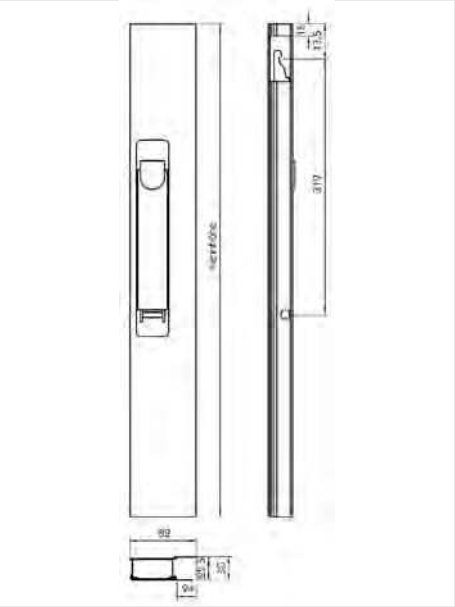

Langweg-Riegelverschluss

712

mit Innendruckkennung, zusätzlicher Sicherung gegen unbeabsichtigtes Öffnen und automatischer Nachstellung, Einfassung roh, Verschlussmechanik verzinkt

Ausführung Einfassprofil mit glatter Seite innen

Kürzung auf eine Nennhöhe von 415 mm möglich

Einbauseite	Nennhöhe mm	Bestellnummer
links	615	**9082 080 000**
rechts	615	**9082 079 900**
links	1015	**9082 081 200**
rechts	1015	**9086 290 100**

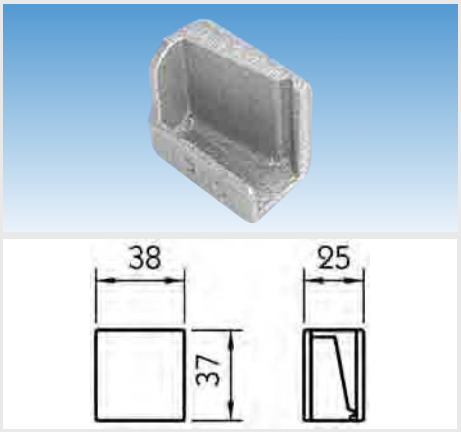

Gegenhalter

für Langweg-Riegelverschlüsse 710 und 712

Ausführung zum Anschweißen
Einbauort oben
Oberfläche roh

Einbauseite	Bestellnummer
links	**9087 114 700**
rechts	**9087 114 500**



Pendelverschluss

Typ	H 10 G/H 11
Ausführung	Bedienungsteil
Oberfläche	verzinkt

Bestellnummer
9081 026 840



Pendelverschluss

für Bordwand seitlich, links

Typ	H 11/055 S/L
Ausführung	komplett

Bestellnummer
9081 021 830



Schließriegel

für Pendelverschluss

Typ	H 11
Oberfläche	roh/verzinkt

Einbauort	Einbauseite	Bestellnummer
seitlich	links/rechts	9081 022 040
hinten	links	9081 022 050
hinten	rechts	9081 022 060



Pendellager

Typ	H 11
Länge	145 mm
Oberfläche	roh

Einbauseite	Bestellnummer
links	9081 021 990
rechts	9081 022 000



Pendelverschluss

Typ	664 N
Ausführung	gekröpft
Einbauseite	rechts
Länge	275 mm
Oberfläche	verzinkt

Bestellnummer
9081 029 540



Pendelzapfen

für Pendelverschluss 664 N

Typ	6640 N
Gesamtlänge	130 mm
Durchmesser	18 mm
Schaftdurchmesser	29 mm
Oberfläche	roh

Bestellnummer
9081 019 560



Steckbolzen

mit Zunge

Nutzlänge	65 mm
Durchmesser	12 mm
Oberfläche	roh

Bestellnummer
9081 410 240



Steckbolzen

mit Zunge

Nutzlänge	80 mm
Durchmesser	12 mm
Oberfläche	roh

Bestellnummer
9081 410 190



Steckbolzen

mit Kette und Ring

Nutzlänge	70 mm
Kettenlänge	200 mm
Durchmesser	10 mm
Oberfläche	roh

Bestellnummer
9081 012 300



Steckbolzen

mit Kette und 80er-Karabinerhaken

Kettenlänge	220 mm
Oberfläche	roh

∅ mm	Nutzlänge mm	Bestellnummer
16	70	**9081 410 270**
20	85	**9081 410 290**
24	100	**9081 410 300**

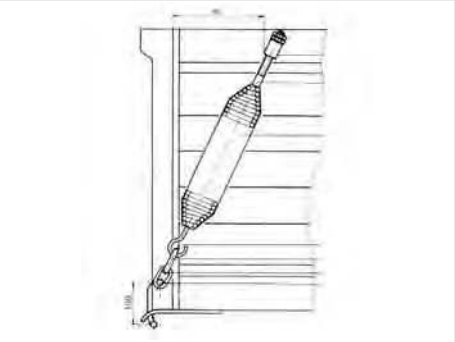

Schließfeder

für Bordwand

beiderseits spitz zulaufend, einerseits eingerollte Schraube M12 x 100 mit Mutter, andererseits eingerollter S-Haken (Außendurchmesser 58 mm, Stärke 8 mm, Länge 340 mm)

Ausführung komplett
Gewicht 3,36 kg

Lieferumfang

1 Spiralfeder, 1 Haltebuchse mit Anschweißsteg, 1 Rundglied, 1 Ovalglied, 1 Anschweißbolzen mit Rille

	Bestellnummer
	9081 315 390

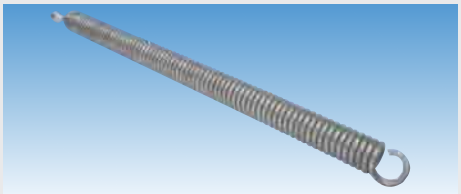

Zugfeder

Spiralfeder

Oberfläche verzinkt

Ausführung	Länge mm	Außen-Ø mm	Stärke mm	Bestellnummer
einerseits deutsche Öse, andererseits spitz zulaufend, mit eingerollter Stahlschraube M12 x 70 mm, mit Mutter	650	40	8	**9081 315 400**
beiderseits deutsche Öse	1225	45	9	**9081 315 410**

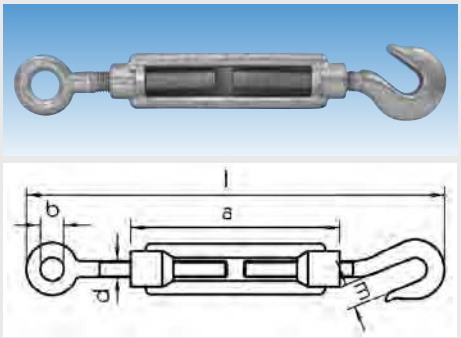

Spannschloss

DIN 1480

Form A
Ausführung mit Haken und Öse
Oberfläche verzinkt

d	a mm	m mm	b mm	l mm	Bestellnummer
M6	110	8,5	9	172-252	**9081 314 570**
M8	110	10	10	182-257	**9081 314 580**
M10	125	13,5	14	213-298	**9081 314 590**

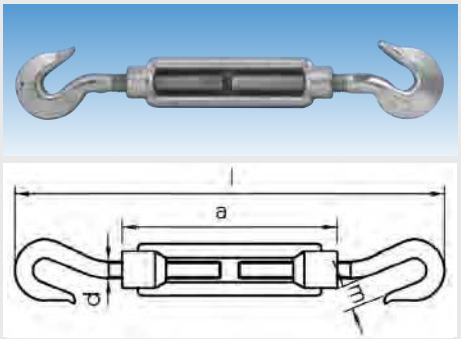

Spannschloss

DIN 1480

Form B
Ausführung mit 2 Haken
Oberfläche verzinkt

d	a mm	m mm	l mm	Bestellnummer
M10	125	13,5	315	**9081 314 730**
M12	125	15,5	330	**9081 314 740**
M20	200	20,5	530	**9081 314 760**



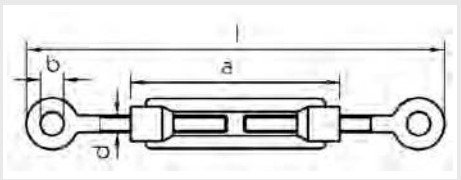

Spannschloss

DIN 1480

Form C
Ausführung mit 2 Ösen
Oberfläche verzinkt

d	a mm	b mm	l mm	Bestellnummer
M8	110	10	179-254	**9081 314 650**
M10	125	14	210-295	**9081 314 660**
M20	200	24	335-465	**9081 314 690**
M24	255	27	420-590	**9081 314 700**



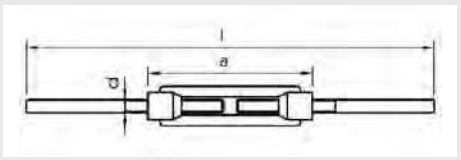

Spannschloss

DIN 1480

Form D
Ausführung mit 2 Anschweißenden
Oberfläche verzinkt

d	a mm	l mm	Bestellnummer
M8	110	240-315	**9081 314 510**
M10	125	300-385	**9081 314 520**
M20	200	440-570	**9081 314 550**
M24	255	520-690	**9081 314 560**



Spannkette

DIN 691

Kette nach DIN 763, Spannhebel Form A, Ösenschraube Form C

Anwendungsbereich
zum Verspannen von Bordwänden

Ausführung	Nennlänge mm	Stärke mm	Bestellnummer
Kettenteil blank, mit Spannhebel	2300	6	**9081 510 770**
Kettenteil verzinkt, mit Spannhebel	2300	6	**9081 510 771**
Kettenteil blank, mit (Gegen)-Öse	2300	6	**9081 510 780**
Kettenteil verzinkt, mit (Gegen-)Öse	2300	6	**9081 510 781**
Kettenteil blank, mit Spannhebel	2500	8	**9081 510 790**
Kettenteil verzinkt, mit Spannhebel	2500	8	**9081 510 791**
Kettenteil blank, mit (Gegen)-Öse	2500	8	**9081 510 800**
Kettenteil verzinkt, mit (Gegen-)Öse	2500	8	**9081 510 801**



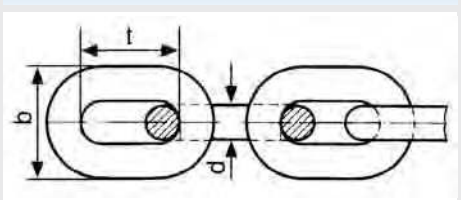

Gliederkette

DIN 5685

Form C, gerade
Länge 30 m
Oberfläche verzinkt

b mm	d mm	t mm	Bruchkraft N	Bestellnummer
8	2	22	1250	**9081 511 981**
12	3	26	2800	**9081 512 001**
16	4	32	5000	**9081 512 021**
20	5	35	7750	**9081 512 041**
24	6	42	11500	**9081 512 061**
32	8	52	20000	**9081 512 091**
40	10	65	31000	**9081 512 111**



Ösenschraube

mit Ring

Norm	DIN 691 C
Innendurchmesser	50 mm
Ringstärke	10 mm
Gewinde	M10 x 55
Oberfläche	verzinkt

Bestellnummer
9081 313 800



Kettennotglied

zum schnellen Verbinden und Reparieren von Ketten

Oberfläche verzinkt

Stärke mm	Bestellnummer
4	**9081 511 760**
5	**9081 511 780**
6	**9081 511 800**
8	**9081 511 830**
10	**9081 511 850**



Kettennotglied

mit Gewinde

Nennmaß	10 mm
Oberfläche	verzinkt

Bestellnummer
9080 000 430



Ladebordwandverschluss

Typ	H 115 SDZ
Ausführung	zollsicher
Oberfläche	verzinkt

Einbauseite	Bestellnummer
links	**9081 024 000**
rechts	**9081 024 010**



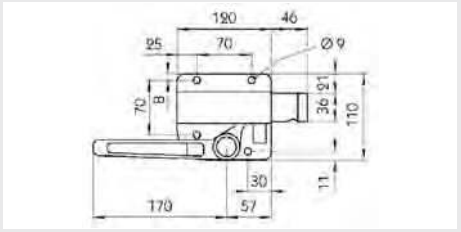

Flachriegelverschluss

für Ladebordwand

extrem flache Bauart für Mittel-und Eckrungen, Einbaumöglichkeit in Rahmenprofile, Zollverschluss, der waagerechte Hebel liegt in Schließstellung unter der Plane, die federnde Kugelsicherung arretiert den Hebel in beiden Endstellungen, Kunststofflager im Drehpunkt des Hebels

Typ	680
Hebellänge	170 mm
Oberfläche	verzinkt

Einbauseite	Bestellnummer
links	**9081 011 860**
rechts	**9081 011 870**



Fußschalter

Durchmesser 80 mm

Anwendungsbereich

zur manuellen Betätigung der Hubladebühne

Lieferumfang

mit Anschlusskabel 500 mm

Ausführung	Farbe	Bestellnummer
Trägerplatte heben	rot	**9461 374 003**
Trägerplatte senken	schwarz	**9461 374 103**
Trägerplatte neutral	grün	**9461 374 203**



Warnblinkleuchte

HULA-Blitz-Set

Anwendungsbereich

für Hubladebühnen

Lieferumfang

2 Leuchten, Kabelmaterial, Relais, Befestigungsmaterial, Glühlampen und Einbauanleitung

Spannung V	Bestellnummer
12	**9500 008 000**
24	**9500 008 100**



LED-Warnblinkleuchte

Einbauort	hinten
Einbauseite	links/rechts
Breite	115 mm
Höhe	16 mm
Spannung	24 V
Befestigung	2 x M6
Lochabstand	87 mm
Farbe	gelb
Schutzart	IP5K9K

Anwendungsbereich
für den Anbau an Hubladebühnen

Lieferumfang
mit Schrauben

zugelassen für Fahrzeuge nach GGVS/ADR

Bestellnummer
0008 260 001



Blinkleuchte

Einbauort	hinten
Einbauseite	links/rechts
Breite	115 mm
Höhe	20 mm
Lampensockel	W5W
Spannung	12/24 V
Anschluss	PG 9-Verschraubung
Befestigung	Löcher 4 x 5,4 mm
Lochabstand	87 mm
Farbe	gelb
Material	Gehäuse aus Zinkdruckguss

Anwendungsbereich
für den Anbau an Hubladebühnen (Kategorie 2a)

zugelassen für Fahrzeuge nach GGVS/ADR

Bestellnummer
0007 135 001

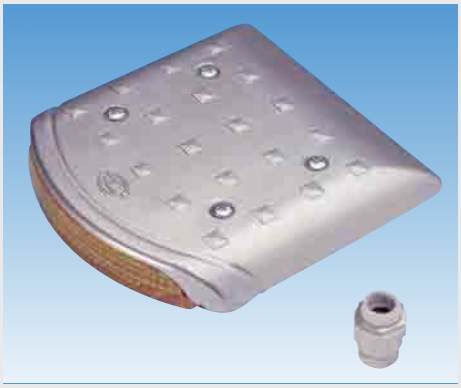

Blinkgeber

Einbauort	hinten
Polanzahl	4
Spannung	24 V

Anwendungsbereich
für den Anbau an Hubladebühnen

Bestellnummer
0003 787 021



Schutzbügel-Satz

für Warnblinkleuchte

Material Aluminium

Lieferumfang

2 Schutzwinkel mit je 5 Bohrungen à 6 mm und Befestigungsnieten

Bestellnummer
9199 970 060



Warnmarkierung

für Hubladebühne

Breite 250 mm
Höhe 400 mm
Farbe rot/weiß
Material flexibles Hochreflexgewebe

Ausführung	Typ	Bestellnummer
mit Halter	linksweisend	**9651 700 021**
mit Halter	rechtsweisend	**9651 700 031**
ohne Halter	linksweisend	**9651 700 001**
ohne Halter	rechtsweisend	**9651 700 002**

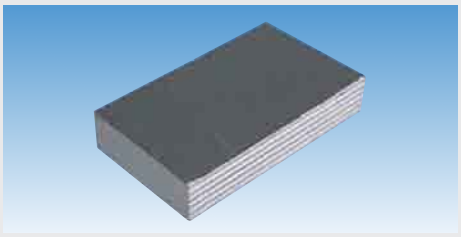

Siebdruckplatte

finnische Birke, Breite 1250 mm

Ausführung verleimt, BFU 100
Länge 2500 mm

Stärke mm	Bestellnummer
9	**9080 000 272**
12	**9080 000 273**
15	**9080 000 274**
18	**9080 000 275**
21	**9080 000 276**
24	**9080 000 277**
27	**9080 000 278**
30	**9080 000 279**

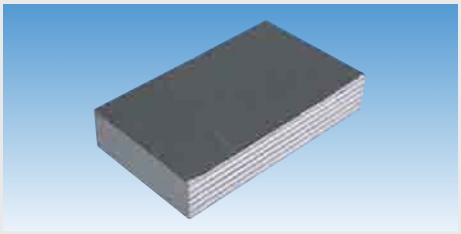

Siebdruckplatte

finnische Birke, Breite 1500 mm

Ausführung verleimt, BFU 100
Länge 2500 mm

Stärke mm	Bestellnummer
9	**9080 000 283**
12	**9080 000 284**
15	**9080 000 285**
18	**9080 000 286**
21	**9080 000 287**
24	**9080 000 288**
27	**9080 000 222**
30	**9080 000 289**

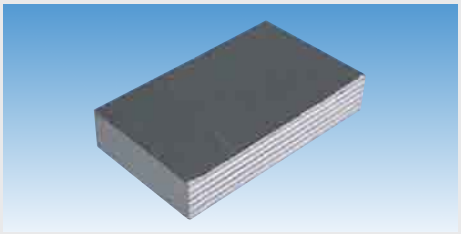

Siebdruckplatte

asiatisches Holz, Breite 1250 mm

Ausführung verleimt
Länge 2500 mm

Stärke mm	Bestellnummer
9	**9080 000 223**
12	**9080 000 225**
15	**9080 000 271**
18	**9080 000 226**
21	**9080 000 280**
24	**9080 000 281**
27	**9080 000 282**
30	**9080 000 290**



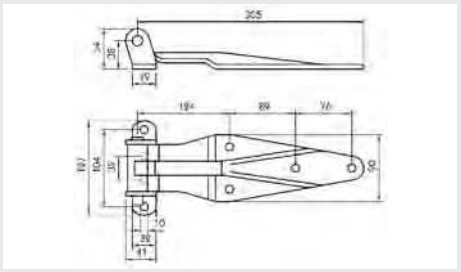

Container-Türscharnier

Ausführung komplett
Oberfläche verzinkt

Lieferumfang
Anschraubbock und Scharnierbolzen

ähnlich Bloxwich BCP 10045

Bestellnummer
9081 115 960

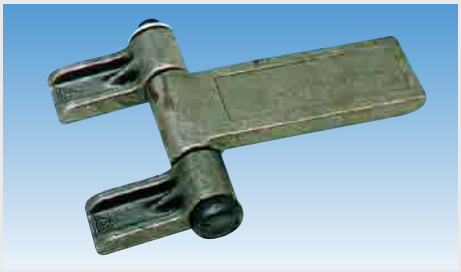

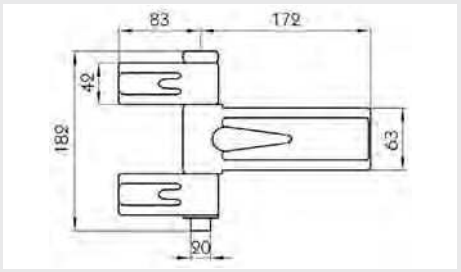

Container-Türscharnier

für Wechselaufbausystem
extrem stabil
Typ 928

Lieferumfang
2 kurze und 1 langes Scharnierglied, 1 Scharnierbolzen, 1 Unterlegscheibe, 1 Splint

Splint verzinkt, restliche Teile roh

Ausführung	Bestellnummer
3-teilig	**9080 111 894**

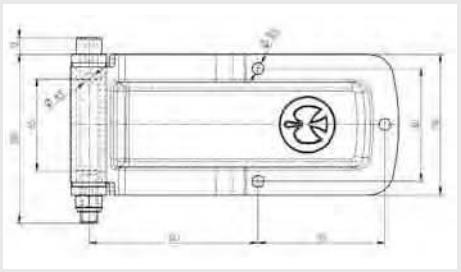

Scharnierblatt

Typ 895.10

wird ein Zollverschluss gewünscht, muss die Zylinderschraube sowie je eine Befestigungsschraube am Scharnierblatt und am Scharnierbock mit einem Schweißpunkt am Schraubenkopf gesichert werden

Bestellnummer
9081 061 000

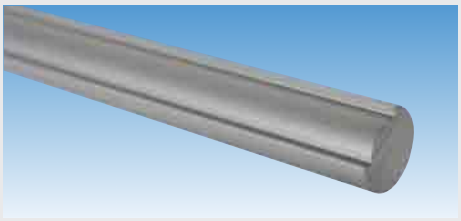

Führungswelle

Länge 970 mm

Bestellnummer
7773 740 140

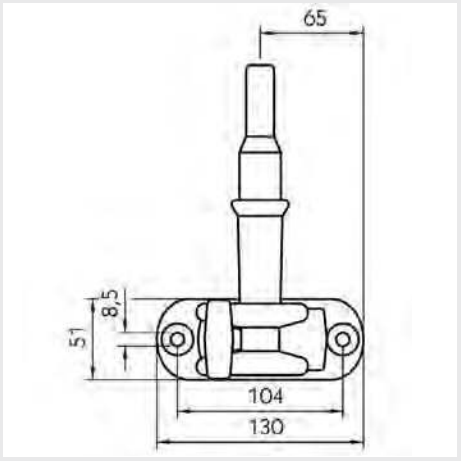

Containerverschluss

Ausführung 3/4"
Oberfläche verzinkt

Lieferumfang

2 Spannzapfen, 2 Gegenhalter, 2 Stangenhalter mit Unterlage, 2 Stangenführungen mit Unterlage, 1 Handhebel, 1 Bügel, 1 komplette Verriegelung

ähnlich Bloxwich C 300

Bestellnummer
9080 101 412

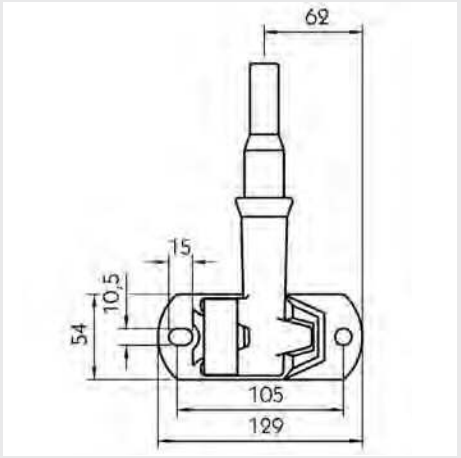

Containerverschluss

Ausführung 3/4"
Oberfläche verzinkt

Lieferumfang

2 Spannzapfen, 2 Gegenhalter, 2 Stangenhalter mit Unterlage, 2 Stangenführungen mit Unterlage, 1 Handhebel, 1 Bügel, 1 komplette Verriegelung

ähnlich Bloxwich B 2000

Bestellnummer
9081 026 780

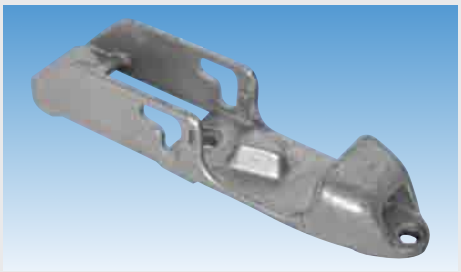

Verriegelung

für Drehstangenverschluss Boxer

Bestellnummer
9083 119 066



Gegenhalter

für Drehstangenverschluss

Oberfläche verzinkt

Bestellnummer
9081 020 560



Zylinderschloss

für Drehstangenverschluss 6900 N

Typ 6916

Lieferumfang

2 Schlüssel

	Bestellnummer
	9081 024 710



Zylinderschloss

für Drehstangenverschluss 790.1

Typ 6912

	Bestellnummer
	9081 020 030

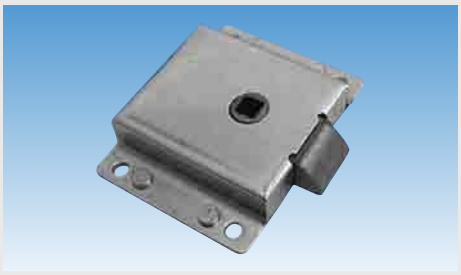

Klappenschloss

speziell für Verkaufsfahrzeuge

Typ 3113

Oberfläche verzinkt

	Bestellnummer
	9081 024 210



Türverschluss

mit Zylinderschloss

Breite 140 mm

Höhe 102 mm

Material Nirosta

	Bestellnummer
	9080 710 350

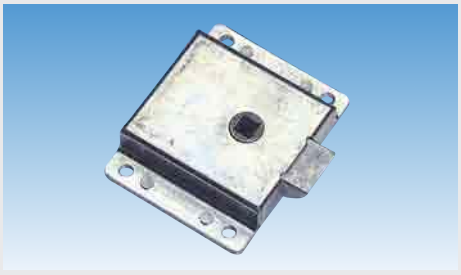

Schloss

mit Falle

Einbauseite	Bestellnummer
links	9802 218 300
rechts	9802 218 310

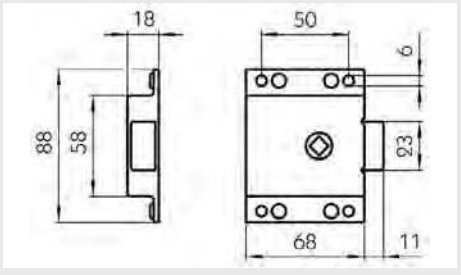



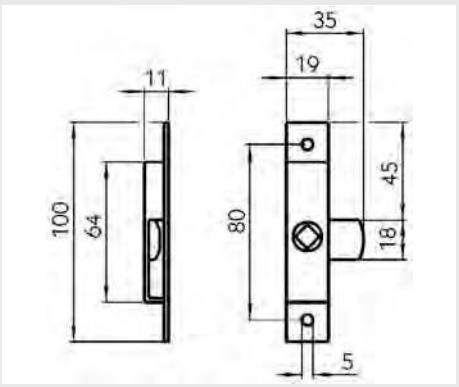

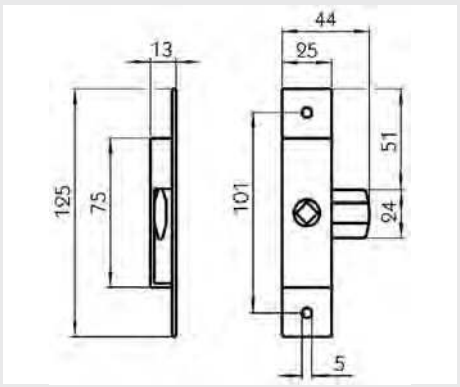

Zungenschloss

für den Einbau in Türverschlüsse

Ausführung	aufschraubbar
Einbauseite	links/rechts
Oberfläche	verzinkt

Abmessung mm	Dornmaß mm	Vierkant	Bestellnummer
100 x 19	9,5	7"	**9802 214 700**
125 x 25	13	8"	**9802 214 900**

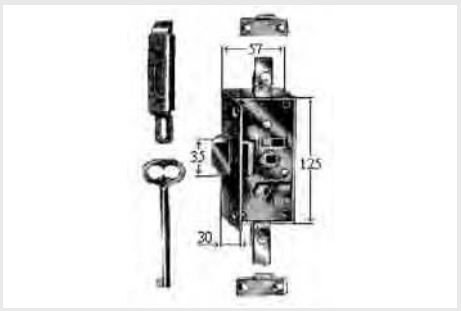

Treibstangenschloss

Ausführung	ohne Beschlag
Einbauseite	rechts
Material	Stahl
Oberfläche	verzinkt

Lieferumfang

1 Schlüssel, 2 Schlaufen, 2 Stangen à 625 mm, 2 Endfallen

Bestellnummer
9460 000 021

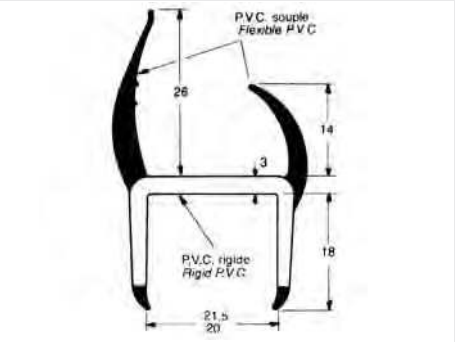

PVC-Dichtung

für Türen und Klappen

Ausführung	mit 2 Lippen
Länge	5000 mm
Klemmbereich	21,5 mm
Farbe	grau/schwarz

Bestellnummer
9080 009 915

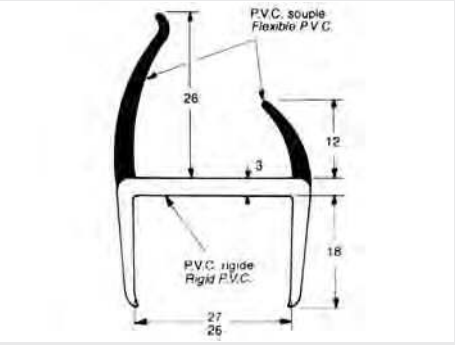

PVC-Dichtung

für Türen und Klappen

Ausführung	mit 2 Lippen
Länge	5000 mm
Klemmbereich	27 mm
Farbe	grau/schwarz

Bestellnummer
9080 009 920

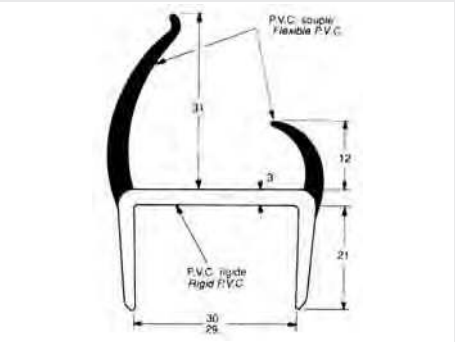

PVC-Dichtung

für Türen und Klappen

Ausführung	mit 2 Lippen
Länge	5000 mm
Klemmbereich	30 mm
Farbe	grau/schwarz

Bestellnummer
9080 009 925

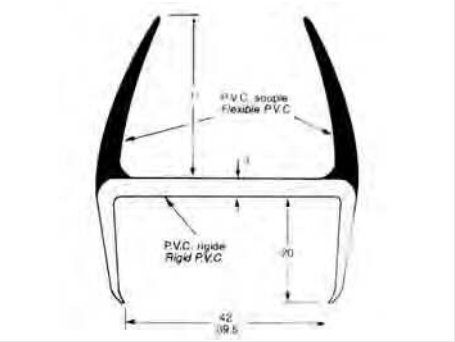

PVC-Dichtung

für Türen und Klappen

Ausführung	mit 2 Lippen
Länge	5000 mm
Klemmbereich	42 mm
Farbe	grau/schwarz

Bestellnummer
9080 009 930

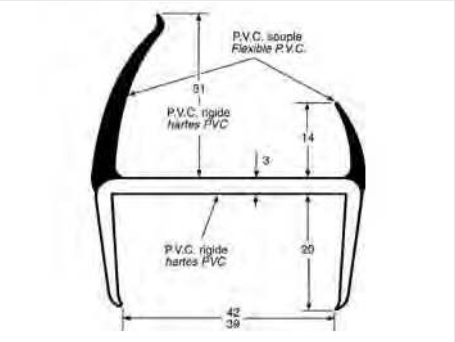

PVC-Dichtung

für Türen und Klappen

Ausführung	mit 2 Lippen
Länge	5000 mm
Klemmbereich	42 mm
Farbe	grau/schwarz

Bestellnummer
9080 009 935

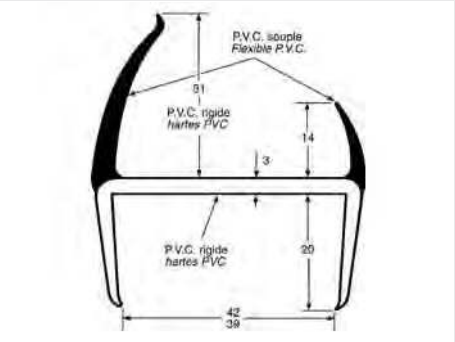

PVC-Dichtung

für Türen und Klappen

Ausführung	mit 3 Lippen
Länge	5000 mm
Klemmbereich	55 mm
Farbe	grau/schwarz

Bestellnummer
9080 009 940

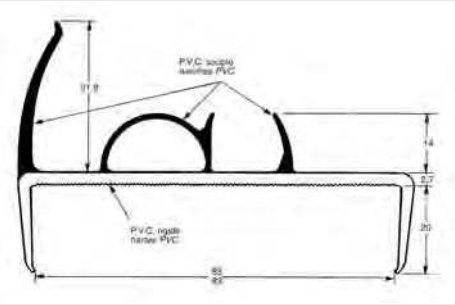

PVC-Dichtung

für Türen und Klappen

Ausführung	mit 2 Lippen und 1 Luftkammer
Länge	5000 mm
Klemmbereich	85 mm
Farbe	grau/schwarz

Bestellnummer
9080 009 945

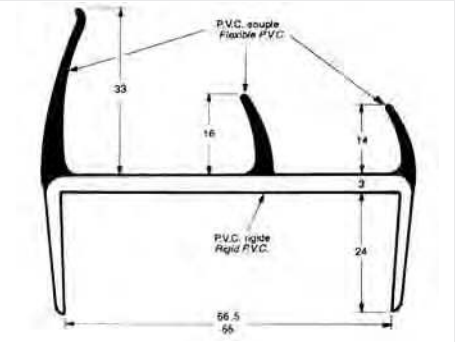

PVC-Dichtung

für Türen und Klappen

Ausführung	mit 3 Lippen
Länge	5000 mm
Klemmbereich	65 mm
Farbe	grau/schwarz

Bestellnummer
9080 009 950

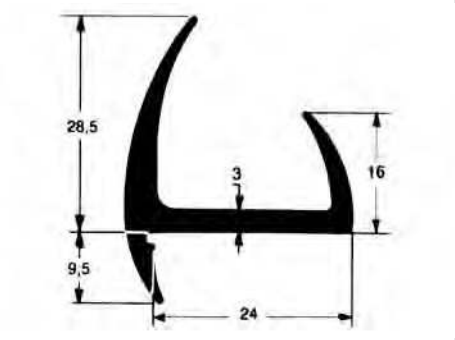

PVC-Dichtung

für Türen und Klappen

Ausführung	mit 2 Lippen
Länge	2500 mm
Klemmbereich	24 mm
Farbe	schwarz

Bestellnummer
9080 009 955

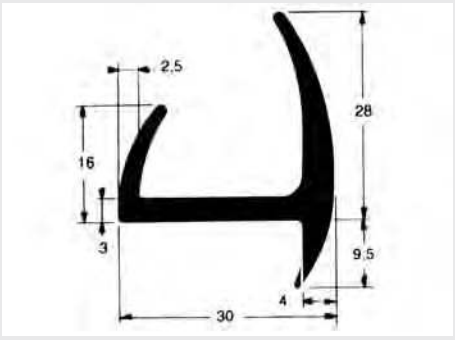

PVC-Dichtung

für Türen und Klappen

Ausführung	mit 2 Lippen
Länge	2600 mm
Klemmbereich	26 mm
Farbe	grau

Bestellnummer
9080 009 960

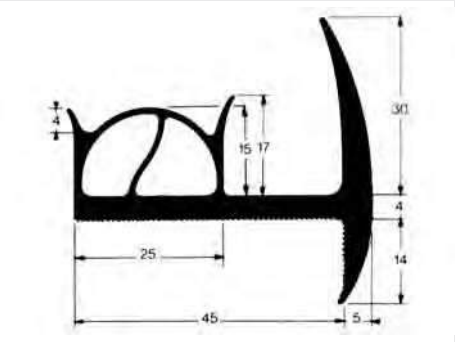

PVC-Dichtung

für Türen und Klappen

Ausführung	mit 2 Lippen und 2 Luftkammern
Länge	4000 mm
Klemmbereich	45 mm
Farbe	grau

Bestellnummer
9080 009 965



Moosgummi

Farbe anthrazit

Abgabe per Meter

Ausführung	Abmessung mm	Bestellnummer
Halbrundprofil mit Kantenradius 3 mm	13 x 20	**9802 803 700**
Vierkantprofil	4 x 20	**9802 802 000**
Vierkantprofil	10 x 25	**9081 118 100**



Gummidichtung

für Doppelgelenkscharnier

für Einfassung rundum seitlich (außen), oben und unten

Abgabe per Meter

Bestellnummer
9082 195 010



Außengriff

für Zungen- und Klappenschlösser

Ausführung	für Vierkantlöcher 8 mm
Gewicht	0,33 kg
Oberfläche	chromatiert

Lieferumfang

mit integriertem Zylinderschloss und 2 Schlüsseln

Bestellnummer
9081 024 260



Handgriff

Länge	188 mm
Farbe	schwarz
Material	Polyurethan-Integralschaum auf verzinktem Stahlblechkern

Bestellnummer
9081 315 110



Federschnappstift

Länge	43 mm
Buchsendurchmesser	20 mm
Stiftdurchmesser	10 mm

Lieferumfang

mit Ringöse

Bestellnummer
9802 834 600



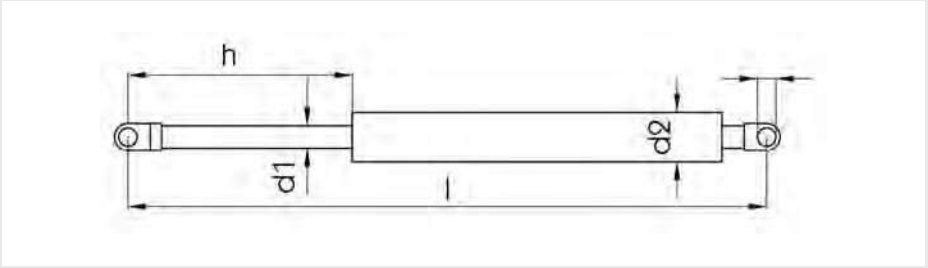

Gasfeder

zur Klappenbetätigung

Zylinder- und Kolbenstangenenden in Form von Augen und verchromter Kolbenstange

Ausführung mit angeschweißten Augen

Lochdurchmesser 8 mm

Federkraft N	h mm	l mm	d_1 mm	d_2 mm	Bestellnummer
250	150	450	10	22	**9081 411 700**
500	150	445	10	22	**9081 411 710**
750	150	450	10	22	**9081 411 720**
1000	150	445	10	22	**9081 411 730**
1250	150	395	14	28	**9081 411 740**
250	200	500	10	22	**9081 411 750**
500	200	505	10	22	**9081 411 760**
750	200	505	10	22	**9081 411 770**
1000	200	500	10	22	**9081 411 780**
1500	200	500	14	18	**9081 411 790**
1750	200	495	14	28	**9081 411 800**
250	250	650	10	22	**9081 411 810**
500	250	652	10	22	**9081 411 820**
750	250	650	10	22	**9081 411 830**
1000	250	650	10	22	**9081 411 840**
1000	300	750	14	28	**9081 411 860**
1250	300	750	14	28	**9081 411 870**

Zubehör

Beschreibung	Ausführung	Bestellnummer
Winkelhalterung	Lagerbolzen mit Anschraubplatte	**9081 412 010**
Lagerschuh	mit Anschraubplatte	**9081 412 020**
Lagerschuh	klein, mit Achse	**9086 051 600**
Lagerschuh	groß, mit Achse	**9086 051 620**



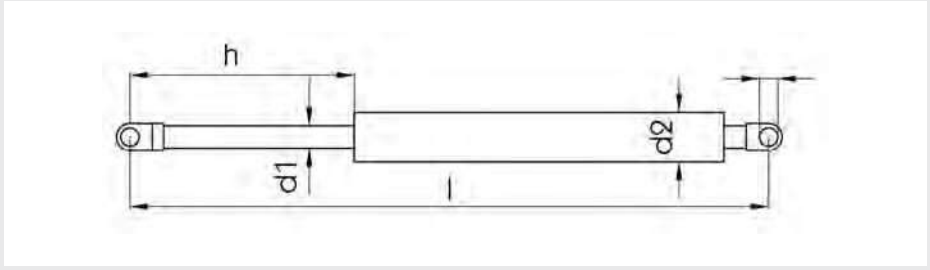

Gasfeder

ST-2

Ausführung mit aufgedrehten Augen

Federkraft N	h mm	l mm	d_1 mm	d_2 mm	Bestellnummer
250	100	300,5	10	22	**9086 039 900**
500	100	300,5	10	22	**9086 039 921**
500	150	444,5	10	22	**9086 040 020**
250	200	504,5	10	22	**9086 040 100**
750	200	504,5	10	22	**9086 040 140**
500	250	651,5	10	22	**9086 040 220**
1000	250	651,5	10	22	**9086 040 260**
500	300	750,5	10	22	**9086 040 320**
750	300	750,5	10	22	**9086 040 340**
1000	300	749,5	14	28	**9086 040 360**
1500	300	749,5	14	28	**9086 040 390**
1500	400	896,5	14	28	**9086 041 050**



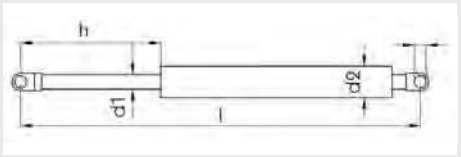

Gasfeder

ST-1

Ausführung mit angeschweißten Augen
Federkraft 500 N

h mm	l mm	d_1 mm	d_2 mm	Bestellnummer
200	485	10	22	**9086 050 450**
250	585	10	22	**9086 050 650**
300	685	10	22	**9086 050 850**



Gasfeder

für EDSCHA Schiebeverdeck

passend für LITE 100, PROFI 100

Federkraft N	Bestellnummer
500	**9840 000 180**
700	**9840 000 133**



Gasfeder

Bestellnummer	Vergleichsnummer
7773 348 630	Schmitz 1071691



Winkelhalterung

für Gasdruckfeder

Ausführung	Lagerbolzen mit Anschraubplatte
Material	Stahl
Oberfläche	verzinkt

Bestellnummer
9081 412 010



Scharnierstange

Länge 1138 mm

Bestellnummer
7773 741 120

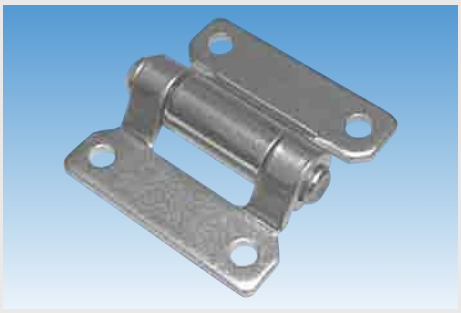

Möbelwagenscharnier

Breite 59 mm
Höhe 60 mm
Material Nirosta

Bestellnummer
9080 711 920



Möbelwagenscharnier

Material Profilstahl
Oberfläche verzinkt

Ausführung	Bestellnummer
mit Anschraublöchern	9081 117 180
mit Anschraublöchern, eine Seite verkürzt	9081 117 200
mit Anschraublöchern, beide Seiten verkürzt	9081 117 220

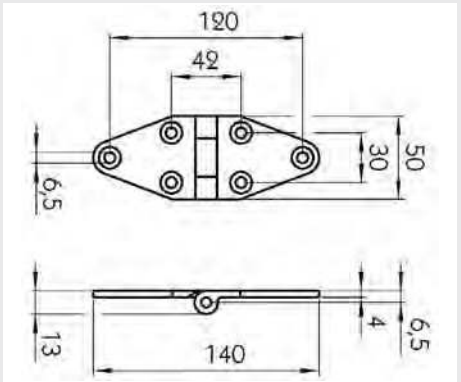

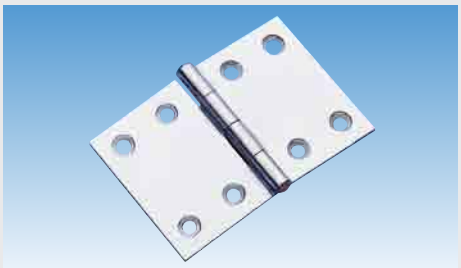

Scharnier

Länge	50 mm
Breite	75 mm
Stärke	2 mm
Lochdurchmesser	4,5 mm
Material	Stahl
Oberfläche	verzinkt

Bestellnummer
9802 105 040



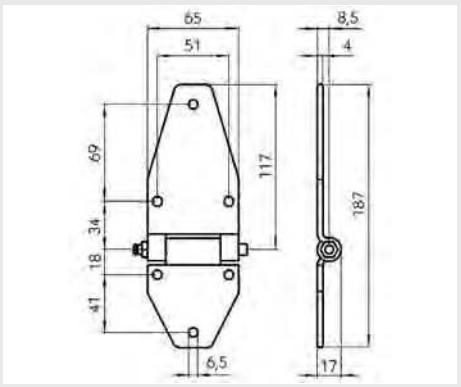

Möbelwagenscharnier

Ausführung	mit Scharnierstift und Schmiernippel
Länge	70/116 mm
Breite	65 mm
Oberfläche	verzinkt

Bestellnummer
9081 117 240

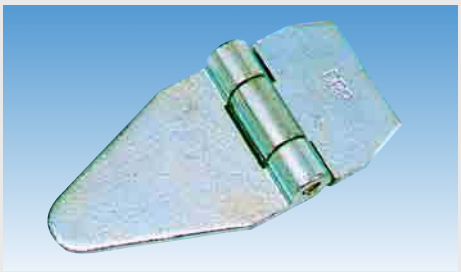

Möbelwagenscharnier

Oberfläche verzinkt

Ausführung	Bestellnummer
normal	**9081 117 190**
beidseitig verkürzt	**9081 117 230**
ohne Löcher, einseitig verkürzt	**9081 117 210**

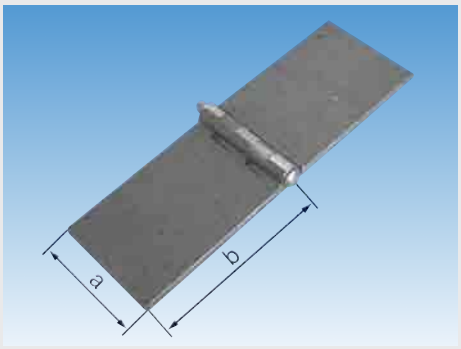

Türscharnier

Ausführung	gerade
Öffnungswinkel	ca. 260°
Oberfläche	roh

a mm	b mm	Stärke mm	Bestellnummer
30	60	3	**9081 112 630**
40	60	3	**9081 112 640**
40	60	5	**9081 112 650**
40	80	5	**9081 112 660**
50	80	5	**9081 112 670**
50	100	5	**9081 112 680**
60	80	6	**9081 112 690**
60	120	6	**9081 112 700**
70	120	6	**9081 112 710**
80	120	6	**9081 112 720**



Türscharnier

Gewicht	0,91 kg
Material	Temperguss
Oberfläche	verzinkt

Bestellnummer
9081 115 900

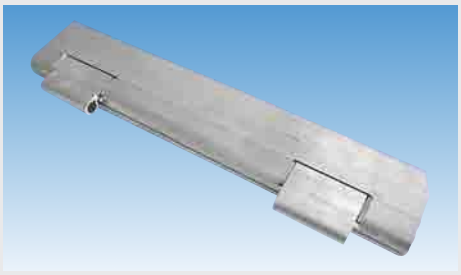

Türscharnier

PWP

Ausführung	Doppelgelenk
Nennhöhe	800 mm
Gewicht	3,12 kg
Material	Aluminium
Oberfläche	roh

Anwendungsbereich

für Aluminiumprofil 25 mm, Sandwich-Platten, Hecktüren oder ähnliches

Einbauseite	Bestellnummer
links	**9081 120 920**
rechts	**9081 121 020**



Scharnierlager

Bestellnummer	Vergleichsnummer
7772 340 180	Schmitz 234018



Scharnierlager

Typ	B38
Oberfläche	verzinkt

Bestellnummer
9080 007 321

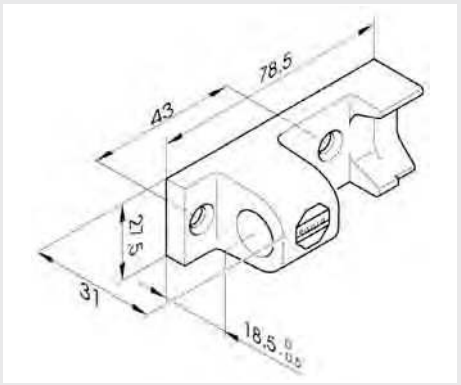

Scharnierlager

Typ	H 871 - KL
Oberfläche	verzinkt

Bestellnummer
9080 011 360

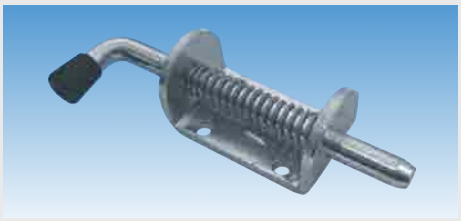

Federriegel

mit Anschraubplatte

Länge 156 mm
Material Nirosta

Bestellnummer
9080 710 640



Federriegel

mit Anschraubplatte

geöffnet ragt der Verriegelungsbolzen ca. 4 mm aus dem Gehäuse vor
Länge 130 mm
Oberfläche verzinkt

Bestellnummer
9081 025 080

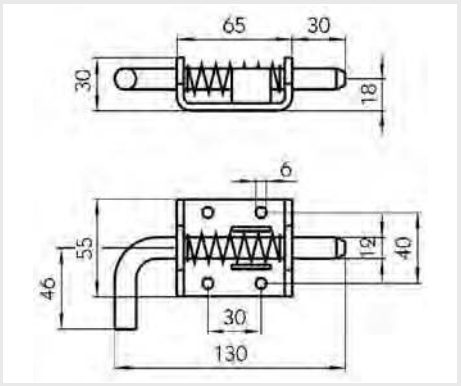



Federriegel

mit Anschweißplatte

Länge 310 mm
Durchmesser 28 mm
Gewicht 1,35 kg
Oberfläche grundiert

Einbauseite	Bestellnummer
links	**9081 016 380**
rechts	**9081 016 390**



Federriegel

mit Arretierung

Anwendungsbereich
für Schweißbefestigung

Typ	Bolzen-∅ mm	Hub mm	Bestellnummer
S 814 N	8	14	**9081 023 300**
S 1010 N	10	10	**9081 023 310**
S 1014 N	10	14	**9802 834 000**
S 1214 N	12	14	**9081 023 330**
S 1514 N	15	14	**9081 023 340**



Federriegel

mit Arretierung

Außenhülle mit Gewinde M20 x 1,5

Typ	SG 1014
Länge	72 mm
Oberfläche	verzinkt

Lieferumfang

2 Kontermuttern DIN 936

Bestellnummer
9081 027 170



Federriegel

ohne Arretierung

Hub	10 mm
Oberfläche	roh

Typ	Bolzen-∅ mm	Bestellnummer
F 810 N	8	**9081 023 360**
F 1010 N	10	**9081 023 370**
F 1210 N	12	**9081 023 380**



Federriegel

Oberfläche verzinkt

Typ	Länge mm	Bestellnummer
1333	159	**9081 024 240**
1334	174	**9081 024 250**

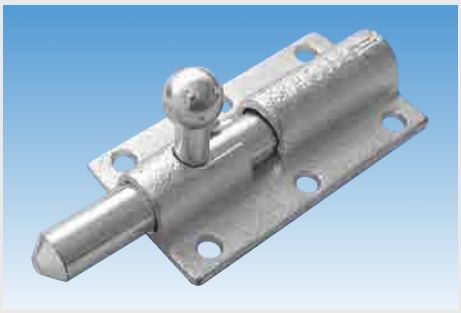

Federriegel

740

im geöffneten Zustand ragt der Verriegelungsbolzen ca. 15 mm aus dem Gehäuse

Ausführung	zum Anschrauben
Einbauseite	links/rechts
Oberfläche	verzinkt

Bestellnummer
9081 019 870



Türfeststeller

für KRONE-Pritsche

Ausführung mit Metallbügel

Bestellnummer
4245 332 609

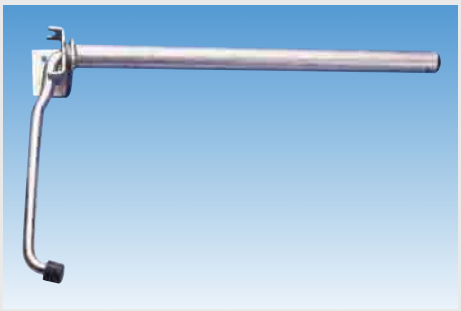

Türfeststeller

Oberfläche verzinkt

Anwendung	Länge mm	Bestellnummer
für Pritsche	258	**7773 923 620**
für Kofferaufbauten	300	**7773 923 630**

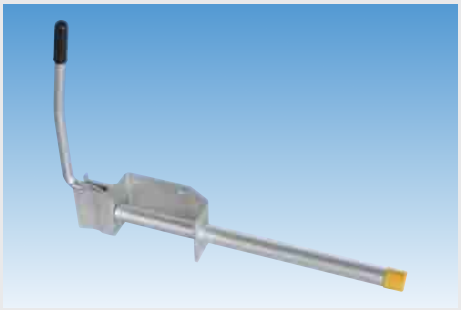

Türfeststeller

Bestellnummer	Vergleichsnummer
7774 912 430	Schmitz 491243



Türfeststeller

Material Kunststoff

Bestellnummer
9080 631 800



Türfeststeller

Ausführung komplett
Material Nirosta

Abmessung mm	Bestellnummer
103	**9080 020 382**
123	**9080 714 580**



Türfeststeller

Feststellarm 370 mm lang und 320 mm ausziehbar
Ausführung ausziehbar- und umklappbar, mit Druckfeder
Oberfläche verzinkt

Anwendungsbereich

vorzugsweise für Kofferaufbauten mit Heckflügeltüren und Seitentüren geeignet

Bestellnummer
9081 315 170

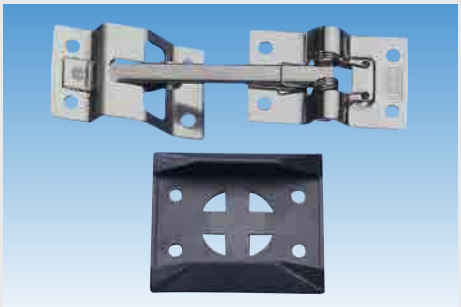

Türfeststeller

für Kofferaufbauten

Typ	335 A
Material	Nirosta

Bestellnummer
9081 315 660



Türfeststellerhalterung

Typ	337 A
Länge	67 mm
Breite	40 mm
Material	Nirosta

Bestellnummer
9081 315 670

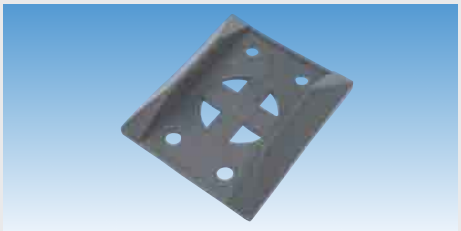

Unterlage

für Türfeststeller

Typ	339 A
Länge	70 mm
Breite	60 mm
Material	Kunststoff

Bestellnummer
9081 315 680

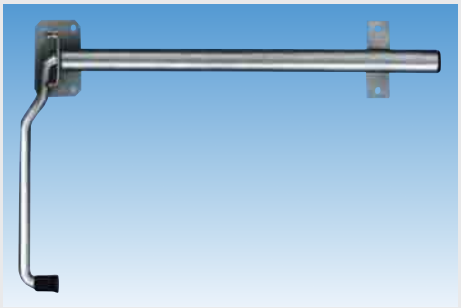

Türfeststeller

Feststellarm 330 mm (Hub) ausziehbar, drehbar, im Rohr gelagert

Oberfläche	verzinkt

Gummipuffer im Feststellarm austauschbar

Bestellnummer
9086 319 070

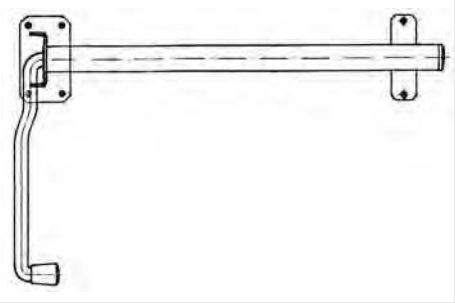

Türfeststeller

Ausführung	mit Schutzgummistopfen
Einbauseite	links/rechts
Hub	260 mm
Material	Stahl
Oberfläche	galvanisch verzinkt

Bestellnummer
9370 660 010



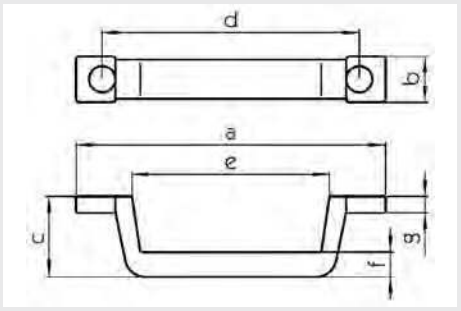

Handgriff

universell verwendbar

aus Polyurethan-Integralschraum, mit eingeschäumten Metallkern, weitgehend unempfindlich gegen Benzin, Öle, Laugen und Säuren

Ausführung witterungs- und korrosionsbeständig
Oberfläche glatt

a mm	b mm	c mm	d mm	Bestellnummer
188	30	50	155	**9085 882 420**
280	30	55	255	**9086 335 010**



Haubenhalter

universell verwendbar

Ausführung mit Anhaker und Böckchen
Material Gummi

Bestellnummer
9081 013 960



Haubenhalter

Länge 125 mm
Farbe schwarz
Material Gummi

Bestellnummer
9081 018 150



Haubenhalter

Ausführung mit Anhaker und Böckchen
Länge 55 mm

Bestellnummer
2300 008 650



Türpuffer

für Türfeststeller

Material Gummi

Höhe mm	Ø mm	Bestellnummer
25	30	**9081 018 250**
25	40	**9081 018 270**
34	30	**9081 018 260**
35	40	**9081 018 280**
50	40	**9081 018 300**



Rammpuffer

Ausführung Gummikomplex auf Metallplatte vulkanisiert

Anwendungsbereich

besonders geeignet als Anschlagschutz für Bordwände, ideal als Rampenschutz

Höhe mm	Ø mm	Gewindebolzen	Bestellnummer
35	30/38	M10 x 25	**9080 000 252**
50	30/43	M10 x 25	**9080 000 253**
52	38/50	M10 x 20	**9080 000 258**



Rammpuffer

Länge 200 mm
Breite 150 mm
Höhe 80 mm
Befestigung 4 Löcher
Material Gummi

Anwendungsbereich

zum Beispiel als Rampenanfahrschutz für Aufbauten

Bestellnummer
9086 013 900



Rammpuffer

Abmessung mm	Bestellnummer
165 x 125 x 60	**7777 509 600**
180 x 125 x 70	**7777 507 560**



Abbildung ähnlich

Rammpuffer

Material Gummi

Anwendungsbereich

besonders geeignet als Anschlagschutz für Bordwände, ideal als Rampenschutz

Länge mm	Breite mm	Höhe mm	Befestigung	Bestellnummer
200	52	80	2 Löcher	**9086 013 320**
300	52	80	3 Löcher	**9086 014 000**
315	35	60	2 Löcher	**9081 016 370**
360	100	105	2 Löcher	**9083 950 303**
400	52	80	3 Löcher	**9080 000 251**
400	55	100	3 Löcher	**9086 013 540**
400	52	60	3 Löcher	**9081 013 910**
530	60	35	4 Löcher	**9086 013 700**



Abbildung ähnlich

Rammpuffer

Material PUR

Anwendungsbereich

besonders geeignet als Anschlagschutz für Bordwände, ideal als Rampenschutz

Länge mm	Breite mm	Höhe mm	Befestigung	Bestellnummer
165	95	80	2 Löcher	**9086 013 850**
200	52	60	-	**9081 013 920**
250	80	100	2 Löcher	**9086 013 370**
300	65	80	3 Löcher	**9086 014 400**
530	80	100	3 Löcher	**9086 013 770**
940	50	55	5 Löcher	**9086 013 950**



Rammpuffer

Länge mm	Breite mm	Höhe mm	Bestellnummer	Vergleichsnummer
165	125	60	**7773 767 840**	Schmitz 376784
165	125	75	**7771 013 552**	Schmitz 1013552
250	105	133	**7777 509 290**	Schmitz 750929
375,5	65	68	**7777 510 250**	Schmitz 1013554
390	65	60	**7777 509 630**	Schmitz 750963

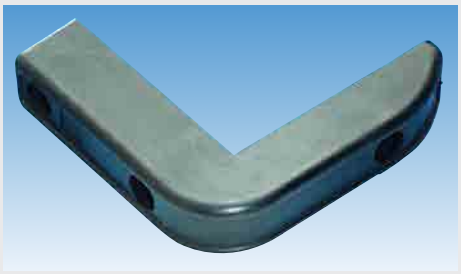

Rammpuffer

Länge 195/205 mm
Breite 40/50 mm
Höhe 48 mm
Befestigung 3 Löcher

Anwendungsbereich

besonders geeignet als Anschlagschutz für Bordwände, ideal als Rampenschutz

Bestellnummer
9086 013 610



Rammpuffer

Anschlagfläche der Länge nach gewölbt
Breite 40 mm
Höhe 125 mm
Tiefe 45 mm
Material Gummi

Anwendungsbereich

zum Beispiel für Pritschenaufbauten

Bestellnummer
9086 013 100



Rammschutzprofil

Länge 310 mm

Bestellnummer	Vergleichsnummer
7777 510 850	Schmitz 751085



Rammpuffer

mit 1 Rolle

Länge	136 mm
Breite	116 mm
Rollendurchmesser	100 mm
Rollenbreite	80 mm
Befestigung	horizontal
Material	Stahlsockel, feuerverzinkt

Bestellnummer
9083 950 249

Zubehör

Gummirolle

Bestellnummer
9080 502 500

5





Rammpuffer

Rollen federunterstützt, Stahlteile verzinkt

Breite	116 mm
Rollenbreite	80 mm
Rollendurchmesser	100 mm

Ausführung	Länge mm	Bestellnummer
mit 2 Rollen	216	**9080 502 501**
mit 4 Rollen	395	**9080 502 511**

Zubehör

Beschreibung	passend für	Bestellnummer
Rammpufferachse	Rammpuffer mit 2 Rollen	**9080 502 503**
Rammpufferachse	Rammpuffer mit 4 Rollen	**8000 005 687**
Gummirolle	-	**9080 502 500**

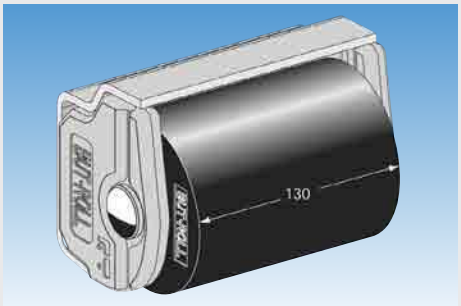

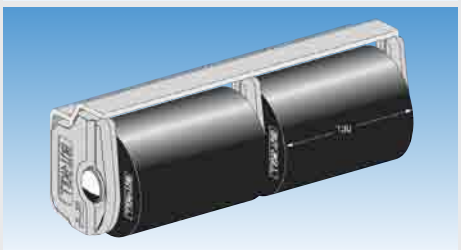

Rammpuffer

Breite	121,5 mm
Rollenbreite	130 mm
Rollendurchmesser	100 mm
Befestigung	horizontal
Material	Stahlsockel, feuerverzinkt

Ausführung	Länge mm	Bestellnummer
mit 1 Rolle	171	**9083 950 255**
mit 2 Rollen	320,5	**9083 950 256**

Zubehör

Gummirolle

Bestellnummer
9080 950 255



Rammpuffer

mit 1 Rolle

Rolle federunterstützt

Breite	123 mm
Höhe	93 mm
Oberfläche	Stahlteile verzinkt

Bestellnummer
9085 102 769



Rammpuffer

mit 2 Rolllen

Rolle federunterstützt, in stabilem Stahlgehäuse nebeneinander, Schraubenlöcher M12, gleicht Bewegungen rollend aus

Breite	223 mm
Höhe	90 mm
Befestigung	horizontal
Oberfläche	verzinkt

Bestellnummer
9081 027 540



Rammpuffer

mit 2 Rollen

Bestellnummer	Vergleichsnummer
7775 089 270	Schmitz 508927



Rammpuffer

mit 2 Rollen

Breite	121 mm
Länge	234 mm
Rollenbreite	80 mm
Rollendurchmesser	100 mm
Befestigung	vertikal

Bestellnummer
9083 950 253

Zubehör

Gummirolle

Bestellnummer
9080 502 500

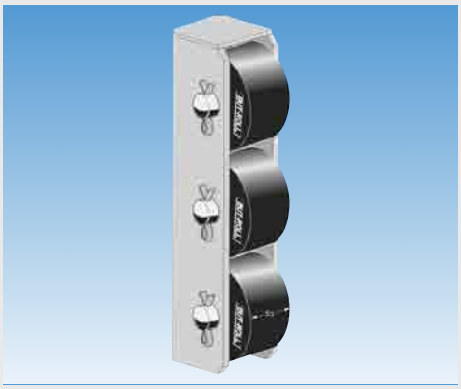

Rammpuffer

mit 3 Rollen

schmaler vertikaler Puffer, Rollen federunterstützt, Stahlteile verzinkt

Breite	80 mm
Länge	343,5 mm
Rollenbreite	65 mm
Rollendurchmesser	100 mm

Bestellnummer
9083 950 259



Rammschutzprofil

mit Hohlkammer in Delta-Form

Stablänge	2600 mm
Material	Gummi

Anwendungsbereich

Stoß- und Rammschutz für Fahrzeugbauten aller Art

Breite mm	Höhe mm	Bestellnummer
52	60	**9086 014 850**
82	74	**9086 014 900**
101	91	**9081 024 170**



Rammschutzprofil

passend für	Schlossschrauben mit Vierkant nach DIN 603-M8
Ausführung	mit Nut
Stablänge	3000 mm
Breite	38/25 mm
Höhe	40 mm

Bestellnummer
9083 351 026



Rammschutzprofil

Stablänge	3000 mm
Material	PVC

Breite mm	Höhe mm	Bestellnummer
35	37	**9081 019 960**
38	40	**9081 019 050**



Rammleiste

Länge	1065 mm
Breite	25 mm
Höhe	55 mm

Anwendungsbereich

zum Beispiel für Kofferaufbauten

Bestellnummer	Vergleichsnummer
7777 500 840	Schmitz 751661

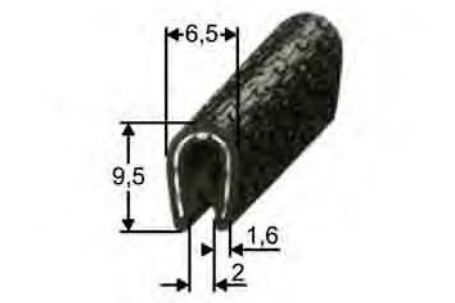

Kantenschutz

Ausführung	flexibel, mit eingebettetem Stahlgerüstband
Farbe	schwarz
Material	PVC

Klemmbereich mm	Bestellnummer
1	**9080 109 160**
1-2	**9804 610 028**

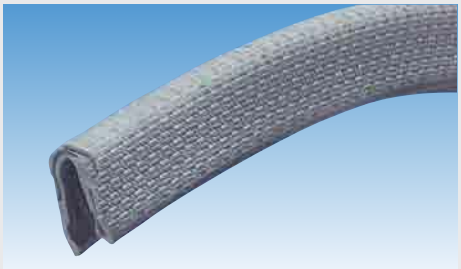

Kantenschutzprofil

Breite	10,5 mm
Höhe	14 mm
Klemmbereich	1-4 mm

Farbe	Bestellnummer
grau	**9802 109 240**
schwarz	**9802 109 330**



Kantenschutz

für Trailer-Türen

Ausführung	mit Dichtprofil

Bestellnummer
9080 111 861



Kantenschutzprofil

Ausführung	mit Dichtung
Breite	10,2 mm
Höhe	20,5 mm
Farbe	schwarz

Bestellnummer
9081 117 010

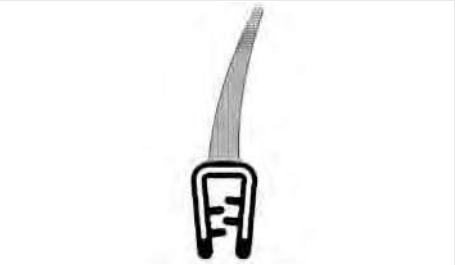

Kantenschutzprofil

Ausführung	mit Dichtlippe 22,3 mm
Höhe	33 mm
Klemmbereich	1-3 mm
Farbe	schwarz

Bestellnummer
9081 117 080

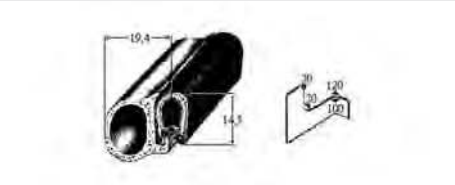

PVC-Dichtung

Moosgummi-Dichtung verklebt mit Kantenschutzprofil

Breite	19,4 mm
Höhe	14,5 mm
Klemmbereich	1-4 mm
Farbe	schwarz

Abgabe per Meter

Bestellnummer
9080 010 937

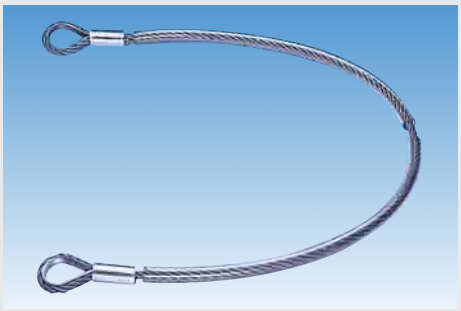

Kipperseil

mit Fasereinlage nach DIN 3060 und beidseitiger Kausche A 9 nach DIN 6899

Ausführung	verzinktes Rundlitzenseil
Länge	1100 mm
Durchmesser	10 mm

Bestellnummer
9081 511 550

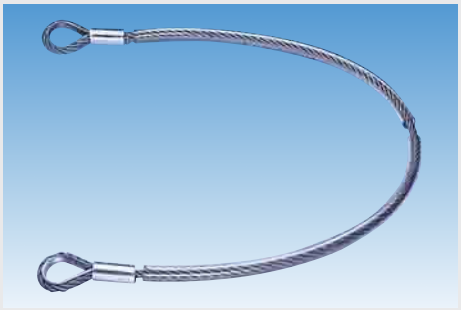

Kipperseil

DIN 6899, verzinkt

beidseitig mit Kausche A 12

Mindestbruchkraft	ca. 13730 N
Durchmesser	13 mm
Anwendung	für Bolzendurchmesser 26 mm

Nennlänge mm	Bestellnummer
800	**9081 511 590**
900	**9081 511 630**
1000	**9081 511 270**
1050	**9081 511 660**
1100	**9081 511 280**
1150	**9081 511 290**
1200	**9081 511 670**
1250	**9081 511 300**
1300	**9081 511 680**
1350	**9081 511 310**
1400	**9081 511 690**

beidseitig mit Kausche A 15

Mindestbruchkraft	ca. 21960 N
Durchmesser	16 mm
Anwendung	für Bolzendurchmesser 32 mm

Nennlänge mm	Bestellnummer
870	**9081 511 320**
950	**9081 511 710**
1000	**9081 511 330**
1100	**9081 511 340**
1200	**9081 511 350**
1350	**9081 511 360**
1300	**9081 511 720**
1400	**9081 511 730**

Rundlitzenseil 6 x 37 mit Fasereinlage, beidseitig mit Kausche A 18

Nennlänge	1250 mm
Mindestbruchkraft	ca. 34800 N
Durchmesser	20 mm
Anwendung	für Bolzendurchmesser 40 mm

Bestellnummer
9081 511 390



Gummiauflage

für Kipperaufbauten

Härte 80° Shore

Breite mm	Länge mm	Stärke mm	Bestellnummer
60	200	15	**9081 410 710**
70	255	15	**9081 410 720**
90*	255	15	**9081 410 740**
90	245	21	**9081 410 750**
105	260	15	**9081 410 760**

*2-Loch-Ausführung, mittig



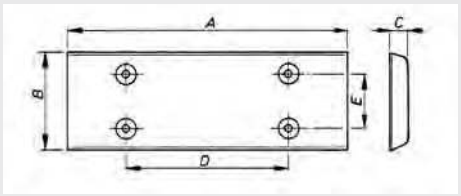

Kipperauflage

Ausführung eisenarmiert, zum Anschrauben
Lochanzahl 4

A mm	B mm	C mm	D mm	E mm	Loch-Ø mm	Bestellnummer
260	90	10	150	50	7	**9082 075 710**
260	90	20	150	50	9	**9082 075 720**





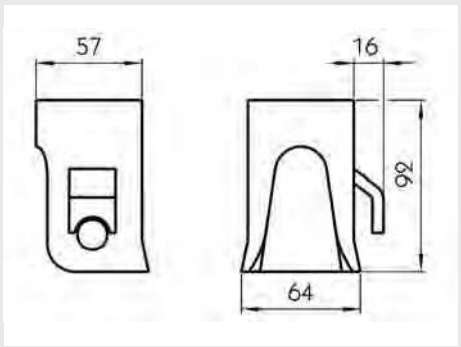

Kugelkipplager

Typ 1001, ohne Geräuschdämpfung

kann bei leichten Kippaufbauten auf LKW, Anhängern und landwirtschaftlichen Fahrzeugen mit bis zu 8 t zulässigem Gesamtgewicht eingesetzt werden, Kippwinkel bis max. 50°

Bohrungsdurchmesser 16/16 mm
Oberfläche roh

Beschreibung	Bestellnummer
Anschweißkugel mit Rundzapfen, Typ 1002	**9081 413 340**
Kugelkipplager, links	**9081 413 350**
Kugelkipplager, rechts	**9081 413 360**

Zubehör

Steckbolzen

Abmessung 16/16 x 70 mm

	Bestellnummer
	9081 413 370





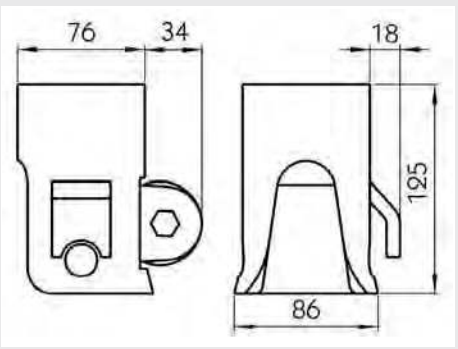

Kugelkipplager

Typ 2001, mit Geräuschdämpfung

kann bei allen Kippaufbauten auf LKW, Anhängern und Sattelanhängern mit bis zu 12 t zulässigem Gesamtgewicht eingesetzt werden, Kippwinkel bis max. 50°

Oberfläche roh

5

Beschreibung	Bohrungs-Ø mm	Bestellnummer
Anschweißkugel mit Rundzapfen, Typ 2002	-	**9081 412 550**
Anschweißkugel mit Vierkantzapfen, Typ 2002	-	**9081 412 560**
Kugelkipplager	19/19	**9081 412 590**
Kugelkipplager	20/18	**9081 412 600**

Zubehör

Beschreibung	Abmessung mm	Bestellnummer
Steckbolzen, Typ 2004	19/19 x 85	**9081 412 610**
Steckbolzen, Typ 2004	20/18 x 65/85	**9081 412 620**
Durethanschale mit Befestigungsschraube	-	**9081 412 630**



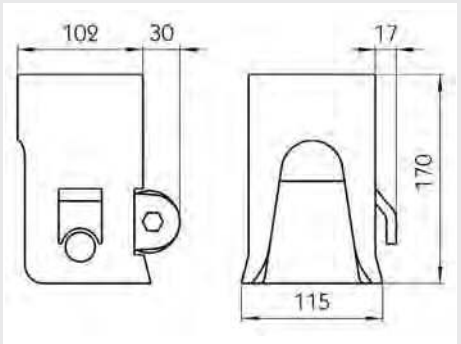

Kugelkipplager

Typ 3001, mit Geräuschdämpfung

kann bei allen Hinterkippaufbauten auf LKW, Anhängern und Sattelaufliegern mit bis zu 24 t zulässigem Gesamtgewicht eingesetzt werden, Kippwinkel bis max. 50°

Oberfläche roh

Beschreibung	Bohrungs-Ø mm	Bestellnummer
Anschweißkugel, Typ 3002	-	**9081 412 650**
Kugelkipplager	24/24	**9081 412 670**
Kugelkipplager	25/22	**9081 412 680**

Zubehör

Beschreibung	Abmessung mm	Bestellnummer
Steckbolzen, Typ 3004	24/24 x 120	**9081 412 690**
Steckbolzen, Typ 3004	25/22 x 85/120	**9081 412 700**
Durethanschale mit Befestigungsschraube	-	**9081 412 710**
Vulkollanrolle	50/42/18	**9081 412 720**
Exzenterschraube	-	**9081 412 730**



Kugelkipplager

Typ 4001, mit Geräuschdämpfung

kann bei allen Hinterkippaufbauten auf LKW, Anhängern und Sattelaufliegern mit bis zu 40 t zulässigem Gesamtgewicht eingesetzt werden, Kippwinkel bis max. 50°

Oberfläche roh

Beschreibung	Bohrungs-Ø mm	Bestellnummer
Anschweißkugel mit Rundzapfen, Typ 4002	-	**9081 412 740**
Kugelkipplager	30/30	**9081 412 760**
Kugelkipplager	32/28	**9081 412 770**

Zubehör

Beschreibung	Abmessung mm	Bestellnummer
Steckbolzen, Typ 4004	30/30 x 140	**9081 412 780**
Steckbolzen, Typ 4004	32/28 x 108/140	**9081 412 790**
Durethanschale mit Befestigungsschraube	-	**9081 412 800**
Vulkollanrolle	60/42/18	**9081 413 710**



Drehlager

Typ 5001

kann bei allen Hinterkippaufbauten auf LKW, Anhängern und Sattelaufliegern mit bis zu 24 t zulässigem Gesamtgewicht eingesetzt werden, Kippwinkel bis max. 50°

Ausführung roh, oben

Beschreibung	Bestellnummer
Drehlager	**9081 412 830**
Anschweißkugel, Typ 3002	**9081 412 650**



Drehlager

Typ 6001

kann bei allen Hinterkippaufbauten auf LKW, Anhängern und Sattelaufliegern mit bis zu 40 t zulässigem Gesamtgewicht eingesetzt werden, Kippwinkel bis max. 50°

Ausführung roh, oben

Beschreibung	Bestellnummer
Drehlager	**9081 412 850**
Anschweißkugel mit Rundzapfen, Typ 4002	**9081 412 740**

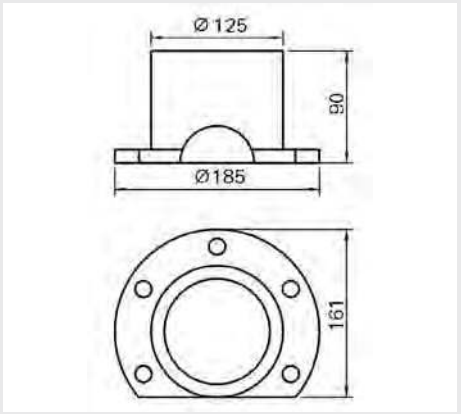


1


2

Kippauslegerlager

mit Geräuschdämpfung

Typ 8001
Oberfläche roh

Anwendungsbereich

kann bei allen Kippaufbauten auf LKW, Anhängern und Sattelanhängern mit bis zu 28 t zulässigem Gesamtgewicht eingesetzt werden, Kippwinkel bis max. 50°

Beschreibung	Bohrungs-Ø mm	Abbildung	Bestellnummer
Kippauslegerlager	24/24	1	**9081 413 870**
Kippauslegerlager	25/22	1	**9081 413 880**
Auslegergabel, Typ 8002	-	2	**9081 413 890**

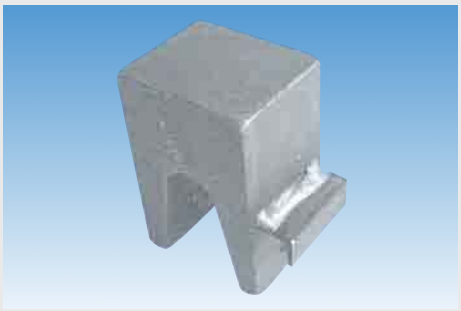

Kippauslegerlager

Oberfläche roh

Größe	Bestellnummer
1	**9081 410 370**
2	**9081 410 380**



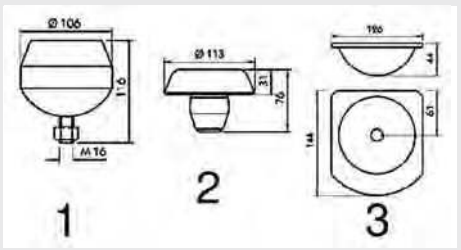

Polyp-Fangvorrichtung

für alle Kippervarianten

durch den Einbau der Polyp-Fangvorrichtung ergibt sich eine elastische Auflage der Kippbrücke, gleichzeitig dient sie als Niederhaltevorrichtung, je nach Größe des Fahrzeuges sind 2-4 Fangvorrichtungen erforderlich

Oberfläche roh

Beschreibung	Abbildung	Bestellnummer
Gummilager	1	**9081 410 470**
Zapfenschale	2	**9081 410 480**
Lagerschale	3	**9081 410 490**



Steckbolzen

mit Kette und Ring

Oberfläche roh
Durchmesser 10 mm
Kettenlänge 200 mm
Nutzlänge 70 mm

Bestellnummer
9081 012 300



Steckbolzen

mit Zunge

Oberfläche	roh
Durchmesser	12 mm
Nutzlänge	80 mm

Bestellnummer
9081 410 190



Steckbolzen

Abmessung	12 x 100 mm
Oberfläche	roh

Bestellnummer
9081 410 210



Steckbolzen

mit Kette und 80er-Karabinerhaken

Kettenlänge 220 mm

Ø mm	Nutzlänge mm	Kettenlänge mm	Bestellnummer
16	70	220	**9081 410 270**
20	85	220	**9081 410 290**
24	100	220	**9081 410 300**



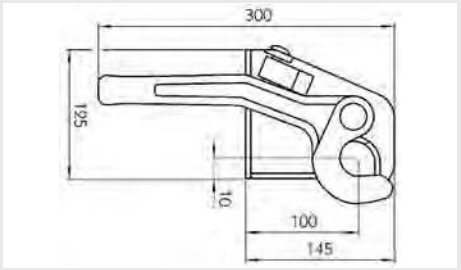

Pendelverschluss

Seitenteil

Typ H 114 ST
Oberfläche roh

Anwendungsbereich
für Kippfahrzeuge mit über 4,5 t Nutzlast

Einbauseite	Bestellnummer
links	**9081 013 210**
rechts	**9081 013 220**

Zubehör

Pendelzapfen

Einbauseite	Bestellnummer
links	**9081 013 230**
rechts	**9081 013 240**



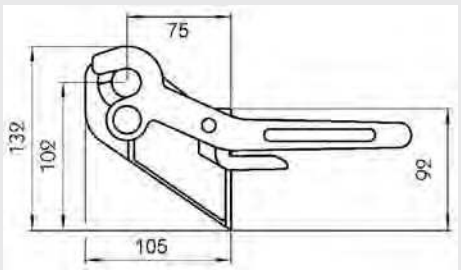

Pendelverschluss

Typ H 114/4,5
Oberfläche roh

Einbauseite	Bestellnummer
links	**9081 015 400**
rechts	**9081 015 410**



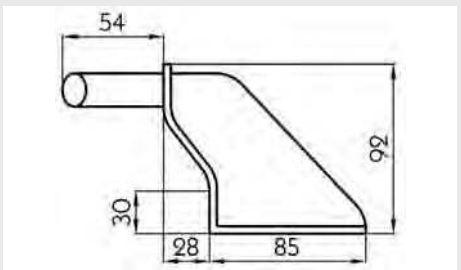

Pendelzapfen

für Pendelverschluss H 114/4,5

Typ H 114/4,5
Oberfläche roh

Einbauseite	Bestellnummer
links	**9081 015 420**
rechts	**9081 015 430**



Lager

mit Schließhaken, montiert

Typ	H 119 E
Durchmesser	20 mm
Oberfläche	roh

	Bestellnummer
	9081 013 560



Schließhaken

Typ	H 120 A
Gewicht	0,38 kg
Oberfläche	roh

∅ mm	Bestellnummer
25	9081 013 640
30	9081 015 280



Schließhaken

Typ	H 119 M-Alu-K 30
Durchmesser	25 mm
Gewicht	0,2 kg
Oberfläche	roh

Ausführung	Bestellnummer
links	9081 018 500
rechts	9081 018 501

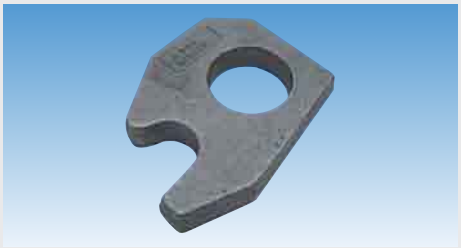

Lager

Typ	H 120 A
Oberfläche	roh

∅ mm	Bestellnummer
25	9081 013 630
30	9081 015 270



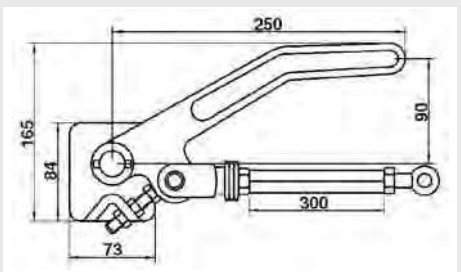

Übertotpunktspanner

für Zentralverriegelungen

Typ	H 519
Oberfläche	roh
Gewicht	2,38 kg

Anwendungsbereich

zur Montage unter dem Boden

Ausführung	Bestellnummer
links	9081 015 520
rechts	9081 015 530



Übertotpunktspanner

für Zentralverriegelungen

Typ H 519
Oberfläche roh

Anwendungsbereich
zur Montage am Aufbau

Ausführung	Wellen-Ø mm	Gewicht kg	Bestellnummer
links	25	2,55	**9081 024 750**
rechts	25	2,55	**9081 024 760**
links	30	2,51	**9081 024 770**
rechts	30	2,51	**9081 024 780**
links	35	2,49	**9081 024 790**
rechts	35	2,49	**9081 024 800**

5



Pendelverschluss

ohne Sicherung

Typ 603
Hebellänge 175 mm
Oberfläche verzinkt

Einbauseite	Bestellnummer
links	**9081 023 260**
rechts	**9081 023 270**



Haltenocken

für Pendelverschluss

Typ 6030
Oberfläche verzinkt

Einbauseite	Bestellnummer
links	**9081 023 280**
rechts	**9081 023 290**



Pendelzapfen

Typ 6641 N
Oberfläche verzinkt

Einbauseite	Bestellnummer
links	**9081 024 020**
rechts	**9081 024 030**



Pendelzapfen

für Pendelverschluss H 11

Typ 6620 N
Länge 184 mm
Breite 41 mm
Durchmesser 50 mm
Oberfläche roh

Einbauseite	Bestellnummer
links	**9081 021 250**
rechts	**9081 021 260**



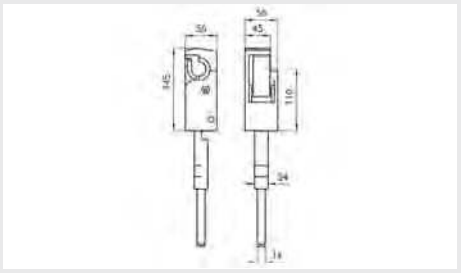

Pendelverschluss

für Kipperverschluss, 600-800 mm Bordwand

Typ 662 N
Oberfläche roh

Anwendungsbereich

für alle Kippaufbauten mit Bordwänden

kurze Ausführung

Ausführung	Bestellnummer
links	**9081 022 580**
rechts	**9081 022 590**

Zubehör

Handhebel

	Bestellnummer
	9081 022 620

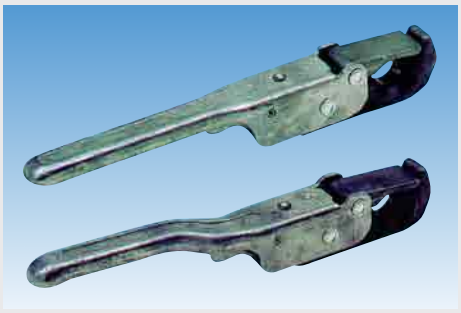

Kipperverschluss

Typ 664 N
Oberfläche roh

Ausführung	Bestellnummer
gerade	**9081 019 530**
gekröpft, links	**9081 019 550**
gekröpft, rechts	**9081 019 540**



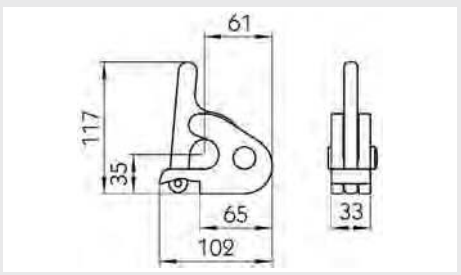

Pendellager

Typ H 121
Einbauseite links/rechts
Oberfläche roh

Anwendungsbereich

für Kippaufbauten mit Mittel- und Eckrungen

	Bestellnummer
	9081 013 880



Pendelzapfen

für Lagerschale H 120 B

Typ H 121
Oberfläche roh

	Bestellnummer
	9081 013 730



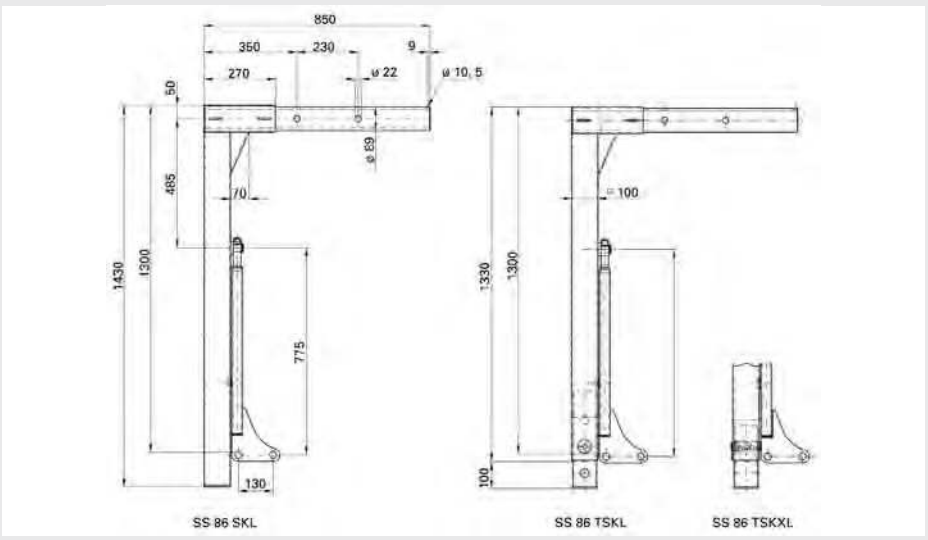

5

Stützbein

Norm DIN EN 284
Form A1

Anwendungsbereich
für Wechselbehälter bis zu einem zulassigen Behältergesamtgewicht von max. 18.000 kg, Bundesbahnzertifikat 629

Typ	Ausführung	Bestellnummer
SS 86 SKL	starr, mit Bohrung für Traghaken	**9370 701 120**
SS 86 SKBL	starr, mit Sicherheitsstrebe/Strebenbremse und Bohrung für Traghaken	**9370 701 320**



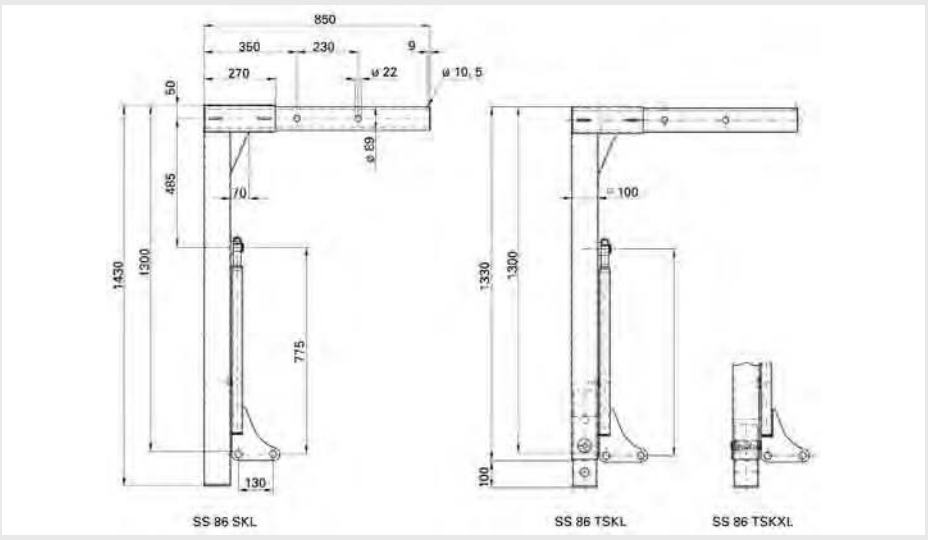

Stützbein

Norm DIN EN 284
Form A1

Anwendungsbereich
für Wechselbehälter bis zu einem zulassigen Behältergesamtgewicht von max. 18.000 kg, Bundesbahnzertifikat 629

Typ	Ausführung	Bestellnummer
SS 86 TSKL	teleskopierbar, mit Sicherheitsstrebe und Bohrung für Traghaken	**3001 002 334**
SS 86 TSKBL	teleskopierbar, mit Standardstrebe und Bohrung für Traghaken	**9375 020 000**
SS 86 TSKXBL	teleskopierbar, mit unverlierbarem Teleskopteil, Sicherheitsstrebe/Strebenbremse und Bohrung für Traghaken	**3001 003 288**



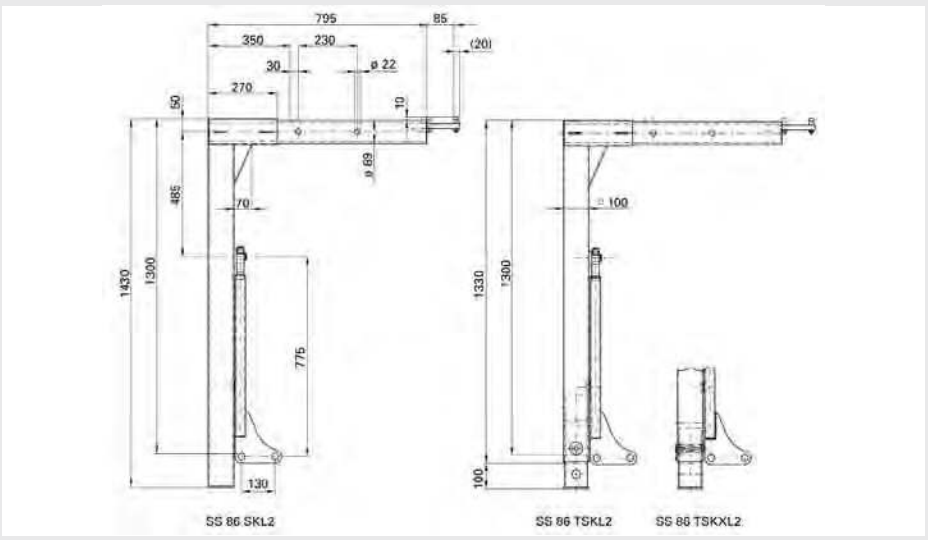

Stützbein

SS 86 SKL2

Ausführung	starr, mit 30-mm-Loch für Traghaken und Verschiebeaushaksicherung
Norm	DIN EN 284
Form	A2

Anwendungsbereich

für Wechselbehälter bis zu einem zulassigen Behältergesamtgewicht von max. 18.000 kg, Bundesbahnzertifikat 629

Bestellnummer
3001 002 265



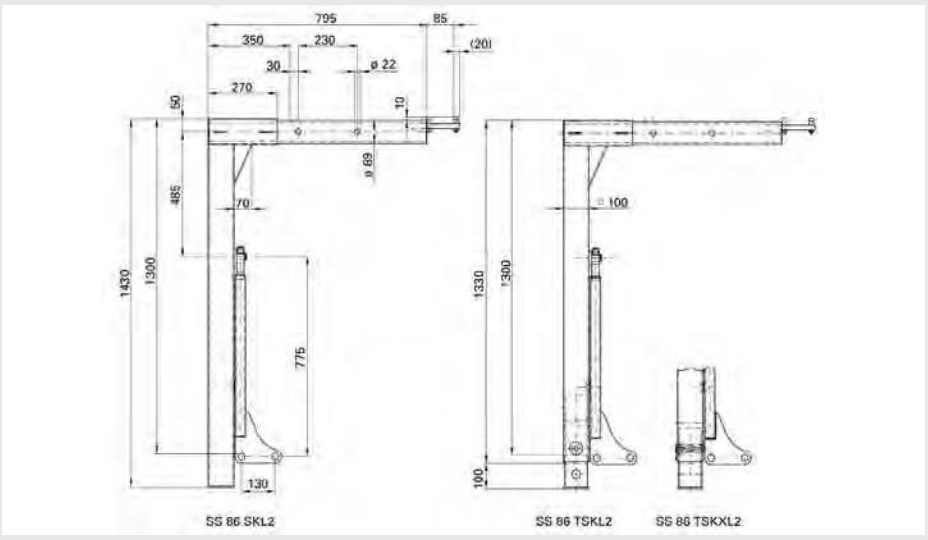

Stützbein

SS 86 TSKL2

Ausführung	teleskopierbar, mit Standardstrebe, Bohrung für Traghaken und Verschiebeaushaksicherung
Norm	DIN EN 284
Form	A2

Anwendungsbereich

für Wechselbehälter bis zu einem zulassigen Behältergesamtgewicht von max. 18.000 kg, Bundesbahnzertifikat 629

Bestellnummer
3001 002 360



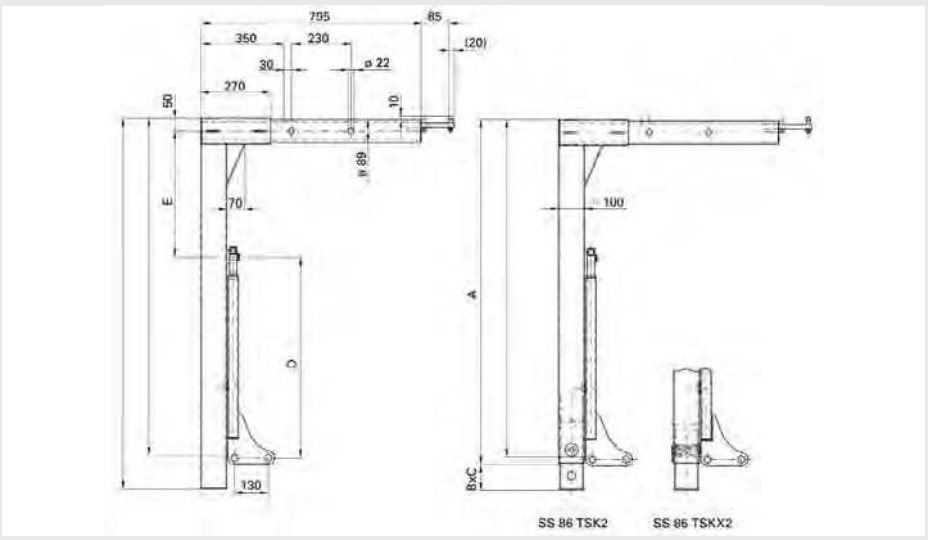

5

Stützbein

SS 86 TSK2049

Ausführung	teleskopierbar, mit Standardstrebe
Norm	ähnlich DIN EN 284
Form	A2
A	1080 mm
B x C	100 mm
D	775 mm
E	485 mm

Anwendungsbereich
für Volumenbehälter bis zu einem zulässigen Behältergesamtgewicht von max. 18.000 kg

Bestellnummer
9370 005 225



Stützbein

SS 86 TSK013

Ausführung	teleskopierbar, mit Standardstrebe
Form	A1

Anwendungsbereich
für Auflieger bis zu einem zulässigen Behältergesamtgewicht von max. 18.000 kg

Bestellnummer
9374 008 100

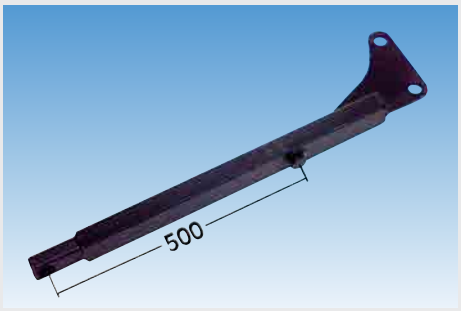

Stützbeinstrebe

für Wechselaufbau-System

passend für	Ausführung	Bestellnummer
SS 86 TSKBL/TSKXBL	komplett, mit Bremse	**9370 701 711**
SS 86 SKL/TSKL/TSKXL	komplett, mit Knopf	**9370 600 115**



Traglager

für Stützbeine

mit Links/Rechts-Kennzeichnung in der Typenangabe

Ausführung mit Federriegel bei 75 mm

Typ	Einbaubreite	passend für	Bestellnummer
TS 93 SNL	links	RS 7090, SS 86, RS 1025	**9370 000 815**
TS 93 SNR	rechts	RS 7090, SS 86, RS 1025	**3001 002 423**
TS 7350 L	links	RS 7080, RS 7100	**3001 002 389**
TS 7350 R	rechts	RS 7080, RS 7100	**3001 002 392**



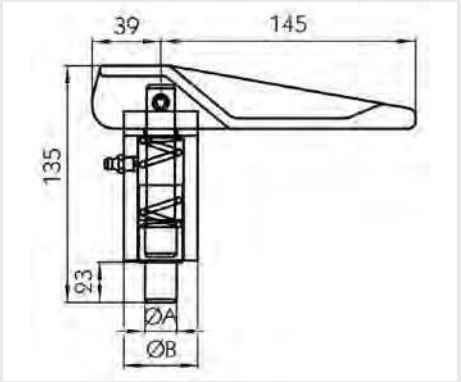

Stützbeinverschluss

Typ	A mm	B mm	L mm	Bestellnummer
FS 97	16	42	133	**9373 216 000**
FS 97	18	42	133	**9370 500 018**
FS 97	20	42	133	**9373 220 000**
FS 97	20	42	298	**3001 002 611**
FS 97	20	42	463	**3001 003 633**
FS 97	25	42	133	**9370 500 025**
FS 97	30	42	133	**9373 230 000**
FS 97	30	42	133	**9085 110 650**
FS 98	32	50	133	**9373 332 000**
FS 98	35	50	133	**9085 110 930**

Ersatzteile

Beschreibung	passend für	Bestellnummer
Federriegelbolzen	9373 220 000	**9373 220 020**
Federriegelbolzen	9370 500 018	**9370 501 018**
Federriegelbolzen	3001 003 633	**9370 297 001**
Federriegelbolzen	9370 500 025	**3001 002 580**
Handgriff, verzinkt	-	**9373 001 008**
Feder, verzinkt	-	**9370 501 000**
Spannhülse	-	**9370 501 002**



Stützbeinverschluss

passend für SS 86 TSKXL/TSKXBL Form A1, SS 86 TSKXL2/TSKXBL2 Form A2

Bestellnummer
9370 738 514

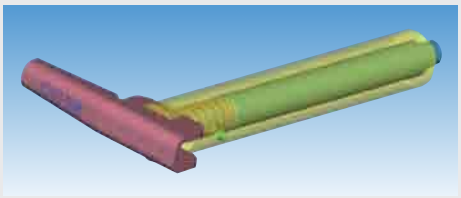

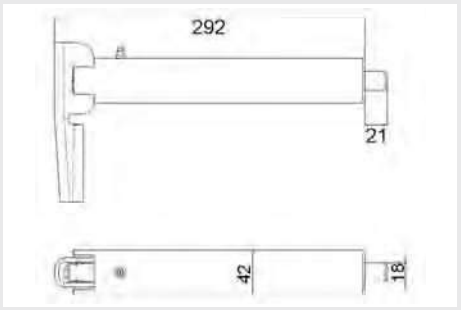

Stützbeinverschluss

Länge	255 mm
Bolzendurchmesser	18 mm

Bestellnummer
9377 518 180

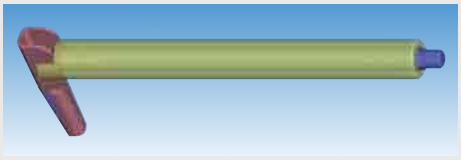

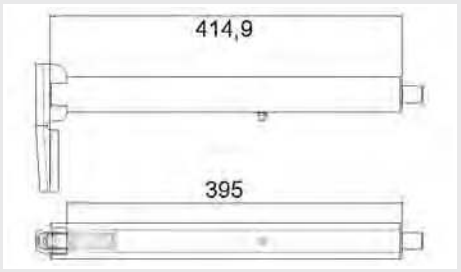

Stützbeinverschluss

Länge	395 mm
Bolzendurchmesser	20 mm

Bestellnummer
9377 275 043





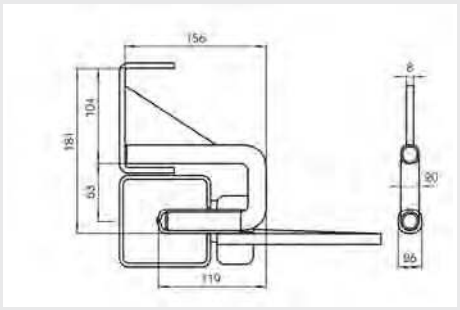

Traghaken und Stützenlager

zum Anschweißen an Wechselbehälterrahmen, sie dienen der Aufnahme von Stützbeinen in Ruhestellung, beim Traghaken ist hierfür eine Bohrung von d = 30 mm im Stützbein erforderlich

Typ	Beschreibung	Ausführung	Bestellnummer
-	Traghaken	mit 26 mm Durchmesser	**9370 350 000**
SL 555	Stützenlager	klappbar	**9370 350 120**
SL 550	Stützenlager	klappbar	**3001 002 386**

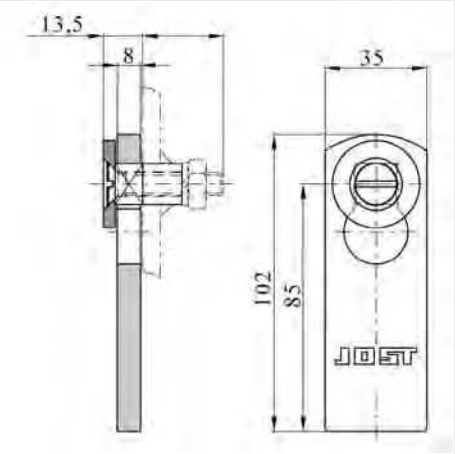

Zweitsicherung

für Stützbeine in Ruhestellung

Typ	Ausführung	Bestellnummer
ZS 86 SF	zum Einschweißen	**9373 035 000**
ZS 7008	mit Führung, mit Schraubenverbindung	**3001 002 435**
ZS 7009	mit Führung, ohne Schraubenverbindung	**3001 024 886**

Ersatzteile

Falle

Typ ZS 7009
Oberfläche verzinkt

Bestellnummer
3001 003 528

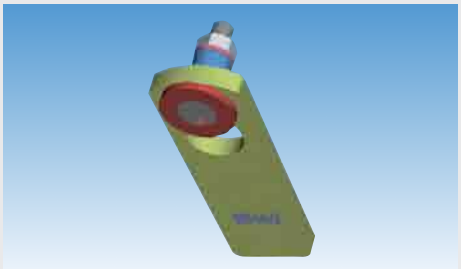

Fallsicherung

für Stützbein

Material Stahl
Oberfläche galvanisch verzinkt

Ausführung	Länge mm	Breite mm	Bestellnummer
komplett mit Hülse, Scheibe, Schraube und Mutter	100	30/35	**9370 580 000**
komplett, mit Platte	-	-	**9370 590 000**

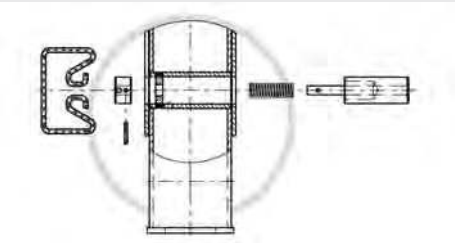

Ersatzteil-Set

für X-Stütze

passend für SS 86, Form A1 und A2

Lieferumfang

1 x Federgriff, 1 x Tragbolzenkopf, 1 x Tragbolzen komplett, 1 x Druckfeder, 11 x Spannstift

Bestellnummer
9370 000 043



Gegenlager

für Stützbeinstrebe

dient der Aufnahme der Stützbeinstrebe

Material Stahl

Typ	Bestellnummer
GS 102	**3001 002 375**
GS 103	**3001 002 376**



Strebenbolzen

passend für RS 7080 SK/SKB/TSK/TSKB, RS 7090 SK/SKB/TSK/TSKB, RS 7100 SVS/SVB/TSVS/TSVB

Bestellnummer
9373 104 002



Steckbolzen

passend für SS 86 TSKL/TSKBL Form A1, SS 86 TSKL2/TSKBL2 Form A2

Bestellnummer
9373 027 002



Sicherungsring

für Strebe

passend für	alle Typen SS 86, RS 7080, RS 7090, RS 7100
Oberfläche	verzinkt

Bestellnummer
9373 003 008

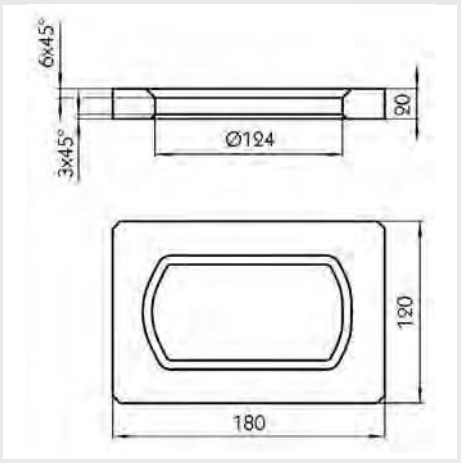

Befestigungsplatte

für Wechselsysteme

Typ	CC 320
Norm	EN 284
Breite	180 mm
Höhe	20 mm
Tiefe	120 mm
Gewicht	2,2 kg
Material	Stahlguss

Anwendungsbereich

Sonderkonstruktionen von Wechselaufbauten und Container

Bestellnummer
3001 002 454



Federstecker

Bestellnummer
9373 027 003

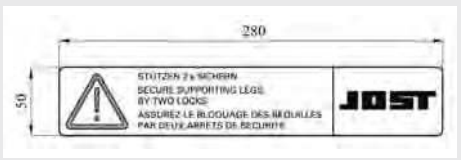

Hinweisschild

Stützen 2 x sichern, nach EN 284

Norm EN 284 schreibt das Anbringen der Hinweisschilder bei Wechselbehältern der Klasse C an den hierfür vorgesehenen Stellen vor

Ausführung	selbstklebende Folie, zweifarbig (gelb/schwarz) auf weißem Grund

Bestellnummer
3001 002 488



Einweisrolle

passend für Wechselaufbau-System

Ausführung	Rolle tauschbar
Norm	DIN 70013
Durchmesser	160 mm
Material	Kunststoff

Bestellnummer
9085 111 251

1

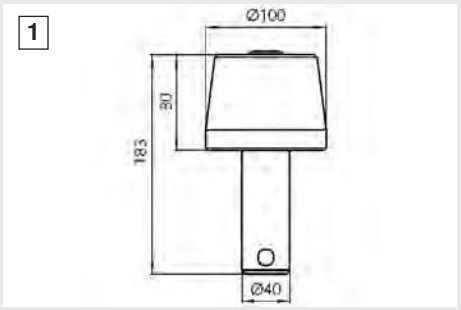

2

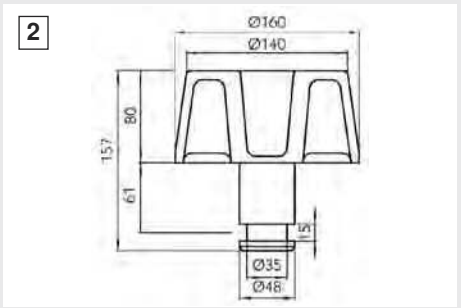

Einweisrolle

passend für Wechselaufbau-System

Material Stahl

Typ	Ausführung	Abbildung	Bestellnummer
ER 100-85	kleine Einweisrolle	1	**3001 002 054**
ER 160 GOR	ohne Führungsrand	2	**9370 380 000**

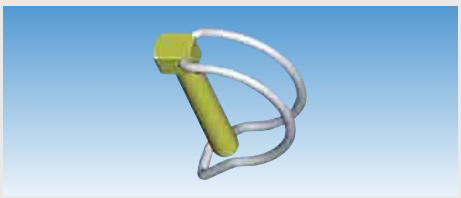

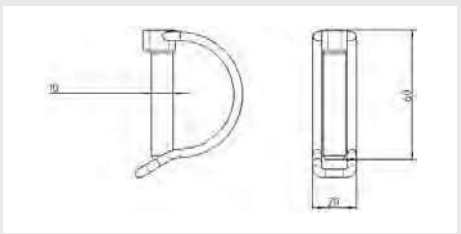

Klappstecker

für Einweisrolle

Abmessung mm	Bestellnummer
10,5 x 70	**9370 005 233**
12 x 55	**9370 008 008**



Einweisrollenlager

für Wechselaufbau-System

Typ	LER 160
Ausführung	mit Schnappstift
Schaftdurchmesser	48 mm

Bestellnummer
9370 382 002



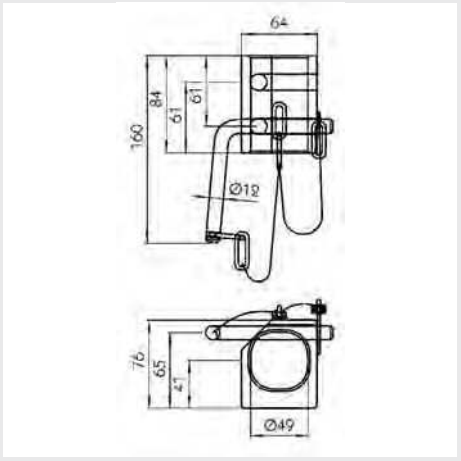

Einweisrollenlager

für Wechselaufbau-System

Typ	LER 161 G
Ausführung	mit Sperrbolzen
Schaftdurchmesser	48 mm

Bestellnummer
9370 381 000

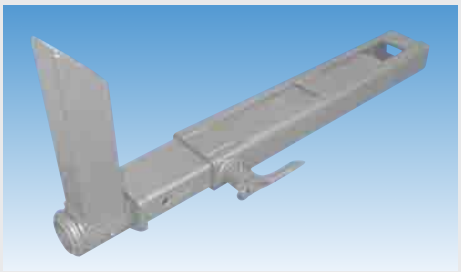

Normalanschlag

für Wechselaufbau-System

für Hubrahmen, ausziehbar für verschiedene Wechselbehältergrößen, drehbar nach 2 Seiten, arretiert automatisch im 90°-Winkel

passend für	C 715, C 745, C 782
Oberfläche	grundiert

Bestellnummer
9085 114 130



Diebstahlsicherung

Jost, für 2"-Königszapfen

Typ	DS 2000
passend für	Sattelauflieger

Bestellnummer
3031 200 000



Diebstahlsicherung

für 2"-Königszapfen

wird über den Königszapfen gesteckt und abgeschlossen, massives Stahlgehäuse mit Signalfarbe pulverbeschichtet, integrierter, zertifizierter ABLOY® Schließzylinder, aufbohrgeschützt – ANTI-Drill, Gleich- und Masterschließung möglich

passend für	Auflieger/Chassis
Außendurchmesser	215 x 110 mm
Innendurchmesser	75 mm
Stärke	5 mm

Lieferumfang

Schlüsselkarte und 3 ABLOY® PROTEC Schlüssel

Bestellnummer
9080 010 067



Diebstahlsicherung

für Auflieger

Typ	ANDIS 1100
Gewicht	4 kg

Bestellnummer
9080 004 986



Diebstahlsicherung

für Anhänger

Typ	TSR-Deichsel
passend für	Ösen 38-50 mm

Bestellnummer
9080 004 973



Diebstahlsicherung

für Wechselbrücken

Typ	TSR-W45
Ausführung	aufbohrgeschützt
Länge	450 mm
Breite	115 mm
Höhe	70 mm
Gewicht	6 kg

Bestellnummer
9080 004 979

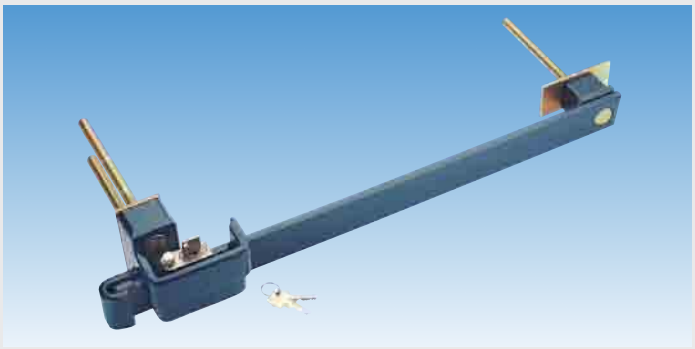

Türverriegelung

Typ CC-Riegel II, festmontiert

Festmontage auf Lager-/Spezialcontainern und LKW-Türen, Verschlussbalken mit Schlossabdeckung, Riegel aus gehärtetem Stahl, fest montiert, bietet Schutz vor Kuhfuß, Vorschlaghämmern oder anderen Werkzeugen, nach europäischer Richtlinie getestet, mit 3 Schlüsseln

Gewicht 10 kg

Bestellnummer
9080 004 998

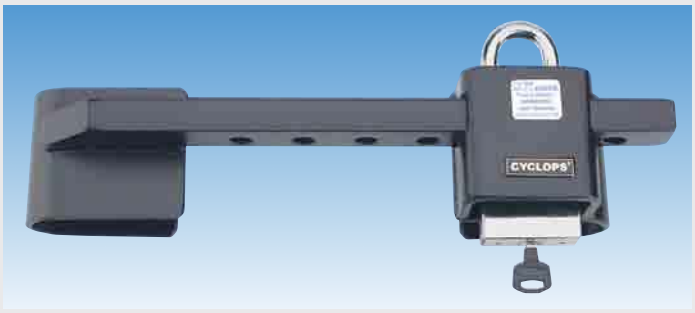



Stahlriegel

für Türstangen

Typ	TSR-Basis
Ausführung	komplett mit Schloss
Stangenabstand	200-450 mm

Bestellnummer
9080 005 000

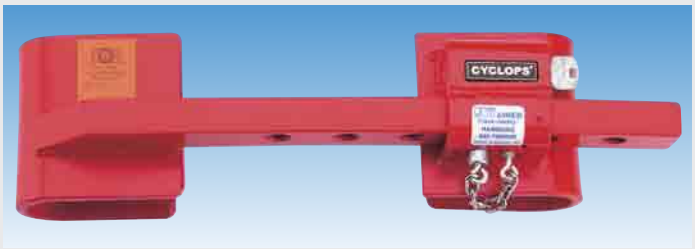

Stahlriegel

für Türstangen

Typ	TSR-4/24
Stangenabstand	200-450 mm

VdS-zertifiziert

Bestellnummer
9080 005 001





Verschlusskörper

für Türen

Ausführung	schraubbar
Material	Edelstahl

VdS-zertifiziert

Bestellnummer
9080 004 997



Bügelschloss

TSR-MTL

Bügel komplett herausnehmbar, Gleich- und Masterschließung möglich, sehr hohe Sicherheitsklasse, Schmutzschutzkappe über dem Schlüsselloch

Ausführung	gehärtet, aufbohrgeschützt
Länge	100,7 mm
Breite	73 mm
Höhe	25 mm
Durchmesser	13 mm
Material	Stahl

Lieferumfang

3 Schlüssel und Schlüsselkarte

Bestellnummer
9080 004 977



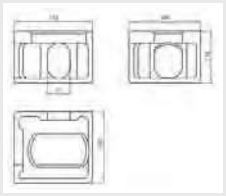

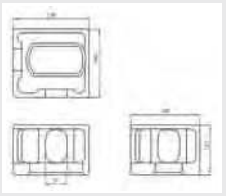

Befestigungsbeschlag

für Wechselsysteme

Norm ISO 1161
Material Stahlguss

Typ	Einbauort	Bestellnummer
CC 297 TL	links oben	**9371 297 000**
CC 298 TR	rechts oben	**9371 298 000**
CC 299 BL	links unten	**9371 299 000**
CC 300 BR	rechts unten	**9371 300 000**



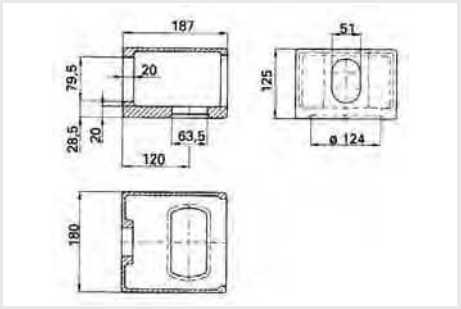

Befestigungsbeschlag

für Wechselkofferaufbausysteme

Norm EN 284
Material Stahlguss

Anwendungsbereich

für Wechselkoffer mit einer Fahrzeugbreite von 2500 mm

Typ	Höhe mm	Bestellnummer
CC 117	125	**3001 002 440**
CC 195	112	**9370 205 008**

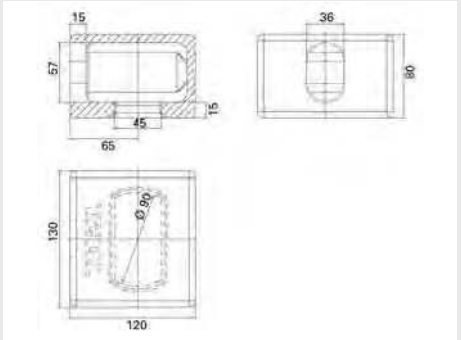

Befestigungsbeschlag

für Wechselsysteme

Typ CC 012
Material Stahlguss

Anwendungsbereich

für Sonderkonstruktionen mit einer Fahrzeugbreite von max. 2390 mm

Bodenöffnung entspricht nicht der ISO, Abstand Bodenplatte zur Seilösenöffnung 17 mm

Bestellnummer
3001 002 460

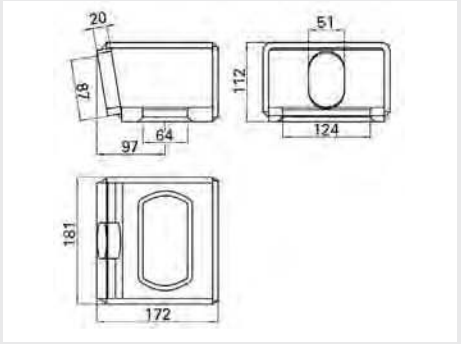

Befestigungsbeschlag

für Wechselsysteme

Typ CC 397
Norm EN 284
Material Stahlguss

Anwendungsbereich

für Wechselpritschen mit einer Fahrzeugbreite von 2500 mm

Bestellnummer
3001 002 471

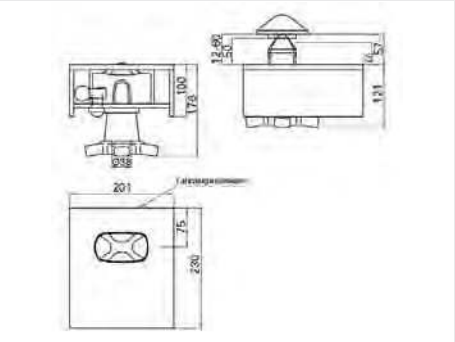

Containerverriegelung

R 316 VAP

(ISO) spann- und absenkbar, Stahlblechgehäuse mit Sicherungsring, Maße in aufnahmebereiter Position

Anwendungsbereich

für Plattform, empfohlenes Behältergesamtgewicht max. 30.500 kg

Bestellnummer
3001 001 824

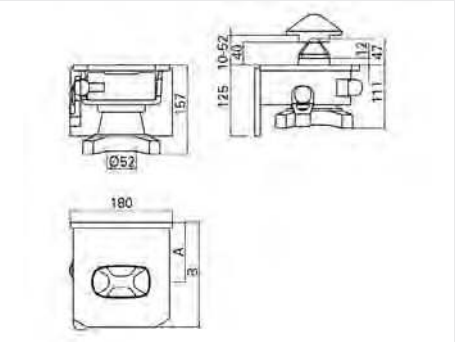

Containerverriegelung

R 404 VAK

(ISO) spann- und absenkbar, Stahlblechgehäuse mit Sicherungsring, Maße in aufnahmebereiter Position

Ausführung	mit Rückenplatte
Oberfläche	verzinkt
A	105 mm
B	185 mm

Anwendungsbereich

für Wechselfahrzeuge/-anhänger,
empfohlenes Behältergesamtgewicht max. 25.400 kg

Bestellnummer
9371 113 000



Containerverriegelung

R 405 VAK

(ISO) spann- und absenkbar, Stahlblechgehäuse mit Sicherungsring, Maße in aufnahmebereiter Position

Ausführung	mit Rückenplatte
Gehäuse	180 x 185 x 125 mm
Stichmaß	105 mm
Zapfendurchmesser	52 mm

Anwendungsbereich

für Wechselfahrzeuge/-anhänger,
empfohlenes Behältergesamtgewicht max. 25.400 kg

Bestellnummer
9370 099 162



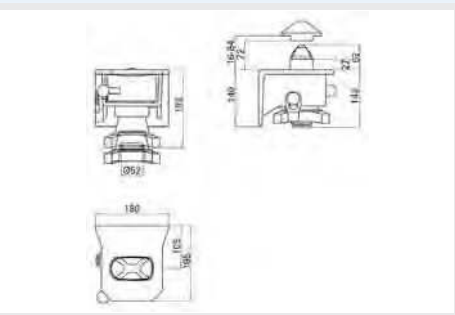

Containerverriegelung

VA 01 SK

(ISO) spann- und absenkbar, Gussgehäuse mit Sicherungsring

Anwendungsbereich

für Containerchassis, empfohlenes Behältergesamtgewicht max. 34.000 kg

Bestellnummer
9370 099 102

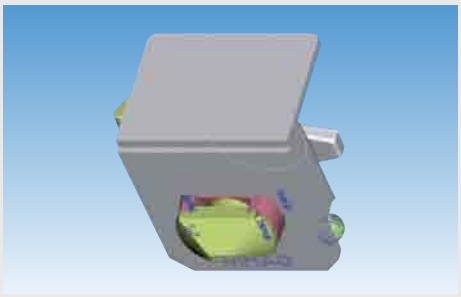

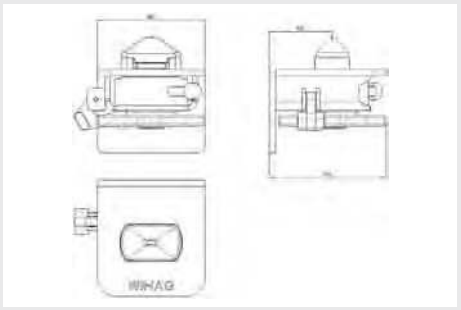

Containerverriegelung

115

voll absenkbar, Gehäuse aus Stahl, geschweißt, mit geschmiedetem Spannbolzen 52 mm

Ausführung mit Rückenplatte

Anwendungsbereich

für Containerchassis und Wechselfahrzeuge

Bestellnummer
9370 099 115

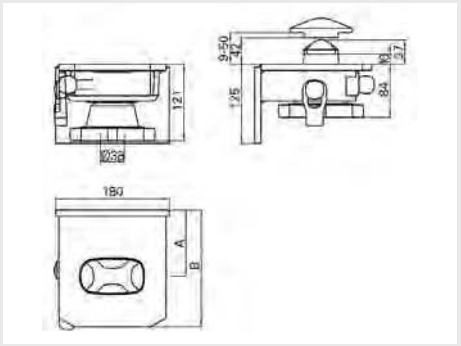

Containerverriegelung

R 406 VAK

(ISO) spann- und absenkbar, Stahlblechgehäuse mit Sicherungsring, Maße in aufnahmebereiter Position

Ausführung mit Rückenplatte

Oberfläche verzinkt

Anwendungsbereich

für Wechselfahrzeuge/-anhänger,
empfohlenes Behältergesamtgewicht max. 25.400 kg

es können nur Eckbeschläge nach ISO 1161 verspannt werden

Bestellnummer
9371 317 000

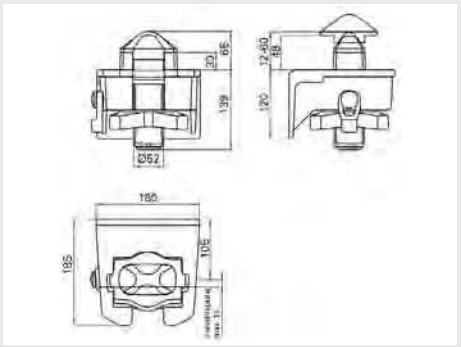

Containerverriegelung

FD 02 SK-RV

(ISO) spann- und nicht absenkbar, Gussgehäuse mit Sicherungsring

Oberfläche verzinkt

Anwendungsbereich

für Containerchassis, empfohlenes Behältergesamtgewicht max. 34.000 kg

Bestellnummer
3001 001 807

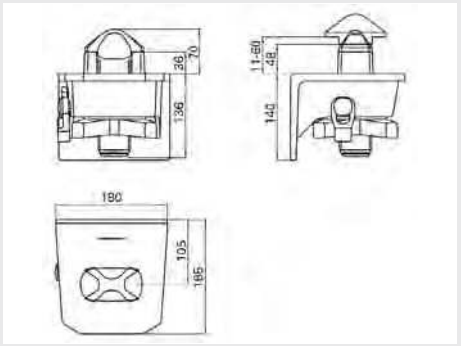

Containerverriegelung

F 02 SK-R

(ISO) spann- und nicht absenkbar, Gussgehäuse mit Sicherungsring

Oberfläche roh

Anwendungsbereich

für Containerchassis, empfohlenes Behältergesamtgewicht max. 34.000 kg

Bestellnummer
3001 001 788

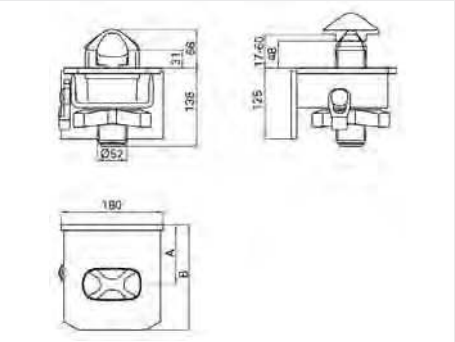

Containerverriegelung

R 402 F-R

(ISO) spann- und nicht absenkbar, Gussgehäuse mit Sicherungsring

Ausführung mit Rückenplatte

Anwendungsbereich

für Containerchassis, empfohlenes Behältergesamtgewicht max. 34.000 kg

Bestellnummer
3001 001 838

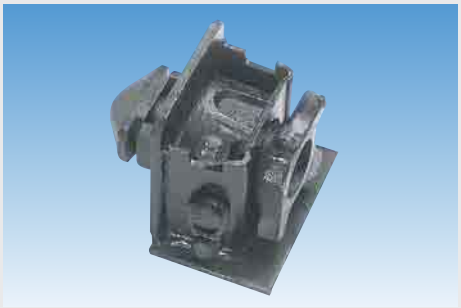

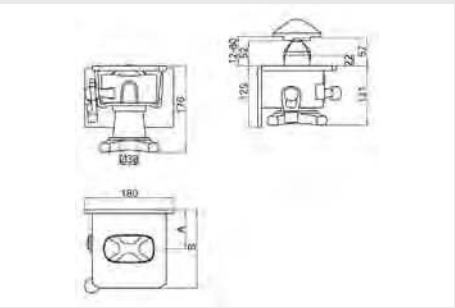

Containerverriegelung

(ISO) spann- und nicht absenkbar, Gussgehäuse mit Sicherungsring, Maße in aufnahmebereiter Position

Anwendungsbereich

für Containerchassis in Mittelposition, Wechselfahrzeuge/-anhänger, empfohlenes Behältergesamtgewicht max. 25.400 kg

Typ	Ausführung	A mm	B mm	Bestellnummer
R 416 VAK	mit Rückenplatte	80	160	**9370 099 118**
R 316 VA	ohne Rückenplatte	72	152	**9371 198 000**



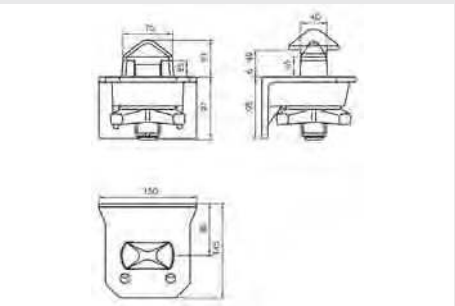

Containerverriegelung

F 10 SK-RV

(nicht ISO) spann- und nicht absenkbar, Gussgehäuse mit Sicherungsring

Anwendungsbereich

für Wechselfahrzeuge, empfohlenes Behältergesamtgewicht max. 10.000 kg

nur in Verbindung mit dem Befestigungsbeschlag CW 7012 einsetzbar, da die Abmessungen des Drehzapfens nicht der ISO-Abmessung entspricht

Bestellnummer
3001 001 790

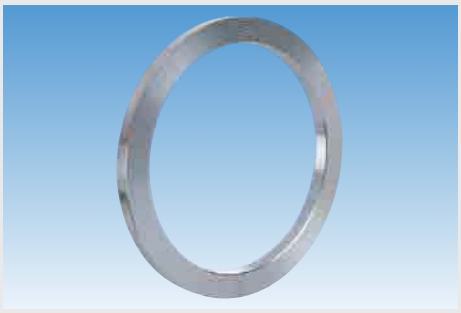

Distanzring

für Containerverriegelung

passend für R 401 VAK, R 301 VA, R 405 VAN, R 305 VAN, VA 01 SK
Oberfläche verzinkt

Bestellnummer
9371 000 188

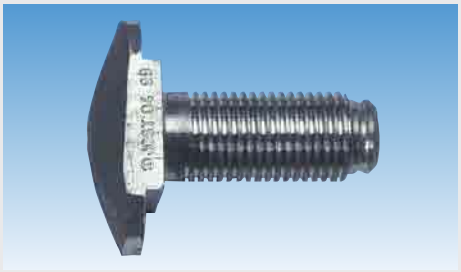

Drehzapfen

für Containerverriegelung

mit Gewindebegrenzung durch Ring
Kopflänge 98 mm
Kopfbreite 54 mm
Oberfläche verzinkt

passend für	Gesamtlänge mm	Schaftlänge mm	Gewinde	Gewindelänge mm	Bestellnummer
R 406 VAK, R 306 VA, R 407 VAK, QT 160-6, QT 166-80 V/RV	121	100	TR38 x 4	77	**9370 162 101**
F 17 SKA-70 V	125	90	TR38 x 4	74	**9371 000 193**
R 414 F, R 314 F, R 434 F, R 334 F, R 316 VA/VAP, R 416 VAK, R 336 VA, R 436 VAK, R 1018, FB 88-14 V, QT HV 200, SR 514 FQ, SR 516 VAQ, VA 36 SK, VA 16 SNK	155	120	TR38 x 4	90	**9371 000 137**
F14 SK-R	185	156	TR38 x 4	85	**9371 000 250**
R 405 VAK, R 305 VA/VAP, QT 200 V/RV, QT 160-80 V/RV	123	102	TR52 x 5	79	**9371 000 276**
R 404 VAK	153	118	TR52 x 5	90	**9371 000 189**
FD 02 SK-RV, F 02 SK-R, R 402 F-R, R 302 F-R, R 401 VAK, R 301 VA, VA 01 SK, SR 502 FQ, SR 501 VAQ	204	169	TR52 x 5	111	**9371 000 213**



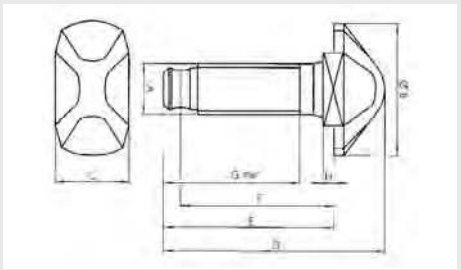

Drehzapfen

für Containerverriegelung

mit Gewindebegrenzung durch Knebel
Oberfläche verzinkt

passend für	A mm	B mm	C mm	D mm	E mm	F mm	G mm	H mm	Bestellnummer
F14 SK-KN	TR38 x 4	98	54	205	170	158	100	8	**9371 000 138**
F02 SK-KN, FD 02 SK-KN	TR52 x 5	98	54	225	190	173	167	12	**9371 000 051**



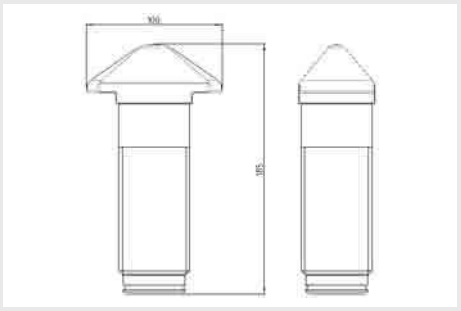

Spannbolzen

für Containerverriegelung

passend für	Typ 101/102/300
Gewinde	TR52 x 5
Gesamtlänge	185 mm
Schaftlänge	149 mm
Material	Stahl geschmiedet

Bestellnummer
9370 102 101



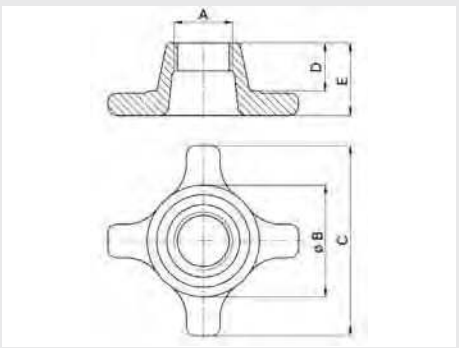

Spannmutter

für Containerverriegelung

Oberfläche verzinkt

passend für	A mm	B mm	C mm	D mm	E mm	Bestellnummer
F 14 SK, F 10 SK-RV	TR38 x 4	84	140		25	**9371 000 077**
F 17 SKA-70 V, R 411 VAK, R 407 VAK, VA 11 SK	TR38 x 4	84	130	40	65	**9371 000 208**
R 414 F, R 314 F, R 434 F, R 334 F, R 316 VA/VAP, R 416 VAK, R 336 VA, R 436 VAK, R 1018, FB 88-14 V, QT HV 200, VA 36 SK	TR38 x 4	84	140	57	82	**9371 000 127**
R 406 VAK, R 306 VA, FB 89 -06 VAV, QT 160-6, QT 166-80 V/RV	TR38 x 4	100	170	43	65	**3001 002 064**
R 312 VA-RC, R 313 F - RC	TR52 x 5	84	140	57	82	**3001 000 323**
FD 02 SK-RV, F 02 SK-R, R 402 F-R, R 302 F-R	TR52 x 5	100	170		29	**9371 000 088**
R 405 VAK, R 305 VA/VAP, QT 200 V/RV, QT 160-80 V/RV	TR52 x 5	100	170	43	65	**3001 003 849**
VA 01 SK, R 401 VAK, R 301 VA	TR52 x 5	100	170	46	75	**9371 000 072**



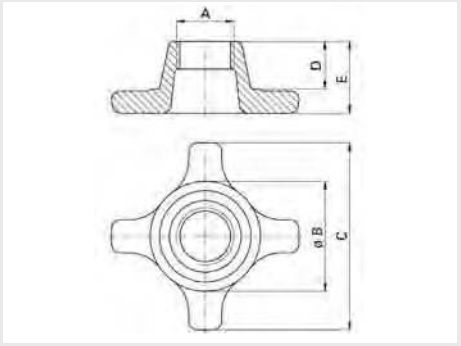

Spannmutter

für Containerverriegelung Typ 162

Gewinde	TR38 x 4
Oberfläche	verzinkt
B	82 mm
C	134 mm
D	46 mm
E	56 mm

Bestellnummer

9370 162 105



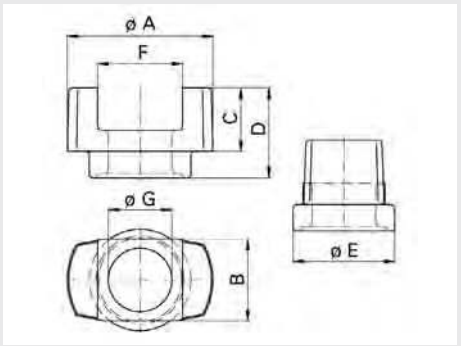

Führungsbuchse

für Containerverriegelung Typ 162

Oberfläche	verzinkt
A	96 mm
B	48 mm
C	28 mm
D	40 mm
E	67 mm

Bestellnummer

9370 162 110



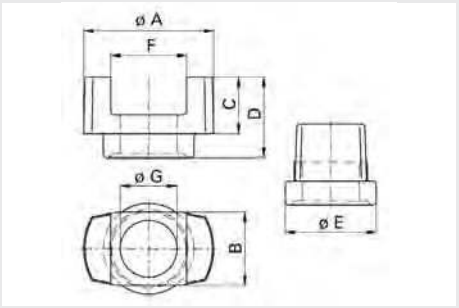

Führungsbuchse

für Containerverriegelung

Oberfläche verzinkt

passend für	A mm	B mm	C mm	D mm	E mm	F mm	G mm	Bestellnummer
R 414 VAK, R 416 VAK, R 316 VA/VAP, R 436 VAK, R 336 VA, R 1018, QT HV 200, SR 516 VAQ, VA 16 SNK, VA 36 SK	98	56	42	60	67	57	40	**9371 000 178**
R 406 VAK, R 306 VA, R 407 VAK, QT 160-6, QT 166-80 V/RV	100	57	29	39	84	57	40	**3001 002 059**
VA 01 SK, R 401 VAK, R 301 VA, SR 501 VAQ	100	57	42	83	84	57	53	**9371 000 161**
R 405 VAK/VAN, R 305 VA/VAN/VAP, QT 200 V/RV, QT 160-80 V/RV	100	57	29	39	84	57	53	**3001 002 134**
R 404 VAK	100	57	28	49	84	57	53	**9371 000 109**
FD 02 SK-RV								**9371 000 217**
R 312 VA-RC	100	65	39	57	76	57	53	**9370 000 322**



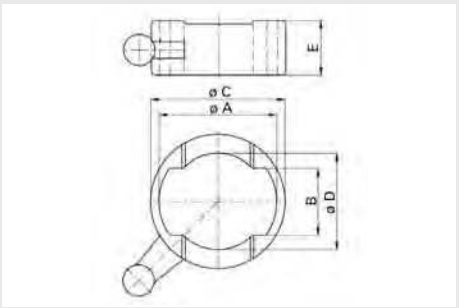

Nutenbuchse

für Containerverriegelung

passend für	A mm	B mm	C mm	D mm	E mm	Bestellnummer
R 411 VAK, VA 11 SK	81	43	98	71	39	**9371 000 126**
162	100	50	113	70	43	**9370 162 115**
R 414 VAK, R 416 VAK, R 316 VA/VAP, R 436 VAK, R 336 VA, R 1018, QT HV 200, SR 516 VAQ, VA 16 SNK, VA 36 SK	100	58	112	69	58	**9371 000 177**
R 404 VAK	105	60	120	86	49	**9371 000 108**
VA 01 SK, R 401 VAK, R 301 VA, SR 501 VAQ	105	60	120	86	65	**9371 000 160**
R 305 VA/VAP, R 306 VA, R 405 VAK, R 406 VAK, R 407 VAK, FB 89-06 VAV, QT 200 V/RV, QT 166-80 V/RV, QT 160-80 V/RV, QT 160-6	105	60	120	86	39	**3001 003 848**
R 305 VA/VAP, R 306 VA, R 405 VAK, R 406 VAK, R 407 VAK, FB 89-06 VAV, QT 200 V/RV, QT 166-80 V/RV, QT 160-80 V/RV, QT 160-6	105	60	120	86	39	**9371 000 274**



Sicherungsring

für Wechselaufbau-System

Oberfläche verzinkt

Drehzapfen-Ø mm	Innen-Ø mm	Gewinde	Bestellnummer
52	41,5	TR52 x 5	**9371 000 187**
38	26	TR38 x 4	**9371 000 190**

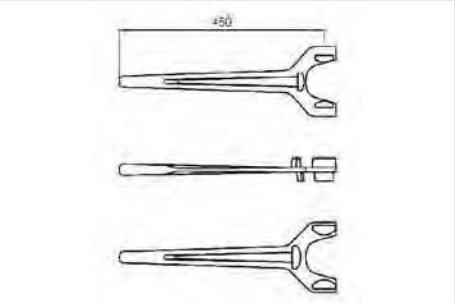

Bedienungsschlüssel

für Containerverriegelung/Spannmutter

Typ	universal
Länge	450 mm
Gewicht	2,7 kg

Bestellnummer
9371 259 000

1

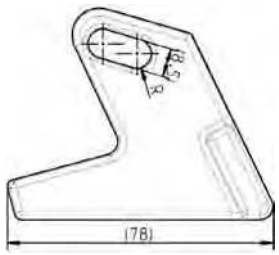

Fallsicherung

für Containerverriegelung

Sichern der Spannmutter bei Verriegelungen und Querträgern gegen unbeabsichtigtes Lösen

Ausführung	Abbildung	Bestellnummer
lange Nasenfalle	1	**9371 396 000**
kurze Nasenfalle	2	**3001 002 110**

2

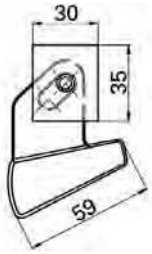



Fallsicherung

für Containerverriegelung

Sichern der Spannmutter bei Verriegelungen und Querträgern gegen unbeabsichtigtes Lösen

Anwendungsbereich

für alle Verriegelungen außer F 10 SK, R 411 VAK, R 316 VAP und R 305 VAP

Ausführung	Bestellnummer
schweißbar, komplett	**3001 023 387**
schraubbar, komplett	**3001 024 308**

Ersatzteile

Beschreibung	Ausführung	Bestellnummer
Falle	verzinkt	**9371 159 001**
Riegelbolzen	für FB 55	**9371 159 002**



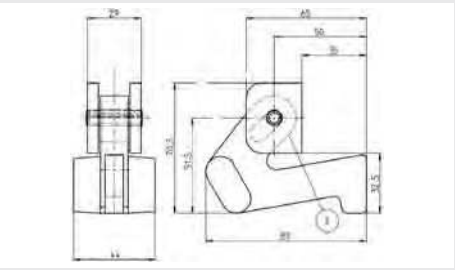

Fallsicherung

für Traversen

Typ	170
Ausführung	lang, Anschweißstück Stahl
Material	Guss GGG

Bestellnummer
9370 104 170

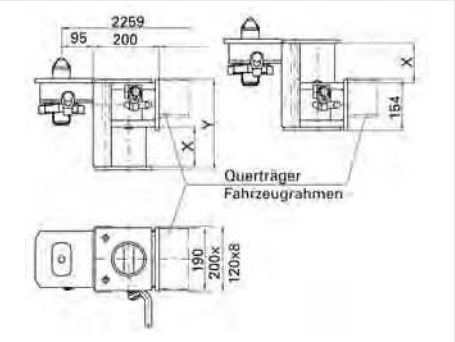

Höhenverstellung

mit jeder Containerverriegelung kombinierbar

Anwendungsbereich

für Containerchassis, empfohlenes Behältergesamtgewicht max. 34.000 kg und bei Wechselaufbauten bis max. 18.000 kg

Typ	Einbauseite	Bestellnummer
HVC 120 L	links	**3001 023 389**
HVC 120 R	rechts	**3001 023 890**



Knebel

für Containerverriegelung

passend für	F 02 SK-KN, FD 02 SK-KN, R 402 F-KN, R 302 F-KN
Länge	110 mm
Durchmesser	19 mm

Bestellnummer
3001 002 005

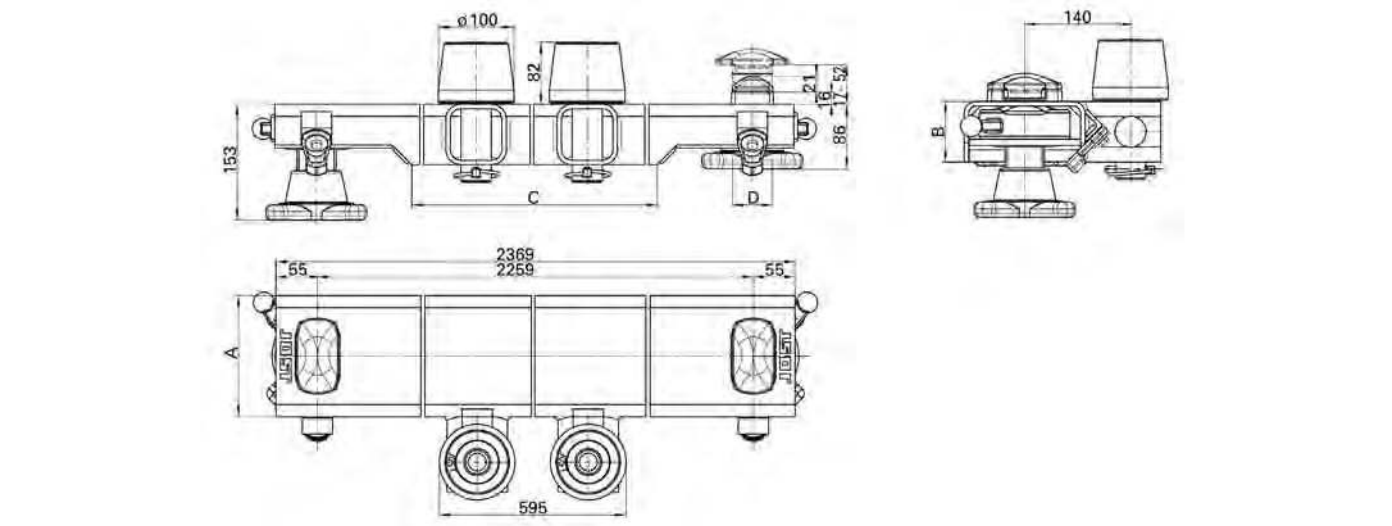

Querträger

QT 200 RV

mit angeschweißten Einweisrollen

Ausführung	geschlossen, beidseitig abgeflacht und Verriegelung absenkbar
Oberfläche	grundiert
A	200 mm
B	100 mm
C	1970 mm
D	52 mm
Länge	2369 mm
Lochabstand	2259 mm
Gewicht	94 kg

Anwendungsbereich

für Wechselfahrzeuge, empfohlenes Behältergesamtgewicht max. 32.000 kg

Bestellnummer
3001 200 001



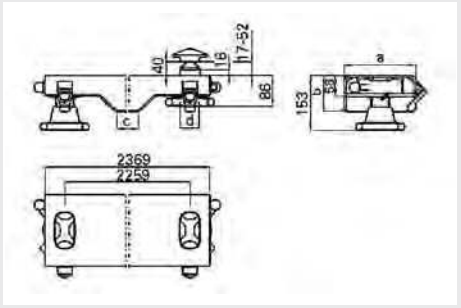

Querträger

QT 200 V

Ausführung	geschlossen, beidseitig abgeflacht und Verriegelung absenkbar
Oberfläche	grundiert
a	200 mm
b	100 mm
c	1970 mm
d	52 mm
Länge	2369 mm
Lochabstand	2259 mm
Gewicht	82 kg

Anwendungsbereich

für Wechselfahrzeuge und Containerchassis, empfohlenes Behältergesamtgewicht max. 25.000 kg

Bestellnummer
3001 001 900

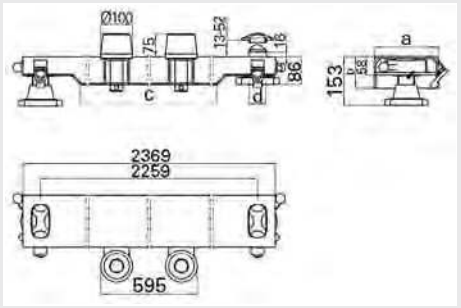

Querträger

QT 160-80 RV

mit angeschweißten Einweisrollen

Ausführung	geschlossen, beidseitig abgeflacht und Verriegelung absenkbar
Länge	2369 mm
Lochabstand	2259 mm
Gewicht	78 kg
Oberfläche	grundiert
a	160 mm
b	80 mm
c	2000 mm
d	52 mm

Anwendungsbereich

für Wechselfahrzeuge, empfohlenes Behältergesamtgewicht max. 18.000 kg

Bestellnummer
3001 160 001



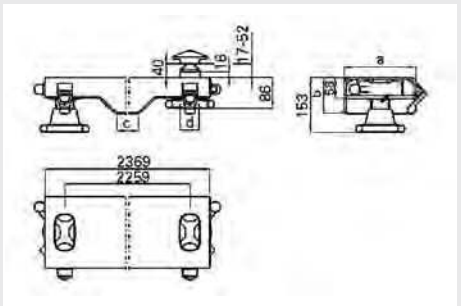

Querträger

QT 160-80 V

Ausführung	geschlossen, beidseitig abgeflacht und Verriegelung absenkbar
Länge	2369 mm
Lochabstand	2259 mm
Gewicht	66,5 kg
Oberfläche	grundiert
a	160 mm
b	80 mm
c	2000 mm
d	52 mm

Anwendungsbereich

für Wechselfahrzeuge und Containerchassis, empfohlenes Behältergesamtgewicht max. 18.000 kg

Bestellnummer
3001 001 895



Gefahrgutkoffer

zugelassen nach Gefahrgutverordnung

Typ 71 SN EP
Abmessung 385 x 290 x 95 mm

Lieferumfang

dichtschließende Schutzbrille, Augenspülflasche mit keimfreier Füllung, Handschuhe, PVC-trikotgefüttert, säurefeste Schürze, FFP 1 Staubmaske

Bestellnummer
9194 319 000



Gefahrgutkoffer

zugelassen nach Gefahrgutverordnung

Typ 71 SN
Abmessung 385 x 290 x 95 mm

Lieferumfang

dichtschließende Schutzbrille, Augenspülflasche mit keimfreier Füllung, Handschuhe, PVC-trikotgefüttert

Bestellnummer
9194 320 000



Gefahrgutkoffer

zugelassen nach Gefahrgutverordnung

Typ 72 SN
Abmessung 420 x 330 x 165 mm

Lieferumfang

dichtschließende Schutzbrille, Augenspülflasche mit keimfreier Füllung, Handschuhe PVC-trikotgefüttert, leichte Schutzkleidung, Stiefel zum Überziehen aus Gummi

Bestellnummer
9194 320 001



Gefahrgutkoffer

zugelassen nach Gefahrgutverordnung

Typ 73 SN-VM
Abmessung 420 x 330 x 165 mm

Lieferumfang

Panorama-Vollmaske, Kombinationsfilter DIN 3183, A2 B2 E2 K2, Augenspülflasche mit keimfreier Füllung, Handschuhe PVC-trikotgefüttert, leichte Schutzkleidung, Stiefel zum Überziehen aus Gummi

Bestellnummer
9194 320 002



Gefahrgutkoffer

zugelassen nach Gefahrgutverordnung

Typ 74 SN-VM
Abmessung 420 x 330 x 165 mm

Lieferumfang

Panorama-Vollmaske, Kombinationsfilter DIN 3183, A2 B2 E2 K2, Augenspülflasche mit keimfreier Füllung, Handschuhe PVC-trikotgefüttert, Schutzanzug mit Kapuze, Stiefel zum Überziehen aus Gummi, Erste-Hilfe-Ausrüstung nach DIN 13 164, Rettungsdecke, ohne Halter

Bestellnummer
9194 320 003



Warntafel

retroreflektierend Typ I
Breite 400 mm
Höhe 300 mm
Farbe orange
Material Stahlblech
gemäß GGVSEB/ADR

Ausführung	Bestellnummer
starr, mit Halter und Kantenschutz	**9650 205 100**
starr, mit Kantenschutz	**9650 205 135**



Warntafel

retroreflektierend Typ I
Ausführung starr, mit Kantenschutz
Breite 400 mm
Höhe 300 mm
Farbe orange
Material Stahlblech
gemäß GGVSEB/ADR

Bestellnummer
9650 205 770



Warntafel

retroreflektierend Typ I
Ausführung klappbar, mit Kantenschutz und Befestigungselementen
Breite 400 mm
Höhe 300 mm
Farbe orange
Material Stahlblech
gemäß GGVSEB/ADR

Bestellnummer
9650 006 001



Warntafel

retroreflektierend Typ I
Ausführung klappbar, mit Kantenschutz und Befestigungselementen
Breite 400 mm
Höhe 300 mm
Farbe orange
Material Stahlblech
Lieferumfang
mit Tasche
gemäß GGVSEB/ADR

Bestellnummer
9650 100 008



Warntafel

retroreflektierend Typ I

Ausführung	horizontal klappbar, mit Kantenschutz und Befestigungselementen
Breite	400 mm
Höhe	300 mm
Farbe	orange
Material	Stahlblech

gemäß GGVSEB/ADR

Bestellnummer
9650 205 112



Zifferntafel

retroreflektierend Typ I

Ausführung	klappbar, mit Kantenschutz, ohne Leerfelder
Breite	400 mm
Höhe	300 mm
Farbe	orange/schwarz
Material	Stahlblech

gemäß GGVSEB/ADR

Bestellnummer
9650 205 450



Zifferntafel

retroreflektierend Typ I

Breite	400 mm
Höhe	300 mm
Farbe	orange/schwarz
Material	Stahlblech

gemäß GGVSEB/ADR

Ausführung	Bestellnummer
starr, mit Kantenschutz, ohne Leerfelder	**9651 000 190**
starr, mit Kantenschutz, ohne Leerfelder, mit Ziffern-Satz	**9650 205 400**

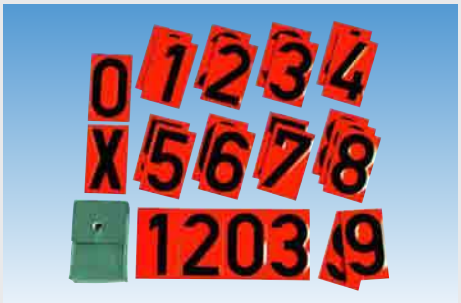

Ziffern-Satz

25 Ziffern und X

retroreflektierend Typ I

Ausführung	mit Kantenschutz
Breite	70 mm
Höhe	117 mm
Farbe	orange/schwarz
Material	Stahlblech

Lieferumfang

mit Tasche

gemäß GGVSEB/ADR

Bestellnummer
9650 205 410



Einstoff-Warntafel

retroreflektierend Typ I

Ausführung	starr, mit Kantenschutz
Breite	400 mm
Höhe	300 mm
Farbe	orange/schwarz
Material	Stahlblech

gemäß GGVSEB/ADR

Gefahrstoffnummer	Bestellnummer
30/1202	**9650 205 200**
23/1965	**9650 231 965**



Zweistoff-Warntafel

retroreflektierend Typ I

Ausführung	starr, mit Wechselleiste
Breite	400 mm
Höhe	300 mm
Farbe	orange/schwarz
Material	Stahlblech

gemäß GGVSEB/ADR

	Bestellnummer
	9650 205 300



Zweistoff-Drehtafel

retroreflektierend Typ I

Ausführung	starr, mit Kantenschutz
Gefahrstoffnummer	30/1202, 33/1203
Breite	400 mm
Höhe	300 mm
Farbe	orange/schwarz
Material	Stahlblech

gemäß GGVSEB/ADR

	Bestellnummer
	9650 205 340



Abdeckung

für Gefahrgutwarntafeln gemäß GGVSEB/ADR

brandgeprüft nach DIN, bleibt 15 Minuten feuerfest

Breite	410 mm
Höhe	308 mm
Material	Stahlblech
Oberfläche	beschichtet

	Bestellnummer
	9650 205 921

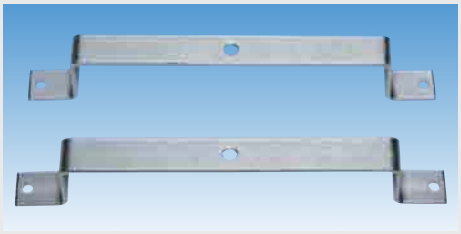

Halterungssatz

für Gefahrgutwarntafeln gemäß GGVSEB/ADR

Material	Flachstahl

	Bestellnummer
	9650 205 900

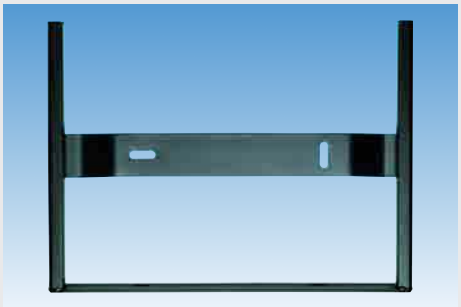

Wechselrahmen

für Gefahrgutwarntafeln gemäß GGVSEB/ADR

Breite 400 mm
Höhe 300 mm
Material Stahlblech

Bestellnummer
9650 205 750

Tasche

für Begleitpapiere

Länge 255 mm
Breite 195 mm

Bestellnummer
9650 205 930



Kanalisationsabdeckung

Kunststoffplane, gewebeverstärkt

Lieferumfang
mit Tasche

gemäß ADR

Abmessung mm	Bestellnummer
1000 x 1000	**9650 005 001**
2000 x 3000	**9650 000 501**



Gefahrzettel

Explosiv

Klasse 1

gemäß GGVSEB/ADR

Material	Länge mm	Breite mm	Bestellnummer
Kunststoff	250	250	**9650 000 320**
Kunststoff	300	300	**9652 060 100**
Aluminium	300	300	**9652 060 000**
Selbstklebefolie	100	100	**9650 000 640**
Selbstklebefolie	250	250	**9650 300 040**
Selbstklebefolie	300	300	**9563 003 001**



Gefahrzettel

Explosiv Unterklasse 1.4

Länge 250 mm
Breite 250 mm

gemäß GGVSEB/ADR

Material	Bestellnummer
Kunststoff	**9650 000 330**
Selbstklebefolie	**9650 000 342**



Gefahrzettel

Explosiv Unterklasse 1.5

Länge 250 mm
Breite 250 mm
Material Kunststoff

gemäß GGVSEB/ADR

Bestellnummer
9650 000 331



Gefahrzettel

Explosiv Unterklasse 1.6

Länge 250 mm
Breite 250 mm
Material Kunststoff

gemäß GGVSEB/ADR

Bestellnummer
9650 000 332



Gefahrzettel

Feuergefährliche, entzündbare flüssige Stoffe/Gase

Klasse 2.1

gemäß GGVSEB/ADR

Material	Länge mm	Breite mm	Bestellnummer
Kunststoff	250	250	**9650 000 334**
Kunststoff	300	300	**9650 632 000**
Selbstklebefolie	100	100	**9650 000 650**
Selbstklebefolie	300	300	**9659 000 050**



Gefahrzettel

Nicht brennbares und giftiges Gas

Klasse 2.2

gemäß GGVSEB/ADR

Material	Länge mm	Breite mm	Bestellnummer
Kunststoff	250	250	**9650 000 335**
Selbstklebefolie	300	300	**9650 000 510**



Gefahrzettel

Feuergefährliche, entzündbare flüssige Stoffe

Klasse 3

gemäß GGVSEB/ADR

Material	Länge mm	Breite mm	Bestellnummer
Kunststoff	250	250	**9650 000 345**
Kunststoff	300	300	**9652 060 200**
Aluminium	300	300	**9650 602 000**
Magnetfolie	300	300	**9651 000 340**
Selbstklebefolie	100	100	**9652 060 201**
Selbstklebefolie	250	250	**9650 000 340**
Selbstklebefolie	300	300	**9650 206 020**



Gefahrzettel

Feuergefährliche, entzündbare Stoffe

Klasse 4.1

gemäß GGVSEB/ADR

Material	Länge mm	Breite mm	Bestellnummer
Kunststoff	250	250	**9650 000 350**
Kunststoff	300	300	**9652 060 300**
Aluminium	300	300	**9650 603 000**
Magnetfolie	300	300	**9652 060 333**
Selbstklebefolie	100	100	**9652 060 301**
Selbstklebefolie	250	250	**9652 060 321**
Selbstklebefolie	300	300	**9650 206 030**



Gefahrzettel

Selbstentzündlich

Klasse 4.2

gemäß GGVSEB/ADR

Material	Länge mm	Breite mm	Bestellnummer
Kunststoff	250	250	**9650 000 360**
Kunststoff	300	300	**9652 060 400**
Aluminium	300	300	**9650 604 000**
Magnetfolie	300	300	**9650 000 625**
Selbstklebefolie	100	100	**9652 060 401**
Selbstklebefolie	250	250	**9650 300 045**
Selbstklebefolie	300	300	**9650 206 040**



Gefahrzettel

Entzündliche Gase bei Berührung mit Wasser

Klasse 4.3

gemäß GGVSEB/ADR

Material	Länge mm	Breite mm	Bestellnummer
Kunststoff	250	250	**9650 000 370**
Kunststoff	300	300	**9652 060 500**
Aluminium	300	300	**9650 206 050**
Magnetfolie	300	300	**9651 000 341**
Selbstklebefolie	100	100	**9652 060 501**
Selbstklebefolie	250	250	**9650 300 046**
Selbstklebefolie	300	300	**9651 206 050**



Gefahrzettel

Entzündend wirkender Stoff

Klasse 5.1

gemäß GGVSEB/ADR

Material	Länge mm	Breite mm	Bestellnummer
Kunststoff	300	300	**9652 060 600**
Aluminium	300	300	**9650 000 052**
Selbstklebefolie	100	100	**9650 000 630**
Selbstklebefolie	250	250	**9650 000 341**
Selbstklebefolie	300	300	**9650 000 513**



Gefahrzettel

Giftig

Klasse 6.1

gemäß GGVSEB/ADR

Material	Länge mm	Breite mm	Bestellnummer
Kunststoff	250	250	**9650 000 390**
Kunststoff	300	300	**9652 061 100**
Aluminium	300	300	**9650 607 000**
Magnetfolie	300	300	**9650 061 010**
Selbstklebefolie	100	100	**9652 060 701**
Selbstklebefolie	250	250	**9650 300 048**
Selbstklebefolie	300	300	**9650 206 070**



Gefahrzettel

Ansteckungsgefährlich

Klasse 6.2

gemäß GGVSEB/ADR

Material	Länge mm	Breite mm	Bestellnummer
Aluminium	300	300	**9650 602 010**
Magnetfolie	300	300	**9650 000 620**
Selbstklebefolie	100	100	**9650 000 635**
Selbstklebefolie	250	250	**9650 300 057**
Selbstklebefolie	300	300	**9650 206 190**



Gefahrzettel

Radioaktiver Stoff in Versandstücken der Kategorie I, weiß

Klasse 7A
Material Kunststoff

gemäß GGVSEB/ADR

Länge mm	Breite mm	Bestellnummer
250	250	**9650 000 410**
300	300	**9652 061 000**



Gefahrzettel

Radioaktiver Stoff in Versandstücken der Kategorie II, gelb

Klasse 7B
Länge 250 mm
Breite 250 mm
Material Kunststoff

gemäß GGVSEB/ADR

Bestellnummer
9650 000 420



Gefahrzettel

Radioaktiver Stoff in Versandstücken der Kategorie III, gelb

Klasse 7C
Länge 250 mm
Breite 250 mm
Material Kunststoff

gemäß GGVSEB/ADR

	Bestellnummer
	9650 000 430



Gefahrzettel

Radioaktiver Stoff

Klasse 7D

gemäß GGVSEB/ADR

Material	Länge mm	Breite mm	Bestellnummer
Kunststoff	250	250	**9650 000 440**
Magnetfolie	300	300	**9650 061 011**



Gefahrzettel

Ätzende Stoffe

Klasse 8

gemäß GGVSEB/ADR

Material	Länge mm	Breite mm	Bestellnummer
Kunststoff	250	250	**9650 000 450**
Kunststoff	300	300	**9652 061 732**
Aluminium	300	300	**9650 609 000**
Magnetfolie	300	300	**9652 061 733**
Selbstklebefolie	100	100	**9652 061 701**
Selbstklebefolie	250	250	**9650 300 054**
Selbstklebefolie	300	300	**9650 206 090**

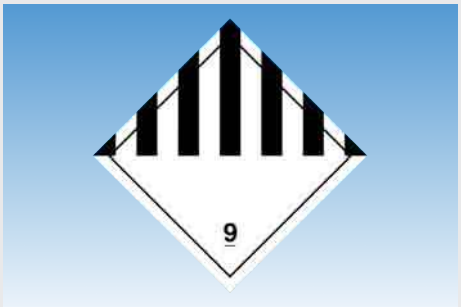

Gefahrzettel

Verschiedene Stoffe und Gegenstände

Klasse 9

gemäß GGVSEB/ADR

Material	Länge mm	Breite mm	Bestellnummer
Kunststoff	250	250	**9650 000 460**
Kunststoff	300	300	**9650 640 000**
Aluminium	300	300	**9650 206 182**
Magnetfolie	300	300	**9650 000 910**
Selbstklebefolie	100	100	**9652 061 801**
Selbstklebefolie	250	250	**9652 060 022**
Selbstklebefolie	300	300	**9650 206 180**



Gefahrzettel

Umweltgefährdende Stoffe

Klasse 9 UG

gemäß GGVSEB/ADR

Material	Länge mm	Breite mm	Bestellnummer
Stahlblech	250	250	**9651 000 300**
Stahlblech	300	300	**9651 000 333**
Kunststoff	250	250	**9651 000 320**
Kunststoff	300	300	**9650 003 509**
Magnetfolie	250	250	**9650 100 031**
Magnetfolie	300	300	**9651 000 342**
Selbstklebefolie	250	250	**1269 000 409**
Selbstklebefolie	300	300	**9590 000 509**



Wechselrahmen

für Gefahrzettel gemäß GGVSEB/ADR

Material Stahlblech

Abmessung mm	Bestellnummer
250 x 250	**9650 206 525**
300 x 300	**9650 206 520**



Warntafel

Überbreite

retroreflektierend Typ I

Breite 423 mm

Höhe 423 mm

Farbe weiß/rot

gemäß § 22.2 StVO, VwV § 29 VI 5c StVO, gemäß § 51c, § 72 StVZO, DIN 11030

Ausführung	Material	Bestellnummer
mit Kantenschutz	Stahlblech	**9650 204 521**
-	Magnetfolie	**9652 700 710**
-	Selbstklebefolie	**9650 204 522**



Warntafel

Überbreite

retroreflektierend Typ I

Breite 846 mm

Höhe 141 mm

Farbe weiß/rot

Material Selbstklebefolie

gemäß § 22.2 StVO, VwV § 29 VI 5c StVO, gemäß § 51c, § 72 StVZO, DIN 11030

Typ	Bestellnummer
linksweisend	**9650 204 600**
rechtsweisend	**9650 204 601**



Warntafel

Überbreite

retroreflektierend Typ I

Ausführung klappbar, mit Kantenschutz
Farbe weiß/rot
Material Stahlblech

gemäß § 22.2 StVO, VwV § 29 VI 5c StVO, gemäß § 51c, § 72 StVZO, DIN 11030

Abmessung mm	Typ	Bestellnummer
423 x 423	linksweisend	**9650 204 512**
423 x 423	rechtsweisend	**9650 204 511**
282 x 564	linksweisend	**9650 204 550**
282 x 564	rechtsweisend	**9650 204 551**

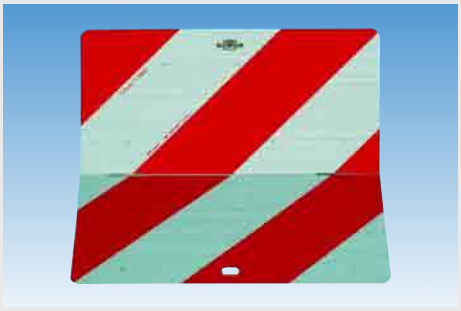

Parkwarntafel

retroreflektierend Typ II, fluoreszierend

Form A
Breite 423 mm
Höhe 423 mm
Farbe weiß/rot
Material Stahlblech

gemäß § 17 StVO, § 22a StVZO und TA 18b, gemäß § 51c, § 72 StVZO, DIN 11030

Ausführung	Typ	Bestellnummer
klappbar, mit Kantenschutz	linksweisend	**9650 204 510**
klappbar, mit Kantenschutz	rechtsweisend	**9651 204 510**
klappbar, ohne Kantenschutz	linksweisend	**9650 010 700**
klappbar, ohne Kantenschutz	rechtsweisend	**9650 010 710**



Parkwarntafel

retroreflektierend Typ II, fluoreszierend

Form A
Breite 423 mm
Höhe 423 mm
Farbe weiß/rot
Material Stahlblech

gemäß § 17 StVO, § 22a StVZO und TA 18b, gemäß § 51c, § 72 StVZO, DIN 11030

Ausführung	Bestellnummer
starr, mit Kantenschutz	**9650 204 500**
starr, ohne Kantenschutz	**9650 010 690**



Parkwarntafel

retroreflektierend Typ III, fluoreszierend

Ausführung klappbar, ohne Kantenschutz
Form B
Breite 285 mm
Höhe 285 mm
Farbe weiß/rot
Material Stahlblech

gemäß § 17 StVO, § 22a StVZO und TA 18b, gemäß § 51c, § 72 StVZO, DIN 11030

Typ	Bestellnummer
linksweisend	**9650 016 140**
rechtsweisend	**9651 600 150**



Parkwarntafel

retroreflektierend Typ III, fluoreszierend

Ausführung	starr, ohne Kantenschutz
Form	A
Breite	285 mm
Höhe	285 mm
Farbe	weiß/rot
Material	Stahlblech

gemäß § 17 StVO, § 22a StVZO und TA 18b, gemäß § 51c, § 72 StVZO, DIN 11030

Typ	Bestellnummer
linksweisend	**9651 600 100**
rechtweisend	**9651 600 110**

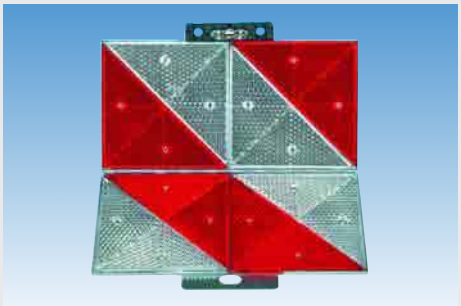

Parkwarntafel

Prismenrückstrahler

1,5 mm Blech, an den Seiten gebördelt, Seitenscharniere Edelstahl, 8 Rückstrahler für starke Reflektion

Ausführung	klappbar
Breite	285 mm
Höhe	285 mm
Farbe	weiß/rot
Material	Aluminium

gemäß § 17 StVO, § 22a StVZO und TA 18b, gemäß § 51c, § 72 StVZO, DIN 11030

Typ	Bestellnummer
rechtsweisend	**9650 000 200**
linksweisend	**9650 000 210**



Drehverschluss

für klappbare Warntafeln

Material	Messing
Oberfläche	vernickelt

Bestellnummer
9650 204 515



Warntafel

Elbtunneltafel

nicht reflektierend

Ausführung	klappbar, ohne Kantenschutz, mit Befestigungselementen
Breite	400 mm
Höhe	400 mm
Farbe	schwarz/weiß
Material	Stahlblech

gemäß Verordnung Hansestadt Hamburg für Gefahrguttransporte bei Nacht

Bestellnummer
9534 200 001



Warntafel

TIR

nicht reflektierend

Breite 400 mm
Höhe 250 mm
Farbe blau/weiß

Ausführung	Material	Bestellnummer
starr, mit Kantenschutz	Stahlblech	**9650 203 400**
starr, ohne Kantenschutz	Kunststoff	**8000 000 585**
-	Selbstklebefolie	**9652 034 001**



Warntafel

TIR

nicht reflektierend

Breite 400 mm
Höhe 250 mm
Farbe blau/weiß
Material Stahlblech

Ausführung	Bestellnummer
klappbar, mit Kantenschutz und Befestigungselementen	**9650 203 410**
klappbar, ohne Kantenschutz	**9650 210 004**

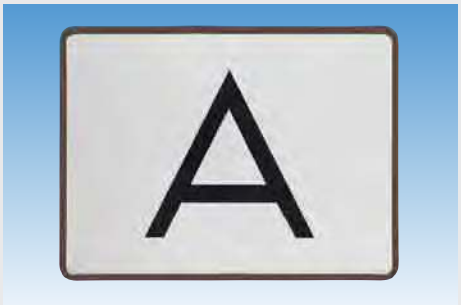

Warntafel

Abfall

retroreflektierend Typ I

Breite 400 mm
Höhe 300 mm
Farbe weiß
Material Stahlblech

Ausführung	Bestellnummer
starr, mit Kantenschutz	**9650 205 050**
starr, ohne Kantenschutz	**9650 205 051**



Warntafel

Abfall

retroreflektierend Typ I

Ausführung klappbar, mit Befestigungselementen und Kantenschutz
Breite 400 mm
Höhe 300 mm
Farbe weiß
Material Stahlblech

Bestellnummer
9650 205 060

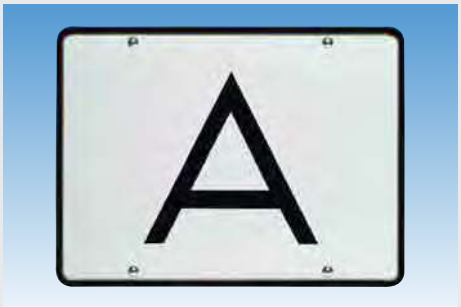

Warntafel

Abfall

retroreflektierend Typ I

Ausführung	starr, mit Halter und Kantenschutz
Breite	400 mm
Höhe	300 mm
Farbe	weiß
Material	Stahlblech

Bestellnummer
9652 050 500

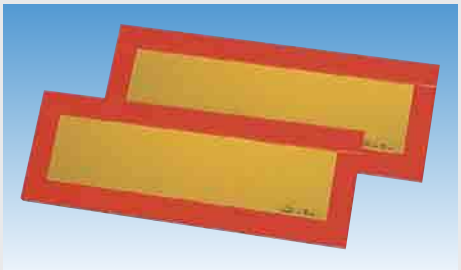

Kennzeichnungstafel-Satz

retroreflektierend Typ II, fluoreszierend

Norm	ECE 70
Breite	565 mm
Höhe	195 mm
Farbe	gelb/rot
Material	Aluminium

Anwendungsbereich

für Anhänger und Sattelauflieger

Ausführung	Bestellnummer
gekantet	**9650 000 490**
glatt	**9651 300 182**



Kennzeichnungstafel

retroreflektierend Typ II, fluoreszierend

Norm	ECE 70
Farbe	gelb/rot

Anwendungsbereich

für Anhänger und Sattelauflieger

Ausführung	Abmessung mm	Material	Bestellnummer
glatt	195 x 565	Aluminium	**9650 575 572**
glatt	195 x 1130	Stahlblech	**9651 300 050**
-	195 x 565	Selbstklebefolie	**9651 061 000**



Kennzeichnungstafel

retroreflektierend Typ III, fluoreszierend

Ausführung	glatt
Norm	ECE 70.01
Breite	565 mm
Höhe	195 mm
Farbe	gelb/rot
Material	Aluminium

Anwendungsbereich

für Anhänger und Sattelauflieger

Bestellnummer
9651 300 185



Geschwindigkeitsschild

nicht reflektierend

Durchmesser 200 mm

Farbe weiß/schwarz

Ausführung	Material	Bestellnummer
6 km/h	Selbstklebefolie	**9652 060 035**
20 km/h	Selbstklebefolie	**9652 020 020**
25 km/h	Selbstklebefolie	**9652 020 025**
30 km/h	Selbstklebefolie	**2300 001 582**
40 km/h	Selbstklebefolie	**9652 020 040**
50 km/h	Selbstklebefolie	**9652 020 050**
60 km/h	Selbstklebefolie	**9652 020 060**
62 km/h	Selbstklebefolie	**9650 202 620**
80 km/h	Selbstklebefolie	**9652 020 080**
100 km/h	Selbstklebefolie	**9652 020 100**
6 km/h	Kunststoff	**2300 001 570**
20 km/h	Kunststoff	**2300 001 572**
25 km/h	Kunststoff	**2300 001 574**
40 km/h	Kunststoff	**2300 001 576**
60 km/h	Kunststoff	**9650 010 060**
80 km/h	Kunststoff	**9652 020 180**
90 km/h	Kunststoff	**9652 020 185**



Geschwindigkeitsschild

nicht reflektierend

Durchmesser 200 mm

Farbe weiß/rot/schwarz

Material Selbstklebefolie

Ausführung	Bestellnummer
60 km/h	**9650 007 280**
70 km/h	**9650 000 525**
80 km/h	**9652 020 081**
90 km/h	**9650 000 728**
100 km/h	**9652 020 101**



Geschwindigkeitsschild

retroreflektierend Typ I

Durchmesser 200 mm

Farbe weiß/rot/schwarz

Material Selbstklebefolie

Ausführung	Bestellnummer
70 km/h	**9659 000 157**
80 km/h	**9650 000 530**
100 km/h	**9650 000 540**



Hinweisschild

Achtung Auflieger schwenkt aus

Breite 800 mm
Höhe 200 mm
Farbe weiß/rot/schwarz

Material	Bestellnummer
Stahlblech	**9650 206 600**
Selbstklebefolie	**9650 206 601**



Hinweisschild

Achtung Fahrzeug schwenkt aus

Breite 800 mm
Höhe 200 mm
Farbe weiß/rot/schwarz

Material	Bestellnummer
Stahlblech	**9650 206 620**
Selbstklebefolie	**9659 000 270**



Hinweisschild

Achtung Überbreite

Breite 800 mm
Höhe 200 mm
Farbe weiß/rot/schwarz
Material Stahlblech

	Bestellnummer
	9659 000 271



Hinweisschild

Achtung Überlänge

Breite 800 mm
Höhe 200 mm
Farbe weiß/rot/schwarz
Material Stahlblech

	Bestellnummer
	9659 000 273



Hinweisschild

Baustellenfahrzeug

Breite 650 mm
Höhe 200 mm
Farbe weiß/rot/schwarz

Material	Bestellnummer
Kunststoff	**9650 000 735**
Selbstklebefolie	**9659 000 280**



Hinweisschild

Bitte 2 m Rangierabstand halten

Breite	500 mm
Höhe	50 mm
Farbe	weiß/schwarz
Material	Selbstklebefolie

Bestellnummer
9659 000 320



Hinweisschild

Convoi Exceptionnel

retroreflektierend Typ II

Ausführung	Frankreich
Breite	1200 mm
Höhe	400 mm
Farbe	gelb/schwarz
Material	Stahlblech

Bestellnummer
9659 000 902



Warnflagge

Ladung schert aus

retroreflektierend Typ II

Breite	425 mm
Höhe	465 mm
Farbe	weiß/rot
Material	PVC

Lieferumfang

mit Befestigungsleiste

Bestellnummer
9651 800 360



Warnmarkierung

für Hubladebühne

Breite	250 mm
Höhe	400 mm
Farbe	rot/weiß
Material	flexibles Hochreflexgewebe

Ausführung	Typ	Bestellnummer
mit Halter	linksweisend	9651 700 021
mit Halter	rechtsweisend	9651 700 031
ohne Halter	linksweisend	9651 700 001
ohne Halter	rechtsweisend	9651 700 002

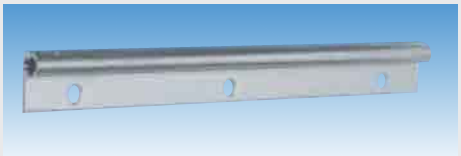

Wechselhalter

für Warnmarkierungen an Hubladebühnen

Material	Aluminium

Bestellnummer
9650 047 120



Warnmarkierung

retroreflektierend Typ II

Länge 9000 mm
Farbe rot/weiß
Material Selbstklebefolie

Breite mm	Typ	Bestellnummer
282	linksweisend	**9650 007 366**
282	rechtsweisend	**9650 017 366**
141	linksweisend	**9659 110 045**
141	rechtsweisend	**9659 110 025**



Verkehrsleitkegel

retroreflektierend Typ II

Ausführung mit Kegelfuß, stapelbar
Höhe 500 mm
Farbe weiß/rot
Material PVC

Bestellnummer
9197 200 150

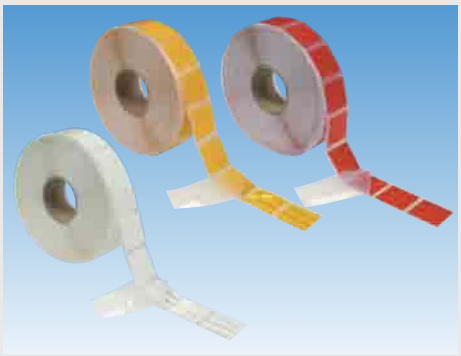

Reflexband

zur Konturenmarkierung

Spezialband zur deutlichen Markierung an Fahrzeugaufbauten (Planen), zur Erhöhung der passiven Sicherheit bei abgestellten Fahrzeugen, retroreflektierend Typ III

Norm ECE 104, ECE 48
Gebinde Rolle
Länge 50 m
Breite 51 mm

Anwendungsbereich

Planenfahrzeuge

für neue Planen, die nicht älter als 3 Monate sind

Farbe	Bestellnummer
weiß	**9657 200 600**
gelb	**9657 200 610**
rot	**9657 200 640**



Reflexband

zur Konturenmarkierung

Spezialband zur deutlichen Markierung an Fahrzeugaufbauten (Koffer/Festaufbau), zur Erhöhung der passiven Sicherheit bei abgestellten Fahrzeugen, retroreflektierend Typ III

Norm ECE 104, ECE 48
Gebinde Rolle
Breite 55 mm

Anwendungsbereich

Kofferfahrzeug/Festaufbau

Länge m	Farbe	Bestellnummer
50	weiß	**9657 200 620**
50	gelb	**9657 200 630**
50	rot	**9657 200 650**
12,5	weiß	**9657 200 622**
12,5	gelb	**9657 200 632**
12,5	rot	**9657 200 652**

Sichern – Kennzeichnen – Warnen

Bei EUROPART erhältlich: Warntafeln in allen Ausführungen

TIPP

Schon gewusst?
Jede überstehende Ladung wird mit entsprechender Warntafel gekennzeichnet.



1. Park-Warntafeln
Die rot-weißen Park-Warntafeln der Form A bzw. B sind außerhalb geschlossener Ortschaften für parkende Fahrzeuge über 3,5 t und alle Anhänger vorgeschrieben. Sie werden auf der dem Verkehr zugewandten Seite des Fahrzeugs oder Zuges bis zu einer Maximalhöhe von 100 cm angebracht, so dass sie mit dem Umriß des Fahrzeugs oder der Ladung gut abschliessen.

Rückstrahler und amtliche Kennzeichen dürfen durch die Park-Warntafel nicht verdeckt werden.

2. ADR-Warntafeln
Die “orangefarbene Kennzeichnung” weist auf den Transport gefährlicher Güter und auf eventuelle Gefahren hin.

Die ADR-Warntafeln müssen deutlich sichtbar vorne und hinten, senkrecht zur Längsachse des Beförderungsfahrzeugs angebracht sein.

Neutrale und Ziffernwarntafeln erhalten Sie natürlich bei EUROPART.

3. Hubladebühnen-Warnmarkierung
Eine Hubladebühne muss zu jeder Seite sichtbar sein, sowohl wenn sie in der Fahrposition ist als auch beim Be- und Entladen von schweren Gütern.

Reflektierende Warnmarkierung für Hubladebühnen bestehen aus zwei Flaggen, jeweils 1 Stück links und rechtsweisend, sowie einer Aluminium-Wechselhalterung, welche an der Ladebordwand dauerhaft befestigt wird.

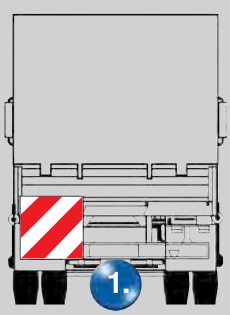



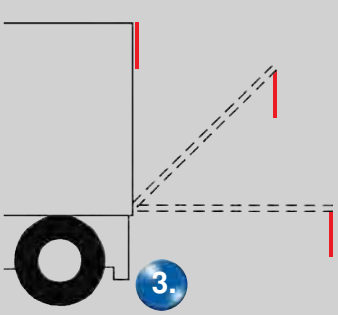

EUROPART ... more than parts

Beleuchtung



Beleuchtungs-/Verkabelungssystem Hella EasyConn 508-524
Beleuchtungs-/Verkabelungssystem Aspöck. 525-543
Begrenzungsleuchten 544-550
Seitenmarkierungsleuchten 551-558
Heckleuchten. 559-586
Umrissleuchten 587-592
Kennzeichenleuchten. 593-600
Positionsleuchten 601, 602
Rückfahrleuchten. 603-606
Nebelschlussleuchten 607-610
Rückstrahler. 611-616
Zusatzbremsleuchten 617
Arbeitsscheinwerfer 618-626
Rundumkennleuchten 627-633
Innenraumleuchten. 634-639
Adapter/Kabel und Zubehör 640-644
Glühlampen 645-652



LED-Begrenzungsleuchte

Ausführung	mit Rückstrahler
Einbauseite	links/rechts
Breite	130 mm
Höhe	32 mm
Spannung	24 V
Lochabstand	116 mm
Typ	Anbau, waagerecht/senkrecht
Farbe	weiß

zugelassen für Fahrzeuge nach GGVS/ADR

Kabellänge mm	Anschluss	Bestellnummer
300	2-poliges EasyConn Steckergehäuse mit Kabel	**0008 645 321**
1300	2-poliges EasyConn Steckergehäuse mit Kabel	**0008 645 331**
3000	2-poliges EasyConn Steckergehäuse mit Kabel	**0008 645 341**
300	Quick-Link mit Klemmstück und Kabel	**0008 645 631**
5000	Quick-Link mit Klemmstück und Kabel	**0008 645 641**



LED-Begrenzungsleuchte

Einbauseite	links/rechts
Breite	79 mm
Höhe	25,9 mm
Spannung	10-33 V
Typ	Einbau
Farbe	weiß

zugelassen für Fahrzeuge nach GGVS/ADR

Kabellänge mm	Bestellnummer
500	**0959 590 401**
5000	**0959 590 411**



LED-Begrenzungsleuchte

Einbauseite	links/rechts
Breite	60 mm
Höhe	38 mm
Tiefe	32 mm
Spannung	10-33 V
Typ	Anbau
Farbe	weiß

zugelassen für Fahrzeuge nach GGVS/ADR

Kabellänge mm	Bestellnummer
500	**0959 570 401**
5000	**0959 570 411**



LED-Begrenzungsleuchte

einfaches Eindrücken in Fahrzeugen mit Wandstärken von 3-10 mm

Einbauseite	links/rechts
Durchmesser	35 mm
Tiefe	39,5 mm
Spannung	24 V
Anschluss	2-poliger EasyConn Zentralstecker
Typ	Einbau
Farbe	weiß

zugelassen für Fahrzeuge nach GGVS/ADR

Bestellnummer
0340 825 001



LED-Seitenmarkierungsleuchte

Ausführung	mit Rückstrahler
Einbauseite	links/rechts
Breite	130 mm
Höhe	32 mm
Spannung	24 V
Lochabstand	116 mm
Typ	Anbau, waagerecht/senkrecht
Farbe	gelb

zugelassen für Fahrzeuge nach GGVS/ADR

Kabellänge mm	Anschluss	Bestellnummer
300	2-poliges EasyConn Steckergehäuse mit Kabel	**0008 645 301**
1300	2-poliges EasyConn Steckergehäuse mit Kabel	**0008 645 311**
2000	2-poliges EasyConn Steckergehäuse mit Kabel	**9260 001 061**
300	Quick-Link mit Klemmstück und Kabel	**0008 645 611**
1300	Quick-Link mit Klemmstück und Kabel	**0008 645 621**



Heckleuchte

EasyConn I mit Schlusslicht in LED

Ausführung	mit Blink-, Brems-, Nebelschluss-, Schluss- und Rückfahrlicht, Dreieckrückstrahler
Breite	370 mm
Höhe	130 mm
Tiefe	85 mm
Lampensockel	P21W/R10W/LED
Spannung	24 V
Anschluss	7-polig (ECon)
Befestigung	2 x Gewindebolzen M8
Bolzenabstand	152 mm
Typ	Anbau, waagerecht
Farbe	rot/weiß/gelb

zugelassen für Fahrzeuge nach GGVS/ADR

Einbauseite	Bestellnummer
links	**9260 001 350**
rechts	**9260 001 351**

Ersatzteile

Lichtscheibe

Einbauseite	Bestellnummer
links	**0340 829 031**
rechts	**0340 829 021**



Heckleuchte

EasyConn I mit Schlusslicht und Gummiarmleuchte in LED

Ausführung	mit Blink-, Brems-, Nebelschluss-, Schluss- und Rückfahrlicht, Dreieckrückstrahler, Gummiarmleuchte mit Positions-, Seitenmarkierungs- und Umrisslicht
Breite	370 mm
Höhe	130 mm
Tiefe	85 mm
Lampensockel	P21W/R10W/LED
Spannung	24 V
Anschluss	7-polig (ECon)
Befestigung	2 x Gewindebolzen M8
Bolzenabstand	152 mm
Typ	Anbau, waagerecht
Farbe	rot/weiß/gelb

zugelassen für Fahrzeuge nach GGVS/ADR

Einbauseite	Bestellnummer
links	**0340 934 111**
rechts	**0340 934 101**

Ersatzteile

Beschreibung	Einbauseite	Bestellnummer
Lichtscheibe	links	**0340 829 031**
Lichtscheibe	rechts	**0340 829 021**
LED-Umrissleuchte	links	**0340 418 071**
LED-Umrissleuchte	rechts	**0340 418 061**



Heckleuchte

EasyConn II mit Schlusslicht in LED

Ausführung	mit Blink-, Brems-, Nebelschluss-, Schluss- und Rückfahrlicht, Dreieckrückstrahler
Breite	370 mm
Höhe	130 mm
Tiefe	88 mm
Lampensockel	P21W/PY21W/LED
Spannung	24 V
Anschluss	7-polig (ECon)
Befestigung	2 x Gewindebolzen M8
Bolzenabstand	152 mm
Typ	Anbau, waagerecht
Farbe	rot/weiß/gelb

zugelassen für Fahrzeuge nach GGVS/ADR

Einbauseite	Bestellnummer
links	**0340 942 011**
rechts	**0340 942 001**

Ersatzteile

Lichtscheibe

Einbauseite	Bestellnummer
links	**9280 002 171**
rechts	**9280 002 172**



Heckleuchte

EasyConn II mit Schlusslicht und Gummiarmleuchte in LED

Ausführung	mit Blink-, Brems-, Nebelschluss-, Schluss- und Rückfahrlicht, Dreieckrückstrahler, Gummiarmleuchte mit Positions-, Seitenmarkierungs- und Umrisslicht
Breite	370 mm
Höhe	130 mm
Tiefe	88 mm
Lampensockel	P21W/PY21W/LED/T4W
Spannung	24 V
Anschluss	7-polig (ECon)
Befestigung	2 x Gewindebolzen M8
Bolzenabstand	152 mm
Typ	Anbau, waagerecht
Farbe	rot/weiß/gelb

zugelassen für Fahrzeuge nach GGVS/ADR

Einbauseite	Bestellnummer
links	**0340 940 111**
rechts	**0340 940 101**

Ersatzteile

Beschreibung	Einbauseite	Bestellnummer
Lichtscheibe	links	**9280 002 171**
Lichtscheibe	rechts	**9280 002 172**
LED-Umrissleuchte	links	**0340 418 071**
LED-Umrissleuchte	rechts	**0340 418 061**



Heckleuchte

EasyConn II mit Schlusslicht in LED und Gummiarmleuchte

Ausführung	mit Blink-, Brems-, Nebelschluss-, Schluss- und Rückfahrlicht, Dreieckrückstrahler, Gummiarmleuchte mit Positions-, Seitenmarkierungs- und Umrisslicht
Breite	370 mm
Höhe	130 mm
Tiefe	88 mm
Lampensockel	P21W/PY21W/LED/T4W
Spannung	24 V
Anschluss	7-polig (ECon)
Befestigung	2 x Gewindebolzen M8
Bolzenabstand	152 mm
Typ	Anbau, waagerecht
Farbe	rot/weiß/gelb

zugelassen für Fahrzeuge nach GGVS/ADR

Einbauseite	Bestellnummer
links	**0340 942 111**
rechts	**0340 942 101**

Ersatzteile

Lichtscheibe

Einbauseite	Bestellnummer
links	**9280 002 171**
rechts	**9280 002 172**



Heckleuchte

EasyConn I mit vertikaler Optik und Doppelglühlampen-Bestückung im Schlusslicht

Breite	440 mm
Höhe	148 mm
Tiefe	82 mm
Kabellänge	500 mm
Lampensockel	BA15s P21W/BA15s R5W/SV8,5 C5W
Spannung	24 V
Anschluss	7-poliges EasyConn Steckergehäuse mit Kabel
Befestigung	2 x Gewindebolzen M8
Bolzenabstand	152 mm
Typ	Anbau, waagerecht
Farbe	rot/weiß/gelb

zugelassen für Fahrzeuge nach GGVS/ADR

Einbauseite	Ausführung	Bestellnummer
links	mit Blink-, Brems-, Nebelschluss-, Schluss-, Seitenmarkierungs- und Rückfahrlicht, Dreieckrückstrahler	**0340 450 451**
rechts	mit Blink-, Brems-, Nebelschluss-, Schluss-, Seitenmarkierungs- und Rückfahrlicht, Dreieckrückstrahler	**0340 450 441**

Ersatzteile

Lichtscheibe

Beschreibung	Bestellnummer
für Heckleuchte	**0340 208 001**
für Seitenmarkierungsleuchte mit Rückstrahler	**0146 838 001**

Gute Trailer sind Markenware.

Die passende Beleuchtung auch.

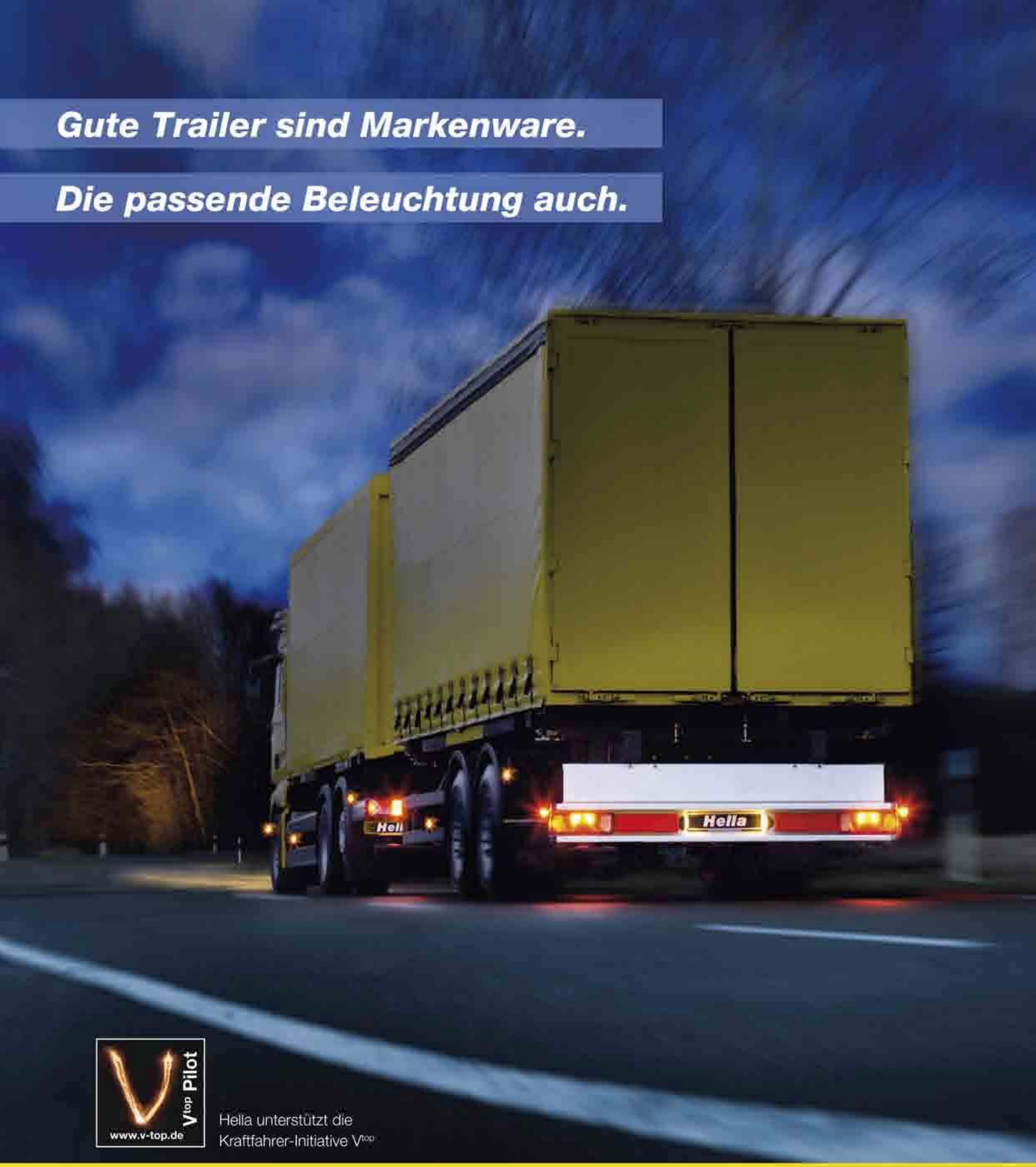

V top Pilot
www.v-top.de

Hella unterstützt die Kraftfahrer-Initiative V top

Sie fuhren lange im Schatten der Trucks: Die Trailer. Waren Anhänger, nicht Motor des Geschehens. Dann wurden Nutzlast und Stauraum immer wichtiger – kostenentscheidend. Denn mit dem Trailer wird das Geld verdient. Der Truck ist „nur" Zugmittel zum Zweck. Das weckte die Kreativität der Trailerhersteller. Sie schufen maßgeschneiderte Lösungen für mehr Effizienz bei der Raumnutzung, beim Be- und Entladen, beim Kilometerfressen. Und sie bauten mehr Sicherheit in den Trailer und an den Trailer. Beispielsweise Heckleuchten, Positionsleuchten, Umriss- und Seitenmarkierungsleuchten von Hella. Und zukunftssichere Komplettlösungen wie Hella EasyConn. Denn gute Trailer sind Markenware. Da müssen Trailer und Beleuchtung qualitativ auf Augenhöhe sein. Stimmt, sagen Fahrer und Chefs. Stimmt, sagt die Werkstatt ihres Vertrauens.

HELLA®

Ideen für das Auto der Zukunft

Hella KGaA Hueck & Co., Rixbecker Straße 75, 59552 Lippstadt, www.hella.de



Heckleuchte

EasyConn I mit horizontaler Optik und Doppelglühlampen-Bestückung im Schlusslicht

Ausführung	mit Blink-, Brems-, Nebelschluss-, Schluss-, Seitenmarkierungs- und Rückfahrlicht, Dreieckrückstrahler
Breite	440 mm
Höhe	148 mm
Tiefe	82 mm
Kabellänge	500 mm
Lampensockel	BA15s P21W/BA15s R5W/SV8,5 C5W
Spannung	24 V
Anschluss	7-poliges EasyConn Steckergehäuse mit Kabel
Befestigung	2 x Gewindebolzen M8
Bolzenabstand	152 mm
Typ	Anbau, waagerecht
Farbe	rot/weiß/gelb

zugelassen für Fahrzeuge nach GGVS/ADR

Einbauseite	Bestellnummer
links	**0340 450 511**
rechts	**0340 450 501**

Ersatzteile

Lichtscheibe

Beschreibung	Bestellnummer
für Heckleuchte	**8840 250 112**
für Seitenmarkierungsleuchte mit Rückstrahler	**0146 838 001**



LED-Umrissleuchte

Breite	177,5 mm
Höhe	163,8 mm
Tiefe	35 mm
Kabellänge	500 mm
Spannung	24 V
Lochabstand	78 mm
Typ	Anbau, stehend senkrecht
Farbe	rot/weiß/gelb

zugelassen für Fahrzeuge nach GGVS/ADR

Einbauseite	Anschluss	Bestellnummer
links	2-poliges EasyConn Steckhülsengehäuse mit Kabel	**0340 418 031**
rechts	2-poliges EasyConn Steckhülsengehäuse mit Kabel	**0340 418 021**
links	Quick-Link mit Klemmstück und Kabel	**0340 418 131**
rechts	Quick-Link mit Klemmstück und Kabel	**0340 418 121**



LED-Umrissleuchte

Breite	181,6 mm
Höhe	104,5 mm
Tiefe	35 mm
Kabellänge	500 mm
Spannung	24 V
Lochabstand	78 mm
Typ	Anbau, stehend waagerecht
Farbe	rot/weiß/gelb

Einbauseite	Anschluss	Bestellnummer
links	2-poliges EasyConn Steckhülsengehäuse mit Kabel	**9260 001 195**
rechts	2-poliges EasyConn Steckhülsengehäuse mit Kabel	**9260 001 194**
links	Quick-Link mit Klemmstück und Kabel	**0340 448 031**
rechts	Quick-Link mit Klemmstück und Kabel	**0340 448 021**



LED-Umrissleuchte

Einbauseite	links/rechts
Breite	132,5 mm
Höhe	101,6 mm
Tiefe	35 mm
Kabellänge	500 mm
Spannung	24 V
Lochabstand	78 mm
Typ	Anbau, seitlich
Farbe	rot/weiß/gelb

zugelassen für Fahrzeuge nach GGVS/ADR

Anschluss	Bestellnummer
2-poliges EasyConn Steckhülsengehäuse mit Kabel	**0340 447 021**
Quick-Link mit Klemmstück und Kabel	**0340 447 001**



Umrissleuchte

Breite	177,5 mm
Höhe	163,8 mm
Tiefe	35 mm
Kabellänge	500 mm
Spannung	24 V
Lochabstand	78 mm
Typ	Anbau, stehend senkrecht
Farbe	rot/weiß/gelb

zugelassen für Fahrzeuge nach GGVS/ADR

Einbauseite	Anschluss	Bestellnummer
links	2-poliges EasyConn Steckhülsengehäuse mit Kabel	**0340 827 011**
rechts	2-poliges EasyConn Steckhülsengehäuse mit Kabel	**0340 827 001**
links	Quick-Link mit Klemmstück und Kabel	**0340 827 131**
rechts	Quick-Link mit Klemmstück und Kabel	**0340 827 121**

Ersatzteile

Lichtscheibe

	Bestellnummer
	0303 581 001



Umrissleuchte

Einbauseite	links/rechts
Breite	132,5 mm
Höhe	101,6 mm
Tiefe	35 mm
Kabellänge	500 mm
Spannung	24 V
Lochabstand	78 mm
Typ	Anbau, seitlich
Farbe	rot/weiß/gelb

Anschluss	Bestellnummer
2-poliges EasyConn Steckhülsengehäuse mit Kabel	**0302 240 051**
Quick-Link mit Klemmstück und Kabel	**0302 240 031**



Umrissleuchte

Breite	181,6 mm
Höhe	104,5 mm
Tiefe	35 mm
Kabellänge	500 mm
Spannung	24 V
Lochabstand	78 mm
Typ	Anbau, stehend waagerecht
Farbe	rot/weiß/gelb

zugelassen für Fahrzeuge nach GGVS/ADR

Einbauseite	Anschluss	Bestellnummer
links	2-poliges EasyConn Steckhülsengehäuse mit Kabel	**0302 241 071**
rechts	2-poliges EasyConn Steckhülsengehäuse mit Kabel	**0302 241 081**
links	Quick-Link mit Klemmstück und Kabel	**0302 241 091**
rechts	Quick-Link mit Klemmstück und Kabel	**0302 241 101**



LED-Kennzeichenleuchte

Einbauseite	links/rechts
Breite	66,2 mm
Höhe	93 mm
Tiefe	63 mm
Kabellänge	500 mm
Spannung	24 V
Lochabstand	72 mm
Typ	Anbau
Farbe	weiß

zugelassen für Fahrzeuge nach GGVS/ADR

Anschluss	Bestellnummer
2-adriges Kabel mit 2-poligem EasyConn Steckhülsengehäuse	**9260 001 167**
2-adriges Kabel mit Quick-Link	**9260 001 156**



Kennzeichenleuchte

Einbauseite	links/rechts
Breite	105 mm
Tiefe	55,5 mm
Kabellänge	500 mm
Lampensockel	SV8,5 C5W
Spannung	24 V
Anschluss	2-poliges EasyConn Steckhülsengehäuse mit Kabel
Bolzenabstand	45 mm
Typ	Anbau
Farbe	weiß

zugelassen für Fahrzeuge nach GGVS/ADR

Bestellnummer
0340 828 001

Ersatzteile

Klemmstück für Quick-Link-Verkabelung

Bestellnummer
0998 602 002



LED-Positionsleuchte

Ausführung	mit Rückstrahler
Einbauseite	links/rechts
Breite	130 mm
Höhe	32 mm
Spannung	24 V
Lochabstand	116 mm
Typ	Anbau, waagerecht/senkrecht
Farbe	rot

zugelassen für Fahrzeuge nach GGVS/ADR

Kabellänge mm	Anschluss	Bestellnummer
5000	2-poliges EasyConn Steckergehäuse mit Kabel	**9260 001 095**
300	Quick-Link mit Klemmstück und Kabel	**0008 645 651**
5000	Quick-Link mit Klemmstück und Kabel	**0008 645 661**

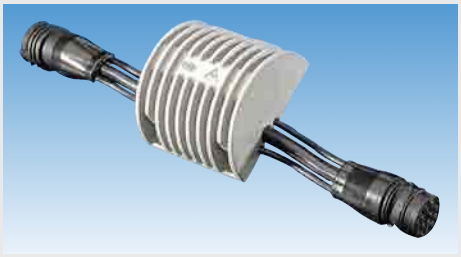

LED-Kontrollgerät

für Blinkleuchten

keine eigene Spannungsversorgung notwendig

Ausführung	mit EMV-Zulassung
Spannung	24 V
Anschluss	15-poliges EasyConn Stecker- und Steckhülsengehäuse mit Kabel
Schutzart	IP6K9K

zugelassen für Fahrzeuge nach GGVS/ADR

Bestellnummer
0009 552 001



Frontadapterleitung

EasyConn für Sattelauflieger

2 x 7-adrig von 15-poligem EasyConn Steckergehäuse auf Steckdose 7-N DIN/ISO 1185 (Leitung 3 x 2,5 mm²/4 x 1,5 mm²) und Steckdose 7-S DIN/ISO 3731 (Leitung 7 x 1,5 mm²)

passend für Hauptversorgungsleitungen der Serien 8KA 340 815-…, 8KA 340 816-… und 8KA 340 817-…

zugelassen für Fahrzeuge nach GGVS/ADR

Länge mm	Bestellnummer
600	**0340 818 011**
1700	**0340 818 001**
6000	**0340 818 031**

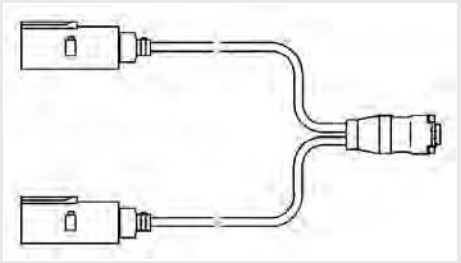

Frontadapterleitung

EasyConn für Anhänger

2 x 7-adrig von 15-poligem EasyConn Steckergehäuse auf Stecker 7-N DIN/ISO 1185 (Leitung 3 x 2,5 mm²/4 x 1,5 mm²) und Stecker 7-S DIN/ISO 3731 (Leitung 7 x 1,5 mm²)

passend für Hauptversorgungsleitungen der Serien 8KA 340 815-…, 8KA 340 816-… und 8KA 340 817-…

zugelassen für Fahrzeuge nach GGVS/ADR

Länge mm	Bestellnummer
3500	**0340 841 001**
6000	**0340 841 021**

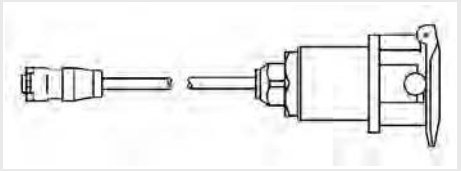

Frontadapterleitung

EasyConn für Sattelauflieger

15-adrig (12 x 1,0 mm²/3 x 2,5 mm²) von 15-poligem EasyConn Steckergehäuse auf 15-polige Steckdose DIN/ISO 12098

passend für Hauptversorgungsleitungen der Serien 8KA 340 815-…, 8KA 340 816-… und 8KA 340 817-…

zugelassen für Fahrzeuge nach GGVS/ADR

Länge mm	Bestellnummer
600	**0340 842 001**
1700	**0340 842 011**

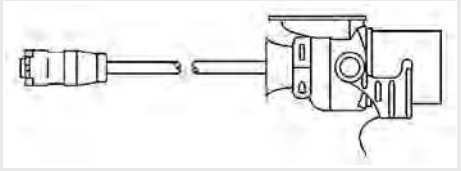

Frontadapterleitung

EasyConn für Anhänger

15-adrig (12 x 1,0 mm²/3 x 2,5 mm²) von 15-poligem EasyConn Steckergehäuse auf 15-polige Stecker DIN/ISO 12098

passend für Hauptversorgungsleitungen der Serien 8KA 340 815-…, 8KA 340 816-… und 8KA 340 817-…

zugelassen für Fahrzeuge nach GGVS/ADR

Länge mm	Bestellnummer
3500	**0340 843 001**
4500	**0340 843 011**
6000	**0340 843 021**



Hauptversorgungsleitung

EasyConn 15-adrig

12 x 1,0 mm²/3 x 2,5 mm² mit zwei 15-poligen EasyConn Steckhülsengehäusen, konfektioniert und umspritzt, ohne Zusatzabgänge

zugelassen für Fahrzeuge nach GGVS/ADR

Länge mm	Bestellnummer
10000	**0340 815 011**
12000	**0340 815 021**
15500	**0340 815 001**



Hauptversorgungsleitung

EasyConn 10-adrig

8 x 1,0 mm²/2 x 2,5 mm² mit zwei 15-poligen EasyConn Steckhülsengehäusen, konfektioniert und umspritzt, ohne Zusatzabgänge

zugelassen für Fahrzeuge nach GGVS/ADR

Länge mm	Bestellnummer
9000	**0340 816 001**
12000	**0340 816 011**

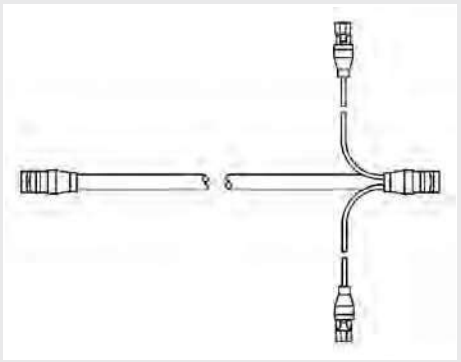

Hauptversorgungsleitung

EasyConn 15-adrig mit Zusatzabgängen

12 x 1,0 mm²/3 x 2,5 mm² mit zwei 15-poligen EasyConn Steckhülsengehäusen, konfektioniert und umspritzt, mit zwei 300 mm langen Abgängen mit je einem 2-poligen EasyConn Steckhülsengehäuse (1 x braun für Schlusslicht rechts, 1 x schwarz für Schlusslicht links)

Länge 15500 mm

zugelassen für Fahrzeuge nach GGVS/ADR

	Bestellnummer
	0340 817 011



Heckadapterleitung

EasyConn

mit 15-poligem EasyConn Steckergehäuse, abgehend auf zwei 7-adrige Leitungen (je 1300 mm lang), mit 7-poligem EasyConn Steckhülsengehäuse (für Heckleuchten) sowie mit je Seite drei 2-poligen EasyConn Steckergehäusen (z. B. für Kennzeichen-, Gummiarmleuchten und Seitenmarkierungsleuchten-Ketten), verbunden durch drei Leitungen (2 x 0,5 mm²) je Seite, mit einer Kabellänge von 500 mm zwischen den einzelnen Steckergehäusen

passend für Hauptversorgungsleitungen der Serien 8KA 340 815-…, 8KA 340 816-… und 8KA 340 817-…

zugelassen für Fahrzeuge nach GGVS/ADR

	Bestellnummer
	0340 819 001

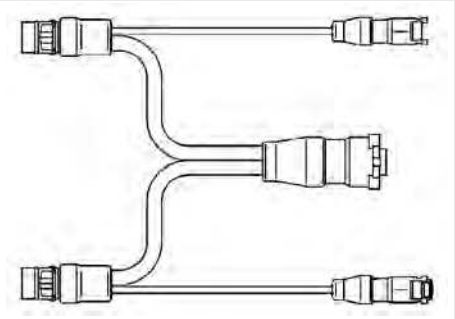

Heckadapterleitung

EasyConn

mit 15-poligem EasyConn Steckergehäuse abgehend auf zwei 7-adrige Leitungen (je 3000 mm lang) mit 7-poligem EasyConn Steckhülsengehäuse (für Heckleuchten), sowie mit je Seite einem 2-poligen EasyConn Steckergehäuse (z. B. für Seitenmarkierungsleuchten-Kette), eines davon mit Verschlusskappe dicht verschlossen, verbunden durch eine 3000 mm lange Flachleitung (2 x 1,5 mm²) je Seite (z. B. für Umrissleuchte mit Quick-Link-Verkabelung)

passend für Hauptversorgungsleitungen der Serien 8KA 340 815-…, 8KA 340 816-… und 8KA 340 817-…

zugelassen für Fahrzeuge nach GGVS/ADR

Bestellnummer
0340 819 041



Flachleitung

EasyConn für Seitenmarkierungs- und Positionsleuchten

Versorgungsleitung (2 x 1,5 mm²), zum Anschluss von Seitenmarkierungsleuchten mit Rückstrahler und Positionsleuchten per Quick-Link-Verkabelung oder Einschneidklemmtechnik, mit 2-poligem EasyConn Steckhülsengehäuse und Schrumpfendkappe

zugelassen für Fahrzeuge nach GGVS/ADR

Länge mm	Bestellnummer
6000	**0340 822 071**
10000	**0340 822 081**
13500	**0340 822 051**
15000	**0340 822 061**
19000	**0340 822 091**
21000	**0340 822 001**



Elektrowendel

EasyConn

Adapterleitung 8-adrig (7 x 1 mm²/1 x 2,5 mm²), mit 3000 mm langem Spiralkabel, mit 15-poligem EasyConn Steckergehäuse und 15-poligem EasyConn Steckhülsengehäuse, konfektioniert und umspritzt, als Adapterleitung zwischen Hauptversorgungsleitung und Heck- oder Frontadapterleitung einsetzbar

zugelassen für Fahrzeuge nach GGVS/ADR

Bestellnummer
0340 845 001

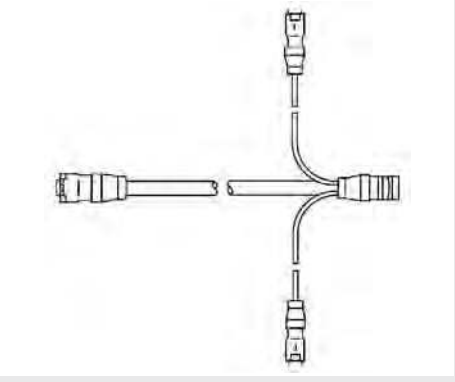

Zwischenadapterleitung

EasyConn

Adapterleitung 15-adrig (12 x 1,0 mm²/3 x 2,5 mm²), 500 mm lang, mit 15-poligem EasyConn Steckergehäuse und 15-poligem Steckhülsengehäuse mit zwei Abgängen (je 300 mm lang) auf der Seite des 15-poligen EasyConn Steckhülsengehäuses, mit je einem 2-poligen EasyConn Steckergehäuse (1 x rot für Bremslicht und 1 x lila für Rückfahrlicht)

zugelassen für Fahrzeuge nach GGVS/ADR

Bestellnummer
0340 846 001



Y-Adapterleitung

EasyConn

2-adrig (2 x 0,5 mm²), mit 2-poligem EasyConn Steckergehäuse und zwei 150 mm langen Abgängen, mit 1 x einem 2-poligen EasyConn Steckergehäuse sowie 1 x einem 2-poligen EasyConn Steckhülsengehäuse

zugelassen für Fahrzeuge nach GGVS/ADR

Bestellnummer
0340 859 001



Y-Adapterleitung

EasyConn

2-adrig (2 x 0,5 mm²), mit 2-poligem EasyConn Steckergehäuse und zwei 150 mm langen Abgängen mit je einem 2-poligen EasyConn Steckhülsengehäuse

zugelassen für Fahrzeuge nach GGVS/ADR

Bestellnummer
0340 859 011



Stecker-Satz

für kundenspezifische Verkabelungswünsche

zum Anschluss an das EasyConn System

zugelassen für Fahrzeuge nach GGVS/ADR

Ausführung	Bestellnummer
2-polige Leitung FLRYY (2 x 1 mm²)	**0340 009 001**
7-polige Leitung FLRYY (6 x 1 mm²/1 x 1,5 mm²)	**0340 412 002**
15-polige Leitung FLRYY (12 x 1,0 mm²/3 x 2,5 mm²)	**0340 059 001**



Kombiverteiler

EasyConn

mit integrierter Kennzeichenbeleuchtung zur Aufnahme des Kennzeichenschildes, mit einem 15-poligen, fünf 7-poligen und sechs 2-poligen EasyConn Anschlüssen für sämtliche lichttechnischen Funktionen, mit separat abgesicherten Beleuchtungskreisen

zugelassen für Fahrzeuge nach GGVS/ADR

Bestellnummer
0340 060 251

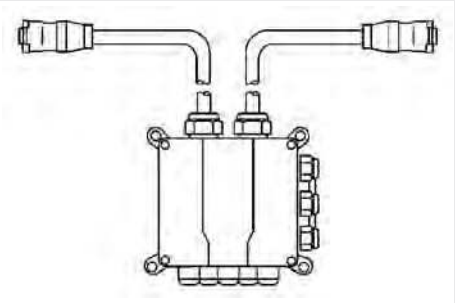

Verteilerbox

EasyConn

mit zehn M16- und zwei M25-Kabelverschraubungen sowie zwei 15-adrigen Leitungen (12 x 1,0 mm²/3 x 2,5 mm²) je 500 mm lang, mit einem 15-poligen EasyConn Steckergehäuse und einem 15-poligen Steckhülsengehäuse, komplett konfektioniert auf Steckfeld

zugelassen für Fahrzeuge nach GGVS/ADR

Bestellnummer
0340 847 001



Verteilerbox

EasyConn

mit einem 15-poligen EasyConn Anschluss für die Hauptversorgung, einem 7-poligen EasyConn Anschluss für Sonderfunktion, drei 2-poligen EasyConn Anschlüssen z. B. für Seitenmarkierungs-, Umrissleuchte oder Sonderfunktion, sowie Kabelverschraubungen (6 x M12, 2 x M16, 2 x M20), komplett verdrahtet über Steckblock

zugelassen für Fahrzeuge nach GGVS/ADR

Bestellnummer
0340 867 001

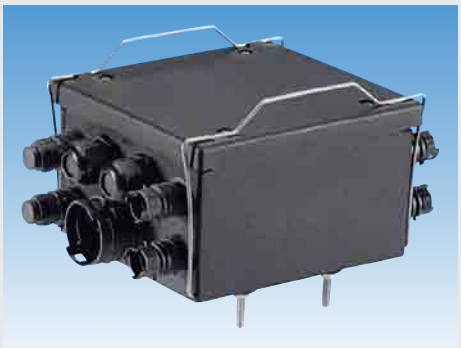

Verteilerbox

EasyConn

mit einem 15-poligen EasyConn Anschluss für die Hauptversorgung, zwei 7-poligen EasyConn Anschlüssen für Heckleuchten, acht 2-poligen EasyConn Anschlüssen z. B. für Seitenmarkierungs-, Umrissleuchte oder Sonderfunktion, sowie vier M20-Kabelverschraubungen, komplett verdrahtet über Steckblock

zugelassen für Fahrzeuge nach GGVS/ADR

Bestellnummer
0340 867 011



Frontverteiler

EasyConn für Sattelauflieger

Verteilerbox für Frontanschluss, für direkten Anschluss an das EasyConn System, mit drei kombinierten Steckdosen (1 x DIN/ISO 12098, 1 x 7-N DIN/ISO 1185 und 1 x 7-S DIN/ISO 3731), einem 15-poligem EasyConn Anschluss für die Hauptversorgung, sowie zwei verschlossenen M16-Kabelverschraubungen

zugelassen für Fahrzeuge nach GGVS/ADR

Bestellnummer
0340 898 001

1
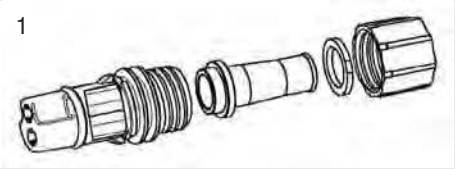

2
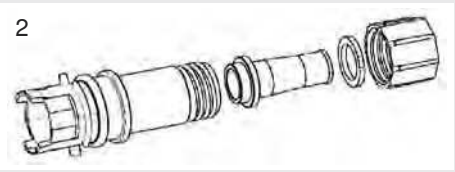

Service-Set

für kundenspezifische Verkabelungswünsche

zugelassen für Fahrzeuge nach GGVS/ADR

Abbildung	Ausführung	Ø mm	Bestellnummer
1	2-poliges EasyConn Steckhülsengehäuse	≈ 19,5	**0340 879 001**
2	2-poliges EasyConn Steckergehäuse	≈ 24,5	**0340 882 001**

1
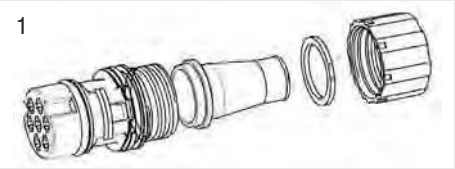

2
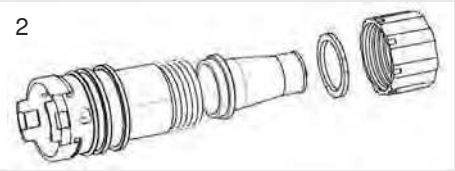

Service-Set

für kundenspezifische Verkabelungswünsche

zugelassen für Fahrzeuge nach GGVS/ADR

Abbildung	Ausführung	Ø mm	Bestellnummer
1	7-poliges EasyConn Steckhülsengehäuse	≈ 28	**0340 880 001**
2	7-poliges EasyConn Steckergehäuse	≈ 33	**0340 883 001**

1
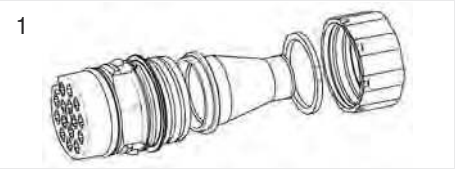

2
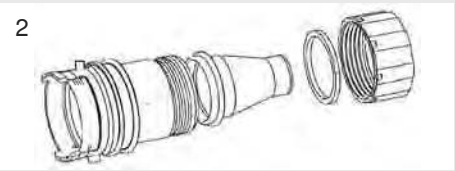

Service-Set

für kundenspezifische Verkabelungswünsche

zugelassen für Fahrzeuge nach GGVS/ADR

Abbildung	Ausführung	Ø mm	Bestellnummer
1	15-poliges EasyConn Steckhülsengehäuse	≈ 39	**0340 881 001**
2	15-poliges EasyConn Steckergehäuse	≈ 44	**0340 884 001**



Sicherungsset

zur zusätzlichen Sicherung von EasyConn Steckverbindungen bei hoher Zugbelastung

Lieferumfang

Gleitring und Überwurfmutter

zugelassen für Fahrzeuge nach GGVS/ADR

passend für	Bestellnummer
2-poliges EasyConn Steckergehäuse	**0340 876 007**
7-poliges EasyConn Steckergehäuse	**0340 877 007**
15-poliges EasyConn Steckergehäuse	**0340 878 007**



Verschluss-Set

zum Abdichten und Verschließen von nicht benötigten EasyConn Steckergehäusen

Lieferumfang

mit O-Ring

zugelassen für Fahrzeuge nach GGVS/ADR

passend für	Bestellnummer
für 2-poliges EasyConn Steckergehäuse	**0340 870 007**
für 7-poliges EasyConn Steckergehäuse	**0340 871 007**
für 15-poliges EasyConn Steckergehäuse	**0340 872 007**



Verschlusskappe

für 2-poliges EasyConn Steckhülsengehäuse

zum Abdichten und Verschließen von nicht benötigten EasyConn Steckhülsen-gehäusen

zugelassen für Fahrzeuge nach GGVS/ADR

	Bestellnummer
	0340 812 007



LED-Begrenzungsleuchte

Flatpoint I

Einbauort	vorne
Einbauseite	links/rechts
Breite	96 mm
Höhe	31 mm
Spannung	24 V
Befestigung	2 Löcher, 5 mm
Lochabstand	70 mm
Anschluss	Kabel mit Aspöck P+R Stecker
Typ	Einbau
Farbe	weiß

zugelassen für Fahrzeuge nach GGVS/ADR

Ausführung	Kabellänge mm	Bestellnummer
mit Rückstrahler und Schutzgehäuse	500	**9085 516 570**
mit Rückstrahler und Gummiunterlage	1500	**8831 660 409**



LED-Begrenzungsleuchte

Flatpoint I

Ausführung	mit Rückstrahler und Befestigungswinkel 90°
Einbauort	vorne
Einbauseite	links/rechts
Breite	96 mm
Höhe	58 mm
Tiefe	76 mm
Spannung	24 V
Befestigung	2 Löcher, 5 mm
Lochabstand	70 mm
Anschluss	Kabel mit Aspöck P+R Stecker
Kabellänge	500 mm
Typ	Anbau
Farbe	weiß

zugelassen für Fahrzeuge nach GGVS/ADR

Bestellnummer
8831 661 407



LED-Begrenzungsleuchte

Flatpoint I

Einbauort	vorne
Einbauseite	links/rechts
Breite	95 mm
Höhe	31 mm
Spannung	24 V
Leistung	1,3 W
Anschluss	mit Gummitülle 90°
Typ	Anbau
Farbe	weiß

zugelassen für Fahrzeuge nach GGVS/ADR

Ausführung	Bestellnummer
mit Schutzgehäuse und Winkelhalter 90°	**8821 660 000**
mit Einbaugehäuse	**8821 660 100**

Ersatzteile

Lichtscheibe

Einbauseite	links/rechts

Bestellnummer
8821 660 001



PROPLAST
FAHRZEUGBELEUCHTUNG

LED-Begrenzungsleuchte

Flatpoint II

Ausführung	mit Rückstrahler
Einbauort	vorne
Einbauseite	links/rechts
Breite	102 mm
Höhe	46 mm
Tiefe	17 mm
Spannung	24 V
Befestigung	2 Löcher, 9 mm
Lochabstand	85 mm
Anschluss	Kabel mit Aspöck P+R Stecker
Kabellänge	500 mm
Typ	Einbau
Farbe	weiß

zugelassen für Fahrzeuge nach GGVS/ADR

Bestellnummer
8831 690 401

6



LED-Begrenzungsleuchte

Unipoint I

Ausführung	mit Rückstrahler
Einbauort	vorne, oben
Einbauseite	links/rechts
Breite	119 mm
Höhe	44 mm
Tiefe	18 mm
Spannung	24 V
Befestigung	2 Löcher, 5 mm
Lochabstand	70 mm
Anschluss	Kabel mit Aspöck P+R Stecker
Kabellänge	1500 mm
Typ	Anbau
Farbe	weiß

zugelassen für Fahrzeuge nach GGVS/ADR

Bestellnummer
8831 770 404



LED-Begrenzungsleuchte

Posipoint II

Einbauort	vorne
Einbauseite	links/rechts
Breite	81,4 mm
Höhe	24,3 mm
Tiefe	20,5 mm
Spannung	12/24 V
Befestigung	2 Löcher
Lochabstand	57,5 mm
Anschluss	Kabel mit Aspöck P+R Stecker
Kabellänge	3500 mm
Typ	Anbau
Farbe	weiß

zugelassen für Fahrzeuge nach GGVS/ADR

Bestellnummer
9060 055 230



LED-Seitenmarkierungsleuchte

Flatpoint I

Einbauseite	links/rechts
Breite	100 mm
Höhe	34 mm
Tiefe	76 mm
Spannung	24 V
Anschluss	Bajonettanschluss
Farbe	gelb

Ausführung	Typ	Bestellnummer
mit Schutzgehäuse	Einbau	**8840 203 408**
mit Befestigungswinkel 90°	Anbau	**8840 203 407**



PROPLAST
FAHRZEUGBELEUCHTUNG

LED-Seitenmarkierungsleuchte

Flatpoint I

Ausführung	mit Rückstrahler, Schutzgehäuse und Kabel
Einbauseite	links/rechts
Breite	106 mm
Höhe	34 mm
Tiefe	76 mm
Spannung	24 V
Anschluss	Kabel mit Aspöck P+R Stecker
Typ	Einbau
Farbe	gelb

Kabellänge mm	Bestellnummer
500	**8831 221 411**
1500	**8840 203 412**



LED-Seitenmarkierungsleuchte

Flatpoint I

Ausführung	mit Rückstrahler und Befestigungswinkel 90°
Einbauseite	links/rechts
Breite	95 mm
Höhe	55 mm
Tiefe	74,3 mm
Spannung	24 V
Anschluss	Kabel mit Aspöck P+R Stecker
Typ	Anbau
Farbe	gelb

Kabellänge mm	Bestellnummer
500	**8831 221 401**
1500	**8840 203 410**

Ersatzteile

Lichtscheibeneinheit

Bestellnummer
9085 515 330



LED-Seitenmarkierungsleuchte

Flatpoint II

Ausführung	mit Rückstrahler
Einbauseite	links/rechts
Breite	102 mm
Höhe	46 mm
Tiefe	17 mm
Spannung	24 V
Anschluss	Kabel mit Aspöck P+R Stecker
Typ	Anbau
Farbe	gelb

zugelassen für Fahrzeuge nach GGVS/ADR

Kabellänge mm	Bestellnummer
500	**9060 023 400**
1500	**9060 230 400**



LED-Seitenmarkierungsleuchte

Flatpoint II

Einbauseite	links/rechts
Breite	102 mm
Höhe	46 mm
Spannung	24 V
Befestigung	2 Löcher, 9 mm
Lochabstand	85 mm
Anschluss	Kabel mit Aspöck P+R Stecker
Kabellänge	500 mm
Typ	Anbau
Farbe	gelb

zugelassen für Fahrzeuge nach GGVS/ADR

Ausführung	Bestellnummer
mit Rückstrahler und Winkelhalter 90° nach hinten	**9060 236 000**
mit Rückstrahler und Winkelhalter 90° nach vorne	**9060 236 410**



LED-Seitenmarkierungsleuchte

Unipoint I

Ausführung	mit Rückstrahler
Einbauseite	links/rechts
Breite	119 mm
Höhe	44 mm
Tiefe	18 mm
Spannung	24 V
Anschluss	Kabel mit Aspöck P+R Stecker
Typ	Einbau
Farbe	gelb

Kabellänge mm	Bestellnummer
500	**8831 210 401**
1000	**8831 200 402**



LED-Seitenmarkierungsleuchte

Unipoint I

Ausführung	mit Rückstrahler und Winkelhalter 90° nach hinten
Einbauseite	links/rechts
Breite	119 mm
Höhe	44 mm
Tiefe	18 mm
Spannung	24 V
Kabellänge	500 mm
Anschluss	Kabel mit Aspöck P+R Stecker
Typ	Anbau
Farbe	gelb

Bestellnummer
8831 206 401



PROPLAST
FAHRZEUGBELEUCHTUNG

LED-Heckleuchte

ECOLED

Ausführung	mit Blink-, Brems-, Schluss-, Nebelschluss-, Rückfahr-, Seitenmarkierungslicht, Dreieckrückstrahler
Breite	350 mm
Höhe	130 mm
Tiefe	71 mm
Spannung	24 V
Anschluss	Kompaktstecker ASS2
Typ	Anbau
Farbe	rot/weiß
Schutzart	IP69K

zugelassen für Fahrzeuge nach GGVS/ADR

Einbauseite	Bestellnummer
links	**4500 290 211**
rechts	**4500 290 212**

Zubehör

LED-Kontrollgerät

zur Anpassung der elektrischen Eigenschaften der LED-Leuchten an die Anforderungen der Zugmaschine

Modell	LCG-ASS2
Anschluss	Kompaktstecker ASS2
Spannung	24 V
Kabellänge	0,5 m

Anwendungsbereich

zur Überwachung der Brems-, Blink- und Schlusslichtfunktion

pro Fahrzeugseite wird ein LED-Kontrollgerät benötigt

Bestellnummer
8840 246 603



PROPLAST
FAHRZEUGBELEUCHTUNG

LED-Heckleuchte

ECOLED, mit Gummiarm

Ausführung	mit Blink-, Brems-, Schluss-, Nebelschluss-, Rückfahr-, Umrisslicht, Dreieckrückstrahler
Breite	473,2 mm
Höhe	131,8 mm
Tiefe	71 mm
Spannung	24 V
Anschluss	Steckersystem ASS2, 1 x 7-polig, 2 x 2-polig
Typ	Anbau
Farbe	rot/weiß
Schutzart	IP69K

zugelassen für Fahrzeuge nach GGVS/ADR

Einbauseite	Bestellnummer
links	**4500 290 311**
rechts	**4500 290 312**

Zubehör

LED-Kontrollgerät

zur Anpassung der elektrischen Eigenschaften der LED-Leuchten an die Anforderungen der Zugmaschine

Modell	LCG-ASS2
Anschluss	Kompaktstecker ASS2
Spannung	24 V
Kabellänge	0,5 m

Anwendungsbereich

zur Überwachung der Brems-, Blink- und Schlusslichtfunktion

pro Fahrzeugseite wird ein LED-Kontrollgerät benötigt

Bestellnummer
8840 246 603



PROPLAST
FAHRZEUGBELEUCHTUNG

LED-Heckleuchte

ECOLED Kögel, mit Gummiarm

Ausführung	mit Blink-, Brems-, Schluss-, Nebelschluss-, Rückfahr-, Umrisslicht, Dreieckrückstrahler
Breite	473,2 mm
Höhe	131,8 mm
Tiefe	71 mm
Spannung	24 V
Anschluss	Steckersystem ASS2, 1 x 7-polig, 2 x 2-polig
Typ	Anbau
Farbe	rot/weiß/gelb
Schutzart	IP69K

zugelassen für Fahrzeuge nach GGVS/ADR

Einbauseite	Bestellnummer
links	**4500 290 511**
rechts	**4500 290 512**

Zubehör

LED-Kontrollgerät

zur Anpassung der elektrischen Eigenschaften der LED-Leuchten an die Anforderungen der Zugmaschine

Modell	LCG-ASS2
Anschluss	Kompaktstecker ASS2
Spannung	24 V
Kabellänge	0,5 m

Anwendungsbereich

zur Überwachung der Brems-, Blink- und Schlusslichtfunktion

pro Fahrzeugseite wird ein LED-Kontrollgerät benötigt

Bestellnummer
8840 246 603



PROPLAST
FAHRZEUGBELEUCHTUNG

Heckleuchte

Ecopoint II

Ausführung	mit Blink-, Brems-, Schluss-, Nebelschluss-, Rückfahr-, Seitenmarkierungslicht, Dreieckrückstrahler
Breite	350 mm
Höhe	135 mm
Tiefe	85 mm
Spannung	24 V
Anschluss	Kompaktstecker ASS2
Typ	Anbau
Farbe	rot/weiß

Lieferumfang

mit 24-V-Glühlampen

zugelassen für Fahrzeuge nach GGVS/ADR

Einbauseite	Bestellnummer
links	**4500 290 001**
rechts	**4500 290 002**

Ersatzteile

Lichtscheibe

Ausführung mit Dreieckrückstrahler

Einbauseite	Bestellnummer
links	**4500 290 111**
rechts	**4500 290 112**



PROPLAST
FAHRZEUGBELEUCHTUNG

Heckleuchte

Ecopoint II, mit Gummiarm

Ausführung	mit Blink-, Brems-, Schluss-, Nebelschluss-, Rückfahr-, Umrisslicht, Dreieckrückstrahler
Breite	471,20 mm
Höhe	135 mm
Tiefe	85 mm
Spannung	24 V
Anschluss	Stecker ASS2, 7-polig
Typ	Anbau
Farbe	rot/weiß

Lieferumfang

mit 24-V-Glühlampen

zugelassen für Fahrzeuge nach GGVS/ADR

Einbauseite	Bestellnummer
links	**4500 290 011**
rechts	**4500 290 012**

Ersatzteile

Lichtscheibe

Ausführung mit Dreieckrückstrahler

Einbauseite	Bestellnummer
links	**4500 290 111**
rechts	**4500 290 112**



PROPLAST
FAHRZEUGBELEUCHTUNG

Heckleuchte

Ecopoint II, mit Gummiarm

Ausführung	mit Blink-, Brems-, Schluss-, Nebelschluss-, Rückfahr-, Umrisslicht, Dreieckrückstrahler
Breite	471,20 mm
Höhe	135 mm
Tiefe	85 mm
Spannung	24 V
Anschluss	Steckersystem ASS2, 1 x 7-polig, 2 x 2-polig
Typ	Anbau
Farbe	rot/weiß/gelb

zugelassen für Fahrzeuge nach GGVS/ADR

Einbauseite	Bestellnummer
links	**4500 290 411**
rechts	**4500 290 412**

Ersatzteile

Lichtscheibe

Ausführung	mit Dreieckrückstrahler

Einbauseite	Bestellnummer
links	**4500 290 121**
rechts	**4500 290 122**



PROPLAST
FAHRZEUGBELEUCHTUNG

Heckleuchte

Europoint II

Ausführung	mit Blink-, Brems-, Rück-, Nebelschluss-, Rückfahr-, Umriss-, Seitenmarkierungslicht, Dreieckrückstrahler
Breite	420 mm
Höhe	148 mm
Tiefe	85 mm
Spannung	24 V
Anschluss	7-poliger Anschlussstecker
Typ	Anbau
Farbe	rot/weiß

Lieferumfang

mit Glühlampen

zugelassen für Fahrzeuge nach GGVS/ADR

Einbauseite	Bestellnummer
links	**8825 600 050**
rechts	**8825 640 050**

Ersatzteile

Lichtscheibe

Einbauseite	links/rechts

Bestellnummer
8818 856 000



PROPLAST
FAHRZEUGBELEUCHTUNG

Heckleuchte

Ecopoint

Breite	343 mm
Höhe	139 mm
Tiefe	79 mm
Spannung	24 V
Anschluss	Kompaktstecker ASS1
Befestigung	2 x M8
Bolzenabstand	152 mm
Typ	Anbau, waagerecht
Farbe	rot/weiß/gelb

Lieferumfang

mit 24-V-Glühlampen

zugelassen für Fahrzeuge nach GGVS/ADR

Einbauseite	Ausführung	Bestellnummer
links	mit Blink-, Brems-, Schluss-, Nebelschluss- und Rückfahrlicht, Dreieckrückstrahler	**8840 246 211**
rechts	mit Blink-, Brems-, Schluss-, Nebelschluss- und Rückfahrlicht, Dreieckrückstrahler	**8840 246 212**
links	mit Blink-, Brems-, Schluss-, Nebelschluss-, Rückfahr- und Kennzeichenlicht, Dreieckrückstrahler	**8840 246 213**
rechts	mit Blink-, Brems-, Schluss-, Nebelschluss-, Rückfahr- und Kennzeichenlicht, Dreieckrückstrahler	**8840 246 214**
links	mit Blink-, Brems-, Schluss-, Nebelschluss-, Rückfahr-, Seitenmarkierungs-, Kennzeichen- und Umrisslicht, Umrissarm rot/weiß/gelb, Dreieckrückstrahler	**8840 246 313**
rechts	mit Blink-, Brems-, Schluss-, Nebelschluss-, Rückfahr-, Seitenmarkierungs-, Kennzeichen- und Umrisslicht, Umrissarm rot/weiß/gelb, Dreieckrückstrahler	**8840 246 314**

Ersatzteile

Lichtscheibe

Einbauseite links/rechts

	Bestellnummer
	8840 246 112

Zubehör

LED-Einsatz

Ausführung mit Brems- und Rücklicht

Einbauseite	Bestellnummer
links	**8840 246 500**
rechts	**8840 246 501**



Heckleuchte

Ecopoint

Breite	343 mm
Höhe	139 mm
Tiefe	79 mm
Spannung	24 V
Anschluss	Kompaktstecker ASS1
Befestigung	2 x M8
Typ	Anbau
Farbe	rot/weiß/gelb

zugelassen für Fahrzeuge nach GGVS/ADR

Einbauseite	Ausführung	Bestellnummer
links	mit Blink-, Brems-, Schluss-, Nebelschluss- und Rückfahrlicht, Rückstrahler	**8840 241 211**
links	mit Blink-, Brems-, Schluss-, Nebelschluss-, Rückfahr- und Kennzeichenlicht, Rückstrahler	**8840 241 213**
links	mit Blink-, Brems-, Schluss-, Nebelschluss-, Rückfahr-, Seitenmarkierungs- und Umrisslicht, Umrissarm rot/weiß/gelb, Dreieckrückstrahler	**8840 246 311**
rechts	mit Blink-, Brems-, Schluss-, Nebelschluss- und Rückfahrlicht, Rückstrahler	**8840 241 212**
rechts	mit Blink-, Brems-, Schluss-, Nebelschluss-, Rückfahr-, Seitenmarkierungs- und Umrisslicht, Umrissarm rot/weiß/gelb, Dreieckrückstrahler	**8840 246 312**

Ersatzteile

Lichtscheibe

Einbauseite links/rechts

Bestellnummer
8840 241 112



Heckleuchte

Europoint

Breite	420 mm
Höhe	149 mm
Tiefe	77 mm
Spannung	24 V
Anschluss	Kompaktstecker ASS1
Befestigung	2 x M8
Bolzenabstand	152 mm
Typ	Anbau, waagerecht
Farbe	rot/weiß/gelb

zugelassen für Fahrzeuge nach GGVS/ADR

Einbauseite	Ausführung	Bestellnummer
links	mit Blink-, Brems-, Schluss-, Nebelschluss-, Rückfahr-, Seitenmarkierungs- und Umrisslicht, Dreieckrückstrahler	**9500 005 232**
rechts	mit Blink-, Brems-, Schluss-, Nebelschluss-, Rückfahr-, Seitenmarkierungs- und Umrisslicht, Dreieckrückstrahler	**9500 005 236**
links	mit Blink-, Brems-, Schluss-, Nebelschluss-, Rückfahr-, Seitenmarkierungs-, Umriss- und Kennzeichenlicht, Dreieckrückstrahler	**9500 005 234**

Ersatzteile

Einbauseite links/rechts

Beschreibung	Bestellnummer
Lichtscheibe für Heckleuchte	**9500 005 238**
Lichtscheibenfilter für Blinkleuchte Europoint	**8890 082 000**



PROPLAST
FAHRZEUGBELEUCHTUNG

Umrissleuchte

Flexipoint

Ausführung	Lichtscheibe vorne glasklar, hinten rot
Einbauort	seitlich
Einbauseite	links/rechts
Breite	42 mm
Höhe	116 mm
Tiefe	43 mm
Lampensockel	BA 15s/R5W
Spannung	12/24 V
Befestigung	2 x M6
Farbe	glasklar/rot

Lieferumfang
mit flexiblem Pendelhalter
zugelassen für Fahrzeuge nach GGVS/ADR

Bestellnummer
2300 021 000



LED-Umrissleuchte

Superpoint III

Einbauort	hinten
Einbauseite	links/rechts
Breite	47 mm
Höhe	98,6 mm
Tiefe	64 mm
Spannung	24 V
Befestigung	2 Löcher
Lochabstand	77 mm
Anschluss	Kabel mit Aspöck P+R Stecker
Kabellänge	1500 mm
Typ	Anbau
Farbe	rot/weiß/gelb

zugelassen für Fahrzeuge nach GGVS/ADR

Bestellnummer
9063 364 007



PROPLAST
FAHRZEUGBELEUCHTUNG

LED-Umrissleuchte

Superpoint III

Ausführung	mit flexiblem Befestigungsarm
Einbauort	hinten
Einbauseite	links/rechts
Breite	47 mm
Höhe	100 mm
Tiefe	118,8 mm
Spannung	12/24 V
Befestigung	2 Löcher
Lochabstand	78 mm
Anschluss	Kabel mit Aspöck P+R Stecker
Kabellänge	1750 mm
Typ	Anbau
Farbe	rot/weiß/gelb

zugelassen für Fahrzeuge nach GGVS/ADR

Bestellnummer
8840 013 304



LED-Umrissleuchte

Superpoint III

Einbauort	hinten
Breite	47 mm
Höhe	104 mm
Tiefe	173 mm
Spannung	24 V
Befestigung	2 Löcher, 6 mm
Lochabstand	78,4 mm
Anschluss	Kabel mit Aspöck P+R Stecker
Kabellänge	1250 mm
Typ	Anbau
Farbe	rot/weiß/gelb

zugelassen für Fahrzeuge nach GGVS/ADR

Einbauseite	Bestellnummer
links	**9065 521 460**
rechts	**9065 521 470**



Umrissleuchte

Superpoint I

Ausführung	mit Befestigungsarm 90°
Einbauort	seitlich
Breite	180 mm
Höhe	157 mm
Tiefe	47 mm
Lampensockel	BA 9s/T4W
Spannung	24 V

zugelassen für Fahrzeuge nach GGVS/ADR

Einbauseite	Anschluss	Kabellänge m	Farbe	Bestellnummer
links	Kabel mit Aspöck P+R Stecker	1,25	rot/weiß	**8840 203 424**
rechts	Kabel mit Aspöck P+R Stecker	1,25	rot/weiß	**8840 203 423**
links	Kabel mit Aspöck P+R Stecker	1,25	schwarz/weiß	**8840 203 426**
rechts	Kabel mit Aspöck P+R Stecker	1,25	schwarz/weiß	**8840 203 425**
links	Kabel mit Aspöck P+R Stecker	1,75	schwarz/weiß	**8840 203 430**
rechts	Kabel mit Aspöck P+R Stecker	1,75	schwarz/weiß	**8840 203 429**
links	Kabel mit Aspöck P+R Stecker	1,75	rot/weiß	**8840 203 428**
rechts	Kabel mit Aspöck P+R Stecker	1,75	rot/weiß	**8840 203 427**
links	Kabel mit ASS1 Stecker (2 polig)	2	rot/weiß	**9085 513 260**
rechts	Kabel mit ASS1 Stecker (2 polig)	2	rot/weiß	**9085 513 280**



Umrissleuchte

Superpoint II

flexibler Befestigungsarm

Lampensockel	BA 9s/T4W
Spannung	24 V
Anschluss	Kabel mit Aspöck P+R Stecker
Farbe	rot/weiß/gelb

zugelassen für Fahrzeuge nach GGVS/ADR

Abbildung	Einbauseite	Ausführung	Breite mm	Höhe mm	Kabellänge mm	Bestellnummer
1	links	mit Seitenmarkierungslicht	169	169	1250	**8831 340 401**
1	rechts	mit Seitenmarkierungslicht	169	169	1250	**9067 551 710**
2	links/rechts	mit Seitenmarkierungslicht, kurze Version	128	100	1500	**8831 370 408**
3	links/rechts	mit Seitenmarkierungslicht, Lichtscheibeneinheit aus bruchfestem PVC	120	65	1250	**8831 360 801**

Ersatzteile

Lichtscheibe

Einbauseite	links/rechts
Farbe	rot/weiß/gelb

Bestellnummer
8818 813 600



Kennzeichenleuchte

Regpoint

Einbauseite	links/rechts
Breite	100 mm
Höhe	60 mm
Tiefe	11,5 mm
Lampensockel	SV 8,5/C5W
Spannung	24 V
Leistung	5 W
Befestigung	2 x M4
Anschluss	Kabel mit Aspöck P+R Stecker
Kabellänge	1500 mm
Typ	Anbau
Farbe	weiß

zugelassen für Fahrzeuge nach GGVS/ADR

Bestellnummer
8840 203 432



LED-Positionsleuchte

Unipoint I

Ausführung	mit Rückstrahler
Einbauort	hinten, oben
Einbauseite	links/rechts
Breite	119 mm
Höhe	44 mm
Tiefe	19 mm
Spannung	24 V
Befestigung	2 Löcher, 5 mm
Lochabstand	70 mm
Anschluss	Kabel mit Aspöck P+R Stecker
Kabellänge	3500 mm
Typ	Anbau
Farbe	rot

zugelassen für Fahrzeuge nach GGVS/ADR

Bestellnummer
8831 780 406

Unser Netzwerk –
170 Standorte in 29 Ländern

EUROPART – international
der Partner der Werkstatt

www.europart.net

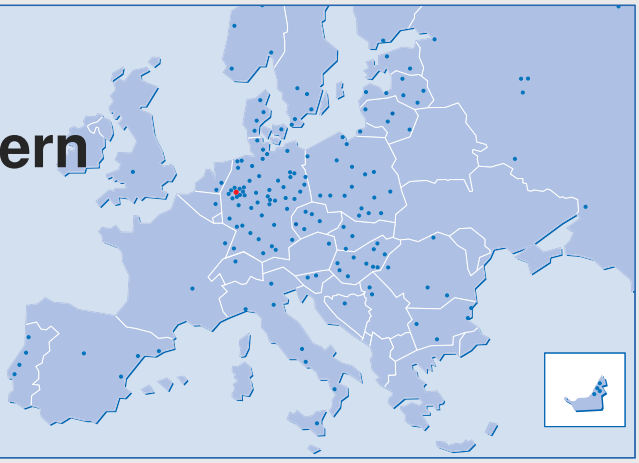



LED-Positionsleuchte

Posipoint II

Einbauort	hinten
Einbauseite	links/rechts
Breite	81,5 mm
Höhe	24,5 mm
Tiefe	21 mm
Spannung	12/24 V
Befestigung	2 Löcher
Lochabstand	57,5 mm
Anschluss	Kabel mit Aspöck P+R Stecker
Kabellänge	500 mm
Typ	Anbau/Einbau
Farbe	rot

zugelassen für Fahrzeuge nach GGVS/ADR

Bestellnummer
8831 720 400

Ersatzteile

Gehäuse

Bestellnummer
9065 520 030



Stecker

für Anhänger

Anschluss	von 15 auf 2 x 7-polig
Spannung	24 V
Kabellänge	3000 mm
Norm	ISO 1185/3731

zugelassen für Fahrzeuge nach GGVS/ADR

Bestellnummer
8850 050 001



Anschlusskabel

für Steckersystem ASS2

Anschluss	7-polig ASS2
Kabellänge	3000 mm

Bestellnummer
8868 242 500
8868 242 601



Adapterstecker

ASS3

wird benötigt bei der Montage des Unterschutzes mit neuer ASS3-Verkabelung an Fahrzeugen mit alter ASS1-Verkabelung

Anschluss	von ASS3-Stecker auf ASS1-Buchse
Spannung	24 V
Kabellänge	300 mm

zugelassen für Fahrzeuge nach GGVS/ADR

Bestellnummer
9065 520 650



Anschlusskabel

für Aspöck P+R System

einerseits Anschluss für Aspöck P+R System, andererseits Kabel lose

Anschluss Aspöck P+R Stecker, 2-polig
Spannung 24 V

Kabellänge mm	Bestellnummer
500	**8868 500 000**
1500	**8868 500 003**



PROPLAST
FAHRZEUGBELEUCHTUNG

Flachkabel

für Aspöck P+R Stecker

Ausführung PU
Kabellänge 40 m

zugelassen für Fahreuge nach ADR

Bestellnummer
8840 203 433

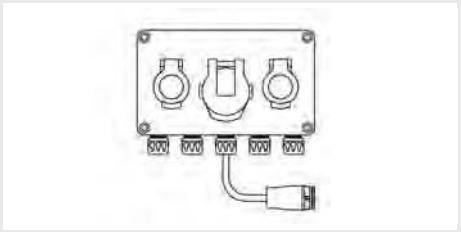

Frontverteiler

vorverkabeltes Multifunktionsgehäuse mit je 1 Steckdose ISO 1185, 3731 und 12098, 5 Anschlüsse, Kabel mit 600 mm Länge und 17-poligem ASS III Anschluss

Länge 247 mm
Breite 175 mm
Höhe 120 mm
Material Kunststoff

zugelassen für Fahrzeuge nach GGVS/ADR

Bestellnummer
8812 755 214



Verteilerdose

8 PG-Verschraubungen mit farbigen Dichtstopfen für die verschiedensten Kabeldurchmesser, am Gehäuse sind die Klemmbereiche in mm und die dazugehörigen Farben angegeben, Codierung der einzelnen Kontaktbrücken mit Nummern und Farbe nach DIN/ISO 72570, Kontaktbestückung innen und außen mit 6,3 mm Flachsteckanschlüssen, die freien Eingänge am Gehäusedeckel dienen als Reserveeingänge für den Endverbraucher

Ausführung	niedriger Deckel
Länge	180 mm
Breite	160 mm
Höhe	68 mm
Anschluss	Kontakte mit Flachsteckanschluss
Material	Kunststoff

zugelassen für Fahrzeuge nach GGVS/ADR

Bestellnummer
9085 513 500

Ersatzteile

Beschreibung	Ausführung	Bestellnummer
Dichtstopfen, blau	für Kabel-Durchmesser 10 mm	**9060 551 399**
Dichtstopfen, braun	für Kabel-Durchmesser 2 x 6 mm	**9060 551 397**
Dichtstopfen, rot	für Kabel-Durchmesser 12 mm	**9060 551 400**
Dichtstopfen, schwarz	für Kabel-Durchmesser 6 mm	**9085 513 960**
Dichtstopfen, weiß	für Kabel-Durchmesser 8 mm	**9060 551 398**
Überwurfmutter, schwarz	Durchmesser 13 mm	**9065 516 820**



Verteilerdose

14 PG-Verschraubungen mit farbigen Dichtstopfen für die verschiedensten Kabeldurchmesser, am Gehäuse sind die Klemmbereiche in mm und die dazugehörigen Farben angegeben, Codierung der einzelnen Kontaktbrücken mit Nummern und Farbe nach DIN/ISO 72570, Kontaktbestückung innen und außen mit 6,3 mm Flachsteckanschlüssen, die freien Eingänge am Gehäusedeckel dienen als Reserveeingänge für den Endverbraucher

Ausführung	hoher Deckel
Länge	180 mm
Breite	160 mm
Höhe	82 mm
Anschluss	Kontakte mit Flachsteckanschluss
Material	Kunststoff

zugelassen für Fahrzeuge nach GGVS/ADR

Bestellnummer
8850 052 000

Ersatzteile

Beschreibung	Ausführung	Bestellnummer
Dichtstopfen, blau	für Kabel-Durchmesser 10 mm	**9060 551 399**
Dichtstopfen, braun	für Kabel-Durchmesser 2 x 6 mm	**9060 551 397**
Dichtstopfen, rot	für Kabel-Durchmesser 12 mm	**9060 551 400**
Dichtstopfen, schwarz	für Kabel-Durchmesser 6 mm	**9085 513 960**
Dichtstopfen, weiß	für Kabel-Durchmesser 8 mm	**9060 551 398**
Überwurfmutter, schwarz	Durchmesser 13 mm	**9065 516 820**



Zubehör-Satz

für Steckersystem ASS1

Ausführung weiblich
Anschluss 2-polig

Farbe	Bestellnummer
gelb	**9067 551 390**
grün	**9067 551 391**



Zubehör-Satz

für Steckersystem ASS1

Ausführung weiblich
Anschluss 7-polig

Lieferumfang
mit Überwurfmutter, Kontaktbuchse und Tülle 90°

Farbe	Bestellnummer
gelb	**6229 628 890**
grün	**6229 628 900**

Zubehör-Satz

für Steckersystem ASS2

Ausführung weiblich
Anschluss 2-polig

Farbe	Bestellnummer
gelb	**8815 626 341**
grün	**8815 626 351**

Zubehör-Satz

für Steckersystem ASS2

Ausführung weiblich
Anschluss 7-polig

Farbe	Bestellnummer
gelb	**9060 552 238**
grün	**9060 552 237**



Montagezange

für Aspöck P+R Stecker

die Verwendung dieser Zange wird bei der Montage des P+R Systems zwingend vorgeschrieben, die Klemmung der Zange ist voreingestellt und darf nicht verändert werden

	Bestellnummer
	8840 203 405



PROPLAST

LED-Begrenzungsleuchte

ultraverschweißte, wasserdichte Leuchteinheit, mit Kontaktstift 2,8 mm

Einbauort	vorne
Einbauseite	links/rechts
Spannung	24 V
Leistung	0,8 W
Typ	Anbau
Farbe	weiß

zugelassen für Fahrzeuge nach GGVS/ADR

Ausführung	Breite mm	Höhe mm	Anschluss	Bestellnummer
-	95,7	30,7	Winkelanschluss mit PG-Verschraubung	**8840 203 364**
-	95,7	30,7	gerade, mit PG-Verschraubung	**8840 203 366**
Winkelhalter 90°	95,7	30,7	Winkelanschluss mit PG-Verschraubung	**8840 203 368**
Aufbaugehäuse 33 mm	99,5	34,5	Winkelanschluss mit PG-Verschraubung	**8840 203 374**

Ersatzteile

Lichtscheibe

Einbauseite links/rechts

Bestellnummer
8840 203 372



VIGNAL

LED-Begrenzungsleuchte

SMD98

Ausführung	mit Rückstrahler, Kabel mit Click-in-Anschluss für Flachkabel
Einbauort	vorne
Einbauseite	links/rechts
Breite	110 mm
Höhe	50 mm
Tiefe	18 mm
Spannung	24 V
Anschluss	AMP JPT
Kabellänge	500 mm
Typ	Anbau
Farbe	weiß

zugelassen für Fahrzeuge nach GGVS/ADR

Bestellnummer
6210 105 000



VIGNAL

Begrenzungsleuchte

FE94

Ausführung	mit Rückstrahler
Einbauort	vorne
Einbauseite	links/rechts
Breite	110 mm
Höhe	55 mm
Tiefe	34 mm
Lampensockel	BA 9s/T4W
Spannung	12/24 V
Anschluss	PG-Verschraubung
Typ	Anbau
Farbe	weiß

zugelassen für Fahrzeuge nach GGVS/ADR

Bestellnummer
8000 003 291



PROPLAST
FAHRZEUGBELEUCHTUNG

Begrenzungsleuchte

Ausführung	mit Rückstrahler
Einbauort	vorne
Einbauseite	links/rechts
Breite	86 mm
Höhe	38,4 mm
Tiefe	22,1 mm
Lampensockel	SV 8,5/C5W
Spannung	12/24 V
Befestigung	2 Löcher
Typ	Anbau
Farbe	weiß

Bestellnummer
8840 202 304

Ersatzteile

Lichtscheibe

Einbauseite	links/rechts

Bestellnummer
8840 202 310



Begrenzungsleuchte

Farbe weiß

Bestellnummer	Vergleichsnummer
7770 620 260	Schmitz 062026



PROPLAST
FAHRZEUGBELEUCHTUNG

Begrenzungsleuchte

mit Dichtungsgummi zwischen Lichtscheibe und Gehäuse

Ausführung	mit Rückstrahler, Winkelhalter 90° nach außen
Einbauort	vorne
Einbauseite	links/rechts
Breite	110 mm
Höhe	55 mm
Tiefe	34 mm
Lampensockel	BA 9s/T4W
Spannung	12/24 V
Anschluss	PG-Verschraubung
Typ	Anbau
Farbe	weiß

zugelassen für Fahrzeuge nach GGVS/ADR

Bestellnummer
8840 203 086

Ersatzteile

Lichtscheibe

mit Rückstrahler

Einbauseite	links/rechts

Bestellnummer
4500 202 113



HELLA

Begrenzungsleuchte

Ausführung	mit Rückstrahler
Einbauort	vorne
Einbauseite	links/rechts
Breite	124 mm
Höhe	61,5 mm
Tiefe	43 mm
Lampensockel	BA 15s/R5W
Spannung	12/24 V
Anschluss	Kabeldurchführung
Befestigung	wahlweise 10 Löcher, Durchmesser 5,5 mm
Typ	Anbau, senkrecht/waagerecht
Farbe	glasklar

Lieferumfang

mit Tülle

zugelassen für Fahrzeuge nach GGVS/ADR, wenn der diagonale 98er-Lochabstand verwendet wird

Bestellnummer
0004 361 011

Ersatzteile

Lichtscheibe

Einbauseite	links/rechts

Bestellnummer
0114 401 031



PROPLAST

Begrenzungsleuchte

mit Dichtungsgummi zwischen Lichtscheibe und Gehäuse

Einbauort	vorne
Einbauseite	links/rechts
Breite	102 mm
Höhe	42 mm
Tiefe	28 mm
Lampensockel	SV 8,5/C5W
Spannung	12/24 V
Befestigung	2 Löcher
Typ	Anbau
Farbe	weiß

Bestellnummer
8840 202 322

Ersatzteile

Lichtscheibe

Einbauseite	links/rechts

Bestellnummer
4000 138 100



HELLA

Begrenzungsleuchte

Grundplatte aus weißem Kunststoff

Ausführung	mit Rückstrahler
Einbauort	vorne
Einbauseite	links/rechts
Breite	62 mm
Höhe	62 mm
Tiefe	46 mm
Lampensockel	SV 8,5/C5W
Spannung	12/24 V
Befestigung	2 x M5
Lochabstand	30 mm
Typ	Anbau, senkrecht/waagerecht
Farbe	glasklar

Bestellnummer
0003 057 011

Ersatzteile

Lichtscheibe

Einbauseite	links/rechts

Bestellnummer
0117 334 001



Begrenzungsleuchte

Grundplatte aus schwarzem Kunststoff

Einbauort	vorne
Einbauseite	links/rechts
Breite	84 mm
Höhe	84 mm
Tiefe	51 mm
Lampensockel	SV 8,5/C5W
Spannung	12/24 V
Steckerart	Flachstecker
Befestigung	2 x M4
Lochabstand	45 mm
Typ	Anbau, senkrecht/waagerecht
Farbe	glasklar

Lieferumfang

mit Kunststoffscheibe

Bestellnummer
0003 014 071

Ersatzteile

Lichtscheibe

Einbauseite	links/rechts

Bestellnummer
0110 542 001



Begrenzungsleuchte

Einbauort	vorne
Einbauseite	links/rechts
Breite	72 mm
Höhe	67 mm
Lampensockel	SV 8,5/C5W
Spannung	12/24 V
Lochabstand	36 mm
Typ	Anbau
Farbe	weiß

Ausführung	Tiefe mm	Befestigung	Bestellnummer
-	41	2 Löcher, Durchmesser 5,5 mm	**8840 202 332**
mit Rückstrahler	47	2 Löcher, Durchmesser 5 mm	**8840 202 336**



Begrenzungsleuchte

Einbauort	vorne
Einbauseite	links/rechts
Durchmesser	80 mm
Tiefe	41 mm
Lampensockel	SV 8,5/C5W
Spannung	12/24 V
Befestigung	2 x M5
Lochabstand	45 mm
Typ	Anbau
Farbe	glasklar

Bestellnummer
0001 259 631

Ersatzteile

Lichtscheibe

Einbauseite	links/rechts

Bestellnummer
0109 208 011



Begrenzungsleuchte

Einbauort	vorne
Einbauseite	links/rechts
Durchmesser	75 mm
Tiefe	46 mm
Lampensockel	SV 8,5/C5W
Spannung	12/24 V
Befestigung	2 Löcher
Lochabstand	45 mm
Typ	Anbau
Farbe	weiß

Bestellnummer
8840 184 003



Begrenzungsleuchte

Gehäuse aus schwarzem Kunststoff

Einbauort	vorne
Einbauseite	links/rechts
Durchmesser	71 mm
Tiefe	63 mm
Lampensockel	BA 15s/R5W
Spannung	12/24 V
Befestigung	1 x M10
Typ	Anbau
Farbe	glasklar

Lieferumfang

mit Hohlschraube M10 für Befestigung und Kabelzuführung

Bestellnummer
0001 648 161

Ersatzteile

Lichtscheibe

Einbauseite	links/rechts

Bestellnummer
0108 435 001



Begrenzungsleuchte

M50

Einbauort	vorne
Einbauseite	links/rechts
Tiefe	90,5 mm
Durchmesser	46 mm
Spannung	12/24 V
Farbe	weiß

Glühlampe mit 2 Kontakten wird benötigt

Bestellnummer
9199 800 000



Begrenzungsleuchte

Farbe weiß

Bestellnummer	Vergleichsnummer
7770 616 060	Schmitz 061606



Begrenzungsleuchte

Einbauort	vorne
Einbauseite	links/rechts
Höhe	74,5 mm
Tiefe	100 mm
Durchmesser	65 mm
Lampensockel	BA 15s/R5W
Spannung	12/24 V
Farbe	weiß

Bestellnummer
6211 800 100



LED-Seitenmarkierungsleuchte

Bestellnummer	Vergleichsnummer
7770 070 064	Schmitz ELO007-0064



PROPLAST
FAHRZEUGBELEUCHTUNG

LED-Seitenmarkierungsleuchte

Einbauseite	links/rechts
Breite	95,7 mm
Höhe	30,7 mm
Tiefe	41 mm
Spannung	24 V
Farbe	gelb

zugelassen für Fahrzeuge nach GGVS/ADR

Anschluss	Bestellnummer
Winkelanschluss mit PG-Verschraubung	**8840 157 001**
T-Stück mit PG-Verschraubung	**8840 157 011**

Ersatzteile
Lichtscheibe

Bestellnummer
8840 157 101



PROPLAST
FAHRZEUGBELEUCHTUNG

LED-Seitenmarkierungsleuchte

Ausführung	mit Befestigungswinkel 90°
Breite	95,7 mm
Höhe	30,7 mm
Spannung	24 V
Farbe	gelb

Anschluss	Bestellnummer
Winkelanschluss 90° mit PG-Verschraubung	**8840 157 021**
T-Stück mit PG-Verschraubung	**8840 157 031**
gerader Anschluss mit PG-Verschraubung	**8840 157 051**

Ersatzteile
Lichtscheibe

Bestellnummer
8840 157 101



LED-Seitenmarkierungsleuchte

Breite	110 mm
Höhe	38 mm
Spannung	24 V
Leistung	0,55 W
Anschluss	mit Aspöck P+R Stecker
Farbe	gelb

Ausführung	Kabellänge mm	Bestellnummer
mit Rückstrahler und Kabel	500	**8840 203 415**
mit Rückstrahler, Winkelhalter 55 mm und Kabel	500	**8840 203 417**
mit Rückstrahler, Winkelhalter 55 mm und Kabel	1500	**8840 203 418**
mit Rückstrahler, Winkelhalter 77 mm und Kabel	1500	**8840 203 414**



LED-Seitenmarkierungsleuchte

Ausführung	mit Rückstrahler und eingegossenem Kabel mit Click-in-Anschluss für Flachkabel
Breite	110 mm
Höhe	50 mm
Tiefe	18 mm
Spannung	24 V
Typ	Anbau/Einbau
Farbe	gelb

zugelassen für Fahrzeuge nach GGVS/ADR

Kabellänge mm	Bestellnummer
500	**6210 104 930**
1500	**6210 104 960**



LED-Seitenmarkierungsleuchte

Ausführung	mit Rückstrahler, geradem Halter und eingegossenem Kabel mit Click-in-Anschluss für Flachkabel
Einbauseite	links/rechts
Breite	110 mm
Höhe	98 mm
Tiefe	18 mm
Spannung	24 V
Typ	Anbau/Einbau
Farbe	gelb

zugelassen für Fahrzeuge nach GGVS/ADR

Ausführung	Kabellänge mm	Bestellnummer
mit Rückstrahler, geradem Halter und eingegossenem Kabel mit Click-in-Anschluss für Flachkabel	500	**6210 104 950**
mit Rückstrahler, geradem Halter und eingegossenem Kabel mit Click-in-Anschluss für Flachkabel	1500	**6210 104 980**
mit Rückstrahler, Halter 90° nach hinten und eingegossenem Kabel mit Click-in-Anschluss für Flachkabel	500	**6210 104 940**
mit Rückstrahler, Halter 90° nach hinten und eingegossenem Kabel mit Click-in-Anschluss für Flachkabel	1500	**6210 104 970**



LED-Seitenmarkierungsleuchte

Einbauseite	links/rechts
Breite	111,3 mm
Höhe	51,3 mm
Tiefe	22/66,5 mm
Spannung	12/24 V
Leistung	1,3 W
Typ	Anbau, senkrecht/waagerecht
Farbe	gelb

Ausführung	Bestellnummer
mit Rückstrahler und Klipswinkel 90° quer nach vorne	**0340 001 001**
mit Rückstrahler und Halter 90° nach hinten	**0340 001 011**

Ersatzteile

Anschluss-Satz

	Bestellnummer
	0340 220 011



LED-Seitenmarkierungsleuchte

Einbauseite	links/rechts
Breite	111,3 mm
Höhe	51,3 mm
Tiefe	22 mm
Typ	Anbau, waagerecht
Farbe	gelb

zugelassen für Fahrzeuge nach GGVS/ADR

Ausführung	Spannung V	Leistung W	Kabellänge mm	Bestellnummer
mit Rückstrahler und Kabel	12	0,7	500	**0963 639 001**
mit Rückstrahler, Kabel und Halter	12	0,7	500	**0963 639 061**
mit Rückstrahler und Kabel	24	1,3	500	**0963 639 011**
mit Rückstrahler, Kabel und Halter	24	1,3	500	**0963 639 071**
mit Rückstrahler, Kabel mit Systemstecker und Halter	24	1,3	4500	**0963 639 031**
mit Rückstrahler und Kabel mit Systemstecker	24	1,3	4500	**0963 639 051**
mit Rückstrahler und Kabel	24	1,3	2000/500	**0963 639 101**
mit Rückstrahler, Kabel und Halter	24	1,3	2000/500	**0963 639 111**
mit Rückstrahler und Kabel mit Systemstecker	24	1,3	4000/500	**0963 639 041**
mit Rückstrahler, Kabel mit Systemstecker und Halter	24	1,3	4000/500	**0963 639 021**
mit Rückstrahler und Kabel mit Flachstecker 6,3 mm	24	1,3	5500/500	**0963 639 081**
mit Rückstrahler, Kabel mit Flachstecker 6,3 mm und Halter	24	1,3	5500/500	**0963 639 091**



LED-Seitenmarkierungsleuchte

Einbauseite	links/rechts
Breite	150 mm
Höhe	45 mm
Tiefe	21 mm
Spannung	24 V
Leistung	1,4 W
Kabellänge	500 mm
Typ	Anbau, waagerecht
Farbe	gelb

zugelassen für Fahrzeuge nach GGVS/ADR

Ausführung	Bestellnummer
mit Rückstrahler und Kabel	**0007 943 011**
mit Rückstrahler, Kabel und Halter	**0007 943 021**



Seitenmarkierungsleuchte

Ausführung	mit Rückstrahler
Einbauseite	links/rechts
Breite	120 mm
Höhe	58 mm
Tiefe	32 mm
Lampensockel	SV 8,5/C5W
Spannung	24 V
Befestigung	4 Löcher, Durchmesser 5,5 mm
Typ	Anbau, senkrecht/waagerecht
Farbe	gelb

Bestellnummer
0002 727 001

Ersatzteile

Lichtscheibe

Bestellnummer
0114 401 001



Seitenmarkierungsleuchte

Ausführung	mit Rückstrahler
Einbauseite	links/rechts
Breite	126 mm
Höhe	38 mm
Lampensockel	2,1 x 9,5d/W3W
Spannung	24 V
Typ	Einbau, senkrecht/waagerecht
Farbe	gelb

zugelassen für Fahrzeuge nach GGVS/ADR

Bestellnummer
0962 964 011



PROPLAST
FAHRZEUGBELEUCHTUNG

Seitenmarkierungsleuchte

Ausführung	mit Rückstrahler
Einbauseite	links/rechts
Breite	86 mm
Höhe	38,4 mm
Tiefe	22,1 mm
Lampensockel	SV 8,5/C5W
Spannung	12/24 V
Farbe	gelb

zugelassen für Fahrzeuge nach GGVS/ADR

	Bestellnummer
	4001 290 001

Ersatzteile

Lichtscheibe

	Bestellnummer
	4001 290 101



PROPLAST
FAHRZEUGBELEUCHTUNG

Seitenmarkierungsleuchte

Einbauseite	links/rechts
Breite	86 mm
Höhe	38,4 mm
Tiefe	22,1 mm
Lampensockel	SV 8,5/C5W
Spannung	12/24 V
Farbe	gelb

Ausführung	Bestellnummer
mit Rückstrahler und flexiblem Pendelhalter 90° nach vorne	**4001 290 031**
mit Rückstrahler und flexiblem Pendelhalter 90° nach hinten	**4001 290 021**

Ersatzteile

Lichtscheibe

	Bestellnummer
	4001 290 101



PROPLAST
FAHRZEUGBELEUCHTUNG

Seitenmarkierungsleuchte

Einbauseite	links/rechts
Breite	110 mm
Höhe	55 mm
Tiefe	34 mm
Lampensockel	BA 9s/T4W
Spannung	12/24 V
Anschluss	PG-Verschraubung
Farbe	gelb

Ausführung	Bestellnummer
mit Rückstrahler und flexiblem Pendelhalter	**8840 202 258**
mit Rückstrahler und flexiblem Pendelhalter 90° nach hinten	**4001 250 011**

Ersatzteile

Lichtscheibe

	Bestellnummer
	8840 123 101

6



PROPLAST
FAHRZEUGBELEUCHTUNG

Seitenmarkierungsleuchte

Einbauseite	links/rechts
Breite	86 mm
Höhe	38,4 mm
Tiefe	22,1 mm
Lampensockel	SV 8,5/C5W
Spannung	12/24 V
Farbe	gelb

	Bestellnummer
	8840 138 001



Seitenmarkierungsleuchte

P200

Ausführung	mit gerader Lampenfassung und Gummitülle
Einbauseite	links/rechts
Breite	100 mm
Höhe	44 mm
Tiefe	6 mm
Lampensockel	W3W
Spannung	24 V
Farbe	gelb

	Bestellnummer
	9500 023 910



HELLA

Seitenmarkierungsleuchte

Einbauseite	links/rechts
Breite	92 mm
Höhe	66 mm
Tiefe	30,4 mm
Lampensockel	SV8,5/C5W
Spannung	24 V
Typ	Anbau, waagerecht
Farbe	gelb

Ausführung	Bestellnummer
mit Rückstrahler und Klipswinkel 90° längs hinten	**9280 332 789**
mit Rückstrahler und Klipswinkel 90° quer vorne	**8319 223 180**
mit Rückstrahler und Halter 90° nach hinten	**0340 000 041**

Ersatzteile

Lichtscheibe

	Bestellnummer
	8319 220 080



PROPLAST
FAHRZEUGBELEUCHTUNG

Seitenmarkierungsleuchte

Einbauseite	links/rechts
Breite	95 mm
Höhe	30 mm
Lampensockel	BA 9s/T4W
Spannung	12/24 V
Anschluss	Bajonettverschluss mit Winkeltülle
Farbe	gelb

Lieferumfang

mit Glühlampe

Ausführung	Bestellnummer
mit Rückstrahler	**8840 128 001**
mit Rückstrahler und Schutzgehäuse	**9500 960 100**
mit Rückstrahler und Schutzgehäuse mit Befestigungswinkel	**9500 960 000**
mit Rückstrahler und Befestigungswinkel	**2640 128 041**

Ersatzteile

Lichtscheibe

	Bestellnummer
	9500 004 954



Seitenmarkierungsleuchte

Ausführung	mit Rückstrahler, Schutzhaube, Halter 90° nach vorne
Einbauseite	links/rechts
Breite	95 mm
Höhe	30 mm
Tiefe	61 mm
Lampensockel	BA 9s/T4W
Spannung	24 V
Anschluss	mit Kabel und Aspöck P+R Stecker
Farbe	gelb

Kabellänge mm	Bestellnummer
500	**8840 203 419**
1500	**8840 203 420**



Seitenmarkierungsleuchte

Ausführung	mit Rückstrahler
Einbauseite	links/rechts
Breite	116 mm
Höhe	73 mm
Tiefe	38 mm
Lampensockel	T4W
Spannung	12/24 V
Typ	Anbau, waagerecht
Farbe	gelb

zugelassen für Fahrzeuge nach GGVS/ADR

Bestellnummer
0003 748 161

Ersatzteile
Lichtscheibe

Bestellnummer
0147 910 001



Reparatursatz

für Seitenmarkierungsleuchte ERS

Kabellänge 3500/4000 mm

Ausführung	Bestellnummer
ERS anbaufertig mit 2 x 3 Leuchten	**9500 004 976**
ERS anbaufertig mit 2 x 4 Leuchten	**8890 128 008**
ERS anbaufertig mit 2 x 5 Leuchten	**9500 004 966**



LED-Heckleuchte

Ausführung	mit Blink-, Brems- und Schlusslicht
Einbauseite	links/rechts
Durchmesser	140 mm
Tiefe	84,4 mm
Spannung	9-32 V
Bolzenabstand	45 mm
Typ	Anbau
Farbe	rot/gelb

zugelassen für Fahrzeuge nach GGVS/ADR

Bestellnummer
9260 001 461

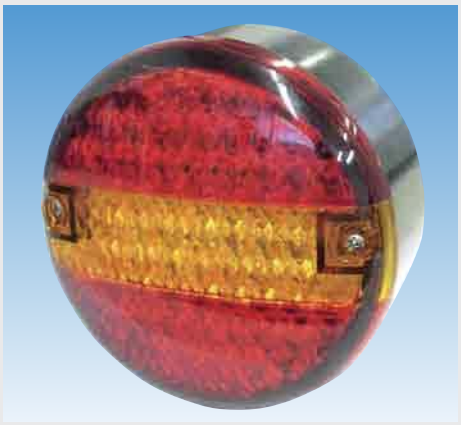

LED-Heckleuchte

Ausführung	mit Blink-, Brems- und Schlusslicht
Einbauseite	links/rechts
Durchmesser	140 mm
Tiefe	80 mm
Spannung	24 V
Anschluss	Kabeldurchführung
Befestigung	2 x M6
Bolzenabstand	45 mm
Typ	Anbau, waagerecht
Farbe	rot/gelb

Bestellnummer
8840 202 401



LED-Heckleuchte

Ausführung	mit Blink-, Brems-, Schluss- und Rückfahrlicht, Dreieckrückstrahler
Breite	403,2 mm
Höhe	145 mm
Tiefe	51 mm
Spannung	24 V
Anschluss	Kabel mit 5-poligem Stecker
Befestigung	2 x M6
Bolzenabstand	152 mm
Typ	Anbau
Farbe	rot/weiß

zugelassen für Fahrzeuge nach GGVS/ADR

Einbauseite	Kabellänge mm	Bestellnummer
links	1500	**9260 001 579**
rechts	2500	**9260 001 581**



Heckleuchte

Ausführung	mit Blink-, Brems- und Schlusslicht
Einbauseite	links/rechts
Durchmesser	140 mm
Tiefe	80 mm
Lampensockel	BA 15s/P21W/R5W
Spannung	12/24 V
Anschluss	Kabeldurchführung Gummitülle
Befestigung	2 x M6
Bolzenabstand	45 mm
Typ	Anbau, waagerecht
Farbe	rot/gelb

zugelassen für Fahrzeuge nach GGVS/ADR

Lieferumfang	Bestellnummer
mit Lampenträger	**0001 685 211**
Lampenträger mit Schwingungsdämfung	**0001 685 231**

Ersatzteile

Lichtscheibe

Einbauseite links/rechts

Bestellnummer
0113 324 001



Heckleuchte

Ausführung	mit Blink-, Brems-, Schluss- und Kennzeichenlicht
Einbauseite	links/rechts
Durchmesser	140 mm
Tiefe	80 mm
Lampensockel	BA 15s/P21W/R5W
Spannung	12/24 V
Anschluss	Kabeldurchführung
Befestigung	2 x M6
Bolzenabstand	45 mm
Typ	Anbau, waagerecht
Farbe	rot/weiß/gelb

Bestellnummer
8040 202 003

Ersatzteile

Lichtscheibe

Einbauseite links/rechts

Bestellnummer
4300 294 506



Heckleuchte

Einbauseite	links/rechts
Durchmesser	140 mm
Tiefe	90 mm
Lampensockel	BA 15s/P21W/R5W
Spannung	12/24 V
Anschluss	Kabeldurchführung
Befestigung	2 x M6
Bolzenabstand	45 mm
Typ	Anbau, waagerecht
Farbe	rot/gelb

Lieferumfang

Lampenträger mit Schwingungsdämpfung

Ausführung	Bestellnummer
mit Blink-, Brems- und Schlusslicht	**0001 686 101**
mit Blink-, Brems-, Schluss- und Kennzeichenlicht	**0001 686 142**

Ersatzteile

Lichtscheibe

Einbauseite links/rechts

Bestellnummer
0102 240 031



Heckleuchte

Ausführung	mit Blink-, Brems-, Schluss- und Kennzeichenlicht
Einbauseite	links/rechts
Breite	121 mm
Höhe	121 mm
Tiefe	56 mm
Lampensockel	BA 15s/P21W/R10W
Spannung	12/24 V
Befestigung	2 x M6
Bolzenabstand	45 mm
Typ	Anbau, waagerecht
Farbe	rot/weiß/gelb

Lieferumfang

mit Lampenträger

Bestellnummer
0002 578 311

Ersatzteile

Lichtscheibe

Einbauseite links/rechts

Bestellnummer
0112 758 021



Heckleuchte

Breite	95 mm
Höhe	85 mm
Tiefe	54 mm
Lampensockel	BA 15s/P21W/R10W
Spannung	12/24 V
Anschluss	Kabeldurchführung Gummitülle
Befestigung	2 Löcher M5
Lochabstand	45 mm
Typ	Anbau, senkrecht/waagerecht
Farbe	rot/weiß/gelb

Einbauseite	Ausführung	Bestellnummer
links	mit Blink-, Brems- und Schlusslicht	**0003 182 051**
rechts	mit Blink-, Brems- und Schlusslicht	**0003 182 061**
links	mit Blink-, Brems-, Schluss- und Kennzeichenlicht	**0003 182 011**
rechts	mit Blink-, Brems-, Schluss- und Kennzeichenlicht	**0003 182 021**

Ersatzteile

Lichtscheibe

Einbauseite links/rechts

Ausführung	Bestellnummer
mit Kennzeichenlicht	**0118 613 001**
ohne Kennzeichenlicht	**0118 614 011**



Heckleuchte

Einbauseite	links/rechts
Breite	108,5 mm
Höhe	107,5 mm
Tiefe	52 mm
Lampensockel	BA 15s/P21W/R10W
Spannung	12/24 V
Anschluss	Kabeldurchführung
Befestigung	2 x M6
Bolzenabstand	45 mm
Typ	Anbau

Ausführung	Bolzenabstand mm	Farbe	Bestellnummer
mit Blink-, Brems-, Schluss- und Kennzeichenlicht	45	rot/weiß/gelb	**8840 202 666**
mit Blink-, Brems- und Schlusslicht	55	rot/gelb	**8840 202 670**

Ersatzteile

Lichtscheibe

Einbauseite links/rechts

	Bestellnummer
	8840 202 668



Heckleuchte

Ausführung	mit Blink-, Brems- und Schlusslicht
Einbauseite	links/rechts
Breite	260 mm
Höhe	157 mm
Tiefe	75 mm
Einbautiefe	45 mm
Lampensockel	BA 15s/P21W/R10W
Spannung	12/24 V
Anschluss	Kabeldurchführung
Befestigung	für Anbau: 2 x M8, für Einbau: 4 Löcher für Befestigungsschrauben
Typ	Anbau/Einbau, senkrecht/waagerecht
Farbe	rot/gelb

zugelassen für Fahrzeuge nach GGVS/ADR

	Bestellnummer
	0004 431 011

Ersatzteile

Lichtscheibe

Einbauseite links/rechts

Beschreibung	Farbe	Bestellnummer
für Brems- und Schlussleuchte	rot	**0119 544 101**
für Blinkleuchte	gelb	**0119 544 021**

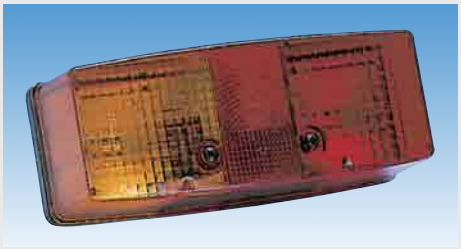

Heckleuchte

Ausführung	mit Blink-, Brems- und Schlusslicht
Breite	158 mm
Höhe	64 mm
Tiefe	51 mm
Lampensockel	BA 15s/P21W/R10W
Spannung	12/24 V
Anschluss	Kabeldurchführung Gummitülle
Befestigung	2 x B3,9 x 16
Bolzenabstand	98 mm
Typ	Anbau, waagerecht
Farbe	rot/gelb

Lieferumfang

ohne Dichtung und Glühlampe

Einbauseite	Bestellnummer
links	**0003 184 031**
rechts	**0003 184 041**

Ersatzteile

Lichtscheibe

Einbauseite	Bestellnummer
links	**0118 700 001**
rechts	**0118 701 001**



Heckleuchte

Ausführung	mit Blink-, Brems- und Schlusslicht
Breite	170 mm
Höhe	75 mm
Tiefe	62 mm
Lampensockel	BA 15s/P21W/R10W
Spannung	12/24 V
Anschluss	Kabeldurchführung
Befestigung	2 Löcher, Durchmesser 5,5 mm
Lochabstand	70 mm
Typ	Anbau, waagerecht
Farbe	rot/gelb

Lieferumfang
mit Dichtung

Einbauseite	Bestellnummer
links	**0002 582 011**
rechts	**0002 582 021**

Ersatzteile
Lichtscheibe

Einbauseite	Bestellnummer
links	**0112 743 001**
rechts	**0112 741 001**



Heckleuchte

Breite	282 mm
Höhe	105 mm
Tiefe	76 mm
Lampensockel	BA 15s/P21W/R10W
Spannung	12/24 V
Anschluss	Kabeldurchführung
Befestigung	2 x M8
Bolzenabstand	152 mm
Typ	Anbau, waagerecht
Farbe	rot/gelb

Lieferumfang
Lampenträger mit Schwingungsdämpfung, Dichtung
zugelassen für Fahrzeuge nach GGVS/ADR

Einbauseite	Ausführung	Bestellnummer
links	mit Blink-, Brems- und Schlusslicht	**0001 699 511**
rechts	mit Blink-, Brems- und Schlusslicht	**0001 699 061**
links	mit Blink-, Brems-, Schluss- und Kennzeichenlicht	**0001 699 071**

Ersatzteile
Lichtscheibe
Einbauseite links/rechts

Bestellnummer
0109 139 001



PROPLAST

Heckleuchte

Breite	282 mm
Höhe	105 mm
Tiefe	76 mm
Lampensockel	BA 15s/P21W/R10W
Spannung	12/24 V
Anschluss	Kabeldurchführung
Befestigung	2 x M8
Bolzenabstand	152 mm
Typ	Anbau, waagerecht

Einbauseite	Ausführung	Farbe	Bestellnummer
links/rechts	mit Blink-, Brems- und Schlusslicht	rot/gelb	**8840 202 442**
links	mit Blink-, Brems-, Schluss- und Kennzeichenlicht	rot/weiß/gelb	**8840 202 444**

Ersatzteile

Lichtscheibe

Einbauseite linls/rechts

Bestellnummer
8840 202 448



HELLA

Heckleuchte

Ausführung	mit Blink-, Brems-, Schluss- und Kennzeichenlicht
Breite	330 mm
Höhe	95 mm
Tiefe	78 mm
Lampensockel	BA 15s/P21W/R5W
Spannung	12/24 V
Anschluss	Kabeldurchführung Gummitülle
Befestigung	2 x M6
Bolzenabstand	45 mm
Typ	Anbau, waagerecht
Farbe	rot/weiß/gelb

Lieferumfang

mit Lampenträger

Einbauseite	Bestellnummer
links	**0001 688 151**
rechts	**0001 688 161**

Ersatzteile

Lichtscheibe

Einbauseite links/rechts

Bestellnummer
0092 435 011

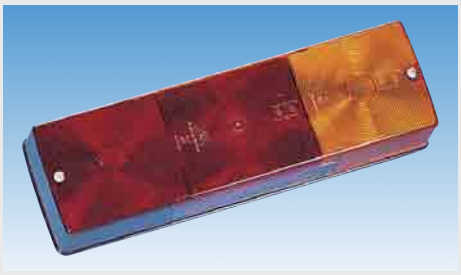

Heckleuchte

Ausführung	mit Blink-, Brems-, Schluss- und Kennzeichenlicht
Einbauseite	links/rechts
Breite	350 mm
Höhe	110 mm
Tiefe	87,5 mm
Lampensockel	BA 15s/P21W/R10W
Spannung	12/24 V
Anschluss	PG11-Verschraubung
Befestigung	2 x M8
Bolzenabstand	152 mm
Typ	Anbau, senkrecht/waagerecht
Farbe	rot/weiß/gelb

Lieferumfang

Doppelglühlampen-Bestückung im Schlusslichtfeld

Kennzeichenlicht wahlweise durch auswechselbaren Lichtscheibeneinsatz verwendbar

Bestellnummer
8821 088 001



Heckleuchte

Breite	344 mm
Höhe	147 mm
Tiefe	72 mm
Lampensockel	BA 15s/P21W/R10W
Spannung	12/24 V
Anschluss	Kabeldurchführung
Befestigung	2 x M8
Bolzenabstand	152 mm
Typ	Anbau/Einbau, waagerecht
Farbe	rot/weiß/gelb

Lieferumfang

mit Dichtung

zugelassen für Fahrzeuge nach GGVS/ADR

Einbauseite	Ausführung	Bestellnummer
links	mit Blink-, Brems- und Schlusslicht	**0003 167 011**
rechts	mit Blink-, Brems- und Schlusslicht	**0003 167 021**
links	mit Blink-, Brems-, Schluss- und Kennzeichenlicht	**0003 167 031**
rechts	mit Blink-, Brems-, Schluss- und Kennzeichenlicht	**0003 167 041**

Ersatzteile

Lichtscheibe

Einbauseite links/rechts

Bestellnummer
0147 747 001



PROPLAST

Heckleuchte

Breite	189,5 mm
Höhe	97 mm
Tiefe	57 mm
Lampensockel	BA 15s/P21W/R10W
Spannung	12/24 V
Anschluss	Kabeldurchführung Gummitülle
Typ	Anbau
Farbe	rot/weiß/gelb

Einbauseite	Ausführung	Bestellnummer
links	mit Blink-, Brems-, Schluss-, Nebelschluss- und seitlichem Kennzeichenlicht, Rückstrahler	**8840 202 544**
rechts	mit Blink-, Brems-, Schluss-, Rückfahr- und seitlichem Kennzeichenlicht, Rückstrahler	**8840 202 546**

Ersatzteile

Lichtscheibe

Einbauseite	Bestellnummer
links	**8840 202 550**
rechts	**8840 202 552**



HELLA

Heckleuchte

Ausführung	mit Blink-, Brems-, Schluss- und Rückfahrlicht, Rückstrahler
Breite	210 mm
Höhe	108 mm
Tiefe	66 mm
Lampensockel	BA 15s/P21W/R5W
Spannung	12/24 V
Anschluss	Kabeldurchführung
Befestigung	4 Löcher, Durchmesser 6 mm
Lochabstand	72/152 mm
Typ	Anbau, waagerecht
Farbe	rot/weiß/gelb

zugelassen für Anhänger, wenn eine EG-Teilbetriebserlaubnis für Beleuchtung vorliegt

Einbauseite	Bestellnummer
links	**0006 040 111**
rechts	**0006 040 121**

Ersatzteile

Lichtscheibe

Einbauseite	Bestellnummer
links	**0136 825 001**
rechts	**0136 825 011**

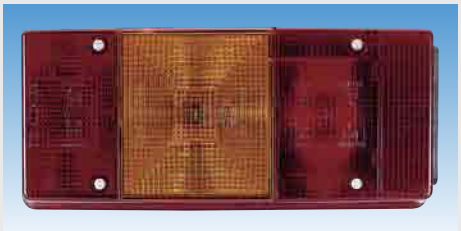

Heckleuchte

Breite	246 mm
Höhe	108 mm
Tiefe	66 mm
Lampensockel	BAY 15d/P21/5W, BA 15s/P21W/R10W
Spannung	12 V
Befestigung	2 x M6
Bolzenabstand	152 mm
Typ	Anbau, senkrecht/waagerecht
Farbe	rot/weiß/gelb

durch Austausch des Kennzeichenfensters gegen die beiliegende, rote Blendscheibe auch als Schluss-, Brems-, Blink- und Nebelschlussleuchte verwendbar

Einbauseite	Ausführung	Bestellnummer
links	mit Blink-, Brems-, Schluss-, Nebelschluss- und Kennzeichenlicht	**0007 547 011**
rechts	mit Blink-, Brems-, Schluss- und Kennzeichenlicht	**0007 547 041**
rechts	mit Blink-, Brems-, Schluss-, Nebelschluss- und Kennzeichenlicht	**0007 547 027**

Ersatzteile

Lichtscheibe

Einbauseite links/rechts

Bestellnummer
0147 096 001



Heckleuchte

Breite	425 mm
Höhe	110 mm
Tiefe	82 mm
Lampensockel	BA 15s/P21W/R10W
Spannung	12/24 V
Anschluss	Kabeldurchführung
Befestigung	2 x M8
Bolzenabstand	152 mm
Typ	Anbau

Einbauseite	Ausführung	Bestellnummer
links	mit Blink-, Brems-, Schluss- und Nebelschlusslicht, Rückstrahler	**4300 218 011**
rechts	mit Blink-, Brems-, Schluss- und Rückfahrlicht, Rückstrahler	**4300 218 012**
links	mit Blink-, Brems-, Schluss-, Nebelschluss- und Kennzeichenlicht, Rückstrahler	**8840 218 013**
rechts	mit Blink-, Brems-, Schluss- und Nebelschlusslicht, Rückstrahler	**8840 218 014**
links	mit Blink-, Brems-, Schluss- und Rückfahrlicht, Rückstrahler	**8840 218 015**
rechts	mit Blink-, Brems-, Schluss-, Nebelschluss- und Kennzeichenlicht, Rückstrahler	**8840 218 016**

Ersatzteile

Lichtscheibe

Einbauseite links/rechts

Ausführung	Bestellnummer
mit Nebelschlusslicht	**4300 218 111**
mit Rückfahrlicht	**4300 218 112**



Heckleuchte

Breite	343 mm
Höhe	133 mm
Tiefe	75 mm
Lampensockel	BA 15s/P21W/R10W
Spannung	12/24 V
Anschluss	Kabeldurchführung
Befestigung	2 x M8
Bolzenabstand	152 mm
Farbe	rot/weiß/gelb

zugelassen für Fahrzeuge nach GGVS/ADR

Einbauseite	Ausführung	Typ	Bestellnummer
links	mit Blink-, Brems-, Schluss-, Nebelschluss-, Rückfahr- und Kennzeichenlicht	Anbau, waagerecht	**0003 567 311**
links	mit Blink-, Brems-, Schluss-, Nebelschluss- und Rückfahrlicht	Anbau, senkrecht/waagerecht	**0003 567 331**
rechts	mit Blink-, Brems-, Schluss-, Nebelschluss- und Rückfahrlicht	Anbau, senkrecht/waagerecht	**0003 567 321**

Ersatzteile

Lichtscheibe

Einbauseite	links/rechts

Bestellnummer
0122 772 001

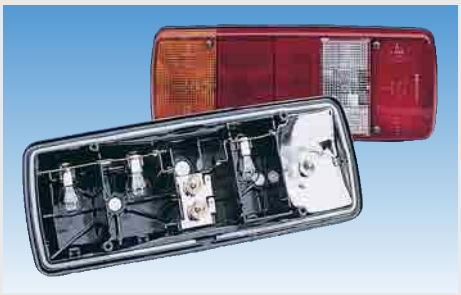

Heckleuchte

Breite	343 mm
Höhe	133 mm
Tiefe	75 mm
Lampensockel	BA 15s/P21W/R10W
Spannung	12/24 V
Anschluss	Kabeldurchführung
Befestigung	2 x M8
Bolzenabstand	152 mm
Farbe	rot/weiß/gelb

Lieferumfang

Doppelglühlampen-Bestückung im Schlusslichtfeld

zugelassen für Fahrzeuge nach GGVS/ADR

Einbauseite	Ausführung	Typ	Bestellnummer
links	mit Blink-, Brems-, Schluss-, Nebelschluss-, Rückfahr- und Kennzeichenlicht	Anbau, waagerecht	**0003 567 691**
links	mit Blink-, Brems-, Schluss-, Nebelschluss- und Rückfahrlicht	Anbau, senkrecht/waagerecht	**0003 567 651**
rechts	mit Blink-, Brems-, Schluss-, Nebelschluss- und Rückfahrlicht	Anbau, senkrecht/waagerecht	**0003 567 661**

Ersatzteile

Lichtscheibe

Einbauseite	links/rechts

Bestellnummer
0122 772 001

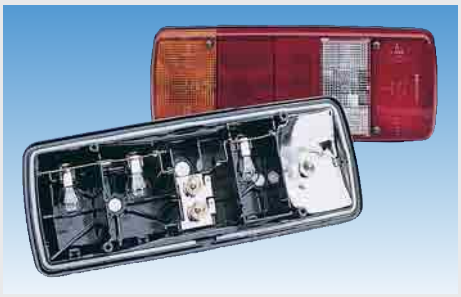

Heckleuchte

Ausführung	mit Blink-, Brems-, Schluss-, Nebelschluss- und Rückfahrlicht, Rückstrahler
Breite	343 mm
Höhe	133 mm
Tiefe	75 mm
Lampensockel	BA 15s/P21W/R10W
Spannung	12/24 V
Anschluss	Kabeldurchführung
Befestigung	2 x M8
Bolzenabstand	152 mm
Typ	Anbau, senkrecht/waagerecht
Farbe	rot/weiß/gelb

zugelassen für Fahrzeuge nach GGVS/ADR und für Anhänger, wenn eine EG-Teilbetriebserlaubnis für Beleuchtung vorliegt

Einbauseite	Bestellnummer
links	**0003 567 111**
rechts	**0003 567 121**

Ersatzteile

Lichtscheibe

Einbauseite links/rechts

Bestellnummer
0122 689 021



Heckleuchte

Breite	343 mm
Höhe	133 mm
Tiefe	75 mm
Lampensockel	BA 15s/P21W/R10W
Spannung	12/24 V
Anschluss	Bajonett
Befestigung	2 x M8
Bolzenabstand	152 mm
Typ	Anbau
Farbe	rot/weiß/gelb

Einbauseite	Ausführung	Bestellnummer
links	mit Blink-, Brems-, Schluss-, Nebelschluss-, Rückfahr- und Kennzeichenlicht, Rückstrahler	**8840 202 458**
rechts	mit Blink-, Brems-, Schluss-, Nebelschluss- und Rückfahrlicht, Rückstrahler	**8840 202 456**

Ersatzteile

Lichtscheibe

Einbauseite links/rechts

Bestellnummer
8840 204 113



PROPLAST

Heckleuchte

Breite	343 mm
Höhe	133 mm
Tiefe	75 mm
Lampensockel	BA 15s/P21W/R10W
Spannung	12/24 V
Anschluss	Kabeldurchführung
Befestigung	2 x M8
Bolzenabstand	152 mm
Typ	Anbau
Farbe	rot/weiß/gelb

Einbauseite	Ausführung	Bestellnummer
links	mit Blink-, Brems-, Schluss-, Nebelschluss-, Rückfahr- und Kennzeichenlicht, Rückstrahler	**8840 202 454**
rechts	mit Blink-, Brems-, Schluss-, Nebelschluss- und Rückfahrlicht, Rückstrahler	**8840 202 452**

Ersatzteile

Lichtscheibe

Einbauseite links/rechts

Bestellnummer
8840 204 112



HELLA

Heckleuchte

Rear Logic

Ausführung	mit Blink-, Brems-, Nebelschluss-, Rückfahr- und Schlusslicht, Dreieckrückstrahler und Zusatzlichtscheibe
Breite	425 mm
Höhe	143 mm
Lampensockel	BAY 15d/P21/5W, BA 15s/P21W
Spannung	24 V
Anschluss	Kabeldurchführung Gummitülle
Befestigung	2 x M8
Bolzenabstand	152 mm
Typ	Anbau, waagerecht
Farbe	rot/weiß/gelb

Lieferumfang

mit Schwingungsdämpfung

zugelassen für Fahrzeuge nach GGVS/ADR

Einbauseite	Bestellnummer
links	**0007 907 037**
rechts	**0007 907 047**

Ersatzteile

Lichtscheibe

Einbauseite	Bestellnummer
links	**0150 965 001**
rechts	**0150 966 001**



PROPLAST
FAHRZEUGBELEUCHTUNG

Heckleuchte

Ausführung	mit Blink-, Brems-, Schluss-, Nebelschluss-, Rückfahr- und Kennzeichenlicht, Rückstrahler
Einbauseite	links
Breite	464 mm
Höhe	130 mm
Tiefe	83 mm
Lampensockel	BA 15s/P21W/R5W
Spannung	12/24 V
Anschluss	Kabeldurchführung
Befestigung	2 x M8
Bolzenabstand	152 mm
Typ	Anbau
Farbe	rot/weiß/gelb

zugelassen für Fahrzeuge nach GGVS/ADR

Bestellnummer
8840 202 482

Ersatzteile

Lichtscheibe

Einbauseite links/rechts

Bestellnummer
9501 006 431



PROPLAST
FAHRZEUGBELEUCHTUNG

Heckleuchte

Einbauseite	links/rechts
Breite	414 mm
Höhe	130 mm
Tiefe	83 mm
Lampensockel	BA 15s/P21W/R5W
Spannung	12/24 V
Befestigung	2 x M8
Bolzenabstand	152 mm
Typ	Anbau
Farbe	rot/weiß/gelb

zugelassen für Fahrzeuge nach GGVS/ADR

Ausführung	Anschluss	Bestellnummer
mit Blink-, Brems-, Schluss-, Nebelschluss-, Rückfahr- und Kennzeichenlicht mit Abdeckung	Kabeldurchführung	**8840 202 486**
mit Blink-, Brems-, Schluss-, Nebelschluss-, Rückfahr- und Kennzeichenlicht	Bajonett	**8840 202 490**

Ersatzteile

Lichtscheibe

Einbauseite links/rechts

Ausführung	Bestellnummer
ohne Rückstrahler	**6210 400 000**
mit Rückstrahler	**8840 202 488**



PROPLAST
FAHRZEUGBELEUCHTUNG

Heckleuchte

Ausführung	mit Blink-, Brems-, Schluss-, Nebelschluss-, Rückfahr- und Seitenmarkierungslicht
Einbauseite	links/rechts
Breite	439 mm
Höhe	130 mm
Tiefe	93,5 mm
Lampensockel	BA 15s/P21W/R10W, SV 8,5/C5W
Spannung	24 V
Steckerart	6-polig
Befestigung	2 x M8
Bolzenabstand	152 mm
Typ	Anbau, waagerecht
Farbe	rot/weiß/gelb

zugelassen für Fahrzeuge nach GGVS/ADR

Anschluss	**Bestellnummer**
Starlite-Connector	**8840 202 522**
Kabel mit Starlite-Connector, Kabellänge 1,44 m	**8840 202 524**
PG-Verschraubung	**8840 202 526**

Ersatzteile

Lichtscheibe

Einbauseite links/rechts

Bestellnummer
9500 004 838



Heckleuchte

Ausführung	mit Blink-, Brems-, Schluss-, Nebelschluss-, Rückfahr-, Umriss-, Kennzeichen- und Seitenmarkierungslicht, Rückstrahler
Breite	525 mm
Höhe	139 mm
Tiefe	84,5 mm
Lampensockel	BA 15s/P21W/R10W
Spannung	24 V
Steckerart	8-polig
Anschluss	Kabel mit Rundstecker
Kabellänge	1,2 m
Befestigung	2 x M8
Bolzenabstand	200 mm
Typ	Anbau, waagerecht
Farbe	rot/weiß/gelb

Lieferumfang

Lampenträger mit Schwingungsdämpfung und eingebauten 24-V-Glühlampen

zugelassen für Fahrzeuge nach GGVS/ADR und für Anhänger, wenn eine EG-Teilbetriebserlaubnis für die Beleuchtung vorliegt

Einbauseite	Bestellnummer
links	**0007 500 091**
rechts	**0007 500 201**

Ersatzteile

Lichtscheibe

Beschreibung	Einbauseite	Bestellnummer
für Heckleuchte	links	**0134 296 001**
für Heckleuchte	rechts	**0134 296 011**
für Seitenmarkierungsleuchte mit Rückstrahler	links/rechts	**0146 838 001**
für Kennzeichenleuchte	links/rechts	**0134 301 001**



VIGNAL

Heckleuchte

LC6

Einbauseite	links/rechts
Breite	464 mm
Höhe	130 mm
Tiefe	83 mm
Lampensockel	BA 15s/P21W/R5W
Spannung	24 V
Anschluss	PG-Verschraubung
Befestigung	2 x M8
Bolzenabstand	152 mm
Typ	Anbau
Farbe	rot/weiß/gelb

zugelassen für Fahrzeuge nach GGVS/ADR

Ausführung	Bestellnummer
mit Blink-, Brems-, Schluss-, Nebelschluss-, Rückfahr- und Kennzeichenlicht, Rückstrahler	**6211 666 000**
mit Blink-, Brems-, Schluss-, Nebelschluss- und Rückfahrlicht	**9501 006 368**

Ersatzteile

Lichtscheibe

Einbauseite links/rechts

Ausführung	Bestellnummer
ohne Rückstrahler	**6210 660 000**
mit Rückstrahler	**6210 665 000**



PROPLAST
FAHRZEUGBELEUCHTUNG

Heckleuchte

Breite	464 mm
Höhe	130 mm
Tiefe	83 mm
Lampensockel	BA 15s/P21W/R5W
Spannung	12/24 V
Anschluss	Kabeldurchführung
Befestigung	2 x M8
Bolzenabstand	152 mm
Typ	Anbau, waagerecht
Farbe	rot/weiß/gelb

zugelassen für Fahrzeuge nach GGVS/ADR

Einbauseite	Ausführung	Bestellnummer
links/rechts	mit Blink-, Brems-, Schluss-, Nebelschluss-, Rückfahr- und Umrisslicht, Rückstrahler	**8840 202 468**
links/rechts	mit Blink-, Brems-, Schluss-, Nebelschluss-, Rückfahr-, Umriss- und Seitenmarkierungslicht, Rückstrahler	**6211 685 100**
links	mit Blink-, Brems-, Schluss-, Nebelschluss-, Rückfahr-, Umriss-, Seitenmarkierungs- und Kennzeichenlicht, Rückstrahler	**6211 685 200**

Ersatzteile

Lichtscheibe

Einbauseite links/rechts

Bestellnummer
8840 207 112



Heckleuchte

Breite	525 mm
Höhe	139 mm
Tiefe	84,5 mm
Lampensockel	BA 15s/P21W/R10W
Spannung	24 V
Anschluss	seitlicher Zentralstecker mit Dichthülsen
Steckerart	7-polig
Befestigung	2 x M8
Bolzenabstand	200 mm
Typ	Anbau, waagerecht
Farbe	rot/weiß/gelb

zugelassen für Fahrzeuge nach GGVS/ADR und für Anhänger, wenn eine EG-Teilbetriebserlaubnis für die Beleuchtung vorliegt

Lieferumfang
mit Glühlampen

Einbauseite	Ausführung	Bestellnummer
links	mit Blink-, Brems-, Schluss-, Nebelschluss-, Rückfahr-, Umriss-, Seitenmarkierungs- und Kennzeichenlicht, Rückstrahler	**0007 500 411**
rechts	mit Blink-, Brems-, Schluss-, Nebelschluss-, Rückfahr-, Umriss- und Seitenmarkierungslicht, Rückstrahler	**0007 500 421**

Ersatzteile
Lichtscheibe

Beschreibung	Einbauseite	Bestellnummer
für Heckleuchte	links	**0134 296 001**
für Heckleuchte	rechts	**0134 296 011**
für Seitenmarkierungsleuchte mit Rückstrahler	links/rechts	**0146 838 001**
für Kennzeichenleuchte	links/rechts	**0134 301 001**



Heckleuchte

Breite	525 mm
Höhe	139 mm
Tiefe	84,5 mm
Lampensockel	BA 15s/P21W/R10W
Spannung	24 V
Anschluss	Kabel mit Rundstecker
Kabellänge	1,2 m
Befestigung	2 x M8
Bolzenabstand	200 mm
Typ	Anbau
Farbe	rot/weiß/gelb

zugelassen für Fahrzeuge nach GGVS/ADR

Einbauseite	Ausführung	Bestellnummer
links	mit Blink-, Brems-, Schluss-, Nebelschluss-, Rückfahr-, Umriss-, Seitenmarkierungs- und Kennzeichenlicht, Rückstrahler	**8840 203 108**
rechts	mit Blink-, Brems-, Schluss-, Nebelschluss-, Rückfahr-, Umriss- und Seitenmarkierungslicht, Rückstrahler	**8840 203 106**

Ersatzteile
Lichtscheibe

Einbauseite	Bestellnummer
links	**9260 000 105**
rechts	**9260 000 106**



PROPLAST

Heckleuchte

Breite	468 mm
Höhe	134 mm
Tiefe	82 mm
Lampensockel	BA 15s/P21W/R5W
Anschluss	PG-Verschraubung
Spannung	24 V
Befestigung	2 x M8
Bolzenabstand	152 mm
Typ	Anbau, waagerecht
Farbe	rot/weiß/gelb

zugelassen für Fahrzeuge nach GGVS/ADR

Einbauseite	Ausführung	Bestellnummer
links	mit Blink-, Brems-, Schluss-, Nebelschluss-, Rückfahr-, Umriss- und Seitenmarkierungslicht, Dreieckrückstrahler	**8840 240 011**
rechts	mit Blink-, Brems-, Schluss-, Nebelschluss-, Rückfahr-, Umriss- und Seitenmarkierungslicht, Dreieckrückstrahler	**8840 240 012**
links	mit Blink-, Brems-, Schluss-, Nebelschluss-, Rückfahr-, Umriss-, Seitenmarkierungs- und Kennzeichenlicht, Dreieckrückstrahler	**8840 240 013**

Ersatzteile

Lichtscheibe

Beschreibung	Einbauseite	Bestellnummer
für Heckleuchte	links	**8840 240 111**
für Heckleuchte	rechts	**8840 240 112**
für Seitenmarkierungsleuchte	links/rechts	**8850 062 001**



VIGNAL

Heckleuchte

LC7T

Breite	464 mm
Höhe	130 mm
Tiefe	83 mm
Lampensockel	BA 15s/P21W/R5W
Spannung	24 V
Anschluss	Kabeldurchführung
Befestigung	2 x M8, Bolzenabstand 152/160 mm
Typ	Anbau, waagerecht/senkrecht
Farbe	rot/weiß/gelb

zugelassen für Fahrzeuge nach GGVS/ADR

Einbauseite	Ausführung	Bestellnummer
links	mit Blink-, Brems-, Schluss-, Nebelschluss-, Rückfahr-, Umriss- und Seitenmarkierungslicht, Dreieckrückstrahler	**8840 237 611**
rechts	mit Blink-, Brems-, Schluss-, Nebelschluss-, Rückfahr-, Umriss- und Seitenmarkierungslicht, Dreieckrückstrahler	**8840 237 612**
links	mit Blink-, Brems-, Schluss-, Nebelschluss-, Rückfahr-, Umriss-, Seitenmarkierungs- und Kennzeichenlicht, Dreieckrückstrahler	**8840 237 613**

Ersatzteile

Lichtscheibe

Einbauseite	Bestellnummer
links	**8840 237 111**
rechts	**8840 237 112**



Heckleuchte

LC7

Breite	464 mm
Höhe	130 mm
Tiefe	83 mm
Lampensockel	BA 15s/P21W/R5W
Spannung	24 V
Anschluss	PG-Verschraubung
Befestigung	2 x M8
Bolzenabstand	152 mm
Typ	Anbau, waagerecht
Farbe	rot/weiß/gelb

***zugelassen für Fahrzeuge nach GGVS/ADR**

Einbauseite	Ausführung	Bestellnummer
links	mit Blink-, Brems-, Schluss-, Nebelschluss-, Rückfahr-, Umriss-, Seitenmarkierungs- und Kennzeichenlicht, Rückstrahler	**6211 682 200**
rechts	mit Blink-, Brems-, Schluss-, Nebelschluss-, Rückfahr-, Umriss- und Seitenmarkierungslicht, Rückstrahler	**6211 682 600**
links/rechts	mit Blink-, Brems-, Schluss-, Nebelschluss-, Rückfahr-, Umriss- und Seitenmarkierungslicht, Rückstrahler seitlich	***6211 682 700**
links	mit Blink-, Brems-, Schluss-, Nebelschluss-, Rückfahr-, Umriss- und Kennzeichenlicht, Rückstrahler	***9582 830 362**

Ersatzteile

Lichtscheibe

Einbauseite links/rechts

Ausführung	Bestellnummer
ohne Rückstrahler	**6210 670 000**
mit Rückstrahler	**6210 675 000**



Heckleuchte

Ausführung	mit Blink-, Brems-, Schluss-, Nebelschluss-, Rückfahr- und Seitenmarkierungslicht, Dreieckrückstrahler
Breite	440 mm
Höhe	148 mm
Tiefe	82 mm
Lampensockel	SV 8,5/C5W, BA 15s/P21W/R10W/R5W
Spannung	24 V
Anschluss	Kabel mit Stecker
Kabellänge	1,7 m
Steckerart	6-polig, rechteckig
Befestigung	2 x M8
Bolzenabstand	152 mm
Typ	Anbau, waagerecht
Farbe	rot/weiß/gelb

Lieferumfang

mit Schwingungsdämpfung, 24-V-Heavy Duty-Glühlampen, Doppelglühlampen-Bestückung im Schlusslichtfeld

zugelassen für Fahrzeuge nach GGVS/ADR

Einbauseite	Bestellnummer
links	**8840 250 011**
rechts	**8840 250 012**

Ersatzteile

Lichtscheibe

Einbauseite links/rechts

Beschreibung	Bestellnummer
für Heckleuchte	**8840 250 112**
für Seitenmarkierungsleuchte mit Rückstrahler	**0146 838 001**



PROPLAST
FAHRZEUGBELEUCHTUNG

Heckleuchte

Ausführung	mit Blink-, Brems-, Schluss-, Nebelschluss-, Rückfahr- und Seitenmarkierungslicht, Dreieckrückstrahler
Breite	440 mm
Höhe	148 mm
Tiefe	82 mm
Lampensockel	BA 15s/P21W/R5W, SV 8,5/C5W
Spannung	24 V
Anschluss	Kabel mit Starlite-Connector
Kabellänge	1,8 m
Befestigung	2 x M8
Bolzenabstand	152 mm
Typ	Anbau, waagerecht
Farbe	rot/weiß/gelb

Lieferumfang

Doppelglühlampen-Bestückung im Schlusslichtfeld

zugelassen für Fahrzeuge nach GGVS/ADR

Einbauseite	Bestellnummer
links	**8840 242 011**
rechts	**8840 242 012**

Ersatzteile

Lichtscheibe

Einbauseite links/rechts

	Bestellnummer
	8840 242 112



Heckleuchte

Ecopoint

Breite	343 mm
Höhe	139 mm
Tiefe	79 mm
Spannung	24 V
Anschluss	PG-Verschraubung
Befestigung	2 x M8
Bolzenabstand	152 mm
Typ	Anbau
Farbe	rot/weiß/gelb

Einbauseite	Ausführung	Bestellnummer
links	mit Blink-, Brems-, Schluss-, Nebelschluss- und Rückfahrlicht	**8840 241 011**
rechts	mit Blink-, Brems-, Schluss-, Nebelschluss- und Rückfahrlicht	**8840 241 012**
rechts	mit Blink-, Brems-, Schluss-, Nebelschluss-, Rückfahr- und Kennzeichenlicht	**8840 241 013**

Ersatzteile

Lichtscheibe

Einbauseite links/rechts

	Bestellnummer
	8840 241 112



Heckleuchte

LC5 VibrActiv®

Breite	350 mm
Höhe	130 mm
Tiefe	83 mm
Lampensockel	BA 15s/P21W/R10W
Spannung	24 V
Befestigung	2 x M8
Bolzenabstand	152 mm
Typ	Anbau
Farbe	rot/weiß/gelb

zugelassen für Fahrzeuge nach GGVS/ADR

Einbauseite	Ausführung	Anschluss	Bestellnummer
links/rechts	mit Blink-, Brems-, Schluss-, Nebelschluss- und Rückfahrlicht	PG-Verschraubung	**6211 521 300**
links	mit Blink-, Brems-, Schluss-, Nebelschluss-, Rückfahr- und Kennzeichenlicht, Rückstrahler	PG-Verschraubung	**6211 521 400**
links/rechts	mit Blink-, Brems-, Schluss-, Nebelschluss- und Rückfahrlicht, Rückstrahler	PG-Verschraubung	**6211 521 500**
links	mit Blink-, Brems-, Schluss-, Nebelschluss-, Rückfahr- und Kennzeichenlicht, Rückstrahler	AMP 1,5	**6211 521 700**
links/rechts	mit Blink-, Brems-, Schluss-, Nebelschluss- und Rückfahrlicht, Rückstrahler	AMP 1,5	**6211 521 800**

Ersatzteile

Lichtscheibe

Einbauseite links/rechts

Ausführung	Bestellnummer
ohne Rückstrahler	**6210 520 000**
mit Rückstrahler	**6210 525 000**



Heckleuchte

LC8T VibrActiv®

Breite	400 mm
Höhe	160 mm
Tiefe	88,5 mm
Lampensockel	BA 15s/P21W/R5W
Spannung	24 V
Anschluss	AMP 1,5
Befestigung	2 x M10
Bolzenabstand	152 mm
Typ	Anbau, waagerecht
Farbe	rot/weiß/gelb

zugelassen für Fahrzeuge nach GGVS/ADR

Einbauseite	Ausführung	Bestellnummer
links	mit Blink-, Brems-, Schluss-, Nebelschluss-, Rückfahr-, Umriss- und Seitenmarkierungslicht, Dreieckrückstrahler	**6211 560 400**
rechts	mit Blink-, Brems-, Schluss-, Nebelschluss-, Rückfahr-, Umriss- und Seitenmarkierungslicht, Dreieckrückstrahler	**6211 560 500**
links	mit Blink-, Brems-, Schluss-, Nebelschluss-, Rückfahr-, Umriss-, Seitenmarkierungs- und Kennzeichenlicht, Dreieckrückstrahler	**6211 560 600**

Ersatzteile

Lichtscheibe

Einbauseite	Bestellnummer
links	**6210 567 000**
rechts	**6210 567 100**



Heckleuchte

Europoint

Breite	420 mm
Höhe	149 mm
Tiefe	77 mm
Spannung	24 V
Anschluss	PG-Verschraubung
Befestigung	2 x M8
Bolzenabstand	152 mm
Typ	Anbau, waagerecht
Farbe	rot/weiß/gelb

zugelassen für Fahrzeuge nach GGVS/ADR

Einbauseite	Ausführung	Bestellnummer
links	mit Blink-, Brems-, Schluss-, Nebelschluss-, Rückfahr-, Seitenmarkierungs- und Umrisslicht, Dreieckrückstrahler	**6229 629 510**
rechts	mit Blink-, Brems-, Schluss-, Nebelschluss-, Rückfahr-, Seitenmarkierungs- und Umrisslicht, Dreieckrückstrahler	**6229 629 520**
links	mit Blink-, Brems-, Schluss-, Nebelschluss-, Rückfahr-, Seitenmarkierungs-, Umriss- und Kennzeichenlicht, Dreieckrückstrahler	**8840 203 116**

Ersatzteile

Einbauseite links/rechts

Beschreibung	Bestellnummer
Lichtscheibe für Heckleuchte	**9500 005 238**
Lichtscheibenfilter für Blinkleuchte Europoint	**8890 082 000**



Heckleuchte

Europoint

Breite	420 mm
Höhe	149 mm
Tiefe	77 mm
Spannung	24 V
Anschluss	Kabeldurchführung mit Kabel
Kabellänge	3 m
Befestigung	2 x M8
Bolzenabstand	152 mm
Typ	Anbau, waagerecht
Farbe	rot/weiß/gelb

Lieferumfang

mit 24-V-Glühlampen

Einbauseite	Ausführung	Bestellnummer
links	mit Blink-, Brems-, Schluss-, Nebelschluss-, Rückfahr-, Seitenmarkierungs- und Umrisslicht, Dreieckrückstrahler	**6229 628 550**
rechts	mit Blink-, Brems-, Schluss-, Nebelschluss-, Rückfahr-, Seitenmarkierungs- und Umrisslicht, Dreieckrückstrahler	**6229 628 560**
links	mit Blink-, Brems-, Schluss-, Nebelschluss-, Rückfahr-, Seitenmarkierungs-, Umriss- und Kennzeichenlicht, Dreieckrückstrahler	**8840 226 313**

Ersatzteile

Einbauseite links/rechts

Beschreibung	Bestellnummer
Lichtscheibe für Heckleuchte	**9500 005 238**
Lichtscheibenfilter für Blinkleuchte Europoint	**8890 082 000**



HELLA

Heckleuchte

Einbauseite	links/rechts
Durchmesser	80 mm
Tiefe	41 mm
Lampensockel	SV 8,5/C5W
Spannung	12/24 V
Anschluss	Kabeldurchführung
Befestigung	2 x M5
Bolzenabstand	45 mm
Typ	Anbau
Farbe	rot

Ausführung	Bestellnummer
mit Schlusslicht	**0001 259 751**
mit Schluss- und Kennzeichenlicht	**0001 259 761**

Ersatzteile

Lichtscheibe

Einbauseite links/rechts

Bestellnummer
0135 266 001



Heckleuchte

Ausführung	mit Schlusslicht
Einbauseite	links/rechts
Breite	62 mm
Höhe	62 mm
Tiefe	40 mm
Lampensockel	SV 8,5/C5W
Spannung	12/24 V
Anschluss	Kabeldurchführung
Befestigung	2 x M5
Lochabstand	30 mm
Typ	Anbau, senkrecht/waagerecht
Farbe	rot

Bestellnummer
0003 057 021

Ersatzteile

Lichtscheibe

Einbauseite links/rechts

Bestellnummer
0117 330 011



Heckleuchte

Ausführung	mit Schlusslicht und Rückstrahler
Einbauseite	links/rechts
Breite	62 mm
Höhe	62 mm
Tiefe	46 mm
Lampensockel	SV 8,5/C5W
Spannung	12/24 V
Anschluss	Kabeldurchführung
Befestigung	2 x M5
Lochabstand	30 mm
Typ	Anbau, senkrecht/waagerecht
Farbe	rot

Bestellnummer
0003 057 031



Heckleuchte

Ausführung	mit Schlusslicht und Rückstrahler
Einbauseite	links/rechts
Breite	115 mm
Höhe	45 mm
Tiefe	27 mm
Lampensockel	BA 9s/T4W
Spannung	12/24 V
Anschluss	Kabeldurchführung
Befestigung	2 x 4,2 x 32 x 18 mm
Bolzenabstand	95 mm
Typ	Anbau, senkrecht/waagerecht
Farbe	rot

Lieferumfang

mit schwarzer Gummiunterlage

Bestellnummer
0003 748 011



Heckleuchte

Grundplatte mit schwarzem Rand, bei Einsatz einer PG-Verschraubung muss die Grundplatte 0128 032 017 verwendet werden

Ausführung	mit Schlusslicht und Rückstrahler
Einbauseite	links/rechts
Breite	124 mm
Höhe	61,5 mm
Tiefe	43 mm
Lampensockel	BA 15s/R5W
Spannung	12/24 V
Anschluss	Kabeldurchführung Gummitülle
Befestigung	wahlweise 10 Löcher, Durchmesser 5,5 mm
Typ	Anbau, senkrecht/waagerecht
Farbe	rot

zugelassen für Fahrzeuge nach GGVS/ADR, wenn der diagonal angeordnete 98er-Lochabstand verwendet wird

Bestellnummer
0004 361 021

Ersatzteile

Lichtscheibe

Einbauseite links/rechts

Bestellnummer
0114 401 041



Heckleuchte

Ausführung	mit Schlusslicht
Einbauseite	links/rechts
Breite	110 mm
Höhe	40 mm
Tiefe	25 mm
Lampensockel	W2,1x9,5 d/W5W
Anschluss	Kabeldurchführung
Befestigung	2 Löcher, Durchmesser 5 mm
Lochabstand	45 mm
Neigungswinkel	10°
Typ	Anbau, senkrecht/waagerecht
Farbe	rot

zugelassen für Fahrzeuge nach GGVS/ADR

	Bestellnummer
	0006 717 001

Ersatzteile

Lichtscheibe

Einbauseite links/rechts

	Bestellnummer
	0141 135 001



Umrissleuchte

FE81

Ausführung	mit Gummiunterlage
Einbauort	seitlich
Einbauseite	links/rechts
Breite	107 mm
Höhe	47 mm
Tiefe	41 mm
Lampensockel	BA 9s/T4W
Befestigung	2 Löcher
Farbe	glasklar/rot

Bestellnummer
6211 810 000



Umrissleuchte

Ausführung	Lichtscheibe vorne glasklar, hinten rot
Einbauort	hinten, oben, seitlich
Einbauseite	links/rechts
Breite	42 mm
Höhe	92 mm
Tiefe	37 mm
Lampensockel	BA 9s/TW4
Spannung	12/24 V
Befestigung	4 Löcher, Durchmesser 4,2 mm
Lochabstand	68 mm
Typ	Anbau
Farbe	glasklar/rot

Lieferumfang
mit Lampenträger

zugelassen für Fahrzeuge nach GGVS/ADR

Bestellnummer
0005 020 001

Ersatzteile

Lichtscheibe

Einbauseite	links/rechts

Bestellnummer
0132 215 001



Umrissleuchte

Ausführung	Lichtscheibe vorne schwarz, hinten rot
Einbauort	seitlich
Einbauseite	links/rechts
Breite	42 mm
Höhe	92 mm
Tiefe	37 mm
Lampensockel	BA 9s/T4W
Spannung	12/24 V
Befestigung	2 x M3,5
Typ	Anbau
Farbe	schwarz/rot

Lieferumfang

mit Lampenträger

zugelassen für Fahrzeuge nach GGVS/ADR

Bestellnummer
0005 020 041

Ersatzteile

Lichtscheibe

Einbauseite	links/rechts
Farbe	schwarz/rot

Bestellnummer
0132 215 011



Umrissleuchte

FE88

Ausführung	Lichtscheibe vorne glasklar, hinten rot
Einbauort	seitlich
Einbauseite	links/rechts
Lampensockel	SV 8,5/C5W
Befestigung	je 2 Löcher mit einem Durchmesser von 5 und 5,2 mm
Farbe	glasklar/rot

Lieferumfang

mit flexiblem Pendelhalter

Bestellnummer
6211 881 100



Umrissleuchte

Einbauort	hinten, seitlich
Einbauseite	links/rechts
Breite	42 mm
Höhe	120 mm
Tiefe	37 mm
Lampensockel	BA 9s/T4W
Spannung	12/24 V
Befestigung	2 x M6
Typ	Anbau

Lieferumfang

mit Gummipendel, Befestigungswinkel und Tülle

zugelassen für Fahrzeuge nach GGVS/ADR

Ausführung	Bestellnummer
Lichtscheibe vorne glasklar, hinten rot	**0005 020 021**
Lichtscheibe vorne schwarz, hinten rot	**0005 020 111**

Ersatzteile

Lichtscheibe

Einbauseite links/rechts

Farbe	Bestellnummer
glasklar/rot	**0132 215 001**
schwarz/rot	**0132 215 011**



Umrissleuchte

Ausführung	gerade, kurz
Einbauort	seitlich
Einbauseite	links/rechts
Breite	98 mm
Höhe	85 mm
Tiefe	86 mm
Lampensockel	BA 15s/R5W
Spannung	12/24 V
Befestigung	2 Löcher, Durchmesser 5,3 mm
Typ	Anbau
Farbe	weiß/rot

zugelassen für Fahrzeuge nach GGVS/ADR

	Bestellnummer
	0955 031 001

Ersatzteile

Lichtscheibe

Farbe	Bestellnummer
rot	**0950 315 001**
weiß	**0950 315 031**



Umrissleuchte

Ausführung	mit Positions- und Schlusslicht
Einbauort	oben
Einbauseite	links/rechts
Breite	63 mm
Höhe	72 mm
Tiefe	70 mm
Lampensockel	SV 8,5/C5W
Spannung	12/24 V
Befestigung	1 x M10
Typ	Anbau
Farbe	glasklar/rot

Lieferumfang
mit Lampenträger

	Bestellnummer
	0001 633 211

Ersatzteile

Lichtscheibe

Einbauseite links/rechts

Farbe	Bestellnummer
glasklar	**0132 403 001**
rot	**0132 404 001**



LED-Umrissleuchte

Breite	177,5 mm
Höhe	163,8 mm
Kabellänge	300 m
Spannung	24 V
Anschluss	Flachsteckhülsen (6,3 x 0,8) mit Kabel
Lochabstand	78 mm
Typ	Anbau, stehend
Farbe	rot/weiß/gelb

zugelassen für Fahrzeuge nach GGVS/ADR

Einbauseite	Bestellnummer
links	**0340 418 091**
rechts	**0340 418 081**



Umrissleuchte

Ausführung	Gehäuse mit geradem Arm
Einbauort	seitlich
Einbauseite	links/rechts
Breite	159,5 mm
Höhe	192 mm
Lampensockel	BA 15s/R5W
Spannung	12/24 V
Befestigung	2 Löcher, Durchmesser 5,3 mm
Typ	Anbau
Farbe	weiß/rot

zugelassen für Fahrzeuge nach GGVS/ADR

	Bestellnummer
	0955 232 001

Ersatzteile

Lichtscheibe

Farbe	Bestellnummer
rot	**0950 315 001**
weiß	**0950 315 031**



Umrissleuchte

Ausführung	mit gebogenem Gummiarm
Einbauort	seitlich
Einbauseite	links/rechts
Breite	160 mm
Höhe	185 mm
Lampensockel	BA 15s/R5W
Spannung	12/24 V
Befestigung	2 Löcher, Durchmesser 5,3 mm
Typ	Anbau
Farbe	weiß/rot

zugelassen für Fahrzeuge nach GGVS/ADR

	Bestellnummer
	0950 071 031

Ersatzteile

Lichtscheibe

Farbe	Bestellnummer
rot	**0950 315 001**
weiß	**0950 315 031**



Umrissleuchte

Gehäuse aus schwarzem Gummi mit verstärkter Grundplatte

Einbauort	seitlich
Einbauseite	links/rechts
Lampensockel	BA 15s
Spannung	24 V
Farbe	rot/glasklar

Lieferumfang

mit 30 cm Anschlusskabel

Ausführung	Breite mm	Höhe mm	Bestellnummer
kurze Version, 360° drehbar	93	100	**9196 451 000**
geneigte Version	143	190	**9196 440 000**
abgewinkelte Version	160	185	**9196 430 000**



Umrissleuchte

Rear-Logic

Breite	42 mm
Höhe	109,3 mm
Tiefe	56,2 mm
Spannung	12/24 V
Typ	Anbau
Farbe	weiß/rot/gelb

Einbauseite	Bestellnummer
links	**0007 841 011**
rechts	**0007 841 021**

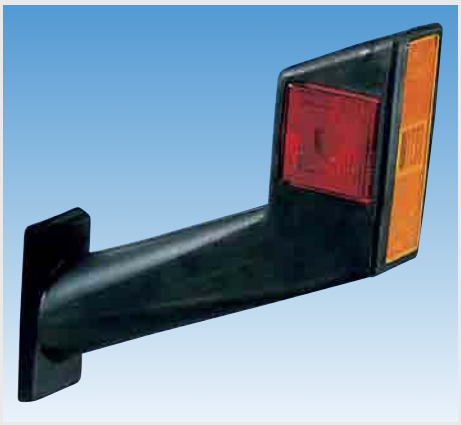

Umrissleuchte

Ausführung	mit Seitenmarkierungslicht und Rückstrahler
Einbauort	seitlich
Einbauseite	links/rechts
Breite	185 mm
Höhe	187 mm
Tiefe	45 mm
Lampensockel	BA 15s/R5W
Spannung	12/24 V
Befestigung	4 Löcher, Durchmesser 5,3 mm
Typ	Anbau
Farbe	weiß/rot/gelb

zugelassen für Fahrzeuge nach GGVS/ADR

	Bestellnummer
	0955 260 001

Ersatzteile

Lichtscheibe

Farbe	Bestellnummer
weiß	**0964 289 001**
rot	**0964 290 001**
gelb	**0964 292 001**



Kennzeichenleuchte

Einbauseite	links/rechts
Breite	115 mm
Höhe	55,5 mm
Tiefe	50 mm
Lampensockel	SV8,5/C5W
Spannung	12/24 V
Befestigung	2 Löcher, Durchmesser 5,4 mm
Lochabstand	45 mm
Typ	Anbau
Farbe	glasklar
Gehäusefarbe	schwarz

Anwendungsbereich

oberhalb der Kennzeichenschilder 340 x 240 mm (1 Leuchte) und 520 x 120 mm (2 Leuchten) bzw. links und rechts der Kennzeichenschilder 340 x 240 mm und 520 x 120 mm

Lieferumfang

mit Tülle

zugelassen für Fahrzeuge nach GGVS/ADR

Bestellnummer
0007 929 001



Kennzeichenleuchte

Einbauseite	links/rechts
Breite	100 mm
Höhe	58,2 mm
Tiefe	53,5 mm
Lampensockel	R10W
Spannung	12/24 V
Kabellänge	410 mm
Befestigung	2 x M6
Typ	Anbau
Farbe	klar
Gehäusefarbe	schwarz

Anwendungsbereich

zum Anschluss an Flachkabel

zugelassen für Fahrzeuge nach GGVS/ADR

Bestellnummer
6210 010 502



PROPLAST
FAHRZEUGBELEUCHTUNG

Kennzeichenleuchte

Einbauseite	links/rechts
Breite	100 mm
Höhe	60 mm
Lampensockel	SV8,5/C5W
Spannung	12/24 V
Anschluss	PG-Verschraubung
Befestigung	2 x M6
Bolzenabstand	72 mm
Typ	Anbau
Farbe	klar
Gehäusefarbe	schwarz

Bestellnummer

8840 165 004



HELLA

Kennzeichenleuchte

Lampenfassung mit Schwingungsdämpfung

Einbauseite	links/rechts
Breite	102 mm
Höhe	55 mm
Tiefe	56,5 mm
Lampensockel	BA15s/R10W
Spannung	12/24 V
Befestigung	2 Löcher, Durchmesser 4,5 mm
Lochabstand	72 mm
Typ	Anbau
Farbe	klar
Gehäusefarbe	schwarz

Anwendungsbereich

oberhalb der Kennzeichenschilder 340 x 240 mm (1 Leuchte) und 520 x 120 mm (1 oder 2 Leuchten)

zugelassen für Fahrzeuge nach GGVS/ADR

Bestellnummer

0998 523 001



Kennzeichenleuchte

mit Distanzsockel

Einbauseite	links/rechts
Breite	105 mm
Höhe	55 mm
Tiefe	63 mm
Lampensockel	SV8,5/C5W
Spannung	12 V
Leistung	5 W
Befestigung	2 x M4
Lochabstand	72 mm
Typ	Anbau
Farbe	klar
Gehäusefarbe	schwarz

Anwendungsbereich

oberhalb der Kennzeichenschilder 340 x 240 mm und 520 x 120 mm

Bestellnummer
0001 386 281

Ersatzteile

Gehäuse mit Lichtscheibe

Bestellnummer
0101 230 001



Kennzeichenleuchte

Einbauseite	links/rechts
Breite	105 mm
Höhe	55 mm
Tiefe	40 mm
Lampensockel	SV8,5/C5W
Spannung	12 V
Befestigung	2 x M4
Lochabstand	72 mm
Typ	Anbau
Farbe	klar
Gehäusefarbe	schwarz

Anwendungsbereich

oberhalb der Kennzeichenschilder 340 x 240 mm und 520 x 120 mm

Lieferumfang

mit Lampenträger

Bestellnummer
0001 386 231

Ersatzteile

Gehäuse mit Lichtscheibe

Bestellnummer
0101 230 001



Kennzeichenleuchte

mit schwarzem Gummisockel und Schwingungsdämpfung

Einbauseite	links/rechts
Breite	109,5 mm
Höhe	62 mm
Tiefe	58 mm
Lampensockel	BA15s/R10W
Spannung	12/24 V
Leistung	10 W
Befestigung	2 Löcher ∅ 4,5 mm
Lochabstand	72 mm
Typ	Anbau
Farbe	klar
Gehäusefarbe	schwarz

Anwendungsbereich

für Kennzeichenschilder 520 x 120 mm oder 340 x 240 mm

Bestellnummer
0003 389 217

Ersatzteile

Gehäuse mit Lichtscheibe und Schraube

Bestellnummer
0121 587 071



Kennzeichenleuchte

Einbauseite	links/rechts
Breite	102 mm
Höhe	55 mm
Tiefe	56,5 mm
Lampensockel	BA15s/R10W
Spannung	12/24 V
Befestigung	2 Löcher, Durchmesser 4,5 mm
Typ	Anbau
Farbe	glasklar
Gehäusefarbe	grau

Anwendungsbereich

oberhalb der Kennzeichenschilder 340 x 240 mm (1 Leuchte) und 520 x 120 mm (1 oder 2 Leuchten) bzw. links und rechts der Kennzeichenschilder 340 x 240 mm und 520 x 120 mm

Lieferumfang

mit Lampenträger

zugelassen für Fahrzeuge nach GGVS/ADR

Lochabstand mm	Bestellnummer
45	**0003 389 011**
72	**0003 389 001**



Kennzeichenleuchte

Einbauseite	links/rechts
Breite	102 mm
Höhe	55 mm
Tiefe	56,5 mm
Lampensockel	BA15s/R10W
Spannung	12/24 V
Befestigung	2 Löcher, Durchmesser 4,5 mm
Lochabstand	72 mm
Typ	Anbau
Farbe	klar

Anwendungsbereich
für Kennzeichenschilder 520 x 120 mm oder 340 x 240 mm

Lieferumfang
mit Lampenträger

zugelassen für Fahrzeuge nach GGVS/ADR

Bestellnummer
0003 389 061

Ersatzteile

Gehäuse mit Lichtscheibe und Schraube

Bestellnummer
0121 587 031



LED-Kennzeichenleuchte

Ausführung	mit LED-Schlusslicht
Einbauseite	links/rechts
Breite	123 mm
Höhe	52 mm
Spannung	24 V
Kabellänge	0,5 m
Befestigung	4 Löcher
Lochabstand	45 mm
Typ	Anbau
Farbe	glasklar/rot
Gehäusefarbe	grau

zugelassen für Fahrzeuge nach GGVS/ADR

Bestellnummer
4540 027 504



PROPLAST
FAHRZEUGBELEUCHTUNG

Kennzeichenleuchte

Ausführung	mit Schlusslicht
Einbauseite	links/rechts
Breite	100 mm
Höhe	60 mm
Lampensockel	SV8,5/C5W
Spannung	12/24 V
Befestigung	2 x M6
Bolzenabstand	72 mm
Typ	Anbau
Farbe	glasklar/rot
Gehäusefarbe	schwarz

Zugelassen für Fahrzeuge nach GGVS/ADR

Bestellnummer
8840 182 004

Ersatzteile

Lichtscheibe

Bestellnummer
8840 182 104



PROPLAST
FAHRZEUGBELEUCHTUNG

Kennzeichenleuchte

Ausführung	mit Schlusslicht
Einbauseite	links/rechts
Breite	100 mm
Höhe	54 mm
Lampensockel	BA15s/R5W
Spannung	12/24 V
Befestigung	2 Löcher
Lochabstand	72 mm
Typ	Anbau
Farbe	glasklar/rot
Gehäusefarbe	schwarz

Bestellnummer
8840 205 006

Ersatzteile

Lichtscheibe

Bestellnummer
8840 205 106



Kennzeichenleuchte

Einbauseite	links/rechts
Breite	80 mm
Höhe	28 mm
Tiefe	31 mm
Lampensockel	SV8,5/C5W
Spannung	12/24 V
Leistung	5 W
Befestigung	2 x M6
Lochabstand	45 mm
Typ	Anbau
Farbe	klar
Gehäusefarbe	schwarz

Lieferumfang

mit Lampenträger

Bestellnummer
0001 389 101



Kennzeichenleuchte

Einbauseite	links/rechts
Breite	260 mm
Höhe	45 mm
Tiefe	39 mm
Lampensockel	SV8,5/C5W
Spannung	12 V
Befestigung	2 Löcher, Durchmesser 4,5 mm
Lochabstand	212 mm
Typ	Anbau
Farbe	klar
Gehäusefarbe	silber

Anwendungsbereich

oberhalb der Kennzeichenschilder 340 x 240 mm und 520 x 120 mm

Bestellnummer
0001 610 001



Kennzeichenleuchte

Einbauseite	links/rechts
Breite	87 mm
Höhe	67 mm
Durchmesser	53,5 mm
Lampensockel	BA15s/R5W
Spannung	12/24 V
Befestigung	2 x M6
Lochabstand	45 mm
Typ	Anbau/Einbau
Farbe	klar
Gehäusefarbe	olivgrün

wasserdicht bis 0,6 bar

Lieferumfang

mit Lampenträger

Zugelassen für Fahrzeuge nach GGVS/ADR

Bestellnummer
0001 324 041

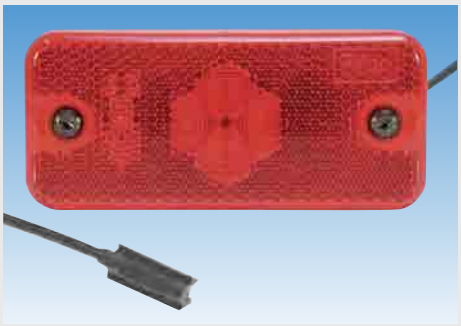

LED-Positionsleuchte

SMD98

Ausführung	mit Rückstrahler, Kabel mit Click-in-Anschluss für Flachkabel
Einbauseite	links/rechts
Breite	110 mm
Höhe	50 mm
Tiefe	18 mm
Spannung	24 V
Anschluss	AMP JPT
Kabellänge	3500 mm
Typ	Anbau
Farbe	rot

zugelassen für Fahrzeuge nach GGVS/ADR

Bestellnummer
6210 104 990

Ersatzteile

Halter

Bestellnummer
6210 001 716



Positionsleuchte

FE94

Einbauseite	links/rechts
Breite	110 mm
Höhe	55 mm
Tiefe	34 mm
Lampensockel	BA 9s/T4W
Spannung	12/24 V
Anschluss	Kabeldurchführung
Farbe	rot

zugelassen für Fahrzeuge nach GGVS/ADR

Ausführung	Bestellnummer
ohne Rückstrahler	**6211 943 100**
mit Rückstrahler	**8840 203 070**

Ersatzteile

Beschreibung	Bestellnummer
Halter, gerade	**6210 015 861**
Halter, 90°	**6210 015 860**
Lichtscheibe mit Rückstrahler	**3900 094 056**



Positionsleuchte

Farbe rot

Bestellnummer	Vergleichsnummer
7770 620 270	Schmitz 062027



PROPLAST
FAHRZEUGBELEUCHTUNG

Positionsleuchte

mit Dichtungsgummi zwischen Lichtscheibe und Gehäuse

Einbauort	hinten
Einbauseite	links/rechts
Breite	102 mm
Höhe	42 mm
Tiefe	28 mm
Lampensockel	SV 8,5/C5W
Spannung	12/24 V
Farbe	rot

auch als Schlusslicht verwendbar

Bestellnummer
8840 138 002

Ersatzteile

Lichtscheibe

Einbauseite	links/rechts

Bestellnummer
8840 202 326



PROPLAST
FAHRZEUGBELEUCHTUNG

Positionsleuchte

stabiles Kunststoffgehäuse

Ausführung	Export-Version
Einbauseite	links/rechts
Breite	141 mm
Höhe	84 mm
Tiefe	70 mm
Lampensockel	BA 15s/P21W
Spannung	12/24 V
Farbe	gelb

Bestellnummer
8820 056 011



LED-Rückfahrleuchte

Durchmesser	140 mm
Tiefe	90 mm
Spannung	24 V
Befestigung	2 x M6
Bolzenabstand	45 mm
Typ	Anbau, waagerecht
Farbe	glasklar
Gehäusefarbe	schwarz
Material	Kunststoff

Bestellnummer
8840 149 403



Rückfahrleuchte

Durchmesser	140 mm
Tiefe	92 mm
Lampensockel	P21W
Spannung	12/24 V
Befestigung	2 x M6
Bolzenabstand	45 mm
Typ	Anbau, waagerecht
Farbe	glasklar
Gehäusefarbe	schwarz
Material	Kunststoff

zugelassen für Fahrzeuge nach GGVS/ADR

Bestellnummer
0001 423 001

Ersatzteile

Lichtscheibe

Bestellnummer
0106 588 001



Rückfahrscheinwerfer

ECO 21

mit optikfreier Abschlussscheibe und zugelassener Spezialausleuchtung als Rückfahrscheinwerfer (00AR)

Ausführung	mit 500 mm Anschlussleitung und 24-V-Glühlampe
Breite	97 mm
Höhe	97 mm
Tiefe	121 mm
Lampensockel	P21W
Spannung	24 V
Befestigung	Schwenkfuß mit Befestigungsschraube M10
Typ	Anbau
Farbe	klar
Gehäusefarbe	schwarz
Material	Gehäuse aus Kunststoff

Bestellnummer
9260 001 088



H3-Rückfahrscheinwerfer

Ultra Beam

mit glasklarer Lichtscheibe - zur Hälfte ohne Optik, mit zugelassener Spezialausleuchtung als Rückfahrscheinwerfer (00AR)

Breite	112 mm
Höhe	102/126,5 mm
Tiefe	97 mm
Spannung	24 V
Befestigung	mit Befestigungsschraube M10 und Schwingungsdämpfung
Typ	Anbau
Farbe	klar
Gehäusefarbe	schwarz
Material	Gehäuse aus Kunststoff

Bestellnummer
9260 001 163



H3-Rückfahrscheinwerfer

Ultra Beam mit FF®-Technik

mit glasklarer Lichtscheibe

Breite	112 mm
Höhe	102/132 mm
Tiefe	97 mm
Spannung	24 V
Befestigung	mit Befestigungsschraube M10 und Schwingungsdämpfung
Farbe	klar
Gehäusefarbe	schwarz

Bestellnummer
0997 506 391



Rückfahrleuchte

Breite	84 mm
Höhe	84 mm
Tiefe	51 mm
Lampensockel	P21W
Spannung	12/24 V
Befestigung	2 x M4
Lochabstand	45 mm
Typ	Anbau, waagerecht
Farbe	glasklar
Gehäusefarbe	schwarz
Material	Kunststoff

Bestellnummer
0003 014 091

Ersatzteile
Lichtscheibe

Bestellnummer
0110 544 001



Rückfahrleuchte

Breite	97 mm
Höhe	97 mm
Tiefe	57 mm
Lampensockel	P21W
Spannung	12/24 V
Befestigung	2 Blechschrauben 4,8 x 19
Typ	Anbau
Farbe	glasklar
Gehäusefarbe	schwarz
Material	Kunststoff

Bestellnummer
0003 315 041

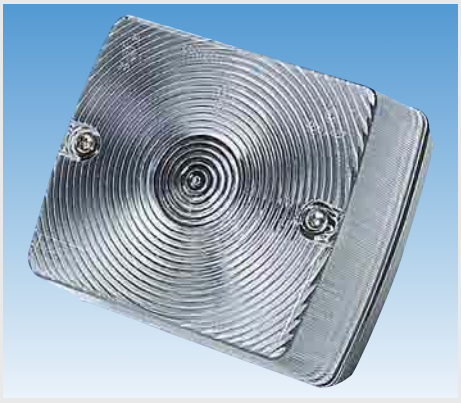

Rückfahrleuchte

Breite	140 mm
Höhe	125 mm
Tiefe	91,5 mm
Lampensockel	P21W
Spannung	12/24 V
Anschluss	PE-Verschraubung
Farbe	glasklar
Gehäusefarbe	schwarz
Material	Kunststoff

Bestellnummer
9501 005 853



Rückfahrleuchte

Breite	98 mm
Höhe	78 mm
Tiefe	85 mm
Lampensockel	P21W
Spannung	12/24 V
Befestigung	Halter mit Befestigungsschraube M8
Typ	Anbau
Farbe	glasklar
Gehäusefarbe	chrom
Material	Metall

Lieferumfang
mit Dichtung und Kunststoffscheibe

Bestellnummer
0003 030 171



Rückfahrleuchte

Breite	124 mm
Höhe	74 mm
Tiefe	66 mm
Lampensockel	P21W
Spannung	12/24 V
Befestigung	Halter mit Befestigungsschraube M8
Typ	Anbau
Farbe	glasklar
Gehäusefarbe	schwarz
Material	Kunststoff

Bestellnummer
0002 985 261



Rückfahrleuchte

Ausführung	mit Rahmen und Schutzgitter
Breite	153 mm
Höhe	95 mm
Tiefe	81 mm
Lampensockel	P21W
Spannung	12 V
Befestigung	Kugelfuß mit Hohlschraube M10
Typ	Anbau, hängend/stehend
Farbe	glasklar
Gehäusefarbe	schwarz
Oberfläche	verchromt

Bestellnummer
0004 542 001



Rückfahrleuchte

Länge	151 mm
Breite	87 mm
Höhe	71 mm
Lampensockel	P21W
Spannung	12/24 V
Befestigung	Fußbefestigung
Typ	Anbau/Einbau
Farbe	glasklar
Gehäusefarbe	bronzegrün (RAL 6031)
Material	Metall

wasserdicht bis 0,6 bar

Lieferumfang
mit Dichtung

zugelassen für Fahrzeuge nach GGVS/ADR

Bestellnummer
0002 481 037



LED-Nebelschlussleuchte

Einbauseite	links/rechts
Durchmesser	140 mm
Tiefe	90 mm
Spannung	24 V
Befestigung	2 x M6
Bolzenabstand	45 mm
Typ	Anbau, waagerecht
Farbe	rot
Gehäusefarbe	schwarz
Material	Kunststoff

Bestellnummer
8840 149 402



HELLA

Nebelschlussleuchte

Einbauseite	links/rechts
Durchmesser	140 mm
Tiefe	92 mm
Lampensockel	P21W
Spannung	12/24 V
Befestigung	2 x M6
Bolzenabstand	45 mm
Typ	Anbau, waagerecht
Farbe	rot
Gehäusefarbe	schwarz
Material	Kunststoff

zugelassen für Fahrzeuge nach GGVS/ADR

Bestellnummer
0001 423 011



PROPLAST
FAHRZEUGBELEUCHTUNG

Nebelschlussleuchte

Masse verkabelt, mit Steckanschluss

Einbauseite	links/rechts
Durchmesser	140 mm
Tiefe	90 mm
Lampensockel	BA 15s/P21W
Spannung	12/24 V
Befestigung	2 x M6
Lochabstand	45 mm
Typ	Anbau
Farbe	rot
Gehäusefarbe	schwarz
Material	Kunststoff

Bestellnummer
8823 033 001



PROPLAST
FAHRZEUGBELEUCHTUNG

Nebelschlussleuchte

Masse verkabelt, mit Steckanschluss

Einbauseite	links/rechts
Breite	140 mm
Höhe	125 mm
Tiefe	91,5 mm
Lampensockel	BA 15s/P21W
Spannung	12/24 V
Farbe	rot
Material	Kunststoff

Bestellnummer
9501 005 895



HELLA

Nebelschlussleuchte

Einbauseite	links/rechts
Breite	97 mm
Höhe	97 mm
Tiefe	57 mm
Lampensockel	BA 15s/P21W
Spannung	12/24 V
Befestigung	2 x 4,8 x 19
Lochabstand	45 mm
Typ	Anbau
Farbe	rot
Gehäusefarbe	schwarz
Material	Kunststoff

Bestellnummer
0003 315 011

Ersatzteile
Lichtscheibe

Bestellnummer
0119 977 001



Nebelschlussleuchte

Einbauseite	links/rechts
Breite	117 mm
Höhe	139 mm
Tiefe	63 mm
Lampensockel	BA 15s/P21W
Spannung	12/24 V
Befestigung	2 x M6
Lochabstand	45 mm
Typ	Anbau/Einbau
Farbe	rot
Gehäusefarbe	schwarz
Material	Kunststoff

zugelassen für Fahrzeuge nach GGVS/ADR

Bestellnummer
0003 236 001

Ersatzteile

Lichtscheibe

Bestellnummer
0119 544 001



Nebelschlussleuchte

Einbauseite	links/rechts
Breite	124 mm
Höhe	74 mm
Tiefe	66 mm
Lampensockel	BA 15s/P21W
Spannung	24 V
Befestigung	Halter mit Befestigungsschraube M8
Typ	Anbau, senkrecht/waagerecht
Farbe	rot
Gehäusefarbe	schwarz
Material	Kunststoff

Lieferumfang

mit Dichtung und Kunststoffscheibe

Bestellnummer
0002 985 001



Nebelschlussleuchte

Gehäuse verchromt

Einbauseite	links/rechts
Breite	98 mm
Höhe	78 mm
Tiefe	65 mm
Lampensockel	BA 15s/P21W
Spannung	12/24 V
Befestigung	Halter mit Befestigungsschraube M8
Typ	Anbau, senkrecht/waagerecht
Farbe	rot
Gehäusefarbe	chrom

Bestellnummer
0003 030 151



PROPLAST
FAHRZEUGBELEUCHTUNG

Rundrückstrahler

Ausführung mit Selbstklebefolie
Farbe gelb

∅ mm	Bestellnummer
60	**8840 202 002**
80	**8840 202 062**

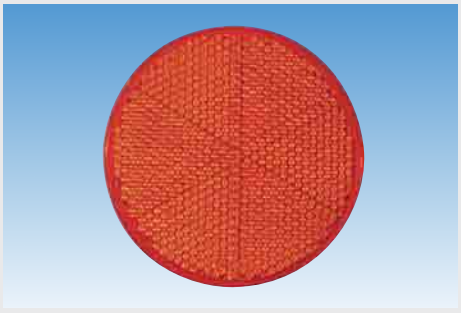

PROPLAST
FAHRZEUGBELEUCHTUNG

Rundrückstrahler

Ausführung mit Selbstklebefolie
Farbe rot

∅ mm	Bestellnummer
60	**8840 202 004**
80	**8840 202 064**

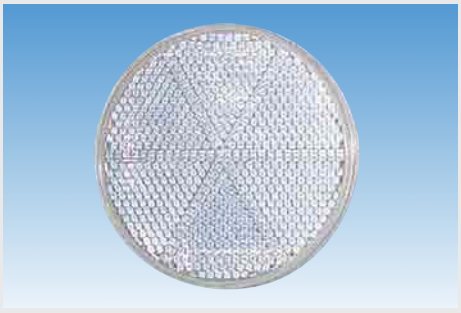

PROPLAST
FAHRZEUGBELEUCHTUNG

Rundrückstrahler

Ausführung mit Selbstklebefolie
Farbe weiß

∅ mm	Bestellnummer
60	**8840 202 006**
80	**8840 202 066**

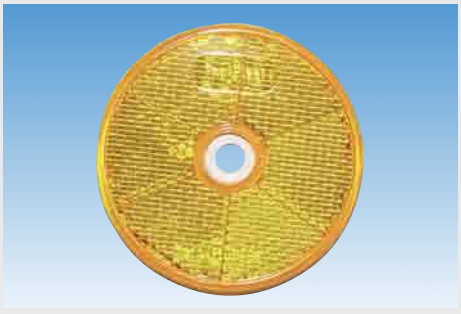

PROPLAST
FAHRZEUGBELEUCHTUNG

Rundrückstrahler

Farbe gelb

Ausführung	∅ mm	Bestellnummer
Befestigungsloch 6 mm	60	**8840 202 028**
Befestigungsloch 6 mm	80	**9641 497 270**
mit Selbstklebefolie und Befestigungsloch 6 mm	80	**8840 202 050**



PROPLAST
FAHRZEUGBELEUCHTUNG

Rundrückstrahler

Farbe rot

Ausführung	∅ mm	Bestellnummer
Befestigungsloch 6 mm	60	**8840 202 030**
mit Selbstklebefolie und Befestigungsloch 6 mm	60	**8840 202 034**
Befestigungsloch 6 mm	80	**2001 100 002**
mit Selbstklebefolie und Befestigungsloch 6 mm	80	**8840 202 052**

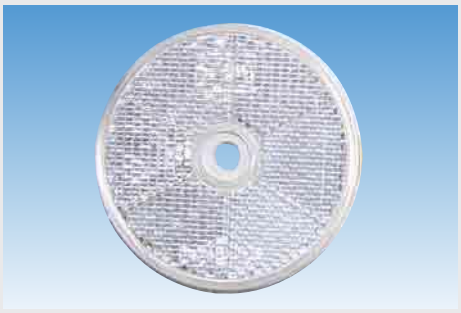

PROPLAST

Rundrückstrahler

Farbe weiß

Ausführung	∅ mm	Bestellnummer
mit Befestigungsloch 6 mm	60	**8840 202 032**
mit Selbstklebefolie und Befestigungsloch 6 mm	60	**8840 202 036**
mit Selbstklebefolie und Befestigungsloch 6 mm	80	**8840 202 054**



PROPLAST

Rundrückstrahler

Ausführung mit Kunststofffassung
Farbe gelb
Durchmesser 90 mm

Lieferumfang
mit Schraube und Mutter M5

Bestellnummer
8840 202 068



PROPLAST

Rundrückstrahler

Ausführung mit Kunststofffassung und Befestigungsloch 6 mm
Farbe rot
Durchmesser 90 mm

Bestellnummer
8840 202 058



PROPLAST

Rundrückstrahler

Ausführung mit Kunststofffassung
Farbe weiß
Durchmesser 90 mm

Lieferumfang
mit Schraube und Mutter M5

Bestellnummer
8840 202 070



Rundrückstrahler

Farbe rot

Ausführung	∅ mm	Lieferumfang	Bestellnummer
mit Kunststofffassung	65/50	1 x Stehbolzen M5	**9084 201 050**
mit Kunststofffassung, PVC-Schutzring und zentraler Befestigung	95	Befestigungsschraube M5 x 15	**9085 510 440**

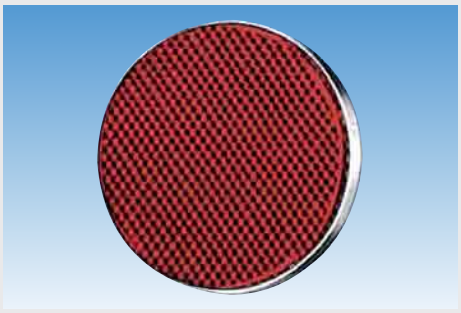

Rundrückstrahler

Ausführung mit zentraler Befestigung
Farbe rot
Befestigung Befestigungsschraube M5 x 15

Ø mm	Bestellnummer
85	**0002 016 111**
95	**0002 016 121**



Rundrückstrahler

Ausführung mit Metall-Bodenplatte, Gummi-Schutzring und zentraler Befestigung
Farbe rot
Durchmesser 70 mm
Befestigung Befestigungsschraube M5 x 15 mm

Bestellnummer
0002 015 031



Rundrückstrahler

Ausführung am Stahlband
Farbe rot
Durchmesser 98/80 mm

Lieferumfang
2 x Befestigungsschraube M5 mit Stahlband 400 mm

Bestellnummer
9085 510 480

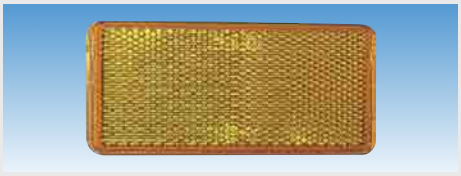

Rechteckrückstrahler

Ausführung mit Selbstklebefolie
Farbe gelb

Länge mm	Breite mm	Bestellnummer
56	39	**8840 202 076**
70	31,5	**0004 412 001**
94	44	**8840 203 052**
94	44	**9645 216 271**
105	55	**8840 202 018**



Rechteckrückstrahler

Ausführung mit Selbstklebefolie
Farbe rot

Länge mm	Breite mm	Bestellnummer
70	31,5	**0004 412 021**
94	44	**8840 202 014**



Rechteckrückstrahler

Ausführung mit Selbstklebefolie
Farbe weiß

Länge mm	Breite mm	Bestellnummer
70	31,5	**0004 412 011**
94	44	**8840 202 016**

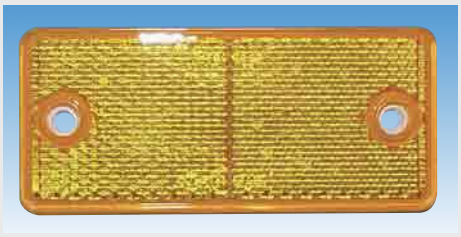

Rechteckrückstrahler

Farbe gelb

Ausführung	Länge mm	Breite mm	Bestellnummer
mit Selbstklebefolie und 2 Befestigungslöchern 4,2 mm	90	40	**8840 203 056**
mit 2 Befestigungslöchern hinten 4,3 mm	94	44	**0003 326 071**
mit 2 Befestigungslöchern 4,3 mm	94	44	**0003 326 011**
mit 2 Befestigungslöchern 6,5 mm	115	75	**0002 009 011**

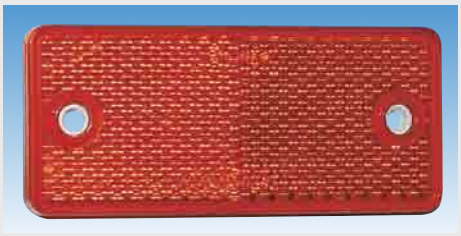

Rechteckrückstrahler

Farbe rot

Ausführung	Länge mm	Breite mm	Bestellnummer
mit 2 Befestigungslöchern 4,2 mm	90	40	**8840 202 124**
mit Selbstklebefolie und 2 Befestigungslöchern 4,2 mm	90	40	**8840 202 044**
mit 2 Befestigungslöchern 4,3 mm	94	44	**0003 326 001**
mit 2 Befestigungslöchern 6,5 mm	115	75	**0002 009 021**

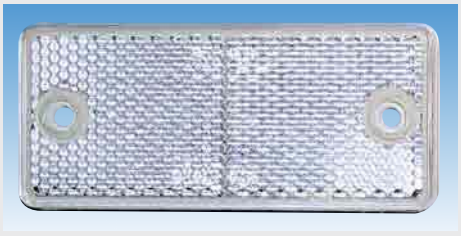

Rechteckrückstrahler

Farbe weiß

Ausführung	Länge mm	Breite mm	Bestellnummer
mit 2 Befestigungslöchern 4,2 mm	90	40	**8840 202 126**
mit Selbstklebefolie und 2 Befestigungslöchern 4,2 mm	90	40	**8840 202 046**
mit Selbstklebefolie	94	44	**9645 216 171**



PROPLAST

Rechteckrückstrahler

Ausführung	mit Selbstklebefolie
Farbe	gelb
Länge	122 mm
Breite	32,5 mm

Bestellnummer
8840 202 072



PROPLAST

Rechteckrückstrahler

Ausführung	mit Selbstklebefolie
Farbe	rot
Länge	122 mm
Breite	32,5 mm

Bestellnummer
8840 202 074



HELLA

Dreieckrückstrahler

Ausführung	mit Gummi-Schutzrahmen
Farbe	rot
Höhe	147 mm
Schenkellänge	167 mm
Lochabstand	70 mm

Bestellnummer
0002 010 011



PROPLAST

Dreieckrückstrahler

Ausführung	mit weißer Rückplatte und 2 Befestigungslöchern 5,2 mm
Farbe	rot
Schenkellänge	138,3 mm
Lochabstand	70 mm

Bestellnummer
8840 202 024



Dreieckrückstrahler

Farbe rot
Lochabstand 70 mm

Ausführung	Schenkellänge mm	Bestellnummer
mit Kunststoff-Bodenplatte und 2 Befestigungslöchern 5,2 mm	138,3	**8840 203 054**
mit Kunststoff-Bodenplatte und 2 Befestigungslöchern	150	**9084 200 140**
mit Kunststoff-Bodenplatte und 2 Befestigungslöchern	152	**9084 200 120**



Dreieckrückstrahler

Farbe rot
Lochabstand 70 mm

Ausführung	Schenkellänge mm	Bestellnummer
4-geteilt, mit stabilem Kunststoffgehäuse	65	**9084 200 010**
4-geteilt, mit stabilem Kunststoffgehäuse und Gummirahmen	65	**9085 510 360**
4-geteilt, mit stabilem Kunststoffgehäuse, Schrauben und Muttern M5	181	**2300 011 470**

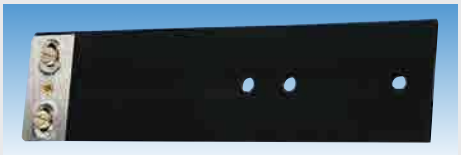

Pendelhalter

für Rückstrahler

Ausführung Stahlband mit PVC-Ummantelung
Breite 51 mm
Lochabstand 25-36 mm
Befestigung 3 Löcher, Durchmesser 6,5 mm

Lieferumfang

2 Befestigungsschrauben M5 x 20

Länge mm	Bestellnummer
200	**0002 240 001**
250	**0002 240 011**
300	**0002 240 021**
400	**0002 240 031**

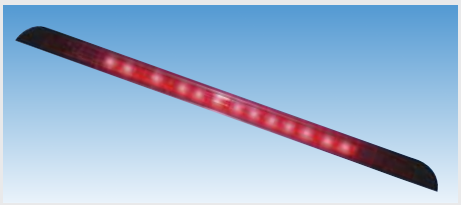

LED-Zusatzbremsleuchte

Stoplight

Ausführung	vormontiert und verkabelt
Breite	410 mm
Höhe	22 mm
Tiefe	56 mm
Spannung	24 V
Kabellänge	2000 mm
Farbe	rot

Anwendungsbereich

LKW und Anhänger

zugelassen für Fahrzeuge nach GGVS/ADR

Bestellnummer
8840 203 306

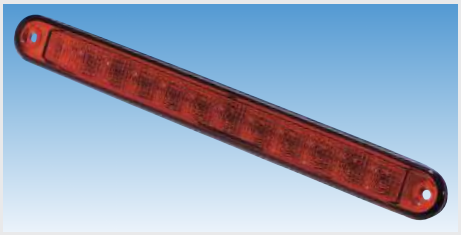

LED-Zusatzbremsleuchte

Breite	258,5 mm
Höhe	26,2 mm
Tiefe	28 mm
Spannung	24 V
Typ	Einbau
Farbe	rot

Lichtscheibenfarbe	Bestellnummer
rot	**0959 071 737**
glasklar	**0959 071 237**

6

Body Parts

Mehr Produkte rund um Body Parts finden Sie im gleichnamigen EUROPART Katalog Body Parts!

- MAN
- MERCEDES-BENZ
- DAF
- IVECO
- RENAULT
- SCANIA
- VOLVO

Jetzt Katalog kostenfrei anfordern: 0800 90 90 905

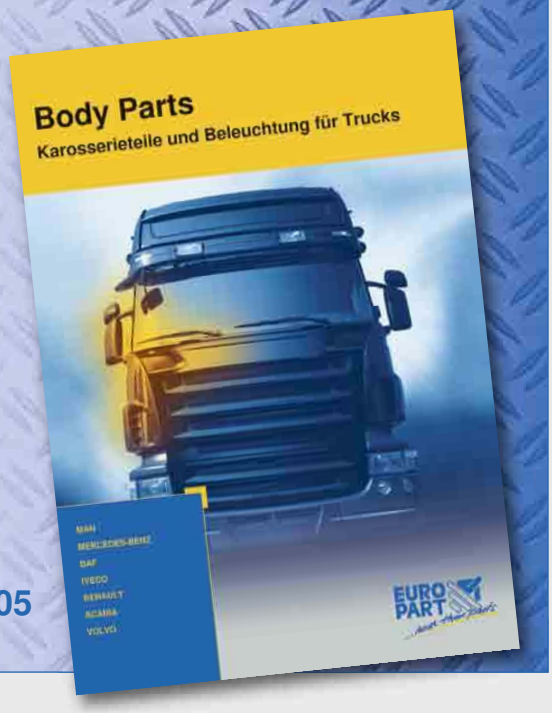



LED-Arbeitsscheinwerfer

Modul 70

4-fach Reflektor aus hochglanzbedampften Kunststoff mit optikfreier Glasscheibe für Nahfeldausleuchtung

Ausführung	mit 4 LED's
Durchmesser	83 mm
Höhe	110,4 mm
Tiefe	73,8 mm
Lichtaustritt	77 mm
Spannung	12/24 V
Form	rund
Farbe	klar
Gehäusefarbe	schwarz
Material	Gehäuse aus Aluminium

Lieferumfang

mit Schwenkfuß, Kabel und Befestigungsschraube M10

Typ	Bestellnummer
Anbau, stehend	**9266 176 721**
Anbau, hängend	**9260 001 520**



LED-Arbeitsscheinwerfer

Mega Beam

4-fach Reflektor mit optikfreier Glasscheibe für Nahfeldausleuchtung

Ausführung	mit 4 LED's
Durchmesser	120 mm
Höhe	145 mm
Tiefe	84 mm
Lichtaustritt	83 x 92 mm
Spannung	12/24 V
Typ	Anbau, stehend
Farbe	klar
Gehäusefarbe	schwarz/blau
Material	Gehäuse aus Aluminium

Lieferumfang

mit Schwenkfuß, Kabel und Befestigungsschraube M10

	Bestellnummer
	9266 136 191



PROPLAST
FAHRZEUGBELEUCHTUNG

LED-Arbeitsscheinwerfer

Pro-Work

hohe Lichtstärke durch brilliantes Freiformspiegel-Design, Optik für großflächige, intensive Nahfeldausleuchtung, unempfindlich gegen starke Erschütterungen

Ausführung	mit 6 LED's
Breite	137 mm
Höhe	107 mm
Tiefe	80 mm
Spannung	12/24 V
Kabellänge	1750 mm
Schutzart	IP 67

Lieferumfang

mit U-Befestigungsbügel und Kabel

zugelassen für Fahrzeuge nach GGVS/ADR

Bestellnummer
8840 460 003



HELLA

H3-Arbeitsscheinwerfer

Modul 70 mit FF®-Technik für Nahfeldausleuchtung

Ausführung	Halogen
Durchmesser	83 mm
Höhe	111 mm
Tiefe	75,3 mm
Lichtaustritt	77 mm
Spannung	12/24 V
Form	rund
Farbe	klar
Gehäusefarbe	schwarz
Material	Kunststoff

Lieferumfang

mit Schwenkfuß und Befestigungsschraube M10

Typ	Bestellnummer
Anbau, stehend	**0996 176 001**
Anbau, hängend	**0996 176 111**



H3-Arbeitsscheinwerfer

Oval 100 mit FF®-Technik

Optik für großflächige Bodenausleuchtung

Ausführung	mit vorstehendem Rand
Breite	160 mm
Höhe	128 mm
Tiefe	78 mm
Lichtaustritt	130 x 75 mm
Neigungswinkel	4-10°
Spannung	24 V
Anschluss	AMP
Typ	Anbau
Farbe	klar
Gehäusefarbe	schwarz
Material	Gehäuse und Glashalterahmen aus glasfaserverstärktem Kunststoff

Bestellnummer
9260 001 274



H3-Arbeitsscheinwerfer

Durchmesser	182 mm
Höhe	232 mm
Tiefe	105 mm
Spannung	12/24 V
Typ	Anbau
Form	rund
Farbe	klar
Gehäusefarbe	schwarz
Material	Gehäuse aus Kunststoff

Ausführung	Bestellnummer
mit Glasstreuscheibe für großflächige, weitreichende Ausleuchtung, Gehäuse mit Handgriff und Schalter, U-Bügelbefestigung	**8810 092 051**
mit Glasstreuscheibe für großflächige, weitreichende Ausleuchtung, Gehäuse mit Gitter, Handgriff und Schalter, U-Bügelbefestigung	**8840 202 728**



H3-Arbeitsscheinwerfer

Optik für großflächige und weitreichende Ausleuchtung, Reflektor mit Streuscheibe und Glashalterrahmen verklebt, Glashalterrahmen und Gehäuse beschichtet

Ausführung	mit spritzwassergeschütztem Schalter und Handgriff
Durchmesser	205 mm
Höhe	260 mm
Lichtaustritt	180 mm
Reichweite	40 m
Neigungswinkel	10°
Spannung	12/24 V
Steckerart	Rundstecker
Kabellänge	2500 mm
Typ	Anbau/Einbau, Rohrstutzen
Form	rund
Farbe	klar
Gehäusefarbe	schwarz
Material	Gehäuse aus Stahl

Lieferumfang

mit Befestigungsschelle zur Befestigung auf Norm-Zapfen (24,2/30 mm)

	Bestellnummer
	0002 340 011



H3-Arbeitsscheinwerfer

Matador

Wabenoptik für Nahfeldausleuchtung

Ausführung	mit vorstehendem Rand, spritzwassergeschütztem Schalter, Schutzgitter und Handgriff, allseitig drehbar
Durchmesser	168 mm
Höhe	263 mm
Lichtaustritt	140 mm
Reichweite	20 m
Neigungswinkel	20-30°
Spannung	12/24 V
Typ	Anbau, Bügel
Form	rund
Farbe	klar
Gehäusefarbe	schwarz
Material	Gehäuse und Schutzgitter aus glasfaserverstärktem Kunststoff

Lieferumfang	**Bestellnummer**
mit Befestigungswinkel für Vierpunktbefestigung	**0003 470 031**
mit Befestigungswinkel für Vierpunktbefestigung, ohne Glühlampe	**0003 470 051**



H3-Arbeitsscheinwerfer

Torero 5760

Durchmesser	152 mm
Höhe	239 mm
Lichtaustritt	120 mm
Reichweite	40 m
Neigungswinkel	15-20°
Spannung	12/24 V
Befestigung	Universalhalter M10
Typ	Anbau, hängend/stehend
Form	rund
Farbe	klar
Gehäusefarbe	schwarz

Abbildung	Beschreibung	Ausführung	Bestellnummer
1	Prismenoptik für weitreichende Ausleuchtung	mit vorstehendem Rand	**0005 760 221**
2	Prismenoptik für weitreichende Ausleuchtung	mit vorstehendem Rand und Handgriff, zugelassen für Fahrzeuge nach GGVS	**0005 760 031**
3	Prismenoptik für weitreichende Ausleuchtung	mit vorstehendem Rand, Handgriff, Schutzgitter, Schalter und längerem Winkelhalter	**0005 760 021**
4	Wabenoptik für Nahfeldausleuchtung	mit vorstehendem Rand, Handgriff, Schalter und längerem Winkelhalter	**0005 760 041**



LED-Arbeitsscheinwerfer

Power Beam 1000

6-fach Reflektor aus Kunststoff mit optikfreier Glasscheibe für Nahfeldausleuchtung

Ausführung	mit 6 LED's und integriertem 2-poligem Deutsch-Steckanschluss
Breite	112 mm
Höhe	129 mm
Tiefe	62 mm
Lichtaustritt	100 x 80 mm
Spannung	12/24 V
Typ	Anbau
Farbe	klar
Gehäusefarbe	schwarz/blau
Material	Gehäuse aus Aluminium

Lieferumfang

mit Schwenkfuß und Befestigungsschraube M10

Bestellnummer
0996 188 001



LED-Arbeitsscheinwerfer

Power Beam 2000

16-fach Reflektor aus Kunststoff mit optikfreier Glasscheibe für Nahfeldausleuchtung, Anschlussleitung mit Verpolungsschutz

Ausführung	mit 16 LED's
Breite	113,9 mm
Höhe	144,5 mm
Tiefe	103 mm
Lichtaustritt	83 x 83 mm
Spannung	12/24 V
Typ	Anbau, stehend
Farbe	klar
Gehäusefarbe	schwarz/blau
Material	Gehäuse aus Aluminium

Lieferumfang

mit Schwenkfuß, Kabel und Befestigungsschraube M10

Bestellnummer
0996 189 001



H3-Arbeitsscheinwerfer

Ultra-Beam Standard

Optik für extrem großflächige und gleichmäßige Bodenausleuchtung

Ausführung	mit vorstehendem Rand
Breite	112 mm
Höhe	127 mm
Tiefe	97 mm
Lichtaustritt	83 x 83 mm
Reichweite	30 m
Neigungswinkel	15-20°
Spannung	12/24 V
Anschluss	AMP
Typ	Anbau
Farbe	klar
Gehäusefarbe	schwarz
Material	Gehäuse aus Kunststoff

zugelassen für Fahrzeuge nach GGVS/ADR

Bestellnummer
0007 506 001

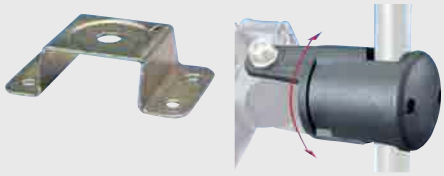

Zubehör

Halter

Beschreibung	Bestellnummer
zur Montage an Rahmen oder Karosserie	**0990 298 001**
zur Montage an Rohren mit einem Durchmesser von 15-28 mm	**0990 263 111**



H3-Arbeitsscheinwerfer

Ultra-Beam Heavy Duty

Optik für extrem großflächige und gleichmäßige Bodenausleuchtung

Breite	112 mm
Höhe	152 mm
Tiefe	97 mm
Lichtaustritt	83 x 83 mm
Reichweite	30 m
Neigungswinkel	15-20°
Spannung	12/24 V
Typ	Anbau, hängend/stehend, Bügel
Farbe	klar
Gehäusefarbe	schwarz
Material	Gehäuse aus Kunststoff

Lieferumfang

mit Befestigungswinkel und Schwingungsdämpfer für Vierpunktbefestigung

zugelassen für Fahrzeuge nach GGVS/ADR

Anschluss	Ausführung	Bestellnummer
AMP	mit vorstehendem Rand und nicht optikfreier Scheibe	**0007 506 011**
AMP	mit vorstehendem Rand und zur Hälfte optikfreier Scheibe und strukturiertem Reflektor	**9260 001 105**
mit Tülle	mit vorstehendem Rand und nicht optikfreier Scheibe	**0007 506 091**

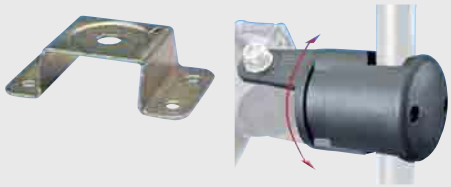

Zubehör

Halter

Beschreibung	Bestellnummer
zur Montage an Rahmen oder Karosserie	**0990 298 001**
zur Montage an Rohren mit einem Durchmesser von 15-28 mm	**0990 263 111**



H3-Arbeitsscheinwerfer

Picador 6876

Optik für Bodenausleuchtung

Ausführung	mit vorstehendem Rand
Breite	154 mm
Höhe	94 mm
Tiefe	77 mm
Lichtaustritt	125 x 75 mm
Reichweite	25 m
Neigungswinkel	20-25°
Spannung	12/24 V
Typ	Anbau
Form	rechteckig
Farbe	klar
Gehäusefarbe	schwarz
Material	Gehäuse aus Kunststoff

Lieferumfang

mit Befestigungsschraube M10

Bestellnummer
0006 876 001



H3-Arbeitsscheinwerfer

Master 5060

Ausführung	mit vorstehendem Rand
Breite	153 mm
Höhe	118 mm
Tiefe	92 mm
Lichtaustritt	135 x 75 mm
Spannung	12/24 V
Typ	Anbau
Farbe	klar
Gehäusefarbe	schwarz
Material	Gehäuse aus glasfaserverstärktem Kunststoff

Lieferumfang

mit Befestigungsschraube M10

Beschreibung	Neigungswinkel	Bestellnummer
Optik für weitreichende Ausleuchtung	15-20°	**0005 060 001**
Optik für Nahfeldausleuchtung	20-25°	**0005 060 041**



H3-Arbeitsscheinwerfer

Double-Beam

Breite	158 mm
Höhe	162 mm
Tiefe	127 mm
Kabellänge	250 mm
Lichtaustritt	136 x 88 mm
Spannung	12/24 V
Typ	Anbau, hängend/stehend
Form	rechteckig
Farbe	klar
Gehäusefarbe	schwarz/blau
Material	Gehäuse aus Kunststoff

Lieferumfang

mit Befestigungswinkel für Vierpunktbefestigung

zugelassen für Fahrzeuge nach GGVS/ADR

Beschreibung	Reichweite m	Neigungswinkel	Bestellnummer
Optik für großflächige Bodenausleuchtung	45	20-45°	**0006 991 041**
Optik für breite, intensive Nahfeldausleuchtung	25	25-35°	**0006 991 091**

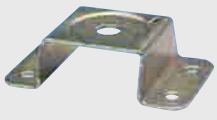

Zubehör

Halter

	Bestellnummer
	0990 298 001



H3-Arbeitsscheinwerfer

Double-Beam mit FF®-Technik, mit Doppelreflektor

Optik für breite, intensive Nahfeldausleuchtung

Ausführung	mit vorstehendem Rand, Handgriff, Tülle und 250 mm langer Silikon-Anschlussleitung
Breite	158 mm
Höhe	210 mm
Tiefe	127 mm
Lichtaustritt	136 x 88 mm
Spannung	12/24 V
Typ	Anbau, hängend/stehend, Bügel
Form	rechteckig
Farbe	klar
Gehäusefarbe	schwarz
Material	Gehäuse aus glasfaserverstärktem Kunststoff

Lieferumfang

mit Befestigungswinkel für Vierpunktbefestigung

zugelassen für Fahrzeuge nach GGVS

Reichweite m	Neigungswinkel	Bestellnummer
25	25-35°	**0006 991 021**
45	20-45°	**0006 991 031**

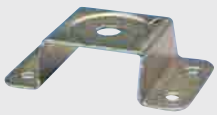

Zubehör

Halter

Bestellnummer
0990 298 001



Befestigungswinkel

für Vierpunktbefestigung von Arbeits- und Anbauscheinwerfern

Lieferumfang

mit Befestigungsschraube M10

Bestellnummer
0130 261 001



Zugschalter

für Arbeitsscheinwerfer

Bestellnummer
0708 919 001



LED-Rundumkennleuchte

K-LED FO F

Durchmesser	149,5 mm
Höhe	88 mm
Spannung	12/24 V
Temperaturbereich	-40 bis +60 °C
Befestigung	Festmontage
Typ	Anbau
Farbe	gelb

Bestellnummer
0010 311 001



LED-Rundumkennleuchte

K-LED FO FL

Durchmesser	148 mm
Höhe	132 mm
Spannung	12/24 V
Temperaturbereich	-40 bis +60 °C
Befestigung	flexible Rohrstutzen
Typ	Anbau
Farbe	gelb

Bestellnummer
0010 311 011



Xenon-Rundumkennleuchte

KLX Junior Plus F

Durchmesser	147 mm
Höhe	190,5 mm
Lichtaustritt	95 mm
Spannung	24 V
Befestigung	Festmontage
Typ	Anbau
Farbe	gelb
Gehäusefarbe	gelb

Bestellnummer
0009 051 011



H1-Rundumkennleuchte

KL 7000 F

Durchmesser	155 mm
Höhe	194 mm
Lichtaustritt	84 mm
Spannung	24 V
Befestigung	Festmontage
Typ	Anbau
Farbe	gelb
Gehäusefarbe	gelb

Lieferumfang
mit Glühlampe

Bestellnummer
0008 061 111

Ersatzteile
Lichtscheibe

Bestellnummer
0862 141 001



H1-Rundumkennleuchte

KL 7000 FL

Durchmesser	155 mm
Höhe	240 mm
Lichtaustritt	84 mm
Spannung	24 V
Befestigung	flexible Rohrstutzen
Typ	Anbau
Farbe	gelb
Gehäusefarbe	gelb

Lieferumfang
mit Glühlampe

Bestellnummer
0008 063 111

Ersatzteile
Lichtscheibe

Bestellnummer
0862 141 001



H1-Rundumkennleuchte

KL 7000 R

Durchmesser	135 mm
Höhe	221 mm
Lichtaustritt	84 mm
Spannung	24 V
Befestigung	Rohrstutzen
Typ	Anbau
Farbe	gelb
Gehäusefarbe	gelb

Lieferumfang
mit Glühlampe

Bestellnummer
0004 957 111

Ersatzteile
Lichtscheibe

Bestellnummer
0862 141 001



H1-Rundumkennleuchte

Junior F

Durchmesser	137 mm
Höhe	172,5 mm
Lichtaustritt	103 mm
Spannung	24 V
Befestigung	Festmontage
Typ	Anbau
Farbe	gelb
Gehäusefarbe	gelb

Lieferumfang
mit Glühlampe

Bestellnummer
8000 003 307

Ersatzteile
Lichtscheibe

Bestellnummer
0860 627 001



H1-Rundumkennleuchte

Junior M

Ausführung	mit Spiralkabel
Durchmesser	136 mm
Höhe	172,5 mm
Lichtaustritt	103 mm
Spannung	24 V
Steckerart	2-polig
Befestigung	Magnetfuß
Typ	Anbau
Farbe	gelb
Gehäusefarbe	gelb

Lieferumfang
mit Glühlampe

Bestellnummer
0007 552 011

Ersatzteile
Lichtscheibe

Bestellnummer
0860 627 001



H1-Rundumkennleuchte

Rotafix F

Durchmesser	130 mm
Höhe	174 mm
Lichtaustritt	76,5 mm
Spannung	24 V
Befestigung	Festmontage
Typ	Anbau
Farbe	gelb
Gehäusefarbe	schwarz
Material	Kunststoff

Lieferumfang
mit Glühlampe

Bestellnummer
0007 337 011

Ersatzteile
Lichtscheibe

Bestellnummer
0859 020 001



H1-Rundumkennleuchte

Rotafix M

Ausführung	mit Spiralkabel
Durchmesser	130 mm
Höhe	174 mm
Lichtaustritt	76,5 mm
Spannung	24 V
Steckerart	2-polig
Befestigung	Magnetfuß
Typ	Anbau
Farbe	gelb
Gehäusefarbe	schwarz
Material	Kunststoff

Lieferumfang
mit Glühlampe

Bestellnummer
0007 337 031

Ersatzteile
Lichtscheibe

Bestellnummer
0859 020 001



H1-Rundumkennleuchte

Rotaflex FL

Durchmesser	135 mm
Höhe	222 mm
Lichtaustritt	76,5 mm
Spannung	24 V
Befestigung	flexibler Rohrstutzen
Typ	Anbau
Farbe	gelb
Gehäusefarbe	schwarz

Lieferumfang
mit Glühlampe

Bestellnummer
0006 846 011

Ersatzteile
Lichtscheibe

Bestellnummer
0859 020 001



PROPLAST
FAHRZEUGBELEUCHTUNG

H1-Rundumkennleuchte

Pro-Euroline

Durchmesser	143 mm
Höhe	163 mm
Spannung	12/24 V
Befestigung	Festmontage mit 3 Bolzen
Typ	Anbau
Farbe	gelb
Gehäusefarbe	schwarz

Bestellnummer
8840 202 848



PROPLAST
FAHRZEUGBELEUCHTUNG

H1-Rundumkennleuchte

Pro-Euroline

Durchmesser	129 mm
Höhe	177 mm
Spannung	12/24 V
Befestigung	Rohrstutzen
Typ	Anbau
Farbe	gelb
Gehäusefarbe	schwarz

Bestellnummer
9851 500 580



PROPLAST
FAHRZEUGBELEUCHTUNG

H1-Rundumkennleuchte

Pro-Euroline

Durchmesser	135 mm
Höhe	230 mm
Spannung	12/24 V
Befestigung	flexible Rohrstutzen
Typ	Anbau
Farbe	gelb
Gehäusefarbe	schwarz

Bestellnummer
8840 202 856



PROPLAST
FAHRZEUGBELEUCHTUNG

H1-Rundumkennleuchte

Pro-Euroline

Ausführung	mit Spiralkabel
Durchmesser	133 mm
Höhe	177 mm
Spannung	12/24 V
Steckerart	2-polig
Befestigung	Magnetfuß
Typ	Anbau
Farbe	gelb
Gehäusefarbe	schwarz

Bestellnummer
8840 202 858



LED-Innenraumleuchte

verstellbarer Spot, 20° zu jeder Seite

Ausführung	weiße Luxeon Power LED
Länge	110 mm
Breite	70,2 mm
Tiefe	42,2 mm
Spannung	12/24 V
Leistungsaufnahme	2,5 W
Kabellänge	200 mm
Befestigung	geschraubt oder mit Federklemme
Typ	Einbau
Farbe	glasklar
Gehäusefarbe	schwarz/weiß

Bestellnummer
0343 700 051



LED-Innenraumleuchte

mit kalt-weißer Lichtfarbe

Ausführung	4 weiße LED's
Durchmesser	180 mm
Tiefe	23,5 mm
Spannung	12/24 V
Leistungsaufnahme	6 W
Temperaturbereich	-40 bis +60 °C
Kabellänge	310 mm
Befestigung	4 Löcher, Durchmesser 4 mm
Schutzart	IP6K9K
Typ	Einbau
Farbe	glasklar
Gehäusefarbe	silber

Bestellnummer
0343 227 001



Innenraumleuchte

Ausführung	mit Sparschaltung
Durchmesser	184 mm
Tiefe	37 mm
Lampensockel	R10W/T4W
Spannung	12/24 V
Befestigung	4 x M4
Typ	Einbau
Farbe	glasklar
Gehäusefarbe	weiß

Glühlampen wahlweise 2 x 10 W volle Leistung oder 1 x 4 W bzw. 1 x 5 W Sparschaltung

Bestellnummer
0005 590 001



Innenraumleuchte

Ausführung	mit Schalter
Durchmesser	145 mm
Tiefe	32 mm
Lampensockel	K10W, K18W
Spannung	12/24 V
Befestigung	3 x M4
Typ	Anbau
Farbe	glasklar
Gehäusefarbe	glasklar

Einschalten durch Drehen der Lichtscheibe

Bestellnummer
0003 232 001



Innenraumleuchte

Ausführung	ohne Schalter
Durchmesser	160 mm
Tiefe	50 mm
Lampensockel	R10W/R5W
Spannung	12/24 V
Befestigung	4 x M4
Typ	Anbau
Farbe	glasklar
Gehäusefarbe	chrom

Bestellnummer
0001 335 011



Innenraumleuchte

Durchmesser	184,8 mm
Tiefe	39 mm
Lampensockel	BA 15s/P21W
Spannung	12/24 V
Typ	Anbau
Farbe	glasklar
Gehäusefarbe	weiß

Bestellnummer
8840 202 354



Innenraumleuchte

Ausführung	ohne Schalter
Länge	217 mm
Breite	99 mm
Tiefe	39 mm
Lampensockel	R10W
Spannung	12/24 V
Befestigung	4 Löcher, Durchmesser 3,2 mm
Typ	Anbau
Farbe	milchweiß

Bestellnummer
0001 331 011



Innenraumleuchte

Ausführung	mit Schalter
Länge	231 mm
Breite	109 mm
Tiefe	40 mm
Lampensockel	BA 15s/21W
Spannung	12/24 V
Bolzenabstand	75 mm
Typ	Anbau
Farbe	weiß

Bestellnummer
8840 202 352



Innenraumleuchte

Ausführung	mit Schalter
Länge	205 mm
Breite	70 mm
Tiefe	35 mm
Lampensockel	K10W
Spannung	12/24 V
Befestigung	2 Löcher, Durchmesser 6 mm
Typ	Anbau
Farbe	glasklar

Bestellnummer
0003 354 001



LED-Innenraumleuchte

Ausführung	10 weiße LED's
Länge	258,5 mm
Breite	26,2 mm
Tiefe	28 mm
Leistungsaufnahme	2 W
Befestigung	2 Schrauben
Typ	Einbau
Farbe	glasklar

Lieferumfang

Schrauben, Schraubenkappen, Dichtung und Kabelverbinder

Spannung V	Bestellnummer
12	**0959 073 001**
24	**0959 073 201**

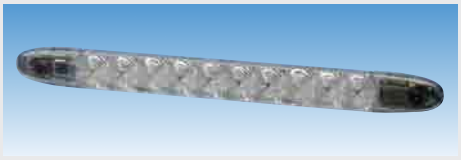

LED-Innenraumleuchte

breite Ausleuchtung im nahen Vorfeld

Ausführung	10 weiße LED's
Länge	280 mm
Breite	25,6 mm
Tiefe	10 mm
Temperaturbereich	-40 bis +60 °C
Kabellänge	1000 mm
Befestigung	2 Schrauben
Schutzart	IP 69
Typ	Anbau
Farbe	glasklar
Gehäusefarbe	grau

Spannung V	Leistungsaufnahme W	Bestellnummer
12	1,8	**0343 606 007**
24	3,6	**0343 606 017**



Innenraumleuchte

Ausführung	mit Schalter
Länge	165 mm
Breite	35 mm
Tiefe	25 mm
Lampensockel	C5W
Spannung	12/24 V
Befestigung	2 Löcher, Durchmesser 5 mm
Typ	Anbau
Farbe	milchweiß

Bestellnummer
0001 330 001

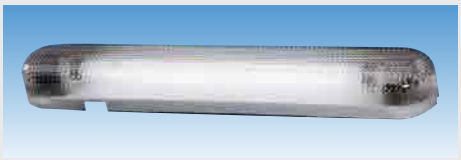

Innenraumleuchte

Ausführung	teilentstört (Entstörgrad N), ohne Schalter
Länge	390 mm
Breite	64 mm
Tiefe	40 mm
Lampensockel	TL
Spannung	24 V
Leistungsaufnahme	800 mA
Typ	Anbau
Farbe	glasklar
Gehäusefarbe	weiß

Lieferumfang

mit Leuchtstofflampe, 8 W

	Bestellnummer
	0340 111 001

Ersatzteile

Leuchtstofflampe

	Bestellnummer
	0002 296 111



Innenraumleuchte

Transistordeckenleuchte

Ausführung	vollentstört, mit Schalter
Länge	440 mm
Breite	59 mm
Tiefe	35 mm
Lampensockel	TL
Befestigung	2 Löcher, Durchmesser 5 mm
Typ	Anbau
Farbe	glasklar

Lieferumfang

mit Kompaktleuchtstofflampe, 8 W

Spannung V	Bestellnummer
12	**0007 372 001**
24	**0007 372 011**

Ersatzteile

Leuchtstofflampe

	Bestellnummer
	0002 296 111



Innenraumleuchte

Transistordeckenleuchte

mit eingebautem, elektronisch betriebenen Spannungswandler, verpolungssichere Elektronik

Ausführung	teilentstört (Entstörgrad N), mit Schalter
Länge	390 mm
Breite	60 mm
Tiefe	40 mm
Lampensockel	TL
Spannung	24 V
Befestigung	2 Löcher, Durchmesser 3,5 mm
Typ	Anbau
Farbe	glasklar

Lieferumfang

mit Leuchtstofflampe, 8 W

Bestellnummer
0004 531 011

Ersatzteile

Leuchtstofflampe

Bestellnummer
0002 296 101



Steckdose

mit Schraubanschlüssen, Leitungsschutztülle für 9,5-12,5 mm Leitungsdurchmesser

Ausführung	7-polig
Spannung	24 V
Norm	ISO 1185/N
Material	Metall
Steckerart	PG-Verschraubung

Bestellnummer
0003 833 001



Steckdose

mit Schraubanschlüssen, Leitungsschutztülle für 9,5-12,5 mm Leitungsdurchmesser

Ausführung	7-polig
Spannung	24 V
Norm	ISO 1185/N
Material	Kunststoff
Steckerart	PG-Verschraubung

Bestellnummer
0008 085 001



Steckdose

mit Schraubanschlüssen

Ausführung	7-polig
Spannung	24 V
Norm	ISO 3731/S

Material	Bestellnummer
Metall	**9500 000 800**
Kunststoff	**0008 085 011**



Stecker

mit Schraubanschlüssen, innenliegender Dichtung für 9,2-11,5 mm Leitungsdurchmesser, Zugentlastung

Ausführung	7-polig
Spannung	24 V
Norm	ISO 1185/N
Material	Metall
Steckerart	PG-Verschraubung

Bestellnummer
0003 831 001



Stecker

mit Schraubanschlüssen, Leitungsschutztülle für 8-12 mm Leitungsdurchmesser, Zugentlastung

Ausführung	7-polig
Spannung	24 V
Norm	ISO 1185/N
Material	Kunststoff
Steckerart	PG-Verschraubung

Bestellnummer
0008 084 001



Stecker

mit Schraubanschlüssen

Ausführung	7-polig
Spannung	24 V
Norm	ISO 3731/S

Material	Bestellnummer
Metall	**9500 000 700**
Kunststoff	**0008 084 011**



Steckdose

mit Schraubanschlüssen, innenliegenden Dichtungen für 12-18 mm Leitungsdurchmesser

Ausführung	15-polig
Spannung	24 V
Norm	ISO 12098
Material	Kunststoff
Steckerart	PG-Verschraubung

zugelassen für Fahrzeuge nach GGVS/ADR

Bestellnummer
0007 242 011



Stecker

mit Schraubanschlüssen, für 12-18 mm Leitungsdurchmesser, mechanische Zugentlastung

Ausführung	15-polig
Spannung	24 V
Norm	ISO 12098
Material	Kunststoff
Steckerart	PG-Verschraubung

zugelassen für Fahrzeuge nach GGVS/ADR

Bestellnummer
0007 241 021



ABS/EBS-Steckdose

mit Schraubanschlüssen, innenliegenden Dichtungen für 12-16 mm Leitungsdurchmesser, Deckel

Ausführung	5/7-polig
Spannung	24 V
Norm	ISO 7638-1
Material	Kunststoff
Steckerart	PG-Verschraubung

zugelassen für Fahrzeuge nach GGVS/ADR

Bestellnummer
0007 645 031



ABS/EBS-Stecker

mit Schraubanschlüssen, für 12-16 mm Leitungsdurchmesser, mechanische Zugentlastung

Ausführung	5/7-polig
Spannung	24 V
Norm	ISO 7638-1
Material	Kunststoff
Steckerart	PG-Verschraubung

zugelassen für Fahrzeuge nach GGVS/ADR

Bestellnummer
0007 644 051



Elektrowendel

mit Leichtmetall-Stecker

Polanzahl	7
Spannung	24 V
Querschnitt	6 x 1,0/1 x 1,5 mm²
Norm	ISO 1185/N
Material	Metall

Arbeitslänge mm	Windungsanzahl/∅ mm	Bestellnummer
3500	18/98	**9195 190 000**
4000	40/35	**9199 370 005**
5000	37/55	**9199 370 002**

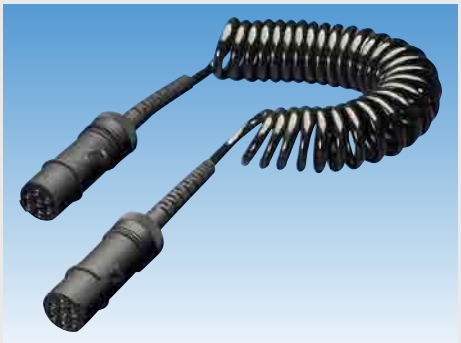

Elektrowendel

mit 2 angeschraubten Kunststoffsteckern und Knickschutztüllen

Polanzahl	7
Spannung	24 V
Arbeitslänge	4000 mm
Querschnitt	6 x 1,0/1 x 1,5 mm²
Norm	ISO 1185/N
Material	Polyurethan

Bestellnummer
0004 797 041



Elektrowendel

mit Leichtmetall-Stecker, vertauschsicher durch Umkehrung der Kontakte

Polanzahl	7
Spannung	24 V
Arbeitslänge	4000 mm
Querschnitt	6 x 1/1 x 2 mm²
Windungsanzahl/∅	40/35 mm
Norm	ISO 3731/S

Bestellnummer
9195 191 010



Elektrowendel

angegossene Stecker

Polanzahl	7
Spannung	24 V
Arbeitslänge	4000 mm
Querschnitt	6 x 1/1 x 2 mm²
Norm	ISO 3731/S

Windungsanzahl/∅ mm	Material	Bestellnummer
40/35	PU	**9500 018 108**
20/90	Hytrel	**9500 018 107**



Elektrowendel

mit 2 montierten Kunststoffsteckern und blauen Knickschutztüllen

Polanzahl	15
Spannung	24 V
Arbeitslänge	4000 mm
Querschnitt	12 x 1,5/3 x 2,5 mm²
Norm	ISO 12098
Material	Hytrel

Bestellnummer
0007 648 041



Adapterkabel

von 15-poliger Steckdose (ISO 12098) am Zugfahrzeug zu zwei 7-poligen Steckdosen (ISO 1185, ISO 3731) am Anhänger

Ausführung	15-poliger Kunststoffstecker, 7-polige Metallstecker
Spannung	24 V
Arbeitslänge	4000 mm
Material	Polyurethan

Bestellnummer
0005 952 041



ABS-Elektrowendel

mit 2 montierten ABS-Steckern und Knickschutztüllen

Polanzahl	5
Spannung	24 V
Arbeitslänge	4500 mm
Querschnitt	3 x 1,5/2 x 4,0 mm²
Norm	ISO 7638-1
Material	Hytrel

Bestellnummer
9199 349 000



EBS-Elektrowendel

mit 2 montierten EBS-Steckern und Knickschutztüllen

Polanzahl	7
Spannung	24 V
Arbeitslänge	4000 mm
Querschnitt	5 x 1,5/2 x 4,0 mm²
Norm	ISO 7638-1
Material	Hytrel

Bestellnummer
0007 648 021



PROPLAST

LED-Einsatz

für Europoint II-Mehrkammerleuchte

Ausführung mit Rücklicht
Einbauseite links/rechts
Spannung 24 V

zugelassen für Fahrzeuge nach GGVS/ADR

Bestellnummer
8812 156 000



PROPLAST

LED-Einsatz

für Europoint II Mehrkammerleuchte

Ausführung mit Blinklicht
Einbauseite links/rechts
Spannung 24 V

zugelassen für Fahrzeuge nach GGVS/ADR

Bestellnummer
4500 202 053



PROPLAST

LED-Einsatz

für Europoint II Mehrkammerleuchte

Ausführung mit Bremslicht
Einbauseite links/rechts
Spannung 24 V

zugelassen für Fahrzeuge nach GGVS/ADR

Bestellnummer
4500 202 054



PROPLAST

LED-Einsatz

für Europoint II Mehrkammerleuchte

Ausführung mit Nebelschlusslicht
Einbauseite links/rechts
Spannung 24 V

zugelassen für Fahrzeuge nach GGVS/ADR

Bestellnummer
4540 255 400



PROPLAST FAHRZEUGBELEUCHTUNG

LED-Einsatz

für Europoint II Mehrkammerleuchte

Ausführung mit Rückfahrlicht
Einbauseite links/rechts
Spannung 24 V

zugelassen für Fahrzeuge nach GGVS/ADR

	Bestellnummer
	4540 255 900



PROPLAST FAHRZEUGBELEUCHTUNG

LED-Einsatz

für Ecopoint Mehrkammerleuchte

Ausführung mit Blinklicht
Spannung 24 V

zugelassen für Fahrzeuge nach GGVS/ADR

Einbauseite	Bestellnummer
links	**8840 246 600**
rechts	**8840 246 601**



PROPLAST FAHRZEUGBELEUCHTUNG

LED-Einsatz

für Ecopoint Mehrkammerleuchte

Ausführung mit Rückfahrlicht
Spannung 24 V

zugelassen für Fahrzeuge nach GGVS/ADR

Einbauseite	Bestellnummer
links	**4500 202 058**
rechts	**4500 202 059**



PROPLAST FAHRZEUGBELEUCHTUNG

LED-Einsatz

für Ecopoint Mehrkammerleuchte

Ausführung mit Brems- und Rücklicht
Spannung 24 V

zugelassen für Fahrzeuge nach GGVS/ADR

Einbauseite	Bestellnummer
links	**8840 246 500**
rechts	**8840 246 501**



PROPLAST

LED-Einsatz

für Ecopoint Mehrkammerleuchte

Ausführung mit Nebelschlusslicht
Spannung 24 V

zugelassen für Fahrzeuge nach GGVS/ADR

Einbauseite	Bestellnummer
links	**4500 202 056**
rechts	**4500 202 057**



LED-Einsatz

für Multipoint Mehrkammerleuchte

Ausführung mit Stand- und Bremslicht
Einbauseite links/rechts
Spannung 24 V

Bestellnummer
9061 275 524



PROPLAST

LED-Modul

Glowpoint

Lampensockel BA 15s
Spannung 24-28 V
Durchmesser 30 mm
Länge 52 mm
passend für Proplast-Leuchten

Anwendungsbereich

ersetzt die Glühlampen 5W BA 15s

Bestellnummer
8840 199 002

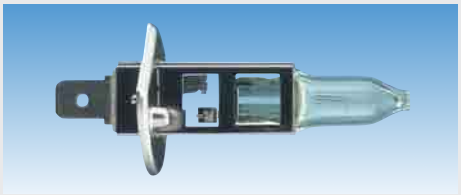

EUROPART

H1-Halogen-Scheinwerferlampe

Vision Plus: bis zu 50 % mehr Licht auf der Straße, 10-20 m weitere Sicht

Lampensockel P 14,5 s
Spannung 24 V
Leistung 70 W

Anwendungsbereich

für Abblend-, Fern- und Nebelscheinwerfer

Bestellnummer
8900 040 100

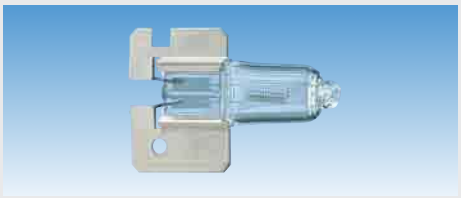

H2-Halogen-Scheinwerferlampe

Lampensockel	X 511
Spannung	24 V
Leistung	70 W

Anwendungsbereich
für Abblend-, Fern-, Nebel- und Arbeitsscheinwerfer

Bestellnummer
0002 857 241

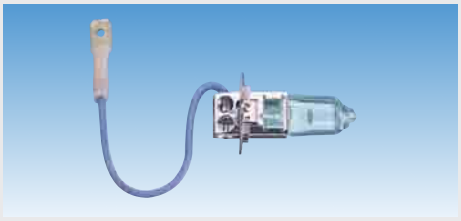

H3-Halogen-Scheinwerferlampe

Spannung	24 V
Leistung	70 W
Lampensockel	PK 22 s

Anwendungsbereich
für Abblend-, Fern-, Nebel- und Arbeitsscheinwerfer

Bestellnummer
8900 009 000

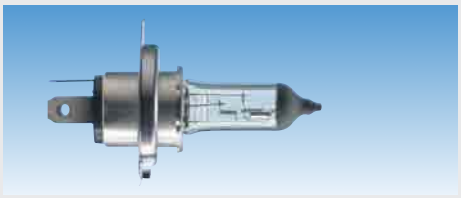

H4-Halogen-Scheinwerferlampe

Ausführung	Heavy Duty, Vision Plus: bis zu 50 % mehr Licht auf der Straße, 10-20 m weitere Sicht
Spannung	24 V
Leistung	75/70 W
Lampensockel	P 43 t

Anwendungsbereich
für Abblend-, Fern- und Nebelscheinwerfer

Bestellnummer
8900 008 000

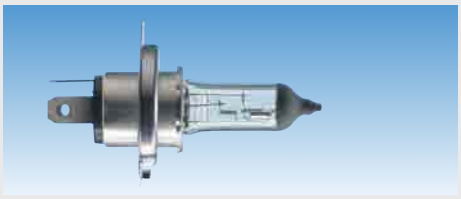

H4-Halogen-Scheinwerferlampe

Spannung	24 V
Leistung	75/70 W
Lampensockel	P 43 t

Anwendungsbereich
für Abblend-, Fern- und Nebelscheinwerfer

Bestellnummer
8900 006 000



H7-Halogen-Scheinwerferlampe

Spannung	24 V
Leistung	70 W
Lampensockel	PX 26 d

Anwendungsbereich
für Abblend-, Fern-, Nebel- und Arbeitsscheinwerfer

Bestellnummer
8900 001 030



Glühlampe

Lampensockel	BA 15 s
Spannung	24 V
Leistung	21 W

Tropfenform

Anwendungsbereich
für Blink-, Brems-, Nebelschluss-, Rückfahrleuchte

Ausführung	Bestellnummer
Heavy Duty	**8900 010 000**
-	**8900 003 000**



Glühlampe

Tropfenform

Lampensockel	BAY 15 d
Spannung	24 V
Leistung	21/5 W

Anwendungsbereich
für Brems- und Schlussleuchte

Bestellnummer
8900 013 000



Glühlampe

Lampensockel	BA 20 s
Spannung	24 V
Leistung	35 W

Anwendungsbereich
für Arbeits-, Rückfahrscheinwerfer und Nebelschlusslicht

Bestellnummer
0002 083 251



Glühlampe

Lampensockel	BX 22d
Spannung	24 V
Leistung	25 W

Anwendungsbereich
für Notbeleuchtung

Bestellnummer
9589 901 017



EUROPART®

Glühlampe

Kugelform

Ausführung	Heavy Duty
Lampensockel	BA 15 s
Spannung	24 V

Anwendungsbereich
für Schluss-, Kennzeichen-, Positions- und Innenleuchte

Leistung W	Bestellnummer
5	**8900 011 000**
10	**8900 012 000**



EUROPART®

Glühlampe

Kugelform

Lampensockel	BA 15 s
Spannung	24 V

Anwendungsbereich
für Schluss-, Kennzeichen-, Positions- und Innenleuchte

Leistung W	Bestellnummer
5	**8900 001 000**
10	**8900 002 000**



Glühlampe

Kugelform

Ausführung	doppelpolig
Lampensockel	BA 15 d
Spannung	24 V
Leistung	5 W

Anwendungsbereich
für Schluss- und Kennzeichenleuchte

Bestellnummer
9501 007 185



Glühlampe

Anzeigelampe

Lampensockel BA 9 s
Spannung 24 V

Anwendungsbereich
für Begrenzungslicht und Innenraumleuchte

Leistung W	Ausführung	Bestellnummer
2	-	**8900 016 000**
4	-	**8900 004 000**
4	Heavy Duty	**8900 030 080**



Glühlampe

Lampensockel BA 7 s
Spannung 24 V
Leistung 3 W

Anwendungsbereich
für Innenraumleuchte

Bestellnummer
3610 003 899



Glühlampe

Lampensockel SV 8,5
Spannung 24 V

Anwendungsbereich
für Schluss-, Kennzeichen-, Positions- und Innenraumleuchte

Leistung W	Ø mm	Länge mm	Bestellnummer
5	11	35	**8900 005 000**
5	11,5	36	**0002 092 241**
10	11	41	**8900 040 060**
18	10,5	41	**0002 091 241**



Glühlampe

Lampensockel SV 6
Durchmesser 8 mm
Länge 28 mm
Spannung 24 V
Leistung 3 W

Anwendungsbereich
für Schluss-, Kennzeichen-, Positions- und Innenraumleuchte

Bestellnummer
0002 094 241



Glühlampen-Ersatzkasten

Lieferumfang

1 x H4-Glühlampe 75/70 W, P 43 t
1 x Anzeigelampe 4 W, BA 9 s
1 x Kugellampe 21 W, BA 15 s
1 x Kugellampe 10 W, BA 15 s
1 x Soffitte 5 W, SV 8,5-8
1 x Kugellampe 21/5 W, BAY 15 d
jeweils 1 x Flachsicherung: 10, 15, 30 Ampere

Ausführung	Bestellnummer
9-teilig	**8900 001 020**



Glühlampen-Ersatzkasten

Lieferumfang

2 x H4-Glühlampe 75/70 W, P 43 t
2 x Anzeigelampe 4 W, BA 9 s
2 x Kugellampe 21 W, BA 15 s
2 x Kugellampe 10 W, BA 15 s
2 x Soffitte 5 W, SV 8,5-8
2 x Kugellampe 21/5 W, BAY 15 d
jeweils 2 x Flachsicherung: 10, 15, 30 Ampere

Ausführung	Bestellnummer
18-teilig	**0002 525 941**



Glühlampen-Ersatzkasten

Lieferumfang

2 x H7-Glühlampe 70 W, PX 26
2 x Kugellampe 10 W, BA 15 s
6 x Kugellampe 21 W, BA 15
2 x Anzeigelampe 4 W, BA 9 s
2 x Soffitte 10 W, SV 8,5-8
jeweils 2 x Flachsicherung: 10, 15, 20, 30 Ampere

Ausführung	Bestellnummer
22-teilig	**8900 000 051**

Ohne Diagnose keine Heilung!
Das TEXA-Trailer-Paket



Fordern Sie Ihre kostenlose Vorführung an:
0180 2255330
(nur 6 Cent pro Gespräch, Mobilfunkpreise können abweichen)

Egal, ob es sich um ein WABCO-, Knorr- oder Haldex-System handelt, mit der TEXA-Trailer-Diagnose sind weitgehend alle für die Werkstatt wichtigen Diagnosearbeiten möglich.

- **Fehler lesen und löschen**
- **Stellglieder ansteuern**
- **Einstellungen und Programmierungen vornehmen wie:**
  - Modulator tauschen
  - Modulator in Betrieb nehmen
  - Zugabstimmung
  - Modulatordaten spiegeln
  - Modulatordaten neu aufspielen
  - Modulatordaten abspeichern
  - u.v.m

Darüber hinaus bietet TEXA die umfassenste Zugmaschinen- und Bus-Diagnose auf dem Markt, alles aus einer Hand und alles in der führenden Software IDC4. Call-Center und ein stimmiges Schulungskonzept runden das Paket ab.

EUROPART ist Ihr Partner vor Ort, der Sie gerne berät und optimalen Service bietet: einmal den Fehler gefunden, erhalten Sie das richtige Ersatzteil zum richtigen Zeitpunkt.

EUROPART Trading GmbH
Andreas Schöttler
Martinstraße 13
58135 Hagen
Telefon +49 2331 3564 4505
E-Mail: a.schoettler@europart.net

www.europart.de

EUROPART ... more than parts

Ladungssicherung

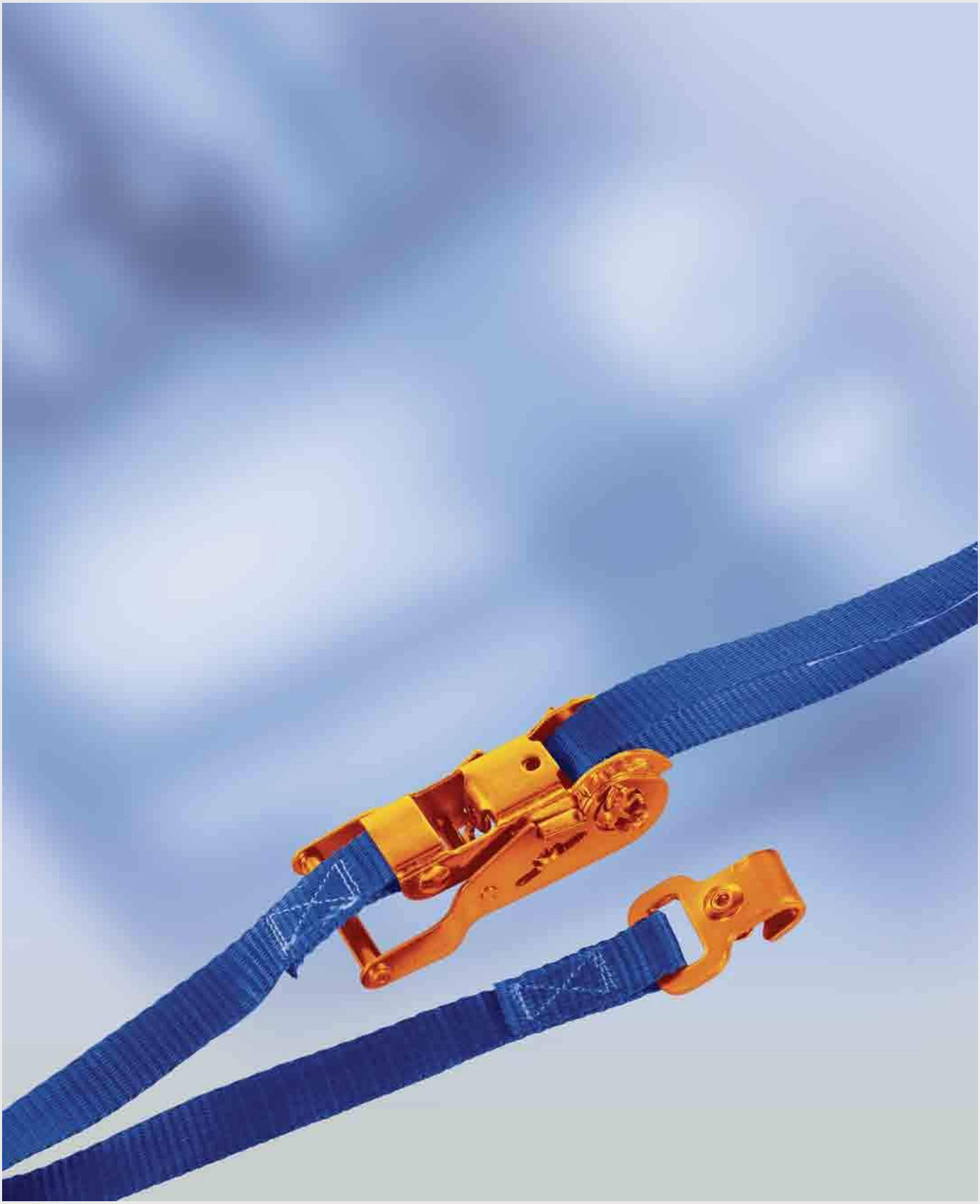

Zurrgurte 656-664
Zurrketten 665, 666
Zurrbügel, -mulden, -ösen 667-670
Ladungsinnensicherung 671-678
Kantenschutz 679, 680
Anti-Rutsch-Matten 681
Abdecknetze 682
Seile 683-685



Zurrgurt

DoTension, zugelassen nach EN 12195-2

Breite 50 mm
Material Polyester (PES)

zulässige Zugkraft 1500 daN gestreckt, 3000 daN in der Umreifung

Länge mm	Ausführung	Vorspannkraft daN	Bestellnummer
8000	mit Druckratsche und 2 Profilhaken	420	**9695 035 340**
10000	mit Druckratsche und 2 Profilhaken	420	**9695 035 341**
8000	mit DoMulti-Langhebel-Zugratsche und 2 Profilhaken	690	**9695 135 340**
10000	mit DoMulti-Langhebel-Zugratsche und 2 Profilhaken	690	**9695 135 341**





Abbildung ähnlich

Zurrgurt

zugelassen nach EN 12195-2

Ausführung	mit 2 Profillhaken
Breite	75 mm
Farbe	orange
Material	Polyester (PES)

Lieferumfang
2-teilig

zulässige Zugkraft 5000 daN gestreckt, 10000 daN in der Umreifung

Länge mm	Bestellnummer
4000	**6926 750 034**
8000	**9690 750 034**

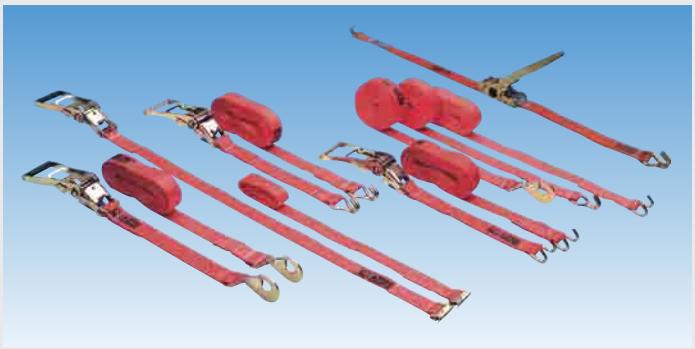

Zurrgurt

zugelassen nach EN 12195-2, mit EUROPART Logo

Breite	50 mm
Material	Polyester (PES)
Farbe	rot

Lieferumfang
2-teilig

zulässige Zugkraft 2500 daN gestreckt, 5000 daN in der Umreifung

Ausführung	Länge mm	Bestellnummer
mit 2 Krallenhaken und Ratsche	8000	**9690 000 027**
mit 2 Karabinerhaken und Ratsche	8000	**9690 000 028**
mit 2 Profilhaken und Ratsche	8000	**9690 000 030**
mit Profillhaken und Langhebelratsche, Vorspannkraft 450 daN	8000	**9690 515 034**
mit 2 Profilhaken und Ratsche	10000	**9194 510 000**
mit Profillhaken und Langhebelratsche, Vorspannkraft 450 daN	10000	**9690 515 035**
mit 2 Profilhaken und Ratsche	12000	**9690 000 184**

Zubehör

Beschreibung	Bestellnummer
Losende mit Profillhaken und Ratsche	**9690 900 002**
Losende mit Karabinerhaken und Ratsche	**9690 900 003**
Losende mit Krallenhaken und Ratsche	**9690 900 004**
Zurrgurtratsche mit Festende und Profilhaken für Standard-Zurrgurt	**9690 000 181**



Zurrgurt

zugelassen nach EN 12195-2

Breite 50 mm
Material Polyester (PES)

Abbildung ähnlich

Ausführung	Länge mm	Lieferumfang	Bestellnummer
mit Profilhaken	3000	2-teilig	**9692 650 503**
mit Profilhaken	6000	2-teilig	**9690 505 034**
mit Profilhaken	8000	2-teilig	**9536 505 034**
mit Langhebelzugratsche und 2 U-Profilhaken, Vorspannkraft 450 daN	8000	2-teilig	**9690 515 078**
mit 2 Profilhaken mit Sicherung	8000	2-teilig	**9690 505 334**
mit Ratsche, ohne Haken	8000	1-teilig	**9690 505 003**
mit 2 U-Profilhaken	10000	2-teilig	**9194 510 010**
mit Krallenhaken	12000	-	**9690 000 183**
mit Langhebelratsche und Profilhaken	12000	2-teilig	**9690 555 034**



Zurrgurt

zugelassen nach EN 12195-2

Ausführung mit 2 Profilhaken und 1 freilaufenden Haken
Länge 2000 mm
Breite 50 mm
Material Polyester (PES)

Anwendungsbereich
für Autotransporte

zulässige Zugkraft: 3000 daN in der Umreifung, Festende: 0,2 m, Losende: 1,8 m

Bestellnummer
9690 501 533



Zurrgurt

zugelassen nach EN 12195-2

Ausführung mit 2 Profilhaken und 1 freilaufenden Haken
Länge 2600 mm
Breite 35 mm
Material Polyester (PES)

Anwendungsbereich
für Autotransporte

zulässige Zugkraft: 3000 daN, Zugkraft direkter Zug: 1500 daN, Festende: 0,15 m, Losende: 2,45 m

Bestellnummer
9690 351 533



Zurrgurt

zugelassen nach EN 12195-2

Ausführung	mit 2 Profilhaken, mit Ratsche und 0,50 m PVC-ARS am Losende
Länge	2000 mm
Breite	35 mm
Farbe	blau
Material	Polyester (PES)

Anwendungsbereich
für Autotransporte

Lieferumfang
2-teilig

zulässige Zugkraft 1500 daN gestreckt, 3000 daN in der Umreifung

Bestellnummer
9690 000 045



Zurrgurt

zugelassen nach EN 12195-2

Typ	TexGrip®
Länge	3600 mm
Breite	45 mm
Belastbarkeit	2000 daN
Gewicht	1,63 kg

Anwendungsbereich
speziell zur Befestigung an Bordwänden

Bestellnummer
9690 790 140



Zurrgurt

zugelassen nach EN 12195-2

Ausführung	mit Ratsche, ohne Haken
Breite	35 mm
Farbe	grün
Material	Polyester (PES)

Lieferumfang
1-teilig

zulässige Zugkraft 1000 daN gestreckt, 2000 daN in der Umreifung

Länge mm	Bestellnummer
3000	**9690 352 001**
5000	**9690 352 000**
6000	**9690 000 128**
8000	**9534 878 134**



Zurrgurt

zugelassen nach EN 12195-2

Ausführung	mit 2 Karabinerhaken
Länge	6000 mm
Breite	35 mm

Lieferumfang
2-teilig

zulässige Zugkraft direkter Zug: 1000 daN, Zugkraft in der Umreifung: 2000 daN, Festende: 0,3 m, Losende: 5,7 m

Bestellnummer
9690 352 035



Zurrgurt

zugelassen nach EN 12195-2

Ausführung	mit 2 Profilhaken
Breite	35 mm
Farbe	grün
Material	Polyester (PES)

Lieferumfang
2-teilig

zulässige Zugkraft 1000 daN gestreckt, 2000 daN in der Umreifung

Länge mm	Bestellnummer
4000	**9690 352 056**
6000	**9692 000 600**



Zurrgurt

zugelassen nach EN 12195-2

Ausführung	mit 2 Profilhaken
Länge	5000 mm
Breite	25 mm
Belastbarkeit	1500 daN
Gewicht	0,92 kg

Bestellnummer
9690 790 360

7

Zurrgurt

zugelassen nach EN 12195-2

Ausführung	mit Ratsche 50 mm und Ankerschienenbeschlag mit Nase Typ 1824
Länge	5000 mm
Belastbarkeit	1500 daN

Anwendungsbereich
für Zurrschienen, Rundloch mit Nase

Bestellnummer
9695 016 781



Abbildung ähnlich

EUROPART

Zurrgurt

zugelassen nach EN 12195-2

Ausführung	mit Ankerschienenbeschlag 1826
Länge	3500 mm
Breite	50 mm
Farbe	rot
Material	Polyester (PES)

Lieferumfang
2-teilig

zulässige Zugkraft 750 daN gestreckt, 1500 daN in der Umreifung

Bestellnummer
9690 000 042



Zurrgurt

zugelassen nach EN 12195-2

Breite 50 mm
Material Polyester (PES)

Lieferumfang
2-teilig

Abbildung ähnlich

Ausführung	Länge mm	Belastbarkeit daN	Beschreibung	Bestellnummer
mit Ankerschienen-beschlag 1826	3600	1200	zulässige Zugkraft direkter Zug: 600 daN, Zugkraft in der Umreifung: 1200 daN, Festende: 1,2 m, Losende: 2,4 m	**9690 079 016**
mit Ankerschienen-beschlag 1826	4200	1500	zulässige Zugkraft direkter Zug: 750 daN, Zugkraft in der Umreifung: 1500 daN, Festende: 0,5 m, Losende: 3,7 m	**9690 000 313**
mit Ankerschienen-beschlag 1826	4500	1500	zulässige Zugkraft direkter Zug: 750 daN, Zugkraft in der Umreifung: 1500 daN, Festende: 0,5 m, Losende: 4 m	**9690 000 024**
mit Universal-Anker-schienenbeschlag 1826	4800	1500	zulässige Zugkraft direkter Zug: 750 daN, Zugkraft in der Umreifung: 1500 daN, Festende: 1,2 m, Losende: 3,6 m	**9698 264 812**
mit Ankerschienen-beschlag	5000	1500	zulässige Zugkraft direkter Zug: 750 daN, Zugkraft in der Umreifung: 1500 daN, Festende: 1,2 m, Losende: 3,8 m	**9690 511 534**

Zubehör

Gurtbeschlag

Bestellnummer
9696 151 826



Zurrgurt

zugelassen nach EN 12195-2

Ausführung mit Ratsche, ohne Haken
Breite 25 mm
Farbe blau
Material Polyester (PES)

Lieferumfang
1-teilig

zulässige Zugkraft 500 daN gestreckt, 1000 daN in der Umreifung

Länge mm	Bestellnummer
6000	**9696 251 000**
3500	**9692 511 340**



Zurrgurt

zugelassen nach EN 12195-2

Ausführung für Stäbchenschiene
Länge 5000 mm
Breite 25 mm
Belastbarkeit 800 daN

Lieferumfang
2-teilig

Bestellnummer
9694 500 050



Zurrgurt

zugelassen nach EN 12195-2

Ausführung	mit 2 Profilhaken
Breite	25 mm
Belastbarkeit	750 daN

Länge mm	Bestellnummer
4000	**9690 250 735**
6000	**9690 250 734**

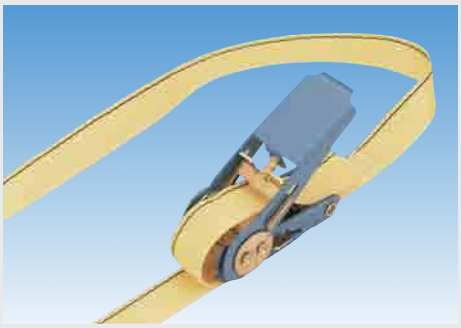

Zurrgurt

zugelassen nach EN 12195-2

Ausführung	mit Miniratsche
Breite	25 mm
Farbe	rot
Material	Polyester (PES)

Lieferumfang

1-teilig, ohne Haken

zulässige Zugkraft 750 daN in der Umreifung

Länge mm	Bestellnummer
4000	**9534 878 120**
6000	**9534 878 121**

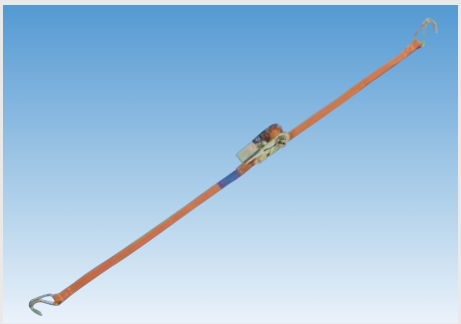

Zurrgurt

zugelassen nach EN 12195-2

Ausführung	mit 2 Profilhaken
Länge	4000 mm
Breite	25 mm
Belastbarkeit	700 daN

Bestellnummer
9190 610 024

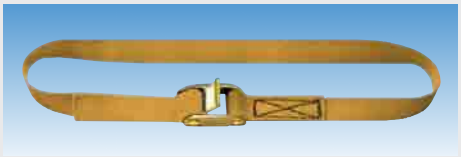

Zurrgurt

zugelassen nach EN 12195-2

Ausführung	mit Klemmschloss, leichte Ausführung
Länge	3000 mm
Breite	25 mm
Material	Polyester

zulässige Zugkraft 500 daN in der Umreifung

Bestellnummer
9534 878 100

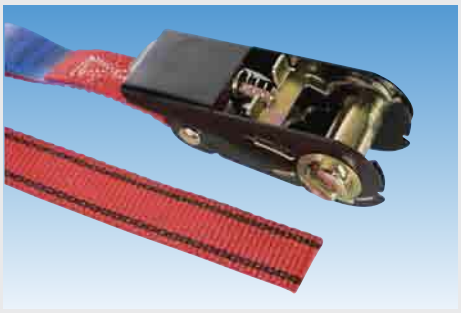

Zurrgurt

zugelassen nach EN 12195-2

Ausführung	mit Ratsche, leichte Ausführung
Länge	4500 mm
Breite	25 mm
Material	Polyester

zulässige Zugkraft 500 daN in der Umreifung

Bestellnummer
9690 000 026



Zurrgurtratsche

Ausführung	passend für	Bestellnummer
für 2-t-Zurrgurt	Gurtbreite 35 mm	**9690 000 324**
für 3-t-Zurrgurt	Gurtbreite 50 mm	**9690 000 325**
für 5-t-Zurrgurt	Gurtbreite 50 mm	**1901 008 189**

Zurrgurtband

Abgabe pro Meter

Breite mm	Farbe	Bestellnummer
50	rot	**9690 745 062**
35	grün	**9690 000 322**



Losendaufroller

für 50-mm-Zurrgurt

Bestellnummer
9696 000 078



Vorspannmessgerät

zugelassen nach EN 12195-2

passend für	50-mm-Zurrgurt
Typ	DoMess 3
Material	Edelstahl

Lieferumfang
inkl. Koffer

Bestellnummer
9690 000 314



Sicherheitszurrwinde

Typ	2622
Nutzlast	2 t
Gewicht	6,1 kg

Lieferumfang
ohne Getriebe

Bestellnummer
9620 200 254

Zubehör

Aufsteckgetriebe

Bestellnummer
9620 000 049



Ladungssicherungsscheibe

Trucker´s Disc

schnell und einfach die korrekte Anzahl der Zurrgurte ermitteln, geeignet für unterschiedliche Lasten, Fahrzeugböden, Zurrwinkel und Zurrmittel

Anwendungsbereich
für das Nieder- und Diagonalzurren

Bestellnummer
9690 699 999

Praxis-Hilfe für alle Gelegenheiten!

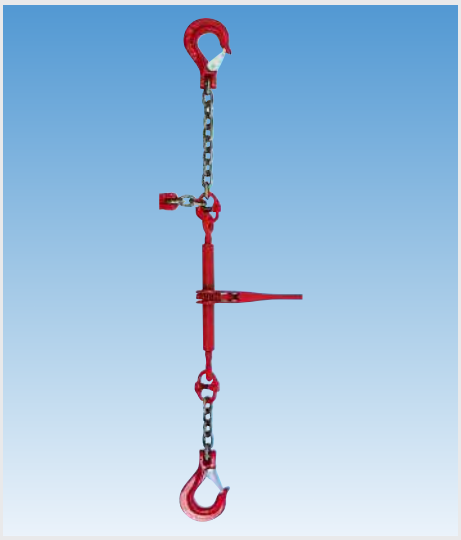

Zurrkette

entsprechend VDI 2701, DIN EN 12195-3

Standardausführung in robuster Bauart, mit Ausdrehsicherung und Verkürzungsklaue mit Sicherung

Ausführung mit 2 Karabinerhaken

Anwendungsbereich

besonders geeignet für den Schwerlastbereich

Zugkraft t	Länge mm	Gliederstärke mm	Bestellnummer
4	3500	8	**9698 121 953**
4	6000	8	**6929 850 801**
6,3	3500	10	**9691 012 195**
6,3	4000	10	**9698 121 954**
6,3	6000	10	**9692 985 101**
10	3500	13	**9691 312 195**
10	6000	13	**9692 985 130**



Zurrkette

PowerLash L-150

Ratschlastspanner mit separater Spannkette

Norm DIN EN 12195-3
Zugkraft 6300 daN
Kettenstärke 10-8 mm

Länge mm	Bestellnummer
2500	**9690 531 000**
3500	**9690 531 001**

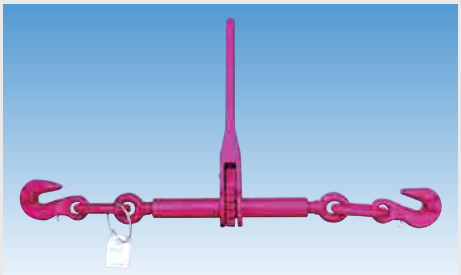

Ratschlastspanner

L-140

Norm DIN EN 12195-3
Kettenstärke 10-8 mm
Zugkraft 6300 daN

Ausführung	Bestellnummer
mit Ausdrehsicherung und 2 Parallelhaken mit Sicherung	**9690 801 432**
2 Ösen, ohne Haken	**9690 801 442**



Kuppelglied

Norm DIN EN 1677
Nenngröße 10-8 mm
Tragkraft 3,15 t

Bestellnummer
9699 051 010



Kettenhaken

für Gegenhalter

Oberfläche	roh

Bestellnummer
9081 310 040

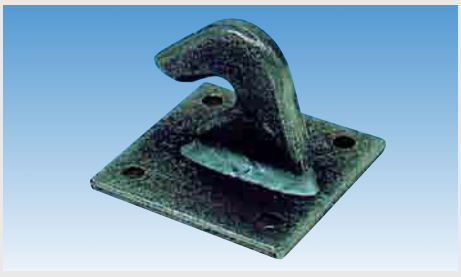

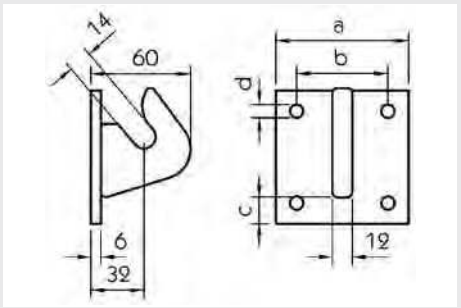

Kettenhaken

Ausführung	auf Rechteckblech geschweißt
Größe	2
a	80 x 80 mm
b	55 mm
c	12 mm
d	8 mm
Oberfläche	roh

Bestellnummer
9081 310 050

7

Ratgeber und Produktführer für die Praxis

Der Katalog Ladungsprofi – rund 100 Seiten über:

- Rechtliche Grundlagen
- Ladungssicherungsverfahren
- Ladeeinheitenbildung
- Praktische Beispiele der Ladungssicherung

... und vieles mehr!

Katalog kostenfrei anfordern: 0800 90 90 905





Zurrbügel

für Bodenrahmenprofil

Höhe	110 mm
Breite	80 mm
Belastbarkeit	800 daN
Oberfläche	verzinkt

Lieferumfang

2 Sechskantmuttern DIN 985, M12-8

Bestellnummer
9081 316 630

Zubehör

Zurrlasche

Bestellnummer
9081 316 640



Zurrbügel

für Bodenrahmenprofil

Höhe	89 mm
Breite	122 mm
Belastbarkeit	2000 daN
Oberfläche	verzinkt

Bestellnummer
9081 318 240



Zurrbügel

für Bodenrahmenprofil

Höhe	105 mm
Breite	66 mm
Belastbarkeit	2500 daN
Oberfläche	grundiert

Bestellnummer
9082 060 007



Zurrbügel

Belastbarkeit	2000 daN
Oberfläche	verzinkt

Beschreibung	Bestellnummer
Zurrbügel	**9081 316 600**
Zurrbügelhalter	**9081 316 590**

Bitte alle Teile separat bestellen!

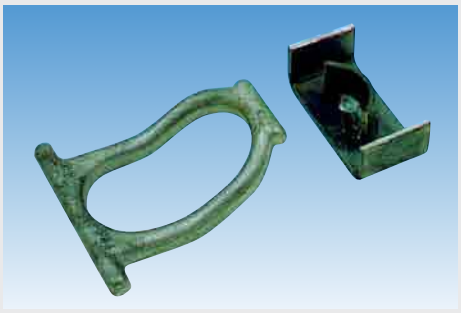

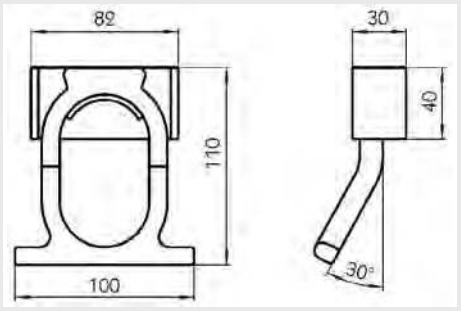

Zurrbügel

Belastbarkeit 2000 daN
Oberfläche roh

Beschreibung	Bestellnummer
Zurrbügel	**9081 315 610**
Einschweißtasche	**9081 316 980**

Bitte alle Teile separat bestellen!



Zurrring

mit Anschweißlasche

Klasse 8
Länge 99 mm
Breite 80 mm
Tragkraft 3,15 t

	Bestellnummer
	9081 341 210



Zurrring

mit Anschweißlasche, Güteklasse 8, mit BG-Zulassung

Tragkraft t	Bestellnummer
3,15	**9690 513 000**
5	**9690 515 000**
8	**9690 518 000**



Zurrring

für Ro-Ro-Schiffe

Öse verzinkt, Anschweißteil roh
Norm EN 29367-2
Breite 132 mm
Höhe 139 mm
Belastbarkeit, max. 20 t
Material geschmiedeter Stahl

	Bestellnummer
	9081 317 090



Zurrmulde

Länge	104 mm
Breite	70 mm
Tiefe	12 mm
Belastbarkeit	350 daN
Oberfläche	verzinkt, passiviert

Bestellnummer
9690 071 100



Zurrmulde

mit Platte

Länge	105 mm
Breite	105 mm
Tiefe	23 mm
Belastbarkeit	800 daN
Lochabstand	85 mm
Oberfläche	verzinkt

Bestellnummer
9081 315 621

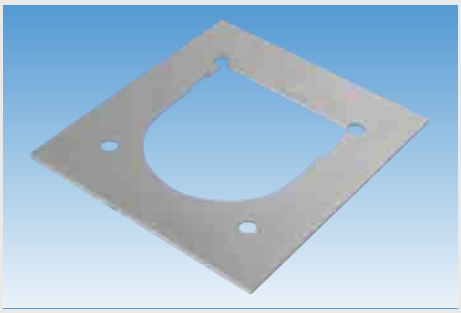

Verstärkungsblech

für Zurrmulde

Abmessung	133 x 143 x 3 mm
Oberfläche	verzinkt

Bestellnummer
9081 317 940



Zurrmulde

mit doppelter Bodenplatte

Länge	120 mm
Breite	125 mm
Tiefe	23 mm
Belastbarkeit	1000 daN
Lochabstand	105 mm
Oberfläche	verzinkt

Bestellnummer
9081 335 620



Zurrmulde

Belastbarkeit	2000 daN
Oberfläche	verzinkt

Beschreibung	Bestellnummer
Zurrmulde	9081 315 590
Zurrbügel	9081 316 570
Zurrlasche	9081 316 580

Bitte alle Teile separat bestellen!



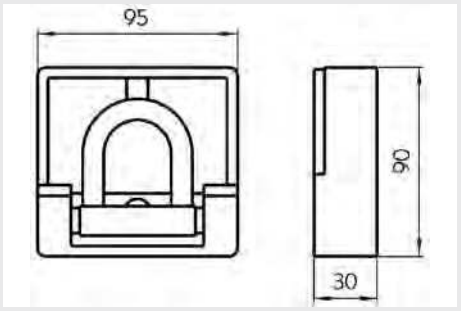

Zurrmulde

mit Ring

Länge	90 mm
Breite	95 mm
Tiefe	30 mm
Belastbarkeit	2500 daN
Oberfläche	roh

Bestellnummer
9081 315 600

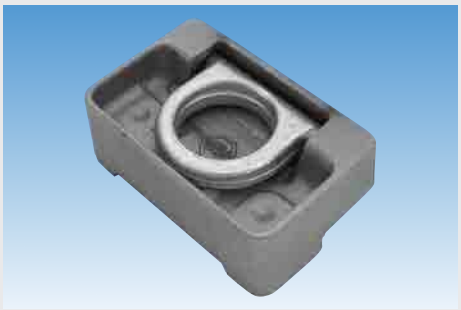

Zurrmulde

Länge	74 mm
Breite	110 mm
Tiefe	40 mm
Belastbarkeit	2500 daN
Oberfläche	roh

Bestellnummer
9082 060 030

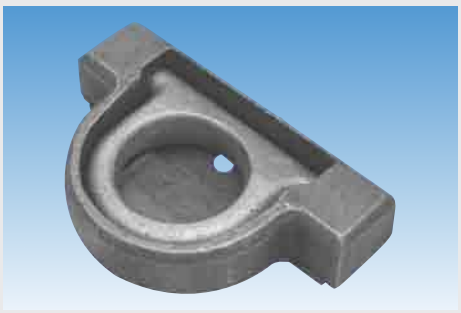

Zurrmulde

Länge	72 mm
Breite	116 mm
Tiefe	24 mm
Belastbarkeit	2500 daN
Oberfläche	roh

Bestellnummer
9082 060 045

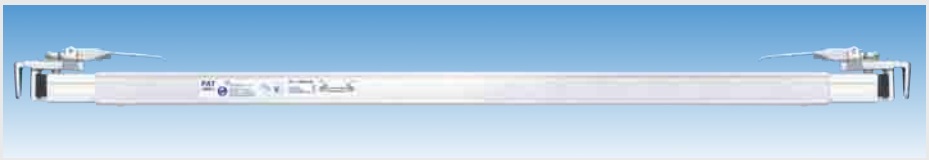

Zwischenwandverschluss

ClipBoard, PAT1000-1

Längenbereich	2400-2520 mm
Blockierkraft	1000 daN
Gewicht	6,5 kg
Material	Aluminium

Anwendungsbereich
für Bordwand 18-35 mm

Bestellnummer
9695 110 201



Zwischenwandverschluss

PAT1000-2, 2-teilig

Längenbereich	2290-2520 mm
Blockierkraft	1000 daN
Gewicht	7,2 kg
Material	Aluminium

Anwendungsbereich
für Bordwand 18-35 mm

Bestellnummer
9695 110 221

allsafe JUNGFALK
Member of allsafe GROUP

ZERTIFIZIERTE SICHERHEIT von allsafe JUNGFALK

FAKTOR 4
– für Ihre Ladungssicherung.
Schnelligkeit, Vielseitigkeit,
Komfort und Sicherheit!

KIM
Die Intelligente mit Power –
variable Sperrstangen.



PAT
Einmalig mit Patent –
Spannbretter mit System.



SAM
Bewährt mit großem Verstellbereich –
Laderaumtrennung auf
den Millimeter genau.



KAT
Flexibel einsetzbar –
Sperr- und Ladebalken
für optimale Sicherung.



allsafe JUNGFALK GmbH & Co. KG
Gerwigstraße 31 | D-78234 Engen | Tel.: +49 (0) 77 33 - 5002 - 0 | Fax: +49 (0) 77 33 - 5002 - 47 | sales@allsafe-group.com | www.allsafe-group.com

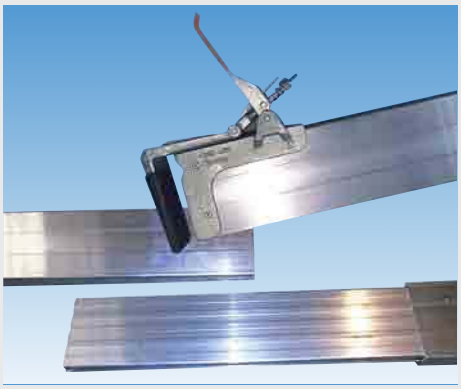

Zwischenwandverschluss

zur Ladungssicherung

Ausführung	komplett montiert
Längenbereich	2400-2700 mm
Oberfläche	blau eloxiert

Lieferumfang

mit ausziehbarer Aluminiumplatte und 2 Verschlüssen

Bestellnummer
9690 000 034

Zubehör

Endstück für Zwischenwandverschluss

Bestellnummer
9081 021 442

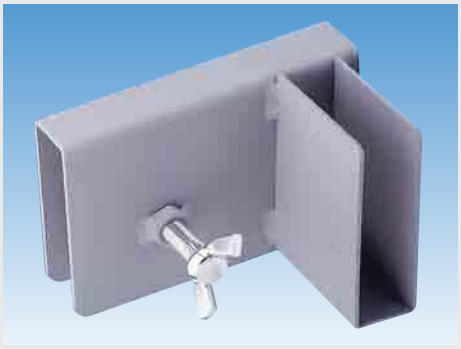

Klemmtasche

für Einsteckbretter bis 28 mm Stärke

Anwendungsbereich

zur Ladungssicherung bei Pritschenfahrzeugen

Lieferumfang

mit Flügelschraube

Einbauseite	Bestellnummer
links	**9080 000 098**
rechts	**9080 000 097**



Teleskoprohr

Längenbereich mm	Rohr-Ø mm	Bestellnummer
2260-2630	38	**9690 000 033**
1900-2270	42	**9690 000 096**
2100-2470	42	**9690 000 089**
2350-2720	42	**9690 000 090**

Zubehör

Gehäuse

Ausführung komplett mit Zahnstange

Rohr-Ø mm	Bestellnummer
38	**9690 000 227**
42	**9690 002 208**



Klemmbalken

Ausführung	Ratsche
Längenbereich	2100-2700 mm
Rohrdurchmesser	38 mm

Bestellnummer
8000 000 480



Klemmbalken

SAM Profi

Längenbereich	2100-2600 mm
Rohrdurchmesser	52 mm
Belastbarkeit	140 daN
Gewicht	4,5 kg
Material	Aluminium

Bestellnummer
9695 105 101

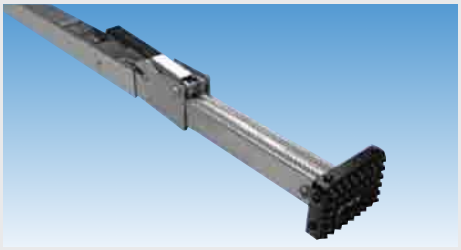

Klemmbalken

SmartBar

Längenbereich	1220-2740 mm
Gewicht	6 kg

Bestellnummer
9081 318 130

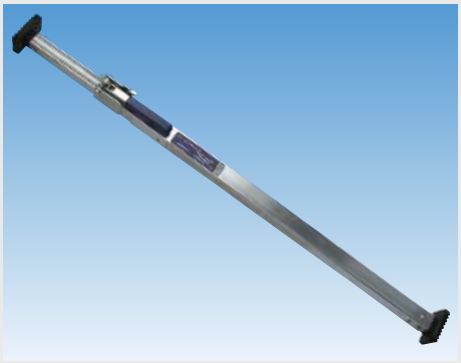

Klemmbalken

Ausführung	mit rutschfesten Gummifüßen
Längenbereich	1430-3200 mm
Material	Stahl
Oberfläche	verzinkt

Bestellnummer
9696 180 015



Sperrstange

KIM 55 Profi

Ausführung	rund, mit integriertem Maßband
Längenbereich	2200-2800 mm
Belastbarkeit	350-500 daN
Gewicht	4,6 kg
Material	Aluminium

Loch-Ø mm	Stäbchen-Ø mm	Bestellnummer
20	8	9690 710 321
25	10	9690 710 323



Sperrstange

KIM 55

Ausführung	rund
Längenbereich	2440-2510 mm
Belastbarkeit	450 daN
Gewicht	3,9 kg
Material	Aluminium

Loch-Ø mm	Stäbchen-Ø mm	Bestellnummer
20	8	**9690 710 331**
25	10	**9690 710 332**

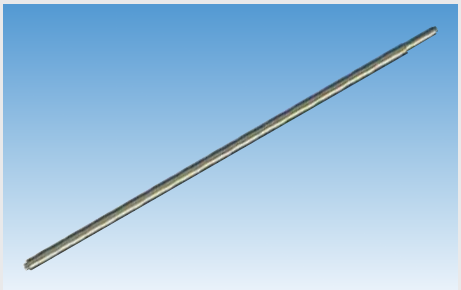

Teleskoprohr

Sperrbalken

Ausführung	Standard
Material	Stahl
Oberfläche	verzinkt

Typ	Längenbereich mm	Zapfen-Ø mm	Bestellnummer
1813	2000-2100	19	**9690 001 209**
1818-EL	2460-2560	19	**9690 001 214**
1813	2000-2100	24	**9690 000 209**
1818-EL	2460-2560	24	**9690 000 214**



Teleskoprohr

Sperrbalken

Ausführung	rund, verstellbar

Typ	Innenmaß mm	Zapfen-Ø mm	Material	Oberfläche	Bestellnummer
1811	2000-2400	19	Stahl	verzinkt	**9690 001 220**
-	2190-2650	24	Stahl	verzinkt	**9690 000 220**
1811-EL	2360-2760	24	Stahl	verzinkt	**9081 351 210**
1808-AL	2250-2650	24	Aluminium	-	**9690 000 221**



Teleskoprohr

Sperrbalken

Typ	1812
Ausführung	rechteckig, verstellbar
Innenmaß	2250-2650 mm
Rohrdurchmesser	40 x 40 mm
Material	Stahl
Oberfläche	verzinkt

Zapfen-Ø mm	Bestellnummer
19	**8000 000 463**
24	**8000 000 462**



Teleskoprohr

Sperrbalken

Typ	1812-HD
Ausführung	rechteckig, verstellbar
Innenmaß	2250-2650 mm
Rohrdurchmesser	50 x 50 mm
Zapfendurchmesser	24 mm
Material	Stahl
Oberfläche	verzinkt

	Bestellnummer
	8000 000 464

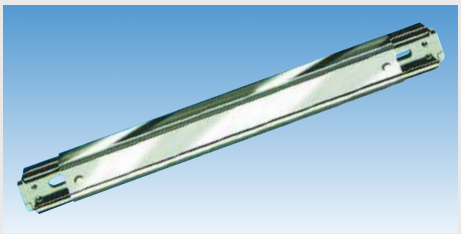

Ladebalken

für Ankerschiene

Längenbereich	2310-2530 mm
Rohrdurchmesser	83 x 66 mm
Material	Aluminium

	Bestellnummer
	9690 000 215



Stäbchen-Zurrschiene

Lieferumfang

inkl. Endstücke

Länge mm	Bestellnummer
3000	**9695 110 343**
6000	**9695 110 346**

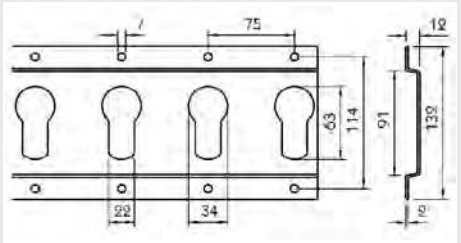

Zurrschiene

Schlüssellochankerschiene

Typ	1803
Länge	3000 mm
Breite	132 mm
Stärke	2 mm
Oberfläche	verzinkt
Ausführung	horizontale Wandmontage

Anwendungsbereich

für mittelschwere Güter, Kleiderstangen, Sperrbalken, Balkenschuhe

	Bestellnummer
	8000 000 452



Zurrschiene

Kombi-Ankerschiene

Typ	3009 FL
Länge	3048 mm
Breite	131 mm
Höhe	10 mm
Stärke	2,5 mm
Material	Stahl
Oberfläche	verzinkt
Ausführung	flach

Anwendungsbereich

für mittelschwere und schwere Güter, Teleskoprohre, Ladebalken, Balkenschuhe

Bestellnummer
8000 000 487

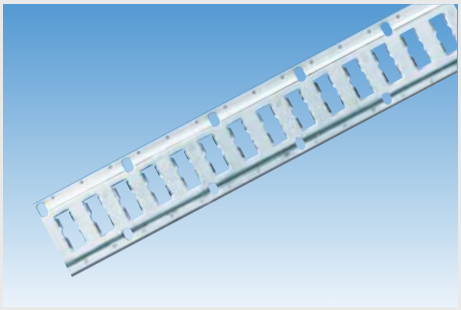

Zurrschiene

Kombi-Ankerschiene

Typ	3009 AL
Länge	3050 mm
Breite	131 mm
Höhe	12 mm
Stärke	3 mm
Material	Aluminium
Oberfläche	roh

Anwendungsbereich

für mittelschwere Güter, Kleiderstangen, Sperrbalken, Balkenschuhe

Bestellnummer
9690 000 206

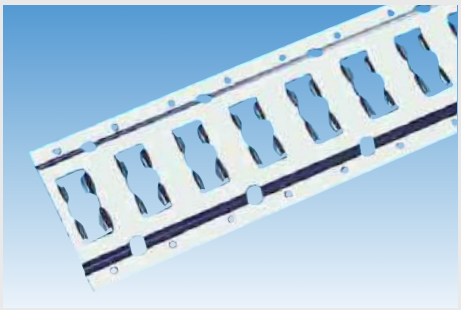

Zurrschiene

Kombi-Ankerschiene

Typ	3009
Länge	3050 mm
Breite	131 mm
Höhe	12 mm
Material	Stahl
Oberfläche	verzinkt

Anwendungsbereich

für mittelschwere Güter

Stärke mm	Bestellnummer
3	**9690 000 202**
2,5	**9690 000 203**



Kombi-Zurrschiene

Länge	3000 mm
Höhe	12 mm
Stärke	2,5 mm
Lochdurchmesser	20 mm
Material	Stahl
Oberfläche	verzinkt

Bestellnummer
9690 071 004



Rundloch-Zurrschiene

Typ	1805
Länge	2993 mm
Material	Stahl
Oberfläche	verzinkt

Anwendungsbereich

für leichte Güter, Teleskoprohre, Kleiderstangen und Zurrgurte

Höhe mm	Stärke mm	Loch-∅ mm	Bestellnummer
12	1,8	20	**9690 001 203**
12	1,8	25	**9690 001 202**
15	2	20	**9690 001 205**

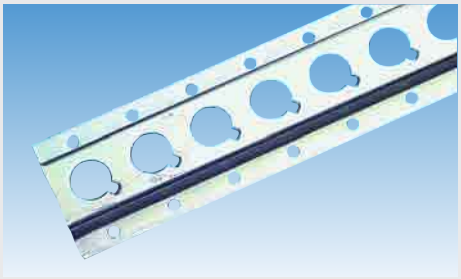

Rundloch-Zurrschiene

Typ	1806
Länge	2993 mm
Höhe	13,5 mm
Stärke	2,5 mm
Lochdurchmesser	25 mm
Material	Stahl
Oberfläche	verzinkt

Anwendungsbereich

für mittelschwere Güter, Teleskoprohre, Kleiderstangen und Zurrgurte

Bestellnummer
9690 002 202

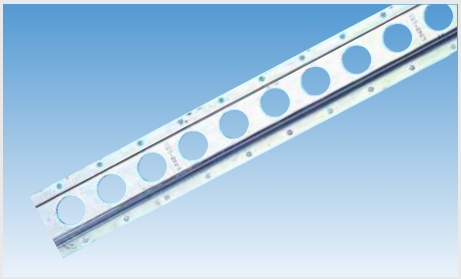

Rundloch-Zurrschiene

Länge	2993 mm
Höhe	15 mm
Stärke	2 mm
Lochdurchmesser	25 mm

Bestellnummer
9690 001 204



Zurrschiene

Kombi-Ankerschiene

Typ	3009
Länge	3050 mm
Breite	131 mm
Stärke	2,5 mm
Material	Edelstahl

Bestellnummer
9690 000 207

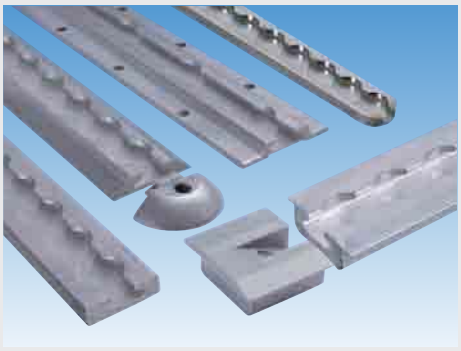

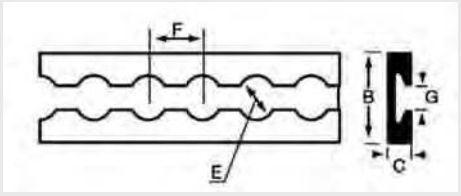

Zurrschiene

Airline

Typ	5002
Länge	3000 mm
B	34 mm
C	9,5 mm
E	20 mm
F	25,4 mm
G	11 mm
Material	Aluminium

Anwendungsbereich

für mittelschwere und schwere Güter, Zurrgurte

Bestellnummer
9690 071 226



Ankerschienen-Endstück

passend für	Ankerschienentyp 3008/3009
Länge	131 mm
Lochabstand	115 mm
Material	PVC

Bestellnummer
8000 000 483



Zurröse

passend für	Airline
Höhe	67 mm
Innendurchmesser	44 mm
Belastbarkeit	400 daN
Material	Stahl
Oberfläche	verzinkt, gelb passiviert

Bestellnummer
9690 711 380



Zurröse

passend für	Airline
Ausführung	Single Stud Fitting
Höhe	62 mm
Innendurchmesser	29,5 mm
Stärke	5 mm
Belastbarkeit	300 daN
Material	Stahl
Oberfläche	verzinkt

Bestellnummer
9650 711 050

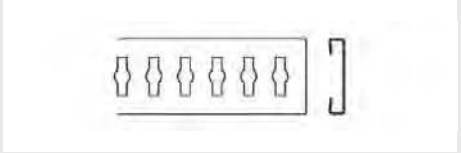

Kombi-Anker-Einstecklatte

Abmessung	120 x 25 x 3500 mm
Oberfläche	verzinkt

Anwendungsbereich

anstelle der ursprünglichen Einstecklatte zur Ladungssicherung

Bestellnummer
9081 318 510

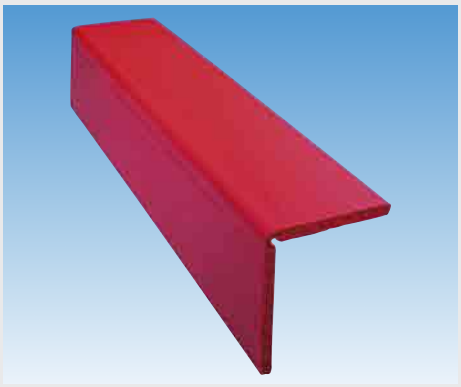

Kantenschutzschiene

Abmessung	190 x 190 x 19 mm
Farbe	rot
Material	Polypropylen

Anwendungsbereich
für Kartons, Gitterboxen, Steinplatten etc.

Sonderlängen auf Anfrage

Länge mm	Bestellnummer
800	**9690 600 370**
1200	**9690 600 372**
6000	**9690 003 007**

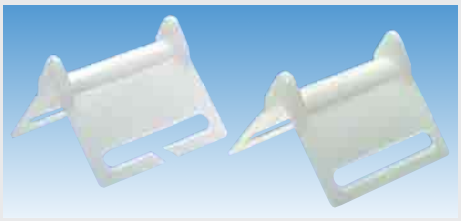

Kantenschutz

Abmessung	90 x 130 mm
Bandbreite	50 mm
Farbe	weiß
Material	Polyethylen

Ausführung	Bestellnummer
ohne Schlitz	**9690 000 039**
mit Schlitz	**9690 000 229**

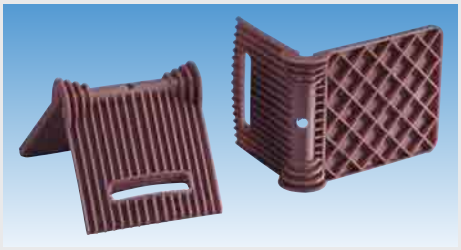

Kantenschutz

Ausführung	bruchunempfindlich
Abmessung	205 x 165 mm
Farbe	rot
Material	Polypropylen

Bestellnummer
1001 731 000



Kantenschutz

Bandbreite	50 mm
Farbe	schwarz

Anwendungsbereich
für Papierrollentransport

Bestellnummer
9696 000 062

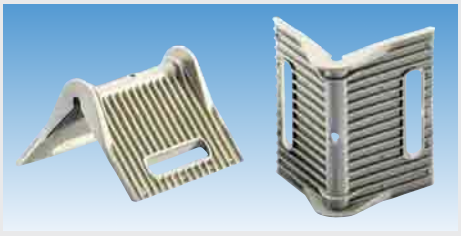

Kantenschutz

Ausführung	bruchunempfindlich, hochschlagfest
passend für	Gurtbreite bis 60 mm
Bandbreite	127 x 90 mm
Farbe	grau
Material	Polypropylen
Temperaturbeständigkeit	-20 bis +140 °C

Anwendungsbereich
speziell für empfindliches Gut

Bestellnummer
2801 890 000

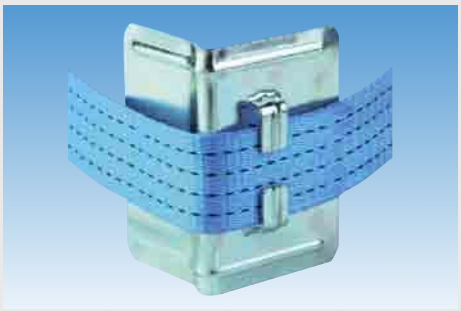

Kantenschutz

passend für Gurtbreite 50 mm
Material Stahl

Bestellnummer
9690 000 025

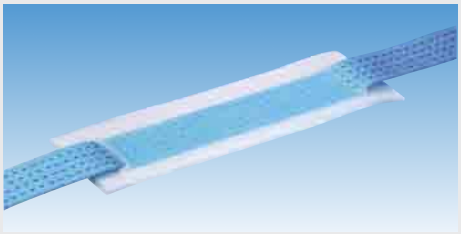

Kantenschutz

passend für Gurtbreite 50 mm
Abmessung 300 x 50 mm

Bestellnummer
9696 000 018

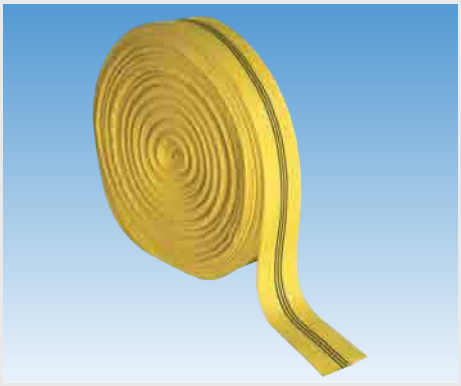

Schutzschlauch

passend für Gurtbreite 50 mm
Farbe gelb
Material Polyester
Abgabe per Meter

Bestellnummer
9690 000 711

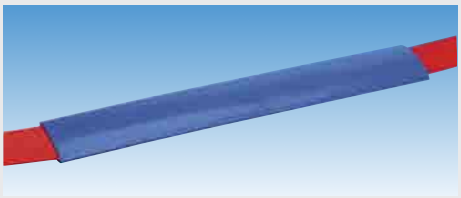

Schutzschlauch

Farbe blau
Material PVC-ARS
Abgabe per Meter

passend für	Bestellnummer
Gurtbreite 35 mm	9695 000 050
Gurtbreite 50 mm	9690 000 710



Schutzschlauch

passend für Gurtbreite 50 mm
Farbe rot
Material PU-ARS
Abgabe per Meter

Bestellnummer
9695 002 065



Anti-Rutsch-Matte

Ausführung	Standard
Breite	250 mm
Stärke	8 mm
Reibwert	0,4 µ
Farbe	schwarz

Länge	Bestellnummer
5000 mm	**9690 000 300**
10000 mm	**9690 000 245**



Anti-Rutsch-Matte

Ausführung	hochfest
Länge	5000 mm
Breite	250 mm
Stärke	8 mm
Reibwert	0,7 µ
Farbe	schwarz

Bestellnummer
9690 000 240

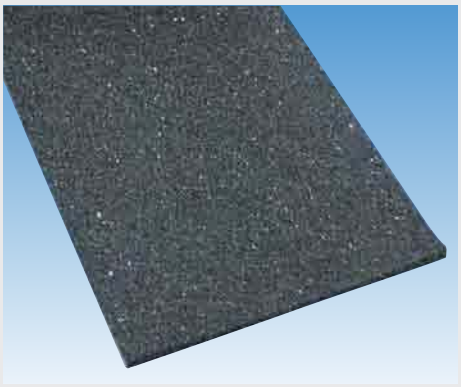

Anti-Rutsch-Matte

Reibwert	0,6 µ
Farbe	schwarz

Länge mm	Breite mm	Stärke mm	Bestellnummer
200	100	8	**9696 101 113**
300	200	10	**9536 101 109**
600	200	10	**9696 101 176**



Container-Abdecknetz

Fadendurchmesser	3 mm
Material	Polypropylen

Ausführung	Länge mm	Breite mm	Maschenweite mm	Farbe	Bestellnummer
knotenlos	2200	1500	35	grün	**9690 711 712**
knotenlos	2700	1500	35	grün	**9690 711 713**
knotenlos	3000	2000	35	grün	**9690 711 723**
knotenlos	3000	3500	45	grün	**9690 033 530**
knotenlos	3500	2000	45	grün	**9690 063 020**
knotenlos	5000	3500	45	grün	**9690 100 000**
knotenlos	6000	3500	45	grün	**9690 200 000**
knotenlos	7000	3500	45	grün	**9690 300 000**
knotenlos	8000	3500	45	grün	**9690 400 000**
knotenlos	10000	3500	45	grün	**9690 500 000**
geknotet	4000	2500	45	schwarz	**9690 060 124**
geknotet	5000	3500	45	schwarz	**9690 000 001**
geknotet	6000	3500	45	schwarz	**9690 000 002**
geknotet	7000	3500	45	schwarz	**9690 000 003**
geknotet	8000	3500	45	schwarz	**9690 000 004**

7

Neu!

Ladungssicherung für Betonstahlmatten

Mit dem DoUniFlex-Sicherungssystem

- keine baulichen Veränderungen am Fahrzeug
- einfache Sicherung im Direktzurrverfahren
- speziell entwickeltes Stahlseilsystem
- entwickelt mit der TUL-LOG
- zertifiziert vom TÜV-Nord
- empfohlen vom ISB e.V.
  (Institut für Stahlbetonbewehrung)

Wir beraten Sie gerne.

Ihr Draht zu EUROPART: 0180 2255330



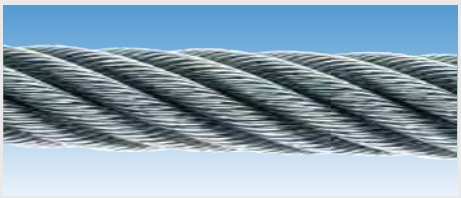

Drahtseil

Ausführung	6 x 7, mit Federeinlage
Länge	50 m
Seildurchmesser	1,5 mm
Oberfläche	verzinkt

Bestellnummer
9080 006 715



Drahtseil

Norm	DIN 3055
Ausführung	6 x 7, mit Fasereinlage
Länge	30 m
Oberfläche	verzinkt

Seil-Ø mm	Bestellnummer
3	**9081 510 811**
4	**9081 510 820**
5	**9081 510 830**



Drahtseil

aus verzinkten Patent-Gussstahldrähten

Norm	DIN 3055
Ausführung	6 x 19, mit Fasereinlage
Länge	30 m
Oberfläche	verzinkt

Seil-Ø mm	Bestellnummer
6	**9081 510 840**
8	**9081 510 850**
10	**9081 510 860**

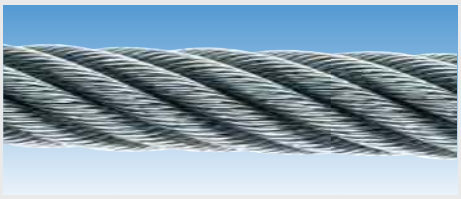

Drahtseil

Norm	DIN 3055
Ausführung	Rundlitzenseil, 6 x 19, mit Fasereinlage
Länge	30 m
Seildurchmesser	12 mm
Material	Stahl
Oberfläche	verzinkt

Bestellnummer
9081 510 870



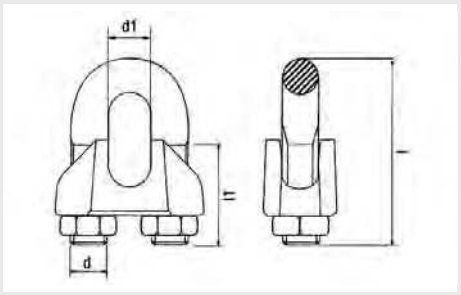

Drahtseilklemme

Norm	741 DIN
Material	Stahl
Oberfläche	verzinkt

Nenngröße	d	d_1 mm	l mm	l_1 mm	VE	Bestellnummer
3	M4	3	20	12	100	**6619 003 000**
5	M5	5	24	13	100	**6619 005 000**
6,5	M5	6,5	28	15	100	**6619 006 500**
8	M6	8	34	19	100	**6619 008 000**
9,5	M8	10	42	22	100	**6619 010 000**
11	M8	11	44	22	50	**6619 011 000**
13	M10	13	55	30	20	**6619 013 000**
14	M10	14	57	30	20	**6619 014 000**
16	M12	16	63	33	10	**6619 016 000**
19	M12	19	75	38	10	**6619 019 000**
22	M14	22	85	44	10	**6619 022 000**
26	M14	26	95	45	10	**6619 026 000**



Drahtseilkausche

Norm	6899 DIN
Ausführung	farblos passiviert
Material	Stahl
Oberfläche	verzinkt

Abmessung mm	VE	Bestellnummer
4	50	**6642 004 000**
5	50	**6642 005 000**
6	50	**6642 006 000**
8	25	**6642 008 000**
9	25	**6642 009 000**
10	10	**6642 010 000**
12	10	**6642 012 000**
13	10	**6642 013 000**
16	10	**6642 016 000**
18	10	**6642 018 000**



Seilrolle

Stärke	21 mm
Oberfläche	roh

Ø mm	Bohrung mm	Bestellnummer
70	8,5	**9081 511 420**
80	10	**9081 511 150**



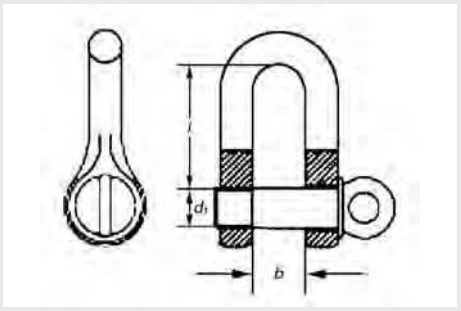

Schäkel

Norm 82101 DIN
Material Stahl
Oberfläche verzinkt

Alle Angaben zur Belastung sind unverbindlich!

Nenngröße	Belastung kN	d	b mm	l mm	VE	Bestellnummer
0,1	1	0,1	7	15,5	20	**6647 005 000**
0,16	1,6	0,16	81	18	20	**6647 006 000**
0,25	2,5	0,25	11	24	20	**6647 008 000**
0,4	4	0,4	14	30	20	**6647 010 000**
0,6	6,3	0,6	17	36	10	**6647 012 000**
1	10	1	21	49	10	**6647 016 000**
1,6	16	1,6	27	61	10	**6647 020 000**
2	20	2	30	67	5	**6647 022 000**
2,5	25	2,5	33	73	5	**6647 024 000**



Karabinerhaken

Feuerwehrhaken

Form C
Material Stahl
Oberfläche verzinkt

Alle Angaben zur Belastung sind unverbindlich!

Nenngröße	Belastung kg	VE	Bestellnummer
50 x 5	100	50	**6641 005 000**
60 x 6	120	50	**6641 006 000**
70 x 7	180	20	**6641 007 000**
80 x 8	230	20	**6641 008 000**
100 x 10	350	20	**6641 010 000**
120 x 11	450	5	**6641 011 000**
140 x 12	380	5	**6641 012 000**



Simplex-Haken

Norm DIN 5287
Oberfläche vernickelt

Abmessung mm	Gewicht kg	Bestellnummer
9 x 50 x 6,5	0,007	**9081 314 310**
10 x 60 x 7,5	0,012	**9081 314 320**

A

Abdeckkappe ... 391
Abdeckung ... 490
ABS/EBS-Steckdose ... 642
ABS/EBS-Stecker ... 642
ABS-Elektrowendel ... 644
Abspannhaken ... 335
Achsersatzteile BPW ... 2-55
Achsersatzteile Gigant ... 160-189
Achsersatzteile Mercedes-Benz ... 190-207
Achsersatzteile Meritor ... 78-159
Achsersatzteile SAF ... 56-77
Achslift ... 210
Achsplatte ... 210
Adapter ... 354-357
Adapterkabel ... 643
Adapterstecker ... 540
Allgemeines Zubehör für EDSCHA Schiebeverdecke ... 370
Aluminium-Profil ... 398
Andruckrolle ... 359
Anhängerbremsventil ... 293
Ankerschienen-Endstück ... 678
Anschlusskabel ... 540, 541
Anschraubplatte ... 313
Anschraubwinkel ... 252
Anschweißbock ... 216
Anschweißbolzen ... 404
Anschweißbuchse ... 305, 306
Anti-Rutsch-Matte ... 681
Aufrollkappe ... 342
Aufrollriemen ... 342
Aufschraubraste ... 316
Ausgleichscheibe ... 307
Außengriff ... 436

B

Bauteile für EDSCHA Schiebeverdeck PROFI 95 ... 369
Bauteile für EDSCHA Schiebeverdeck Typ 2978.1000 ... 378
Bauteile für EDSCHA Schiebeverdeck Typ 2979.1000 ... 377
Bauteile für EDSCHA Schiebeverdeck Typ 2980.8000 und Typ 2980.9000 ... 375
Bauteile für EDSCHA Schiebeverdeck UltraLine ... 366
Bauteile für SESAM Schiebeverdecke Flat-, High-, Mega- und Mixliner ... 381
Bedienungsschlüssel ... 484
Befestigungsbeschlag ... 476
Befestigungskit ... 250
Befestigungskonsole ... 216, 267, 269
Befestigungsplatte ... 230, 470
Befestigungswinkel ... 626
Begrenzungsleuchte ... 545-550
Beleuchtungsträger ... 243

Blinkgeber 426
Blinkleuchte 426
Bordwandprofil 397, 398
Bordwandriegel 388
Bordwandscharnier 401-404
Breitschlitzdüse 359
Bremsschlauch 290
Bridenplatte 210
Bügelkrampe 328-330
Bügelschloss 475

C

Container-Abdecknetz 682
Container-Türscharnier 429
Containerverriegelung 477-479
Containerverschluss 430

D

Dichtlippe 380
Dichtung 399
Diebstahlsicherung 473
Direktspanner 348
Diskus-Schloss 282
Distanzring 480
Dokumentenbox 273
Dokumenten-Rolle 273
Doppelbartschlüssel 282
Doppel-Kugellager 381
Doppelrolle 345, 348
Drahtseil 683
Drahtseilkausche 684
Drahtseilklemme 684
Drehlager 457
Drehverschluss 331-333, 498
Drehzapfen 480
Dreieckrückstrahler 615, 616
Druckfederpaket 315
Druckluftbehälter 292, 293

E

EBS-Elektrowendel 644
Eckrungenprofil 396
Einbauriegel-Spannverschluss 408, 410, 411
Einfassprofil 396, 399
Eingriffhaken 408
Einhakprofil 357
Einrollwerkzeug 316
Einschlagstempel 359, 360
Einschweißbuchse 306
Einsteckbrett 361
Einsteckhülse 287
Einstecktasche 361, 362

Einstoff-Warntafel....490
Einweisrolle....471
Einweisrollenlager....471, 472
Elektrowendel....520, 642, 643
Endlaufteile und Zubehör für EDSCHA Schiebeverdecke....373
Endlaufwagen....366
Endstopfen....364, 365
Entwässerungsventil....293
Ersatzgurtband....350
Ersatzteile Haacon S2000-Plus....221
Ersatzteile Jost Modul B....227
Ersatzteile, K 20 Mittelrungen hinten und Eckrungen vorne und hinten....388
Ersatzteil-Set für X-Stütze....469
Expanderseil....340
Exzenterverschluss....415-418

F

Fahrzeugtypschild....294
Fallsicherung....469, 484
Faltenbalg....316
Fangseil....209
Federbolzen....305
Federbuchse....307
Federriegel....443, 444
Federschnappstift....436
Federschuh....317, 318
Federstecker....470
Feststellbremse....212
Feuerlöscherkasten....285
Flachhaken....335
Flachkabel....541
Flachkrampe....330
Flachleitung....520
Flachriegelverschluss....411, 425
Frontadapterleitung....518
Frontverteiler....522, 541
Führungsbuchse....482, 483
Führungswelle....430
Fußschalter....425

G

Gasfeder....437-439
Gefahrgutkoffer....487
Gefahrzettel....491-496
Gegenhalter....389, 414, 416-419, 430
Gegenlager....469
Gegenplatte....350
Gelenk....381
Gelenke und Zubehör für EDSCHA Schiebeverdecke....372
Geschwindigkeitsschild....501
Gewebeband....358

Gewindeschiene 406
Gliederkette 423
Glühlampe 649-651
Glühlampen-Ersatzkasten 652
Gummiauflage 455
Gummidichtung 399, 435
Gummihalter 364
Gummirolle 318
Gummistroppe 340, 341
Gurtband 350

H

H1-Halogen-Scheinwerferlampe 647
H1-Rundumkennleuchte 628-633
H2-Halogen-Scheinwerferlampe 648
H3-Arbeitsscheinwerfer 619-626
H3-Halogen-Scheinwerferlampe 648
H3-Rückfahrscheinwerfer 604
H7-Halogen-Scheinwerferlampe 648, 649
Halbrundring 343
Halteblech 392
Haltenocken 462
Halter 248, 249
Halterohr 249
Halterungssatz 490
Handgriff 436, 447
Handschweißgerät 359
Haubenhalter 447
Hauptversorgungsleitung 519
Hebel-Spannverschluss 414
Heckadapterleitung 519, 520
Heckleuchte 510-512, 514, 532-535, 560-586
Heckschürze 271
Heißluftgebläse 358
Hemmschuh 217-219
Hinweisschild 470, 502, 503
Höheneinstelleinrichtung 314, 315
Höhenverstellung 485
Hohlniet 337
Hohlschlüssel 282
Hubdachanlage 365
Hubodometer 208

I

Innenraumleuchte 634-639

K

Kanalisationsabdeckung 491
Kantenschutz 453, 679, 680
Kantenschutzprofil 453
Kantenschutzschiene 679
Karabinerhaken 336, 340, 685

Kastensteckschlüssel 360
Kastenverschluss 412
Kennzeichenleuchte 517, 539, 593-600
Kennzeichnungstafel 500
Kennzeichnungstafel-Satz 500
Kettenhaken 666
Kettennotglied 424
Kinnegrip Runge K 20 ..... 384, 386
Kinnegrip Runge K IV 382, 383
Kinnetop-Profil 389
Kinnetop-Stativ 389
Kippauslegerlager 458
Kipperauflage 455
Kipperscharnier 404
Kipperseil 454
Kipperverschluss 349, 463
Kippsicherheitsspanner 348, 349
Klapp- und Schieberunge 391
Klappenscharnier 405
Klappenschloss 431
Klapprunge 391, 392
Klappstecker 471
Klapptritt 400
Klemmbacke 252
Klemmbalken 672, 673
Klemmschelle 249, 270
Klemmstück 306
Klemmsystem 251
Klemmtasche 672
Klemmverschluss 339
Knebel 485
Knotenwinkel 252
Kombi-Anker-Einstecklatte 678
Kombiverteiler 521
Kombi-Zurrschiene 676
Königszapfen 319-322
Konsole 267, 268
Kotflügel 253-264
Kotflügelhalterung 265, 267-270
Kotflügelhalterungssatz 270
Kotflügelrollo 265
Kotflügel-Satz 261
Kotflügelschürze 261
Kraftstoffbehälter 283
Kugeldrehlager 298
Kugelkipplager 455-457
Kugellager 381
Kugellenkkranz 298-300
Kunststoffbuchse 307

Kunststoffrohr 287
Kuppelglied 665
Kupplung 286
Kupplungskopf 286
Kurbel 353

L

Ladebalken 675
Ladebordwandverschluss 425
Ladungssicherungsscheibe 664
Lager 461
Lagerbandauge 406
Lagerteil 250
Längsprofil 246-248
Längsprofil-Satz 246
Langweg-Riegelverschluss 419
Lattendepot 362
Laufrolle 346, 348
Laufschiene 343, 344
Laufschienen und Zubehör für EDSCHA Schiebeverdecke 371
Laufwagen 345
LED-Arbeitsscheinwerfer 618, 619, 622, 623
LED-Begrenzungsleuchte 508, 509, 525, 526, 544
LED-Einsatz 645-647
LED-Heckleuchte 529-531, 559
LED-Innenraumleuchte 634, 637
LED-Kennzeichenleuchte 516, 597
LED-Kontrollgerät 517
LED-Modul 647
LED-Nebelschlussleuchte 607
LED-Positionsleuchte 517, 539, 540, 601
LED-Rückfahrleuchte 603
LED-Rundumkennleuchte 627
LED-Seitenmarkierungsleuchte 509, 527-529, 551-554
LED-Umrissleuchte 514, 515, 536, 537, 590
LED-Zusatzbremsleuchte 617
Leerkupplung 287
Lenkerfeder 210
Locheisen 360
Losendaufroller 663
Luftbehälterspannband 293
Luftfederbalg 208
Luftwendel 286

M

Mittelrunge 390
Mittelrungenprofil 396
Möbelwagenscharnier 440, 441
Montagedorn 316
Montagezange 543
Moosgummi 435

N
Nebelschlussleuchte 607-610
Nietdöpper 360
Nietunterlage 336
Normalanschlag 472
Nutenbuchse 483
O
Ösenschraube 424
Ovalöse 326, 327
P
Palettenstaukasten 281
Parkwarntafel 497, 498
Pendelbolzen 394
Pendelhalter 616
Pendellager 420, 463
Pendelverschluss 420, 460, 462, 463
Pendelzapfen 420, 460, 462, 463
Planenhaken 333-335
Planen-Reparaturset 358
Planenrohr 363
Planenrohrhalter 363, 364
Planenroller 379, 380
Planenseil 337
Planenspannratsche 351, 352
Polyp-Fangvorrichtung 458
Positionsleuchte 601, 602
Prüfanschluss 291
Prüflehre 316, 322
PVC-Dichtung 433-435, 453
PVC-Kleber 359
Q
Querträger 485, 486
R
Radmutterschutzkappe 211
Rammleiste 452
Rammpuffer 448-452
Rammschutzprofil 449, 452
Ratschlastspanner 665
Rechteckrückstrahler 613-615
Reflexband 504
Reparatursatz für Seitenmarkierungsleuchte ERS 558
Reserveradhalter 234-236
Reserveradwinde 234
Riemenkrampe 330, 331
Riemenniet 343
Ringhaken 335, 336
Rohrklappstecker 380
Rohrschelle 290
Rohrschneider 290

Rollenwagen 366
Rollenwagen und Zubehör für EDSCHA Schiebeverdecke 372
Rückfahrleuchte 603-606
Rückfahrscheinwerfer 603
Rundknopf 340
Rundloch-Zurrschiene 677
Rundöse 326
Rundprofil 354-356
Rundring 343
Rundrückstrahler 611-613
Rungenanschlüsse und Zubehör für EDSCHA Schiebeverdecke 370
Rungenhalter 395
Rungenkeil 392-394
Rungenlaufwagen 380
Rungentasche 394, 395

S

Schäkel 685
Scharnier 440
Scharnierblatt 429
Scharnierlager 442
Scharnierstange 440
Scherenbügel 365
Schiebebock 406
Schienenstopper 346
Schlauchschelle 290
Schlauchstutzen 291
Schließfeder 422
Schließhaken 461
Schließöse 392
Schließriegel 420
Schlitzöse 327
Schloss 431
Schmutzfänger 272
Schnallkappe 341, 342
Schnallriemen 341
Schrauben-Satz 316
Schutzbügel-Satz 427
Schutzschlauch 680
Schwenkadapter 250, 251
Seilendverschluss 337, 338
Seilrolle 684
Seilwinde 294
Seitenmarkierungsleuchte 554-558
Service-Set für kundenspezifische Verkabelungswünsche 523
S-Haken 336
Sicherheitszurrwinde 664
Sicherungskettchen 406
Sicherungsring 470, 483
Sicherungsschnur 406

Sicherungsset 523
Siebdruckplatte 428
Silentbuchse 307
Simplex-Haken 338, 685
Spannband 341
Spannbolzen 481
Spanngetriebe 352, 353
Spannkette 423
Spannmutter 481, 482
Spannring 341
Spannschloss 422, 423
Spannschraube 417
Spannverschluss 412
Spannvorrichtung 314
Sperrstange 673, 674
Spiralhaken 340
Spritzschutzmatte 264, 265
Stäbchen-Zurrschiene 675
Stahlprofil 346
Stahlriegel 474
Staubmanschette 209
Steckbolzen 421, 458, 459, 470
Steckdose 640, 641
Stecker 540, 640, 641
Stecker-Satz 521
Stielhalter 294
Stoßdämpfer 211
Strebenbolzen 469
Strippe 342
Stützbein 464-466
Stützbeinstrebe 466
Stützbeinverschluss 467, 468
Stützwinde 220, 222-225, 230, 231
Stützwinden-Satz 224, 232, 233

T

Tasche für Begleitpapiere 491
Taschenkeil 388
Teleskoprohr 672, 674, 675
Träger 251
Traghaken und Stützenlager 468
Traglager 467
Tragrohr 266
Treibstangenschloss 432
Trittleiter 284
T-Stück 409
Türfeststeller 444-446
Türfeststellerhalterung 446
Türpuffer 448
Türscharnier 441, 442

Türverriegelung 474
Türverschluss 431
U
Übertotpunktspanner 349, 461, 462
Umrissleuchte 515, 516, 538, 587-592
Umrüstsatz 286
Unterfahrschutz 237-243
Unterlage 446
V
Verkehrsleitkegel 504
Verriegelung 430
Verschluss 418
Verschlusskappe 524
Verschlusskörper 475
Verschluss-Set 524
Verschlusstasche 408, 409
Verstärkungsblech 252, 669
Verteilerblock 365
Verteilerbox 522
Verteilerdose 542
Vierkantschlüssel 282
Vollniet 339
Vorhangrolle 344-347
Vorspannmessgerät 664
W
Warnblinkleuchte 425
Warnflagge 503
Warnmarkierung 427, 503, 504
Warntafel 488, 489, 496-500
Wasserbehälter 283
Wechselhalter 503
Wechselrahmen 491, 496
Werkzeugkasten 273-281
Werkzeug-Set 338
Winkelhalterung 439
Winkelhebelverschluss 412-414
X
Xenon-Rundumkennleuchte 627
Y
Y-Adapterleitung 521
Z
Ziffern-Satz 489
Zifferntafel 489
Zollband 339
Zollnaht-Schweißband 339
Zollseil 338
Zubehör für Einbauriegel-Spannverschluss 681 S 408, 409
Zubehör-Satz für Steckersystem ASS1 543
Zubehör-Satz für Steckersystem ASS2 543

Zugankerschraube 404
Zugfeder 218, 422
Zuggabel 301-304
Zuggabelaufhängung 315
Zuggabelbolzen 306
Zuggabelhalterung 315
Zugöse 310-312
Zugösenbuchse 313, 314
Zugschalter 626
Zugstange 361
Zugvorrichtung 313
Zungenschloss 432
Zurrbügel 667, 668
Zurrgurt 656-663
Zurrgurtband 663
Zurrgurtratsche 663
Zurrkette 665, 666
Zurrmulde 669, 670
Zurröse 678
Zurrring 668
Zurrschiene 675-678
Zweistoff-Drehtafel 490
Zweistoff-Warntafel 490
Zweitsicherung 469
Zwischenadapterleitung 520
Zwischenwandverschluss 671, 672
Zylinderschloss 431

Trailer Bestseller

Ihre kostenlose EUROPART Fax-Hotline:
0800 3 87 67 27

Bitte senden Sie uns folgende EUROPART Kataloge:

- ☐ Arbeitssicherheit und Umweltschutz
- ☐ Befestigungstechnik
- ☐ Chemisch-technische Produkte
- ☐ Ladungsprofi
- ☐ Transporter
  - ☐ national ☐ international
  - Sprache _____
- ☐ Werkstattausrüstung
- ☐ Body Parts
- ☐ Betriebs- und Werkstatteinrichtung
- ☐ Motorenteile
- ☐ EUROPART Eigenmarke

Menge	Artikel	Bestellnummer	€	Bestellung/Anfrage*
				☐ / ☐
				☐ / ☐
				☐ / ☐
				☐ / ☐
				☐ / ☐
				☐ / ☐
				☐ / ☐
				☐ / ☐
				☐ / ☐
				☐ / ☐
				☐ / ☐
				☐ / ☐
				☐ / ☐
				☐ / ☐
				☐ / ☐
				☐ / ☐
				☐ / ☐
				☐ / ☐
				☐ / ☐

* Zutreffendes bitte ankreuzen

EUROPART Kunden-Nr. | | | | | | |

Absender/Firma _____

Straße/Nr. _____

PLZ/Ort _____

Telefon _____ Telefax _____ E-mail_____

Datum/Unterschrift/Firmenstempel

Kopierfähige Faxvorlage!

Die EUROPART Verkaufsstelle in Ihrer Nähe finden Sie im Internet unter:

www.europart.de



- EUROPART Zentrale
- EUROPART Niederlassung
- Kooperation

EUROPART Sortimente für Kfz-Werkstätten und Industrie:



Fahrzeugteile



Nutzfahrzeug-Teile



Trailer-Ersatzteile



Transporter-Ersatzteile



PKW-Teile



Werkstattbedarf



Befestigungstechnik



Betriebs- und Werkstatteinrichtung



Fluidtechnik: Hydraulik und Pneumatik



Chemisch-technische Produkte



Werkzeuge



Antriebstechnik

EUROPART Trading GmbH
www.europart.de